ВИСА ГИНГЕР

КАТАЛОГ ОБОРУДОВАНИЯ

Содержание

А. Котельное оборудование 3
В. Техника быстрого монтажа 39
Г. Водонагреватели 59
Д. Дымоходы 79
Е. Расширительные баки 94
Ж. Насосное оборудование 97
З. Приборы отопления 114
И. Арматура для обвязки радиаторов 211
К. Трубы и фитинги 223
Л. Теплоизоляция 368
М. Предохранительная арматура, измерительная техника и автоматика 377
Н. Крепёжные системы 417
О. Коллектора и запорная арматура 424
П. Распределительные шкафы 451
Р. Водоподготовка 453
С. Водоотведение 462
Т. Сантехнические системы 485
У. Уплотнительные материалы 521
Ф. Электрооборудование 529
Х. Инструмент 539

Акции:

Распродажа

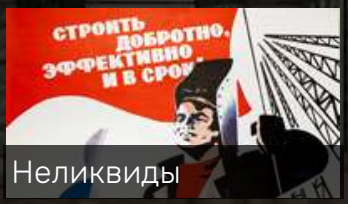

Неликвиды

Все акции

ИНЖЕНЕРНОЕ ОБОРУДОВАНИЕ - ПРОФЕССИОНАЛАМ МОНТАЖА

24.04.2024

Внимание! Уточняйте цены у специалистов!

Сведения о ценах, содержащиеся в каталоге, носят исключительно информационный характер. Указанные цены могут отличаться от действительных цен. Для получения подробной информации об актуальных ценах на продукцию обращайтесь к специалистам "ВИСА ГИНГЕР". Приобретение любой продукции осуществляется в соответствии с условиями индивидуального договора купли-продажи.

ООО “ВИСА ГИНГЕР”

Адрес: 119530, г. Москва, Очаковское шоссе, д. 32
Телефон: +7 (495) 989-2303
E-mail: info@visa-gienger.ru
Сайт: visa-gienger.ru

@VISA_GINGER
в соц. сетях:

Основной офис и склад. Схема проезда:

Все контакты, схемы, часы работы:
visa-gienger.ru/contact

A

Котельное оборудование

BAXI 4
BUDERUS 12
DE DIETRICH 20
IMMERGAS 26
KENTATSU 30
RINNAI 31
CLARIANT. Теплоноситель 37

Настенные электрические котлы AMPERA, AMPERA PLUS

Электрический котел BAXI AMPERA Plus – это современная мини-котельная, которая включает: расширительный бак, насос и группу безопасности. Модельный ряд начинается с котлов мощностью 6 и 9 кВт, они могу быть как однофазными, так и трехфазными. Модели от 12 до 36 кВт поставляются в трёхфазном исполнении. Одним из ключевых усовершенствований в новых моделях является улучшенная модуляция мощности. Количество ступеней модуляции BAXI AMPERA Plus зависит от мощности котла. Модели мощностью 6 кВт имеют 3 ступени, модели от 9 до 24 кВт - 6 ступеней, а модели от 30 до 36 кВт - 9 ступеней. Это позволяет более точно регулировать мощность котла в соответствии с потребностями, что обеспечивает экономию энергопотребления и повышает комфорт и безопасность. AMPERA Plus оснащен разъемом OpenTherm и дин-рейкой внутри котла для быстрой и удобной установки системы удаленного управления BAXI Connect+. Принцип работы: традиционный Энергоноситель: электричество Тип котла: электрический Тип установки: настенный

Электрическая часть
Силовая часть и блок управления выполнены на отдельных платах; Силовые реле оснащены индивидуальной термической защитой и винтовым соединением контактов; Независимый расцепитель, срабатывающий при отказе реле и аварийном перегреве котла; Силовые реле рассчитаны на 40 А и имеют двукратный запас по номинальному току; Блок питания электроники котла имеет встроенную стабилизацию напряжения и систему защиты от импульсных помех и работает в диапазоне входных напряжений 85-305 В; Нагревательный элемент из нержавеющей стали с низкой удельной тепловой напряженностью и долгим сроком службы.

Гидравлическая система
Гидравлическая группа из стали; Трёхскоростной энергосберегающий циркуляционный насос с напором 6 м; Отдельный автоматический воздухоотводчик в верхней часть котла; Расширительный бак – 7,5 литров в моделях 6, 12 кВт и 12 литров в моделях 9-36 кВт; Возможность установки внешнего трехходового клапана для подключения бойлера (опция); Манометр; Постциркуляция насосов, подключенных к котлу, с возможностью управления постциркуляцией по времени и температуре.

Температурный контроль
- Управление температурой помещения с возможностью суточного и недельного программирования (датчик комнатной температуры в комплекте);
- Возможность суточного и недельного программирования мощности котла для максимального использования выгоды от многотарифного подключения к электричеству;
- Встроенная погодозависимая автоматика (датчик уличной температуры в комплекте);
- Регулирование и автоматическое поддержание заданной температуры в контурах отопления и бойлере (датчик температуры бойлера в комплекте);
- Цифровая индикация температуры;
- Возможность удалённого управления и мониторинга через протокол OpenTherm системой ZONT Connect;
- Возможность подключения комнатного термостата.

Устройства контроля и безопасности электрических котлов AMPERA
Жидкокристаллический дисплей с кнопочным управлением; Электронная система самодиагностики; Датчик уровня теплоносителя; Система защиты от блокировки насоса (включается автоматически каждые 24 часа); Защитный термостат от перегрева теплоносителя в первичном теплообменнике; Функция «антилегионелла» активируется при подключении бойлера; Предохранительный клапан в контуре отопления (3 атм.); Система защиты от замерзания в контурах отопления и ГВС.

Настенные электрические котлы BAXI AMPERA

Артикул	Наименование	Мощность	Цена, руб.
E8403106--	Электрический настенный котел BAXI Ampera 6	6 кВт	**77586,00**
E8403109--	Электрический настенный котел BAXI Ampera 9	9 кВт	**83095,00**
E8403114--	Электрический настенный котел BAXI Ampera 14	14 кВт	**87931,00**
E8403118--	Электрический настенный котел BAXI Ampera 18	18 кВт	**89655,00**
E8403124--	Электрический настенный котел BAXI Ampera 24	24 кВт	**92586,00**

Арт. E8403112-- BAXI Ampera 12 - заменён на арт. E8403212-- AMPERA Plus 12

Арт. E8403130-- BAXI Ampera 30 - заменён на арт. E8403230-- AMPERA Plus 30

Настенные электрические котлы BAXI AMPERA Plus

Артикул	Наименование	Мощность	Цена, руб.
E8403206--	Электрический настенный котел AMPERA Plus 6	6 кВт	**78017,00**
E8403209--	Электрический настенный котел AMPERA Plus 9	9 кВт	**84052,00**
E8403212--	Электрический настенный котел AMPERA Plus 12	12 кВт	**85560,00**
E8403214--	Электрический настенный котел AMPERA Plus 14	14 кВт	**88793,00**
E8403218--	Электрический настенный котел AMPERA Plus 18	18 кВт	**90517,00**
E8403224--	Электрический настенный котел AMPERA Plus 24	24 кВт	**92672,00**
E8403230--	Электрический настенный котел AMPERA Plus 30	30 кВт	**105172,00**
E8403236--	Электрический настенный котел AMPERA Plus 36	36 кВт	**107543,00**

Основные улучшения в новой модели BAXI AMPERA Plus

Улучшенная модуляция мощности: 3 ступени - модель 6 кВт, 6 ступеней - модели 9-24 кВт, 9 ступеней - модели 30-36 кВт. Новая модель мощностью 36 кВт. Новый блок автоматики с реверсивным дисплеем. Электронный термостат вместо датчика уровня. Расширительный бак 12 литров начиная с 9 кВт. Новый опциональный термостат и улучшенное погодозависимое управление. Разъем OpenTherm и дин-рейка для BAXI Connect+ внутри котла. 3 года гарантии (при установке с BAXI Energy).

Настенные электрические котлы BAXI AMPERA Pro

- Твердотельные реле с воздушным охлаждением:
  - Большой эксплуатационный ресурс (более чем в 10 раз);
  - Высокое быстродействие;
  - Более точное поддержание температуры котла в режимах отопления и ГВС;
  - Подключение ТЭНов исключительно при переходе фазы через 0;
  - Улучшенная безопасность за счет отсутствия механической контактной группы;
  - Бесшумность работы;
  - Надежность;
  - 3 года гарантии (без дополнительных условий).
- Новые мощности 45 кВт;
- Отсутствует расширительный бак;
- Улучшенная модуляция мощности: 6 ступеней - модели 9-24 кВт, 9 ступеней - модели 30-45 кВт;
- Новый блок автоматики с реверсивным дисплеем;
- Датчик давления вместо датчика уровня;
- Два блока встроенных ТЭНов начиная с 9 кВт и 3 блока начиная с 30 кВт;
- Разъем OpenTherm и дин-рейка для BAXI Connect+ внутри котла.

Артикул	Наименование	Мощность	Цена, руб.
E8403309--	Электрический настенный котел AMPERA Pro 9	9 кВт	**86293,00**
E8403312--	Электрический настенный котел AMPERA Pro 12	12 кВт	**88310,00**
E8403314--	Электрический настенный котел AMPERA Pro 14	14 кВт	**92569,00**
E8403318--	Электрический настенный котел AMPERA Pro 18	18 кВт	**94138,00**
E8403324--	Электрический настенный котел AMPERA Pro 24	24 кВт	**101293,00**
E8403330--	Электрический настенный котел AMPERA Pro 30	30 кВт	**120690,00**
E8403336--	Электрический настенный котел AMPERA Pro 36	36 кВт	**122845,00**
E8403345--	Электрический настенный котел AMPERA Pro 45	45 кВт	**133405,00**

Настенные газовые традиционные котлы

ECO NOVA

Настенные газовые компактные котлы ECO Nova оснащены теплообменниками и латунной гидрогруппой, что выгодно отличает их от других моделей эконом-класса. Модель поставляется с закрытой камерой сгорания.

Непрерывная электронная модуляция пламени в режимах отопления и ГВС. Плавное электронное зажигание. Котлы адаптированы к российским условиям. Устойчиво работают при понижении входного давления природного газа до 5 мбар. Рассекатели пламени на горелке изготовлены из нержавеющей стали. Запатентованная система регулирования подачи воздуха. Возможна перенастройка для работы на сжиженном газе.

Два диапазона регулирования температуры в системе отопления: 30-80 °С и 30-45°С (режим «теплые полы»). Встроенная погодозависимая автоматика. Регулирование и автоматическое поддержание заданной

температуры в контурах отопления и ГВС. Цифровая индикация температуры. Возможность подключения комнатного термостата, программируемого таймера и системы удаленного управления через интернет.

Принцип работы: конвекционный. Энергоноситель: газ. Тип котла: одно/двухконтурный.

Артикул	Наименование	Описание	Мощность	Цена, руб.
100021538	ECO Nova 10F	Двухконтурный, закрытая камера	10 кВт	**80224,00**
100021539	ECO Nova 14F	Двухконтурный, закрытая камера	14 кВт	**80776,00**
100021540	ECO Nova 18F	Двухконтурный, закрытая камера	18 кВт	**81788,00**
100021428	ECO Nova 24F	Двухконтурный, закрытая камера	24 кВт	**82800,00**
100022347	ECO Nova 31F	Двухконтурный, закрытая камера	31 кВт	**113712,00**
100022963	ECO Nova 1.24F	Одноконтурный, закрытая камера	24 кВт	**82432,00**
100023035	ECO Nova 1.31F	Одноконтурный, закрытая камера	31 кВт	**112056,00**

ECO LIFE

Серия ECO Life состоит из четырех моделей с закрытой камерой сгорания мощностью 24 и 31 кВт в одноконтурном и двухконтурном исполнении. Одноконтурные модели полностью готовы для подключения бойлера, так как они оснащены трехходовым клапаном с мотором и погружной датчик температуры бойлера в комплекте.

Артикул	Наименование	Описание	Мощность	Цена, руб.
7814104	ECO Life 24F	Двухконтурный, закрытая камера	24 кВт	**82800,00**
7813724	ECO Life 31F	Двухконтурный, закрытая камера	31 кВт	**113712,00**
7814105	ECO Life 1.24F	Одноконтурный, закрытая камера	24 кВт	**82432,00**
7814108	ECO Life 1.31F	Одноконтурный, закрытая камера	31 кВт	**112056,00**

ECO-4s

Настенные газовые котлы ECO-4s отличаются компактностью (730x400x299 мм), надежностью и простотой установки, эксплуатации и обслуживания. Модель оснащена гидравлической группой из композитных материалов, двумя раздельными теплообменниками на отопление и ГВС и турбинным датчиком протока – расходомером, который дает потребителю еще больший комфорт при пользовании горячей водой. Простой и привычный интерфейс управления обеспечивающий полную инф. о работе котла и расширенную самодиагностику.

Артикул	Наименование	Описание	Мощность	Цена, руб.
7659666--	ECO-4S 1.24 F	Одноконтурный, закрытая камера	24 кВт	**93288,00**
7659668--	ECO-4S 10 F	Двухконтурный, закрытая камера	10 кВт	**94668,00**
7659669--	ECO-4S 18 F	Двухконтурный, закрытая камера	18 кВт	**98624,00**
7659670--	ECO-4S 24 F	Двухконтурный, закрытая камера	24 кВт	**102120,00**
7659762--	ECO-4S 24	Двухконтурный, открытая камера	24 кВт	**95128,00**

ECO FOUR

Настенные газовые сверхкомпактные (730×400×299 мм) котлы четвертого поколения — продолжение серии ECO-3 Compact. В серии ECO Four представлены одноконтурные и двухконтурные модели с открытой и закрытой камерами сгорания мощностью до 24 кВт, и отличающиеся легкостью в установке, использовании и обслуживании. Широкий жидкокристаллический дисплей — прост и удобен в обращении, непрерывно и точно отображает как текущее состояние котла, так и устанавливаемые параметры.

Артикул	Наименование	Описание	Мощность	Цена, руб.
CSE46114354-	ECOFOUR 1.14	Одноконтурный, открытая камера	14 кВт	**86388,00**
CSE46514354-	ECOFOUR 1.14 F	Одноконтурный, закрытая камера	14 кВт	**102856,00**
CSE46124354-	ECOFOUR 1.24	Одноконтурный, открытая камера	24 кВт	**97428,00**
CSE46524354-	ECOFOUR 1.24 F	Одноконтурный, закрытая камера	24 кВт	**108652,00**
CSE46224354-	ECOFOUR 24	Двухконтурный, открытая камера	24 кВт	**112240,00**
CSE46624354-	ECOFOUR 24 F	Двухконтурный, закрытая камера	24 кВт	**125120,00**

LUNA-3

Высокопроизводительные котлы третьего поколения обеспечивают максимальный комфорт под вашим управлением. Передовая электронная плата, самодиагностика и возможность недельного программирования гарантируют высокую надежность работы котла, а также простоту использования и обслуживания. Котлы LUNA-3 оборудованы широким жидкокристаллическим дисплеем, на котором отображается вся информация о работе котла.

Артикул	Наименование	Описание	Мощность	Цена, руб.
CSE45531366-	LUNA-3 1.310 Fi	Одноконтурный, закрытая камера	31 кВт	**138644,00**
CSE45224366-	LUNA-3 240 i	Двухконтурный, открытая камера	24 кВт	**128800,00**
CSE45624366-	LUNA-3 240Fi	Двухконтурный, закрытая камера	25 кВт	**147200,00**
CSE45628366-	LUNA-3 280 Fi	Двухконтурный, закрытая камера	28 кВт	**158976,00**
CSE45631366-	LUNA-3 310 Fi	Двухконтурный, закрытая камера	31 кВт	**162656,00**

LUNA3 COMFORT

Газовый котел монтируется на стену, есть возможность установить панель управления в то место, в котором обладателю будет удобно управлять оборудованием. Ультрасовременная цифровая плата поставляется также в беспроводном варианте. Это оборудование третьего поколения со съемной цифровой панелью управления обеспечивает комфортную температуру в доме при любой погоде за окном без лишних хлопот.

Артикул	Наименование	Описание	Мощность	Цена, руб.
CSE45224358-	LUNA3 COMFORT 240 i	Двухконтурный, открытая камера	24 кВт	**133032,00**
CSE45624358-	LUNA3 COMFORT 240 Fi	Двухконтурный, закрытая камера	25 кВт	**156584,00**
CSE45631358-	LUNA3 COMFORT 310 Fi	Двухконтурный, закрытая камера	31 кВт	**169556,00**
CSE45124358-	LUNA3 COMFORT 1.240 i	Одноконтурный, открытая камера	24 кВт	**122268,00**
CSE45524358-	LUNA3 COMFORT 1.240Fi	Одноконтурный, закрытая камера	25 кВт	**136988,00**
CSE45531358-	LUNA3 COMFORT 1.310Fi	Одноконтурный, закрытая камера	31 кВт	**148488,00**

NUVOLA3 COMFORT

Отличается от модели NUVOLA-3 B40 наличием съемной цифровой панели управления. Она является также датчиком комнатной температуры. Выносная конструкция панели управления позволяет установить ее в удобном месте (опционально возможен беспроводной вариант).

Артикул	Наименование	Описание	Мощность	Цена, руб.
CSB45424358-	NUVOLA3 COMFORT 240 i	Открытая камера	24,4 кВт	**228712,00**
CSB45724358-	NUVOLA3 COMFORT 240 Fi	Закрытая камера	24,4 кВт	**250056,00**
CSB45428358-	NUVOLA3 COMFORT 280 i	Открытая камера	28 кВт	**240580,00**
CSB45728358-	NUVOLA3 COMFORT 280 Fi	Закрытая камера	28 кВт	**257600,00**
CSB45732358-	NUVOLA3 COMFORT 320 Fi	Закрытая камера	32 кВт	**282900,00**

Настенные газовые конденсационные котлы

DUO-TEC COMPACT

Линейка котлов Duo-tec Compact обладает гибкой адаптивностью к особенностям работы: оборудование учитывает характеристики дымохода, состав и разновидность газа. Модели этой серии оснащаются функциональной горелкой, которая сначала смешивает газо-воздушную смесь. Котлы просто монтируются, удобны в процессе использования и работают на основе последних технологий в отрасли отопительного оборудования.

Артикул	Наименование	Описание	Мощность, кВт	Цена, руб.
A7722037	DUO-TEC COMPACT 1.24 GA	Одноконтурный	24	**137356,00**
A7722038	DUO-TEC COMPACT 24 GA	Двухконтурный	20 (ГВС 24)	**148304,00**
A7722039	DUO-TEC COMPACT 28 GA	Двухконтурный	24 (ГВС 28)	**149960,00**

NUVOLA DUO-TEC+

В котлы линейки NUVOLA Duo-tec+ встроен бойлер на 45 литров из нержавеющей стали. Это оборудование предназначено для тех, кому требуются большие объемы горячей воды. Модели этой серии адаптируются под условия работы и топлива, учитывают особенности разных дымоходов, а также тип топлива. Горелка нового поколения обладает свойством предварительно смешивать газ с воздухом в полном объеме.

Артикул	Наименование	Мощность, кВт	Цена, руб.
7219553--	NUVOLA DUO-TEC+ 16 GA	12 (ГВС 16)	**279220,00**
7219554--	NUVOLA DUO-TEC+ 24 GA	20 (ГВС 24)	**287776,00**
7219555--	NUVOLA DUO-TEC+ 33 GA	28 (ГВС 33)	**304704,00**

LUNA PLATINUM+

Котлы серии LUNA Platinum+ являются результатом внедрения самых передовых технологий. Принципы, которые были заложены при создании этого котла – полная интеграция с альтернативными системами отопления и ГВС (солнечные панели, тепловые насосы и т.д.) и «интеллект внутри», то есть способность котла адаптироваться под систему отопления, дымоход, состав газа и другие условия. Все модели оснащены современной горелкой с полным предварительным смешением газо-воздушной смеси и работают с коэффициентом модуляции мощности до 1:10. В котлах серии LUNA Platinum+ удивительным образом сочетаются новейшие технологии и простота в установке, запуске и эксплуатации. Этому способствует «умная» система управления котлом.

Артикул	Наименование	Описание	Мощность	Цена, руб.
7219688--	LUNA PLATINUM+ 1.12 GA	Одноконтурный	12 кВт	**178848,00**
7219689--	LUNA PLATINUM+ 1.18 GA	Одноконтурный	16,9 кВт	**188324,00**
7219690--	LUNA PLATINUM+ 1.24 GA	Одноконтурный	24 кВт	**193016,00**
7219691--	LUNA PLATINUM+ 1.32 GA	Одноконтурный	32 кВт	**208472,00**
7219692--	LUNA PLATINUM+ 24 GA	Двухконтурный	20 кВт (ГВС 24 кВт)	**206724,00**
7219693--	LUNA PLATINUM+ 33 GA	Двухконтурный	28 кВт (ГВС 33 кВт)	**215004,00**

Настенные газовые конденсационные котлы повышенной мощности

LUNA DUO-TEC MP

Модели котлов в линейке LUNA Duo-tec MP характеризуются работой с коэффициентом мощности 1 к 9. Оборудование этой серии может быть частью цепочки из шестнадцати котлов. В изготовлении этих моделей использованы новейшие разработки. Они легко монтируются и просто управляются во время использования. Встроенный высококачественный насос контролируется электроникой, в результате чего может адаптироваться под особенности системы отопления, экономить электричество и балансировать на уровне оптимальной температуры. Прогрессивная горелка разработана для полного предварительного смешения воздуха и газа.

Артикул	Наименование	Описание	Мощность	Цена, руб.
7106815--	LUNA DUO-TEC MP 1.35		33,8 кВт	**318136,00**
7104050--	LUNA DUO-TEC MP 1.50		45 кВт	**356040,00**
7104051--	LUNA DUO-TEC MP 1.60		55 кВт	**393760,00**
7104052--	LUNA DUO-TEC MP 1.70	Одноконтурный	65 кВт	**439852,00**
A7785873	LUNA DUO-TEC MP+ 1.99		92,4 кВт	**675004,00**

Напольные газовые традиционные котлы

SLIM

В линейке SLIM вы найдете широкий ассортимент моделей разной мощности в диапазоне 15-62 кВт. Оборудование отличается стильным оформлением корпуса, а также небольшими размерами, что очень удобно в малогабаритном жилье. Техника разработана со встроенной системой самостоятельной диагностики, обеспечивающей комфорт эксплуатации. Простоту обслуживания обеспечивает электронная модуляция пламени.

Артикул	Наименование	Описание	Мощность	Цена, руб.
WSB43123301-	SLIM 1.230i 4E	С насосом и расширительным	22,1 кВт	**225768,00**
WSB43130301-	SLIM 1.300i 5E	баком, открытая камера	29,7 кВт	**246928,00**
WSB43423301-	SLIM 2.230i 4E	С насосом и расширительным баком, со встроенным	22,1 кВт	**355672,00**

Артикул	Наименование	Описание	Мощность	Цена, руб.
WSB43430301-	SLIM 2.300i 5E	С бойлером 50 л, открытая камера	29,7 кВт	**373428,00**
WSB43730301-	SLIM 2.300Fi 5E	С насосом и расширительным баком, со встроенным бойлером 60 л, закрытая камера	29,7 кВт	**440956,00**
WSB43523301-	SLIM 1.230 Fi 4E	С насосом и расширитель-	22,1 кВт	**289340,00**
WSB43530301-	SLIM 1.300 Fi 5E	ным баком, закрытая камера	29,7 кВт	**311880,00**
WSB43523347-	SLIM 1.230 FiN 4E	Закрытая	22,1 кВт	**251160,00**
WSB43530347-	SLIM 1.300 FiN 5E	камера	29,7 кВт	**271032,00**
WSB43123347-	SLIM 1.230iN 4E	Открытая	22,1 кВт	**189152,00**
WSB43130347-	SLIM 1.300iN 5E	камера	29,7 кВт	**215188,00**
WSB43140347-	SLIM 1.400iN 6E	Открытая камера. Необхо-	40 кВт	**243984,00**
WSB43149347-	SLIM 1.490iN 7E	димо до заказать дымовой	48,7 кВт	**263304,00**
WSB43162347-	SLIM 1.620iN 9E	Колпак **KHW71406881-**	62,2 кВт	**325956,00**
KHW71406881-	Kit antirefouleur d.160	Дымовой колпак, диаметр 160 мм для Slim 1.400 iN, 1.490 iN		**11224,00**
KHW71406891-	Kit antirefouleur d.180	Дымовой колпак, диаметр 180 мм для Slim 1.620 iN		**17388,00**
KITSL40IN881	Набор SLIM 1.400iN с дымовым колпаком диаметром 160 мм	Дымовой колпак KHW71406881 - включён в набор		Не поставляется
KITSL49IN881	Набор SLIM 1.490iN с дымовым колпаком диаметром 160 мм	Дымовой колпак KHW71406881 - включён в набор		Не поставляется
KITSL62IN891	Набор SLIM 1.620iN с дымовым колпаком диаметром 180 мм	Дымовой колпак KHW71406891 - включён в набор.		Не поставляется

SLIM HPS

Серия SLIM HPS - это серия высокоэффективных газовых котлов с атмосферной горелкой. Секционнный теплообменник из высокопластинчатого чугуна с профильными ребрами имеет большую поверхность теплообмена и отличные аэродинамические свойства. Благодаря тепловой изоляции из стекловолокна, размещенной под кожухом, потери тепла минимальны.

Артикул	Наименование	Мощность	Цена, руб.
A7114600	SLIM HPS 1.80	Котёл газовый напольный, 78,7 кВт	**529460,00**
A7114601	SLIM HPS 1.99	Котёл газовый напольный, 98,6 кВт	**615296,00**
A7114602	SLIM HPS 1.110	Котёл газовый напольный, 107,9 кВт	**706008,00**

Напольные газовые конденсационные котлы

POWER HT

POWER HT —высокотехнологичные напольные котлы, сочетающие в себе передовые технологии, высокую производительность и компактные размеры (ширина всех моделей 45 см). Высокий КПД (110%) котла позволяет обеспечить энергосбережение до 35% в год (по сравнению с традиционными котлами). Возможность каскадной установки котлов позволяет получить большую мощность при небольших габаритах котельной.

Артикул	Наименование	Мощность	Цена, руб.
WHS43104560-	POWER HT 1.450	45 кВт	**438656,00**
WHS43106560-	POWER HT 1.650	65 кВт	**485024,00**
WHS43108560-	POWER HT 1.850	85 кВт	**556968,00**
WHS43110060-	POWER HT 1.1000	100 кВт	**602784,00**
WHS43112060-	POWER HT 1.1200	120 кВт	**793040,00**
WHS43115060-	POWER HT 1.1500	150 кВт	**953580,00**

BAXI

Напольные газовые традиционные энергонезависимые котлы

SLIM EF

Газовые энергонезависимые котлы серии SLIM EF оснащенны атмосферной горелкой и изготовленны на основе чугуна. Линейка отличается особенностью обеспечения безопасности: если пламя погаснет, автоматически сработает закрытие газового клапана. Поэтому электроснабжение не обязательно, оборудование может функционировать на основе циркуляции теплоносителя. В этой линейке можно выбрать модель мощностью 22-61 кВт. Ее отличает дизайн, состоящий из серого корпуса с панелью управления черного цвета.

Артикул	Наименование	Описание	Цена, руб.
A7116065	SLIM EF 1.22	Напольный газовый котёл, 22 кВт	**188784,00**
A7116066	SLIM EF 1.31	Напольный газовый котёл, 30,5 кВт	**203320,00**
A7116067	SLIM EF 1.39	Напольный газовый котёл без колпака, 39,1 кВт. Необходимо до заказать дымовой колпак – A7215464	**226044,00**
A7116068	SLIM EF 1.49	Напольный газовый котёл без колпака, 48,8 кВт. Необходимо до заказать дымовой колпак – A7215464	**251068,00**
A7116069	SLIM EF 1.61	Напольный газовый котёл без колпака, 60,7 кВт. Необходимо до заказать дымовой колпак – A7215465	**284280,00**
A7215464	ANTIREFOULEUR D.180 - 6036200-	Дымовой колпак для котлов SLIM EF, диаметром 180 мм	**18768,00**
A7215465	ANTIREFOULEUR D.200 - 6095200-	Дымовой колпак для котлов SLIM EF, диаметром 200 мм	**18768,00**
KITSL39EF464	Набор SLIM EF 1.39 с дымовым колпаком диаметром 180 мм	Дымовой колпак A7215464 включён в набор.	Не поставляется
KITSL49EF464	Набор SLIM EF 1.49 с дымовым колпаком диаметром 180 мм	Дымовой колпак A7215464 включён в набор.	Не поставляется
KITSL61EF465	Набор SLIM EF 1.61 с дымовым колпаком диаметром 200 мм	Дымовой колпак A7215465 включён в набор.	Не поставляется

Аксессуары

Артикул	Наименование	Описание	Цена, руб.
7104336--	BAXI 7 days program. timer wired	Датчик комнатной температуры с программированием климатических параметров для котлов Luna Duo-tec+, Nuvola Duo-tec+ и Duo-tec Compact	**9992,12**
7107202--	Cascade E8 controller commutation kit	Каскадный регулятор E8	**68039,52**
KHG71406161-	Mechanical timer	Механический программируемый таймер	**6023,24**
KHG71406211-	External sensor kit - 2000	Датчик уличной температуры	**2496,88**
KHG71406281-	Room thermostat kit	Комнатный механический термостат от SIEMENS	**4132,64**
KHG71407261-	QAA 73 programmable room stat	QAA 73 - Устройство дистанционного управления	**23899,76**

Продолжение >>>

Аксессуары, продолжение

Артикул	Наименование	Описание	Цена, руб.
KHG71408671-	Thermostat Magistime	Комнатный программируемый недельный термостат Magictime	**12362,96**
KHG71408691-	Thermostat mechanical TAM011MI	Комнатный механический термостат TAM011MI	**2392,00**
KHG71410641-	Control panel for LUNA-3 Comfort and NUVOLA-3 Comfort	Панель управления LUNA-3 Comfort и Nuvola-3 Comfort	**8067,48**
7106138--	WAG2 WALL MOUNT. CASE	Короб настенного монтажа контроллера E8 с клеммными колодками WAG2	**36473,40**
KHG71410141-	Коаксиальный отвод 90°, диам. 60/100 мм	Используется для начального участка, т.к. имеет муфту для присоединения к выходу котла.	**2628,44**
KHG71410181-	Коаксиальная труба с наконечником диам. 60/100 мм, длина 750 мм	В комплекте: - муфта и прокладка, - наконечник, защищающий от ветра, - декоративная накладка из нержавеющей стали на наружную часть стены.	**3317,52**
A7787434	Универсальный комплект с трехходовым клапаном для присоединения бойлера к одноконтурным настенным котлам	Позволяет присоединить одноконтурный котел к бойлеру. В комплект поставки входят: - Электрический трехходовой клапан с мотором. Подходит к котлам серии: AMPERA, ECO HOME, ECO-4s, ECOFOUR	**10518,36**

Контроллер BAXI CONNECT+

Артикул	Наименование	Цена, руб.
ML00005590	Специальный контроллер ZONT для удаленного управления инженерной системой с котлами BAXI и De Dietrich	**21530,00**

Возможности:

- GSM и Wi-Fi связь в одном приборе!
- Управление по цифровой шине котлом BAXI, De Dietrich
- Управление отоплением и ГВС
- 2 котла в управлении (основной + резервный)
- Погодозависимая автоматика
- Пошаговый «Мастер настроек»
- Подключение радиодатчиков ZONT 868 МГЦ
- Работа с погодным сервером
- Функции «Антилегионелла», «Антизамерзание», «Лето»
- Дистанционный контроль датчиков различного назначения
- Сохранение связи при отключении электроэнергии до 12 ч. (резервная батарея)
- Крепление на стену и DIN-рейку

BUDERUS

Цены на оборудование BUDERUS в евро – указаны без НДС.

Содержание BUDERUS

Котлы Buderus 12
Системы управления и автоматика 15
Система управления Logamatic 5000 18
Автоматизация систем отопления – ZONT 18
Баки-водонагреватели 19

Котлы Buderus

Настенные газовые котлы Logamax U072K

Артикул	Наименование	Типоразмер	Приготовление воды для ГВС	Цена, евро, без НДС
7736900359RU	U072-12 K	12	Встроено	**773,85**
7736900189RU	U072-18	18	Отсутствует	**768,97**
7736900187RU	U072-18 K	18	Встроено	**786,45**
7736900190RU	U072-24	24	Отсутствует	**784,72**
7736900188RU	U072-24 K	24	Встроено	**802,20**
7736900671RU	U072-35	35	Отсутствует	**1134,37**
7736900670RU	U072-35 K	35	Встроено	**1151,85**

Комплектующие для Logamax U072K

Артикул	Наименование	Цена, евро, без НДС
7716050000	Переходник в системе отвода дымовых газов для схемы дымоудаления B22 (60/100--->80)	**45,76**
7736995123	Дроссельная диафрагма для схемы дымоудаления B2	**13,73**
87376010760	Комплект перенастройки на природный газ для U072-18/24, U072-18/24K, WBN6000 -18/24C WBN6000 -18/24H	**30,77**
87376010800	Комплект перенастройки на сжиженный газ (B/P) для U072-18, U072-12, WBN6000 -18, WBN6000 -12	**30,77**
87376010810	Комплект перенастройки на сжиженный газ (B/P) для U072-24, U072-24K, WBN6000 -24C, WBN6000 -24H	**30,77**
7736900815	Комплект перенастройки на сжиженный газ (B/P) для U072-35, U072-35K, WBN6000 -35C, WBN6000 -35H	**30,77**
87376010770	Комплект перенастройки на давление газа 20 мбар для U072 и WBN6000	**30,77**

Настенные газовые котлы Logamax U052/U054

Артикул	Наименование	Типоразмер	Приготовление воды для ГВС	Цена, евро, без НДС
7747380128	U052	24	Отсутствует	**1398,60**
7747380129	U052	28	Отсутствует	**1468,53**
7747380126	U052 K	24	Встроено	**1433,57**
7747380127	U052 K	28	Встроено	**1503,50**

Котлы нужно комплектовать системой управления RC25/RC35

Комплектующие для Logamax U052/U054

Артикул	Наименование	Цена, евро, без НДС

Артикул	Наименование	Цена, евро, без НДС
39300500	Вертикальная монтажная рама для Logamax U052-U054	229,94
19928711	Комплект для перенастройки на сжиженный газ (B/P) U052-24, 24K	108,68
19928718	Комплект для перенастройки на сжиженный газ (B/P) U052-28, 28K	91,52
19928690	Комплект для перенастройки на сжиженный газ (B/P) U054-24, 24K	76,65
8735100809	Датчик температуры бака-в/н NTC RD 6,0 10K 3000	51,48
39300502	Штекер для датчика AS 1.6 и AS 1	9,15

Комплектующие для Logamax plus GB072/062

Артикул	Наименование	Цена, евро, без НДС
7738112577	Базовый комплект FC-Set80-C13x, DN80/125, горизонтальный, телескопический, концентрический, с адаптером (замена артикула №7747215367)	160,16

Газовые конденсационные котлы Logamax plus GB162

Артикул	Наименование	Типоразмер	Приготовление воды для ГВС	Цена евро, без НДС
7736700888	GB 162-70V2	70	Отсутствует	4603,98
7736700889	GB 162-85V2	85	Отсутствует	5058,09
7736700890	GB 162-100V2	100	Отсутствует	5674,68

В комплектацию входят монтажная планка, соединительный элемент котла и сифон.
Котлы поставляются без циркуляционного насоса и предохранительного клапана.
Конденсационный Котёл нужно укомплектовать системой управления.

Газовые конденсационные котлы Logamax plus GB172i

Артикул	Наименование	Цвет	Типоразмер	Приготовление воды для ГВС	Цена евро, без НДС
7736901150	GB172-20i K	Чёрный	20	Да	2034,90
7736901151	GB172-20i KW	Белый	20	Да	2034,90
7736901148	GB172-24i	Чёрный	24	Отсутствует	2063,88
7736901149	GB172-24i W	Белый	24	Отсутствует	2063,88
7736900840	GB 172-30iK	Чёрный	30	Да	2271,78
7736900902	GB 172-30i KW	Белый	30	Да	2271,78
7736900842	GB 172-35i	Чёрный	35	Отсутствует	2701,44
7736900903	GB 172-35i W	Белый	35	Отсутствует	2701,44
7736900843	GB 172-42i	Чёрный	42	Отсутствует	2950,92
7736900904	GB 172-42i W	Белый	42	Отсутствует	2950,92

Напольные чугунные котлы Logano G125 WS

с баком LT

Артикул	Наименование	Типоразмер	Цена евро, без НДС
7747311210	Logano G125 WS	25	2562,30
7747311211	Logano G125 WS	32	2793,70
7747311212	Logano G125 WS	40	3260,40

Систему управления серии Logamatic 2000 или 4000 нужно заказать отдельно.

Напольные чугунные котлы Logano G215 WS

с баком LT

Артикул	Наименование	Типоразмер	Поставка котла	Цена евро, без НДС
30008373	Logano G215 WS	52	в собранном виде	4349,80
30008374	Logano G215 WS	64	в собранном виде	4862,00
30008375	Logano G215 WS	78	в собранном виде	5376,80
30008376	Logano G215 WS	95	в собранном виде	6145,10

Систему управления серии Logamatic 2000 или 4000 нужно заказать отдельно.

Напольные чугунные котлы Logano GE315

Наименование	Типоразмер	Котёл отдельными секциями		Котёл в собранном виде	
		Артикул	Цена евро, без НДС	Артикул	Цена евро, без НДС
Logano GE315	105	**30003643**	**9516,00**	**30003638**	**9516,00**
Logano GE315	140	**30003644**	**11690,90**	**30003639**	**11690,90**
Logano GE315	170	**30003645**	**13588,90**	**30003640**	**13588,90**
Logano GE315	200	**30003646**	**15223,00**	**30003641**	**15223,00**
Logano GE315	230	**30003647**	**17127,50**		

Систему управления нужно заказать отдельно.

Напольные газовые чугунные котлы Logano G124 WS (RU TOP)

Артикул	Наименование	Типоразмер	Система управления	Цена евро, без НДС
8732204647	Logano G124 WS(RU TOP)	20	Отсутствует	**2704,59**
8732204648	Logano G124 WS(RU TOP)	24	Отсутствует	**2673,03**
8732204649	Logano G124 WS(RU TOP)	28	Отсутствует	**4027,87**

Котёл сКотёл следует укомплектовать системой управления.
Настройка: заводская установка на природный газ H, переналадку на сжиженный газ P / B / P осуществляет заказчик, используя детали для перенастройки.

Напольные газовые чугунные котлы Logano G234 WS (RU TOP)

Артикул	Наименование	Типоразмер	Система управления	Цена евро, без НДС
8732204652	Logano G234 WS(RU TOP)	44	Отсутствует	**4875,87**

Артикул	Наименование	Типоразмер	Система управления	Цена РУБ. с НДС
8732204653	Logano G234 WS(RU TOP)	50	Отсутствует	**459174,00**
8732204654	Logano G234 WS(RU TOP)	55	Отсутствует	**503670,00**

Котёл следует укомплектовать системой управления.
Настройка: заводская установка на природный газ H, переналадку на сжиженный газ P / B / P осуществляет заказчик, используя детали для перенастройки.

Напольные газовые чугунные котлы Logano G234 (RU TOP)

Артикул	Наименование	Типоразмер	Система управления	Цена РУБ. с НДС
8732204655	Logano G234(RU TOP)	60	отсутствует	**521839,20**

Котёл следует укомплектовать системой управления.
Настройка: заводская установка на природный газ E, переналадку на сжиженный газ P осуществляет заказчик, используя детали для перенастройки.

Напольные газовые чугунные котлы Logano G334 WS с AW50.2 Kombi

Артикул	Наименование	Типоразмер	Поставка котла	Цена РУБ. с НДС
7738503648		94 кВт	В собранном	**907718,40**

Артикул	Наименование	Типоразмер	Поставка котла	Цена евро, без НДС
7738503649		115 кВт	виде	**11054,40**
7738503653	Logano G334 WS Котельная установка с двумя котлами	230 кВт	виде	**25119,60**

Котёл следует укомплектовать системой управления. Настройка: заводская установка на природный газ H.

Системы управления и автоматика

Комнатный регулятор/пульт дистанционного управления RC100/RC200/RC300

Артикул	Наименование	Цена евро, без НДС
7738111011	Пульт управления RC100 (EMS&OT)	**108,68**
7738110073	Пульт управления RC200	**200,00**
7738111127	Пульт управления RC310 чёрный	**367,22**
7738111128	Пульт управления RC310 белый	**367,22**

Модули EMS Plus

Артикул	Наименование	Цена евро, без НДС
7738110139	Модуль MM100-C	**276,92**
7738110123	Модуль MS100	**331,76**
7738110125	Модуль MS200	**481,62**

Комплектующие для RC

Артикул	Наименование	Цена евро, без НДС
5993226	Отдельный датчик комнатной температуры	**51,48**
5991374	Датчик наружной температуры FA	**23,08**

Комплектующие

Артикул	Наименование	Цена евро, без НДС
07063602	Счётчик отработанных часов ZB	**40,04**

Модули и комплектующие Logamatic 4211

Артикул	Наименование	Характеристика	Цена евро, без НДС
7735502288	Комплект датчика температуры бака-в/н NTC RD 6,0 10K 3000	Замена для артикула – 05991384 (Комплект с датчиком температуры горячей воды и соединительным штекером)	**69,23**
7747026231	Кабель горелки	Для 2-ступенчатой или модулированной горелки	**44,62**
05720812	Комплект для монтажа в помещении	С настенным кронштейном для MEC 2; С дисплеем котла	**215,07**
30002256	Дистанционное управление BFU	Отдельное регулирование отопительных контуров из комнаты; С датчиком комнатной температуры	**144,14**
05993226	Отдельный датчик комнатной температуры	Для дистанционного управления BFU	**51,48**
05991376	Комплект датчиков FV/FZ	Датчик температуры подающей линии для отопительного контура со смесителем или дополнительного датчика температуры для функций котлового контура; С соединительным штекером, комплектующими и др.	**61,54**
05991520	Комплект датчиков FSS	Для FM443; Состоит из: 1 основного датчика для 2-го потребителя в соединении с 3-ходовым переключающим клапаном VS-SU; С соединительным штекером и комплектующими	**56,06**
05991368	Датчик температуры дымовых газов FG	Для цифровой индикации температуры дымовых газов; В гильзе из нержавеющей стали	**201,34**
05446142	Гильза для датчика	Для круглого датчика Logamatic FV/FZ; R 1/2"; Длина 100 мм	**21,74**

Система управления Logamatic 4212

Артикул	Наименование	Цена евро, без НДС
30004386	Logamatic 4212	**697,84**

Основные функции:
- Работа с постоянной температурой котловой воды;
- или 2-ступенчатая горелка.

Дополнительный модуль ZM 426: Дополнительный STB.
Дополнительный модуль ZM 427: Рабочий модуль котла для обеспечения условий эксплуатации низкотемпературного отопительного котла с условиями для температуры обратной линии и Ecostream-котла.

Модули и комплектующие Logamatic 4212

Артикул	Наименование	Характеристика	Цена евро, без НДС
05991376	Комплект датчиков FV/FZ [2]	Датчик температуры подающей линии для отопительного контура со смесителем или дополнительный датчик температуры для функций котлового контура; С соединительным штекером, комплектующими и др.	**61,54**
7063602	Счётчик отработанных часов ZB		**40,04**
05446142	Гильза для датчика	Для круглого датчика; R 1/2"; Длина 100 мм	**21,74**

1 - Датчик температуры заказывать отдельно.
2 - FV/FZ требуется при установке дополнительного модуля ZM427 для регулирования температуры воды в обратной линии.

Модули и комплектующие Logamatic 4321/4322

Артикул	Наименование	Характеристика	Цена РУБ. с НДС
7747310216	Функциональный модуль FM458	Стратегический модуль для Котельной установки с несколькими котлами; С 1 датчиком температуры подающей линии; Возможно максимум 2 модуля на Котельную установку с несколькими котлами; Не подходит для Logamatic 4322	**72553,20**

Артикул	Наименование	Характеристика	Цена евро, без НДС
05720812	Комплект для монтажа в помещении	С кронштейном для MEC2; С дисплеем котла	**215,07**
30002256	Дистанционное управление BFU	Управление отопительным контуром из комнаты; С датчиком комнатной температуры	**144,14**
05993226	Отдельный датчик комнатной температуры	Для дистанционного управления BFU или BFU/F	**51,48**
05991376	Комплект датчиков FV/FZ	Состоит из датчика температуры подающей линии (круглый датчик) для отопительных контуров со смесителем или дополнительного датчика температуры для функций котлового контура; С соединительным штекером, комплектующими и др.	**61,54**
05991520	Комплект датчиков FSS	Для FM443; Состоит из: 1 основного датчика для 2-го потребителя в соединении с 3-ходовым переключающим клапаном VS-SU; С соединительным штекером и комплектующими	**56,06**
05991368	Датчик температуры дымовых газов FG	Для цифровой индикации температуры дымовых газов; В гильзе из нержавеющей стали	**201,34**
05446142	Гильза для датчика	R 1/2"; Длина 100 мм; Для круглого датчика Logamatic FV/FZ	**21,74**
05991374	Датчик наружной температуры FA	Включён в комплект поставки Logamatic 4321	**23,08**

Модули и комплектующие Logamatic 4323

Артикул	Наименование	Характеристика	Цена евро, без НДС

Артикул	Наименование	Характеристика	Цена евро, без НДС
05720812	Комплект для монтажа в помещении	С кронштейном для MEC2; С дисплеем котла.	**215,07**
30002256	Дистанционное управление BFU	Управление отопительным контуром из комнаты; С датчиком комнатной температуры.	**144,14**
05993226	Отдельный датчик комнатной температуры	Для дистанционного управления BFU или BFU/F.	**51,48**
05991376	Комплект датчиков FV/FZ	Датчик температуры подающей линии для отопительного контура со смесителем или дополнительный датчик температуры для функций котлового контура; С соединительным штекером, комплектующими и др.	**61,54**
05446142	Гильза для датчика	R 1/2”; Длина 100 мм; Для круглого датчика Logamatic FV/FZ.	**21,74**
Артикул	**Наименование**	**Характеристика**	**Цена РУБ. с НДС**
7747310216	Стратегический модуль FM458	Соединение в отопительной системе до 4 отопительных котлов.	**72553,20**

Система управления Logamatic MC110

Артикул	Наименование	Цена евро, без НДС
7736602700	Система управления Logamatic MC110	**515,94**

Работает по собственному протоколу EMS PLUS

Система управления Logamatic MC110 Retrofit Kit

Артикул	Наименование	Цена евро, без НДС
7736603303	Система управления Logamatic MC110 Retrofit Kit	**1109,68**

Предназначена для обновления функционала котлов Logano G124WS, G234WS, G234X, G125WS SE, G125WS, G215WS в комбинации с 1-ступенчатой горелкой.
Комплект поставки:

- Система управления Logamatic MC110
- Регулятор RC310 black
- Модуль BRM10
- Кабель горелки
- Кабель питания (включён в модуль BRM10)
- Кабель SAFe BUS (включён в модуль BRM10)
- Датчик температуры котла
- Адаптер для монтажа MC110 на котёл

Комплектующие Logamatic MC110

Артикул	Наименование	Цена евро, без НДС
7738111127	Пульт управления RC310 черный	**367,22**
7738111128	Пульт управления RC310 белый	**367,22**
7738112426	Пульт управления BC30 E	**184,62**

Система управления Logamatic 5000

Система управления Logamatic R5311

Артикул	Наименование	Цена евро, без НДС
7736602036	Система управления Logamatic R5311	**2000,00**

Системы управления котлами Buderus Logamatic 5311 используется в качестве контроллера для котельных установок с функцией управления горелкой.

Logamatic R5311 –ведущий контроллер для котлов с наддувной горелкой.

В базовой конфигурации включает:

- центральный модуль ZM5311 / ZM5313, силовой модуль NM582 с выключателем;
- блок управления / модуль контроллера BCT531 с сенсорным управлением;
- Штекеры с кодовым и цветовым обозначением, расположенные на соответствующем модуле.

Система управления Logamatic R5313

Артикул	Наименование	Цена евро, без НДС
7736602047	Система управления Logamatic R5313	**1846,15**

Системы управления котлами Buderus Logamatic 5313 используется в качестве контроллера для котельных установок с функцией управления горелкой.

Logamatic R5313 –ведущий контроллер для котлов с автоматом горения SAFe.

В базовой конфигурации включает:

- центральный модуль ZM5311 / ZM5313, силовой модуль NM582 с выключателем;
- блок управления / модуль контроллера BCT531 с сенсорным управлением;
- Штекеры с кодовым и цветовым обозначением, расположенные на соответствующем модуле.

Модули и комплектующие Logamatic 5000

Артикул	Наименование	Характеристика	Цена евро, без НДС
7736602069	Модуль FM-AM	Для использования в контроллерах Logamatic 5000 с подключением одного альтернативного теплогенератора к отопительной установке	**461,54**
8718598828	Модуль FM-MM	Управление отопительной установкой с двумя отопительными контурами с/без исполнительного механизма	**384,62**
8718598831	Модуль FM-MW	Управление отопительным контуром и контуром ГВС Подключение к отопительной установке одного нагревательного контура и одной функции горячей воды	**384,62**
8718598835	Модуль FM-SI	Подключение внешних предохранительных устройств	**400,40**
7736602088	Модуль FM-CM	Каскадный модуль	**769,23**

Автоматизация систем отопления – ZONT

Артикул	Наименование	Цена РУБ., без НДС
ML00005878	Контроллер ZONT BT.2+	**16227,00**

ZONT BT.2+ представляет собой новое исполнение термостата ZONT BT-2 для котлов Bosch и Buderus со встроенным Wi-Fi-модулем и GSM-модемом!

Контроллер ZONT BT.2+ создан специально для управления системой отопления, в которой используется отопительный котел/котлы Bosch и Buderus.

Как контроллер управляет котлами

Прибор способен управлять 2 котлами по алгоритму «основной + резервный». При этом основной котел подключается через встроенную в устройство цифровую шину. Такое управление котлом позволяет управлять модуляцией горелки и, следовательно, существенно снижать энергопотребление. Котел греет только тогда, когда нужно и ровно на столько, сколько требуется системе отопления.

Резервный котел в системе отопления подключается только релейным способом. Тип используемой энергии, бренд производителя не имеют значения.

Использование погодозависимого алгоритма позволяет автоматизировать управление теплом с учетом изменения уличной температуры. Температурные данные могут быть получены как от уличного датчика, так и с погодного сервера. Применение такого алгоритма позволяет плавно изменять температуру теплоносителя в зависимости от погоды за окном.

Баки-водонагреватели

Баки-водонагреватели Logalux S120/5

Артикул	Наименование	Исполнение	Объем бака, лит.	Цена евро, без НДС
8718542406	S120/5	Напольный	120	**1037,40**

Характеристики бака:

- Высота, мм: 980;
- Вес, кг: 72.
- Ширина/ глубина, мм: 550;

Баки-водонагреватели Logalux SU160/5-SU400/5

Артикул	Наименование	Цвет	Объем бака, л	Размеры, диаметр × высота, мм	Цена евро, без НДС
8718542280	SU160/5	Синий	160	550×1300	**1309,10**
8718543077	SU200/5E	Синий	200	550×1530	**1397,50**
8718541326	SU300/5	Синий	300	670×1495	**1799,20**
8718541335	SU400/5	Синий	400	670×1835	**2635,10**
8718543058	SU160/5 W	Белый	160	550×1300	**1309,10**
8718543078	SU200/5EW	Белый	200	550×1530	**1397,50**
8718541331	SU300/5 W	Белый	300	670×1495	**1799,20**
8718541338	SU400/5W	Белый	400	670×1835	**2635,10**

Баки-водонагреватели Logalux SU500-SU1000

Артикул	Наименование	Цвет	Теплоизоляция, мм	Объем бака, л	Цена евро, без НДС
7736502250	SU500.5-C	Синий	Жёсткий пенополиуретан 60мм+обшивка 5мм	500	**2958,80**
7736502262	SU750.5-C	Синий	Жёсткий пенополиуретан 70мм+обшивка 5мм	750	**4863,30**
7736502270	SU1000.5-C	Синий	Жёсткий пенополиуретан 70мм+обшивка 5мм	1000	**6579,30**
7736502263	SU750.5W-C	Белый	Жёсткий пенополиуретан 70мм+обшивка 5мм	750	**4863,30**
7736502271	SU1000.5W-C	Белый	Жёсткий пенополиуретан 70мм+обшивка 5мм	1000	**6579,30**

De Dietrich

DE DIETRICH

Настенные газовые котлы

ZENA MS

Описание:

- Непрерывная электронная модуляция пламени
- Минимальное давление газа 5 мбар
- Плавное электронное зажигание
- Датчик протока горячей воды
- Первичный медный теплообменник
- Теплообменник ГВС из нерж. стали (MS 24 MI, MS 24 MI FF)
- Циркуляционный насос с автоматическим воздухоотводчиком
- Защита от "замерзания"
- Защита от блокировки насоса
- Автоматический байпас
- Встроенная погодозависимая автоматика
- Жидкокристаллический информационный дисплей
- Самодиагностика
- Возможность вывода сигнала о блокировке котла на пульт диспетчера

ZENA MS, цены:

Артикул	Модель	Цена, евро
CZB46524352-	MS 24 FF	1260,00
CZB46124352-	MS 24	1170,00
CZB46624352-	MS 24 MI FF	1290,00
CZB46224352-	MS 24 MI	1210,00

ZENA MS, характеристики:

Технические данные	Отопление		Отопление и ГВС (теплообменник)	
	MS 24 FF	MS 24	MS 24 MI FF	MS 24 MI
Артикул	CZB46524352-	CZB46124352-	CZB46624352-	CZB46224352-
Макс./мин. полезная тепловая мощность, кВт	24/9,3			
Макс. эффективность (КПД), %	92,9	91,2	92,9	91,2
Мин. темп. подающей линии, °C	30			
Макс. рабочая температура, °C	85			
Защитный термостат, °C	105			
Макс. рабочее давление, бар	3			
Расширительный бак, л	6			
Камера сгорания	закрытая	открытая	закрытая	открытая
Температура контура ГВС (min/max), °C	--	--	35/60	
Количество горячей воды (ΔT=30°C), л/мин	--	--	12,0	
Диаметр дымохода, мм	60/100	125	60/100	125
Тип газа	природный газ / пропан			
Габаритные размеры (В/Ш/Г), мм	730/400/299			
Вес, кг	32	28	33	29

* FF – модель с коаксиальным дымоходом (поставляется отдельно)

ZENA PLUS MSL

Описание:

- Непрерывная электронная модуляция пламени;
- Минимальное давление газа 5 мбар;
- Плавное электронное зажигание;
- Датчик протока горячей воды;
- Первичный медный теплообменник;
- Теплообменник ГВС и горелка из нержавеющей стали;
- Циркуляционный насос с автоматическим воздухоотводчиком;
- Защита от " замерзания";
- Защита от блокировки насоса;
- Автоматический байпас;
- Встроенная погодозависимая автоматика;
- Жидкокристаллический информационный дисплей;
- Самодиагностика;
- Возможность вывода сигнала о блокировке котла на пульт диспетчера.

ZENA PLUS MSL, цены:

Артикул	Модель	Цена, евро
7116254--	MSL 24 MI	**1580,00**
7116249--	MSL 24 MI FF	**1760,00**
7116250--	MSL 28 MI FF	**1900,00**
7116251--	MSL 31 MI FF	**1950,00**
7116252--	MSL 24 FF	**1550,00**
7116253--	MSL 31 FF	**1650,00**

ZENA PLUS MSL, характеристики:

Технические данные	Отопление и горячая вода			Отопление		
	MSL 24 MI	**MSL 24 MI FF**	**MSL 28 MI FF**	**MSL 31 MI FF**	**MSL 24 FF**	**MSL 31 FF**
Артикул	**7116254--**	**7116249--**	**7116250--**	**7116251--**	**7116252--**	**7116253--**
Макс./мин. полезная тепловая мощность, кВт	25/9,3	25/9,3	28,1/10,4	31/10,4	25/9,3	31/10,4
Макс. эффективность (КПД), %	91,2	92,9	93,1	93,1	92,9	93,1
Мин. темп. подающей линии, °C	30					
Макс. рабочая температура, °C	85					
Защитный термостат, °C	105					
Макс. рабочее давление, бар	3					
Расширительный бак, л	8	8	10	10	8	10
Камера сгорания	открытая	закрытая	закрытая	закрытая	закрытая	закрытая
Температура контура ГВС (min/max), °C	35/60		--		--	
Количество горячей воды (ΔT=30°C), л/мин	10,7	11,5	12,5	13,7	--	--
Диаметр дымохода, мм	120	60/100	60/100	60/100	60/100	60/100
Тип газа	природный газ / пропан					
Габаритные размеры (В/Ш/Г), мм	763/450/345					
Вес, кг	33	38	40	40	38	38

* FF – модель с коаксиальным дымоходом (поставляется отдельно)

Настенные газовые конденсационные котлы

NANEO S PMC-S

- Очень компактные и лёгкие: 368 x 674 x 364 мм, 25 или 29 кг
- Для работы на природном газе или пропане (не требуется никакого дополнительного оборудования для переоборудования на пропан)
- Высокоэффективный, компактный литой теплообменник из сплава алюминия с кремнием со специальным покрытием топки
- Модуль газ-воздух содержит модулирующую газовую горелку с диапазоном модуляции от 24% до 100%, газовый клапан, обратный клапан для работы с коллективным дымоходом под избыточным давлением, электронную плату, трубу Вентури, вентилятор с шумоглушителем для подачи воздуха на горение, трубку подачи газа
- Гидравлический модуль с энергоэффективным модулирующим насосом класса A, переключающим клапаном отопление/ГВС, пластинчатым теплообменником с большой площадью теплообмена для нагрева горячей санитарно-технической воды, предохранительным клапаном на 3 бар, ограничителем расхода, датчиком расхода, автоматическим воздухоотводчиком.
- Съёмная панель управления, которую можно установить под котлом или повесить на стене, имеет ЖК дисплей, клавиши для регулировки температуры для отопления и для ГВС, а также клавиши для сброса и подтверждения

NANEO S PMC-S, цены:

Артикул	Модель	Цена, евро
7716355	PMC-S 24	**1840,00**
7716640	PMC-S 34	**2210,00**
7716356	PMC-S 24/28 MI	**1890,00**
7716357	PMC-S 30/35 MI	**2190,00**
7716358	PMC-S 34/39 MI	**2340,00**

NANEO S PMC-S, характеристики:

Технические данные		Отопление		Отопление и горячая вода		
		PMC-S 24	PMC-S 34	PMC-S 24/28 MI	PMC-S 30/35 MI	PMC-S 34/39 MI
Артикул		**7716355**	**7716640**	**7716356**	**7716357**	**7716358**
Номинальная полезная мощность Pn при 50°C/30°C (режим отопления), кВт		6,1-24,8	8,5-35,7	6,1-24,8	8,5-31,0	8,5-35,7
Номинальная полезная мощность при 80°C/60°C (ГВС), кВт		5,5-23,4	7,7-34,7	27,5	33,9	37,8
КПД для низшей теплоты сгорания при нагрузке … % Pn и средней температуре …°C"	100% Pn, средняя темп. 70°C	99,1	99,3	99,1	99,3	99,3
	100% Pn, темп. обратной линии 30°C	103,3	102,4	103,3	103,3	102,4
	30% Pn, темп. обратной линии 30°C	110,5	110,4	110,5	110,4	110,4
Номинальный расход воды для Pn и ΔT=20 K, м3/ч		103,0	103,0	1,03	1,25	1,50
Полезная мощность при 80°C /60°C (режим отопления), мин.-макс. кВт		5,5-23,4	7,7-34,7	5,5-23,8	7,7-29,8	7,7-34,7
Располагаемая высота напора для контура отопления, мбар		212	144	203	267	144
Водо- вместимость, л		1,4	1,5	1,6	1,7	1,7
Расширительный бак, л		8				
Диаметр дымохода, мм		60/100				
Тип газа		природный газ / пропан				
Габаритные размеры (В/Ш/Г), мм		674/368/364				
Вес (без воды), кг		25	38	26	29	29

Дополнительное оборудование:

Артикул	Наименование	Цена, евро
7785884	Монтажная рама с автомат. подпиткой для двухконтур. котла (старый арт.: 7723559)	**297,33**
7785885	Монтажная рама с автомат. подпиткой для одноконтур. котла (старый арт.: 7723849)	**338,56**
7683755	Крышка для трубопроводов	**31,19**

EVODENS AMC 15/25/35

Описание:
Модели AMC 15, AMC 25 и AMC 35 - новое поколение настенных конденсационных газовых котлов Evodens, обеспечат вам исключительную производительность (до 109 %), постоянную температуру в помещениях и позволят экономить топливо благодаря сочетанию технологии конденсации с модулирующей горелкой и точным электронным управлением Diematic Evolution.

В моделях Evodens AMC 15/25/35 были использованы инновационные решения:

- моноблочный теплообменник из сплава алюминия с кремнием со специальным покрытием с высоким коэффициентом теплопроводности и антикоррозионными свойствами
- новая интегрированная интеллектуальная система регулирования Diematic Evolution: интуитивная система управления снабжена цветным ЖК дисплеем с очень удобной эргономикой программирования. Новое регулирование предусматривает возможность подключения до трёх смесительных контуров и управление до 8-ми котлов в каскаде.
- система автоматического заполнения и подпитки повышает надёжность работы котла.

Благодаря своим компактным размерам, эстетичному дизайну, и своей тихой работе, котёл Evodens AMC впишется в любой интерьер.

EVODENS AMC 15/25/35, цены:

Артикул	Старый артикул	Модель	Цена, евро
7792969	7670367	AMC 15	**3270,00**
7792970	7670368	AMC 25	**3480,00**
7792971	7670369	AMC 35	**4350,00**

EVODENS AMC 15/25/35, характеристики:

Технические данные			**Отопление**		
			AMC 15	**AMC 25**	**AMC 35**
Артикул			**7670367**	**7670368**	**7670369**
Номинальная полезная мощность (Pn) при 50°C /30°C (режим отопления)		кВт	3,0-15,8	5,6-25,5	7,9-35,6
КПД для низшей теплоты сгорания при нагрузке ...% Pn и средней температуры ...°C	100% Pn, средняя температура 70°C	%	99,3	99,2	99,1
	30% Pn, темп. обратной линии 30°C	%	110,2	110,1	110,6
Номинальный расход воды для Pn и ΔT=20 K		м3/ч	0,64	1,07	1,48
Полезная мощность при 80°C /60°C мин/макс		кВт	3,0-14,9	5,0-24,8	7,0-34,5
Высота напора насоса (отопление)		мбар	585	355	231
Водовместимость		л	1,7	1,7	2,3
Расход газа (15°C, 1013 мбар)	природный газ	м3/ч	1,59	2,65	3,71
	пропан	кг/ч	1,20	2,00	2,82
Массовый расход продуктов сгорания, макс.		кг/ч	25,2	42,1	57,3
Количество горячей воды (ΔT=30°C)		л/мин	--		
Номинальная мощность Pn при 80°C/60°C (режим ГВС)		кВт	--		
Диаметр дымохода		мм	60/100		
Габаритные размеры (В/Ш/Г)		мм	690/450/450		
Вес нетто (без воды)		кг	38	38	33

EVODENS AMC 25/28, 25/39 BIC

Описание:

Котлы нового поколения Evodens AMC 25/28 BIC и AMC 25/39 предназначены для отопления и горячего водоснабжения со встроенным водонагревателем. Три теплоизолированных, последовательно соединённых бака из нержавеющей стали послойного нагрева подсоединены к пластинчатому теплообменнику и загрузочному насосу и обеспечивают высокую производительность по горячей воде с удельным расходом 19,9 и 24 л/мин.

Общая ёмкость баков, встроенных под обшивку котла составляет 40,5 литров, при этом котёл имеет компактные размеры.

В котле используется новая интегрированная интеллектуальная система регулирования Diematic Evolution: интуитивная система управления снабжена цветным ЖК дисплеем с очень удобной эргономикой программирования. Новое регулирование предусматривает возможность подключения до трёх смесительных контуров и управление до 8-ми котлов в каскаде.

Система автоматического заполнения и подпитки обеспечивает безопасность работы котла.

EVODENS AMC 25/28, 25/39 BIC, цены:

Артикул	Старый артикул	Модель	Цена, евро
7792972	7670370	AMC 25/28 MI	**4180,00**
7792973	7670371	AMC 25/28 BIC	**5299,46**
7792974	7670372	AMC 25/39 BIC	**5535,91**

EVODENS AMC 25/28, 25/39 BIC, характеристики:

Технические данные			Отопление и ГВС		
			AMC 25/28 MI	AMC 25/28 BIC	AMC 25/39 BIC
Артикул			**7670370**	**7670371**	**7670372**
Номинальная полезная мощность (Pn) при 50°C /30°C (режим отопления)		кВт	5,6-25,5	5,6-25,5	7,9-25,6
КПД для низшей теплоты сгорания при нагрузке ...% Pn и средней температуры ...°C	100% Pn, средняя температура 70°C	%	99,2	99,2	97,5
	30% Pn, темп. обратной линии 30°C	%	110,1	110,1	107,9
Номинальный расход воды для Pn и ΔT=20 K		м³/ч	1,07	1,07	1,48
Полезная мощность при 80°C /60°C мин/макс		кВт	5,0-24,8	5,0-24,8	7,0-24,8
Высота напора насоса (отопление)		мбар	355	355	231
Водовместимость		л	1,7	1,8	2,4
Расход газа (15°C, 1013 мбар)	природный газ	м³/ч	2,96	3,10	4,11
	пропан	кг/ч	2,25	2,35	3,12
Массовый расход продуктов сгорания, макс.		кг/ч	47,1	49,3	64
Количество горячей воды (ΔT=30°C)		л/мин	14	20,0	24,0
Номинальная мощность Pn при 80°C/60°C (режим ГВС)		кВт	27,8	5,0-29,1	7,0-38,5
Диаметр дымохода		мм	60/100		
Габаритные размеры (В/Ш/Г)		мм	900/600/498		
Вес нетто (без воды)		кг	40	65	60

Evodens PRO AMC

Настенные конденсационные котлы для отопления для работы на природном газе или пропане (без переоборудования, кроме AMC 90).

- Среднегодовой КПД эксплуатации до 110%.
- Давление подачи газа: 13/20 мбар.
- Уменьшенные размеры и вес, эстетичный внешний вид.
- Возможность подключения к коаксиальному дымоходу или к дымовой трубе.
- Модулирующая горелка полного предварительного смешения из нержавеющей стали с поверхностью из сплетённых металлических волокон. Диапазон модуляции — от 18 до 100% мощности.
- Вентилятор с шумоглушителем для забора воздуха на горение.
- Поставляется с автоматическим воздухоотводчиком и сифоном для отвода конденсата.
- 2 панели управления на выбор:
  - Diematic Evolution — погодозависимая автоматика, способная управлять каскадными установками (от 2 до 8 котлов).
  - IniControl 2-автоматика для ведомых котлов каскадной установки.
- Низкие выбросы загрязняющих веществ.
- Теплообменник из сплава алюминия с кремнием.

Evodens PRO AMC, цены:

Артикул с панелью Diematic Evolution	Модель	Цена, евро		Артикул с панелью iniControl 2	Модель	Цена, евро
7699475	MCA 45	**4795,00**		**7684462**	MCA 45	**4250,00**
7699476	MCA 65	**5480,00**		**7684586**	MCA 65	**4890,00**
7699477	MCA 90	**7160,00**		**7684587**	MCA 90	**6453,00**
7699478	MCA 115	**7770,00**		**7684588**	MCA 115	**7022,00**

Evodens PRO AMC, характеристики:

Технические данные			MCA 45	MCA 65	MCA 90	MCA 115
Артикул с панелью Diematic Evolution			**7699475**	**7699476**	**7699477**	**7699478**
Артикул с панелью iniControl 2			**7684462**	**7684586**	**7684587**	**7684588**
Номинальная полезная мощность (Pn) при 50°C /30°C (режим отопления)		кВт	42,4	65,0	89,5	109,7
КПД для низшей теплоты сгорания при нагрузке ...% Pn и средней темп. ...°C	100% Pn, средняя температура 70°C	%	99,1	99,2	97,9	97,1
	100% Pn, темп. обратной линии 30°C	%	102,9	104,6	104,1	102,5
	30% Pn, темп. обратной линии 30°C	%	110,6	110,4	108,1	108,0
Номинальный расход воды для Pn и ΔT=20 K		$м^3/ч$	1,72	2,62	3,62	4,47
Полезная мощность при 80°C/60°C мин/макс		кВт	8,0-40,8	12,0-61,5	14,1-84,2	18,9-103,9
Водовместимость		лит.	4,3	6,4	9,4	9,4
Расход газа (15°C, 1013 мбар)	природный газ	$м^3/ч$	4,4	6,6	9,1	11,7
	пропан	кг/ч	3,4	5,0	7,0	9,1
Массовый расход продуктов сгорания, макс.		кг/ч	69	104	138	178
Диаметр дымохода		мм	80/125		100/150	
Габаритные размеры (В/Ш/Г)		мм	750/500/500			
Вес нетто (без воды)		кг	53	60	67	68

Дополнительное оборудование

Артикул	Наименование	Цена, евро
88017842	Модуль приоритета HRHH ГВС ПН1 MB2	**196,47**

Термостаты комнатной температуры

Артикул	Наименование	Цена, евро
7768817	Термостат комнатной температуры программируемый (проводной) (старый артикул 88017855)	**207,90**
88017859	Термостат комнатной температуры непрограммируемый	**31,68**
7768818	Термостат комнатной температуры программируемый (беспроводной) (старый артикул 88017018)	**376,30**

IMMERGAS

Настенные газовые традиционные котлы

STAR

- Закрытая камера сгорания;
- Битермический медный теплообменник;
- Насос Grundfos с ручным механическим переключением скорости вращения;
- Контроль образования накипи в теплообменнике;
- Жидкокристаллический дисплей;
- Наличие информационного меню, позволяющего визуализировать данные по основным рабочим параметрам котла.

Артикул	Наименование	Цена, евро
3.027048	EOLO STAR 24 4 R (закр. камера, двухконтурный)	**1194,34**

MYTHOS

- Открытая камера сгорания (модель NIKE MYTHOS) или закрытая камера сгорания (модель EOLO MYTHOS);
- Первичный медный теплообменник;
- Пластинчатый вторичный теплообменник из нержавеющей стали для контура ГВС;
- Насос Grundfos с ручным механическим переключением скорости вращения;
- Жидкокристаллический дисплей;
- Наличие информационного меню, позволяющего визуализировать данные по основным рабочим параметрам котла;
- Возможность настройки мощности в режиме отопления и ГВС.

Артикул	Наименование	Цена, евро
3.026938	NIKE MYTHOS 24 3 R (откр. камера, двухконтурный)	**1200,36**
3.025364	EOLO MYTHOS 10 2 R (закр. камера, двухконтурный)	**1241,16**
3.026937	EOLO MYTHOS 24 4 R (закр. камера, двухконтурный)	**1241,16**

MINI

- Открытая камера сгорания (модель MINI NIKE) или закрытая камера сгорания (модель MINI EOLO);
- Насос Grundfos с ручным механическим переключением скорости вращения;
- Погодозависимая автоматика (при подключении опционного датчика уличной температуры);
- Жидкокристаллический дисплей;
- Для отдноконтурных котлов NIKE/EOLO MINI X 24 3 E комплект подключения бойлера 3.020934 и датчик NTC бойлера 1.033683 необходимо приобретать отдельно.

Артикул	Наименование	Цена, евро
3.020852	MINI NIKE 24 3 E (откр. камера, двухконтурный)	**1325,79**
3.018921	MINI NIKE 28 kW Special (откр. камера, двухконтурный)	**1796,38**
3.020853	MINI EOLO 24 3 E (закр. камера, двухконтурный)	**1381,93**
3.020856	MINI EOLO 28 3 E (закр. камера, двухконтурный)	**1556,19**
3.020855	MINI EOLO X 24 3 E (закр. камера, одноконтурный)	**1380,67**
3.020857	MINI NIKE X 24 3 E (откр. камера, одноконтурный)	Не поставляется

MAIOR

- Закрытая камера сгорания;
- Система Aqua Celeris в модели MAIOR EOLO 32 4 E, благодаря которой горячая санитарная вода доступна с первых секунд водозабора;
- Насос Grundfos с ручным механическим переключением скорости вращения;
- Погодозависимая автоматика (при подключении опционного датчика уличной температуры);
- Для отдноконтурного котла MAIOR EOLO 28 X комплект подключения бойлера 3.020934 и датчик NTC бойлера 1.033683 необходимо приобретать отдельно.
- Регулировка температуры горячей воды и отопления при помощи потенциометров;
- Жидкокристаллический дисплей.

Артикул	Наименование	Цена, евро
3.020928	MAIOR EOLO 28 X (закр. камера, одноконтурный)	**1564,07**
3.020927	MAIOR EOLO 32 /Italian Version/ (закр. камера, двухконтурный)	**1793,66**
3.020924	MAIOR EOLO 32 4 E (закр. камера, двухконтурный)	Не поставляется

Настенные газовые конденсационные котлы

VICTRIX OMNIA

- Теплообменник из нержавеющей стали, моноспираль;
- Модуляция мощности горелки от 20% до 100%;
- Модуляционный насос Grundfos с автоматическим электронным переключением скорости вращения;
- Погодозависимая автоматика (при подключении опционного датчика уличной температуры);
- Автоматизированная настройка газового клапана;
- Самонастраивающаяся система управления горением;
- Температурные датчики на «подаче» и «обратке»;
- Жидкокристаллический дисплей;
- Тип подключения коммуникаций - DIN.

Артикул	Наименование	Цена, евро
3.028358	VICTRIX OMNIA (двухконтурный) 20,2 кВт / ГВС 25 кВт	**1644,68**

VICTRIX TERA

- Теплообменник из нержавеющей стали, моноспираль;
- Модуляция мощности горелки от 18% до 100%;
- Насос Grundfos с ручным электронным переключением скорости вращения;
- Погодозависимая автоматика (при подключении опционного датчика уличной температуры);
- Функция просушки стяжки теплого пола;
- Функция автоматического стравливания воздуха;
- Функция техобслуживания (проверка работоспособности электрооборудования котла);
- Жидкокристаллический дисплей;
- Сервопривод трехходового крана и группа присоединения бойлера входят в состав одноконтурного котла (датчик NTC не входит в комплект).

Артикул	Наименование	Цена, евро
3.027370	VICTRIX TERA 28 1 (двухконтурный) 24,6 кВт / ГВС 28,8 кВт	**2180,74**
3.027373	VICTRIX TERA 24 PLUS (одноконтурный) 24,6 кВт	**2010,17**
3.027371	VICTRIX TERA 32 1 (двухконтурный) 28,6 кВт / ГВС 32,6 кВт	**2233,78**
3.030803	VICTRIX TERA 38 1 (двухконтурный) 32,7 кВт / ГВС 39 кВт	**2171,15**
3.030804	VICTRIX TERA 35 PLUS 1 (одноконтурный) 32,7 кВт	**2145,93**

VICTRIX ZEUS

- Модуль конденсационный из нержавеющей стали;
- Встроенный бойлер 45 л полностью из нержавеющей стали;
- Циркуляционный насос Grundfos с низким энергопотреблением;
- Компактный размер;
- Газовый клапан с самоадаптирующейся системой;
- Одобрено для использования на открытом воздухе в частично защищенном месте, электрическая защита IPX5D;
- Регулируемый байпас;
- Полная группа безопасности ГВС: расширительный бак, магниевый анод и предохранительный клапан;
- Дополнительный выход рециркуляции.

Артикул	Наименование	Цена, евро
3.028381	VICTRIX ZEUS 25 (встроенный бойлер 45л) 20/25 кВт	**3492,56**
3.028382	VICTRIX ZEUS 32 (встроенный бойлер 45 л) 28/32 кВт	**3721,79**

VICTRIX ZEUS SUPERIOR

- Модуль конденсационный из нержавеющей стали;
- Встроенный бойлер 54 л полностью из нержавеющей стали;
- Циркуляционный насос Grundfos с низким энергопотреблением;
- Диапазон модуляции 1:10;
- Газовый клапан с самоадаптирующейся системой;
- Новая электроника предоставляет множество новых функций, например, управления 3 зонами непосредственно с панели управления котла или установки 4 комфортных временных диапазонов и 4 календарей для планирования операций как в системе отопления, так и в режиме ГВС;
- Полная группа безопасности ГВС: расширительный бак, магниевый анод и предохранительный клапан;
- Дополнительный выход рециркуляции;
- Соединительная монтажная группа в стандартной комплектации.

Артикул	Наименование	Цена, евро
3.030900	VICTRIX ZEUS SUPERIOR 25 (встр. бойлер 54 л) 20,2/25 кВт	**3941,98**
3.030902	VICTRIX ZEUS SUPERIOR 35 (встр. бойлер 54 л) 28,2/33,8 кВт	**4201,29**

VICTRIX PRO

- Котлы можно объединить в каскад:
  - - до 8 штук – с использованием блока каскадного управления;
  - - до 2 штук – без использования дополнительного оборудования («простой каскад»).
- Теплообменник из нержавеющей стали, коллекторного типа;
- Модуляция мощности – от 10% до 100%;
- Насос Grundfos с ручным механическим переключением скорости вращения;
- Погодозависимая автоматика (при подключении опционного датчика уличной температуры);
- Жидкокристаллический дисплей;
- Может быть установлен во внешнем, частично защищённом помещении.
- Возможность подключения бойлера косвенного нагрева.

Артикул	Наименование	Цена, евро
3.025622	VICTRIX PRO 35 2 ErP	**4818,71**
3.025618	VICTRIX PRO 55 2 ErP	**5165,30**
3.025619	VICTRIX PRO 80 2 ErP	**6768,59**
3.025620	VICTRIX PRO 100 2 ErP	**8326,94**
3.025621	VICTRIX PRO 120 2 ErP	**9225,86**

Дополнительное оборудование

	Артикул	Наименование	Цена, евро
	3.023951	Гидравлический разделитель (для VICTRIX PRO 35-55)	**695,46**
	3.023952	Гидравлический разделитель (для VICTRIX PRO 80-100-120)	**744,57**
	3.023949	Группа безопасности одного котла (для VICTRIX PRO)	**658,30**
	3.023950	Группа присоединения бойлера (для VICTRIX PRO)	**545,49**
	3.020934	Комплект подключения бойлера (для MINI X и MAIOR X)	**130,07**
	1.033683	Датчик NTC бойлера (аналог 3.019375)	**16,59**
	3.025467	Датчик бойлера (для VICTRIX PRO)	**45,79**
	3.030782/3.015242	Комплект коакс. дымоходов горизонт. Ø 80/125 мм (для VICTRIX PRO)	**266,77**
	3.012000	Комплект коаксиального дымохода с оголовком, горизонтальный 60/100 мм (конденсационный)	**121,40**
	3.018210	Комплект коаксиального дымохода с оголовком, горизонтальный, с защитой от замерзания Ø 60/100 мм	**52,74**
	3.014083	Датчик наружной температуры (кроме котлов STAR, MYTHOS и VICTRIX PRO)	**51,76**
	3.015266	Датчик уличной температуры для VICTRIX PRO	**49,77**
	3.024511	Датчик уличной температуры для каскада котлов	**49,77**
	3.021623	Пульт дистанционного управления CAR V2 Беспроводной	**402,15**
	3.021395	Пульт дистанционного управления CAR V2	**252,17**
	3.020167	Пульт ДУ Mini CRD	**57,73**
	3.030909	Smartech Plus беспроводной пульт ДУ с Bluetooth и Wi-Fi	**504,34**
	3.021624	Термостат комнатный Crono 7 Wireless (беспроводной) программируемый	**337,11**
	3.021622	Термостат комнатный Crono 7 программируемый	**143,34**
	ANPF0I0001	Магнитный преобразователь 1/2	**22,94**
	ANPF0I0003	Магнитный преобразователь 1/2 MINI	**20,65**
	ANPF0I0002	Магнитный преобразователь 3/4	**30,99**

KENTATSU

Настенные газовые, конденсационные котлы, электрические котлы, напольные твердотопливные, атмосферные и конденсационные котлы, дымоходы.

Страница Kentatsu:
http://visa-gienger.ru/brands/kentatsu
На которой, в т.ч.:

- Официальный прайс-лист Kentatsu
- Каталог отопительного оборудования

Газовый настенный двухконтурный котёл

Серия RE+WiFi (Комфорт плюс). Европейский дымоход Ø 60/100

Газовые настенные котлы серии BR-RE со встроенным приготовлением горячей хозяйственной воды, закрытой камерой сгорания с коаксиальным европейским дымоходом диаметром 60 мм/100 мм.

Особенности:

- Уникальная запатентованная горелка (экономия газа до 30% и стабильная работа при низком давлении);
- Основной теплообменник Медный (CU) – содержание меди 99,9%;
- Встроенный проточный пластинчатый теплообменник из нержавеющей стали для нагрева горячей воды;
- Встроенный циркуляционный насос с магнитной муфтой (напор – 7 м);
- Закрытый расширительный бак – 8 л.;
- Автоматический воздухоотводчик, предохранительный клапан 3 атм, приоритетный трехходовой вентиль с электроприводом;
- Первичный теплообменник из меди со средним КПД>=92% TIG сварка;
- Турбоциклонная горелка из хромоникелевой стали;
- Рабочее давление магистрального газа от 3 мбар, плавное изменение мощности 25-100%;
- Постоянно действующая защита от замерзания;
- Режим “Отсутствие”;
- Защита от перепадов напряжения;
- Электронное зажигание и управления всеми функциями;
- Оптимальная тяга обеспечивается плавно регулируемым бесщеточным вентилятором дымососа;
- Полное сгорание газа и мин. выброс NO2 и CO;
- Габариты 60 x 44 x 24 см;
- Гарантия 36 месяцев.

Преимущества

- Уникальная запатентованная горелка (экономия газа до 30% и стабильная работа при низком давлении)
- Основной теплообменник медный – содержание меди 99,9 % (высокий КПД при минимальном расходе газа)
- Импульсный блок питания SMPS (защита электроники котла от скачков напряжения и ударов молнии)
- Гидравлическая группа из латуни.

Артикул	Наименование, модель	Мощность, кВт	ГВС, л/мин. ΔT=25 °C	Цена, руб.
498900125	BR-RE18+WiFi	3,7-18,6	12,0	**98500,00**
498900126	BR-RE24+WiFi	4,4-22,7	14,0	**102500,00**
498900127	BR-RE30+WiFi	7,1-29,1	18,9	**110000,00**
498900128	BR-RE36+WiFi	7,0-34,9	24,0	**120000,00**
498900129	BR-RE42+WiFi	7,0-41,9	24,0	**129000,00**

Настенные двухконтурные котлы с закрытой камерой сгорания серии BR-SE "комфорт "

Газовые настенные отопительные котлы серии BR-SE “КОМФОРТ” со встроенным приготовлением горячей хозяйственной воды и закрытой камерой сгорания с коаксиальным европейским дымоходом диаметром 60 мм/100 мм.

Описание котлов BR-SE

- Уникальная запатентованная горелка (экономия газа до 30% и стабильная работа при низком давлении);
- Основной теплообменник Медный (CU) – содержание меди 99,9%;
- Встроенный проточный пластинчатый теплообменник из нержавеющей стали для нагрева горячей воды;
- Встроенный циркуляционный насос с магнитной муфтой (напор – 7 м);
- Закрытый расширительный бак – 5,5 л.;
- Автоматический воздухоотводчик, предохранительный клапан 3 атм, приоритетный трехходовой вентиль с электроприводом;
- Первичный теплообменник из меди со средним КПД>=92% TIG сварка;
- Турбоциклонная горелка из хромоникелевой стали;
- Рабочее давление магистрального газа от 3 мбар, плавное изменение мощности 25-100%;
- Постоянно действующая защита от замерзания;
- Режим “Отсутствие”;
- Защита от перепадов напряжения;
- Электронное зажигание и управления всеми функциями;
- Оптимальная тяга обеспечивается плавно регулируемым бесщеточным вентилятором дымососа;
- Полное сгорание газа и мин. выброс NO2 и CO;
- Габариты 60 x 44 x 25 см;
- Гарантия 36 месяцев.

Характеристики котлов BR-SE

Технические параметры			BR-SE18	BR-SE24	BR-SE30	BR-SE36	BR-SE42
Установка подачи и выхлопной трубы			Настенный тип FF, (принудительное дымоудаление)				
Камера сгорания			Закрытая				
Диаметр дымохода			Отвод Ø 60, Подвод Ø 100				
Размеры (мм)	Корпус		600 (Высота) x 440 (Ширина) x 250 (Глубина)				
	Пульт		120 (Высота) x 120 (Ширина) x 18 (Глубина)				
Вес (кг)			26,5	27,5	31	31,5	31,5
Минимальный расход воды ГВС			2,3 Литров / Минуту				
Максимальное допустимое рабочее давление для отопления			300кПа (3кг/см²)				
Характеристики циркуляционного насоса			7Метров (at 0 LPM)				
Диаметр соединения	Газ		Ду ½ (резьба Ду 15)		Ду ¾ (резьба Ду20)		
	Подача воды/ГВС		Ду ½ (резьба Ду 15)				
	Отопление		Ду ¾ (резьба Ду 20)				
	Отвод воды		Ø15 мм шланг				
Напряжение в сети			220В, 50 Гц				
Электроэнергия (вт)		LPG	135	140	135	170	170
		LNG	135	140	135	170	170
Метод контроля температуры		Отопление/ ГВС	Пропорциональный контроль на основании электроконтроля				
Регулировка температуры		ГВС	35-47°C (поградусное регулирование), 50/55/60°C (свыше 50°C)				
		Отопление	Температура теплоносителя: 40~85°C /Комнатная температура: 5~40°C				
Устройство безопасности			Защита от огня, оборудование по предотвращению избыточного давления, оборудование по предотвращению перегрева, защита от замерзания				
Комплектация			Пульт дистанционного управления, винты				
Максимальный расход газа	LPG	Отопление	22,4кВт (1,61кг/ч)	28,0кВт (2,01кг/ч)	35,0кВт (2,51кг/ч)	42,1кВт (3,02 кг/ч)	49,4кВт (3,54 кг/ч)
		ГВС	25,0кВт (1,79кг/ч)	29,4кВт (2,11кг/ч)	39,5кВт (2,83кг/ч)	49,4кВт (3,54 кг/ч)	49,4кВт (3,54 кг/ч)
	LNG	Отопление	22,4кВт (1,84м³/ч)	26,9кВт (2,20м³/ч)	35,0кВт (2,87м³/ч)	42,1кВт (3,44м³/ч)	49,4кВт (4,05м³/ч)
		ГВС	25,0кВт (2,05м³/ч)	29,4кВт (2,41м³/ч)	39,5кВт (3,24м³/ч)	49,4кВт (4,05м³/ч)	49,4кВт (4,05м³/ч)

Технические параметры			BR-SE18	BR-SE24	BR-SE30	BR-SE36	BR-SE42
Объем горячей воды при Δt=25°C (Δt=40°C)			12,0 л/мин (7,5л/мин)	14,0 л/мин (8,8л/мин)	18,9 л/мин (11,8л/мин)	24,0 л/мин (15,0 л/мин)	24,0 л/мин (15,0 л/мин)
Мощность отопления	LPG	Макс.	18,6кВт (16000 ккал/ч)	22,7кВт (19500 ккал/ч)	29,1кВт (25000 ккал/ч)	34,9кВт (30000 ккал/ч)	41,9кВт (36000 ккал/ч)
		Мин.	3,7кВт (3200 ккал/ч)	4,4кВт (3800 ккал/ч)	7,1кВт (6100 ккал/ч)	7,0кВт (6000 ккал/ч)	7,0кВт (6000 ккал/ч)
	LNG	Макс.	18,6кВт (16000 ккал/ч)	22,7кВт (19500 ккал/ч)	29,1кВт (25000 ккал/ч)	34,9кВт (30000 ккал/ч)	41,9кВт (36000 ккал/ч)
		Мин.	3,7кВт (3200 ккал/ч)	4,4кВт (3800 ккал/ч)	7,0кВт (6000 ккал/ч)	7,0кВт (6000 ккал/ч)	7,0кВт (6000 ккал/ч)
КПД ГВС (%)		LPG	87.7	87.3	89.6	87.1	87.1
		LNG	87.5	88.8	89.6	87.1	87.1
КПД отопления (%)	Полный	LPG	87.4	88.0	89.8	89.3	87.1
		LNG	87.1	89.0	89.8	89.3	87.1
	Частичный	LPG	96.2	94.5	92.5	93.0	92.0
		LNG	92.3	93.3	92.5	93.0	92.0

Цены котлов BR-SE:

Артикул	Наименование, модель	Мощность, кВт	ГВС, л/мин. ΔT=25 °C	Цена, руб.
498900520	BR-SE18	3,7-18,6	12,0	**83000,00**
498900521	BR-SE24	4,4-22,7	14,0	**87000,00**
498900522	BR-SE30	7,0-29,1	18,9	**93000,00**
498900523	BR-SE36	7,0-34,9	24,0	**101000,00**
498900524	BR-SE42	7,0-41,9	24,0	**110000,00**

Настенные двухконтурные котлы с закрытой камерой сгорания серии BR-S "комфорт"

Газовые настенные отопительные котлы серии BR-S “КОМФОРТ” со встроенным приготовлением горячей хозяйственной воды и закрытой камерой сгорания с корейским дымоходом диаметром 75 мм/100 мм.

Описание котлов BR-S

- Жидкокристаллический дисплей с подсветкой, кнопочное управление, диагностика ошибок;
- Внутреннее программное обеспечение для контроля состояния, настройки параметров и поиска неисправностей;
- Встроенный проточный пластинчатый теплообменник из нержавеющей стали для нагрева горячей воды;
- Встроенный циркуляционный насос с магнитной муфтой (напор – 7 м);
- Закрытый расширительный бак – 5.5 л.;
- Автоматический воздухоотводчик, предохранительный клапан 3 атм, приоритетный трехходовой вентиль с электроприводом;
- Первичный теплообменник из меди со средним КПД>=92% TIG сварка;
- Турбоциклонная горелка из хромоникелевой стали;
- Рабочее давление магистрального газа от 3 мбар, плавное изменение мощности 25-100%;
- Постоянно действующая защита от замерзания;
- Режим “Отсутствие”;
- Защита от перепадов напряжения;
- Электронное зажигание и управления всеми функциями;
- Оптимальная тяга обеспечивается плавно регулируемым бесщеточным вентилятором дымососа;
- Полное сгорание газа и мин.выброс NO2 и CO;
- Габариты 60 x 44 x 25 см;
- Гарантия 36 месяцев.

Характеристики котлов BR-S

Технические параметры			BR-S18	BR-S24	BR-S30	BR-S36	BR-S42
Установка подачи и выхлопной трубы			Настенный тип FF, (принудительное дымоудаление)				
Камера сгорания			Закрытая				
Диаметр дымохода			Отвод Ø 75, Подвод Ø100				
Размеры (мм)	Корпус		600 (Высота) x 440 (Ширина) x 250 (Глубина)				
	Пульт		120 (Высота) x 120 (Ширина) x 18 (Глубина)				
Вес (кг)			26.5	27.5	31	31.5	31.5
Минимальный расход воды ГВС			2,3 Литров / Минуту				
Максимальное допустимое рабочее давление для отопления			300кПа (3кг/см²)				
Характеристики циркуляционного насоса			7Метров (at 0 LPM)				
Диаметр соединения	Газ		Ду ½ (резьба Ду 15)			Ду ¾ (резьба Ду20)	
	Подача воды/ГВС		Ду ½ (резьба Ду 15)				
	Отопление		Ду ¾ (резьба Ду 20)				
	Отвод воды		Ø15 мм шланг				
Напряжение в сети			220В, 50 Гц				
Электроэнергия (вт)	LPG		135	140	140	170	170
	LNG		135	140	140	170	170
Метод контроля температуры	Отопление/ГВС		Пропорциональный контроль на основании электроконтроля				
Регулировка температуры	ГВС		35-47°C (поградусное регулирование), 50/55/60°C (свыше 50°C)				
	Отопление		Температура теплоносителя: 40~85°C /Комнатная температура: 5~40°C				
Устройство безопасности			Защита от огня, оборудование по предотвращению избыточного давления, оборудование по предотвращению перегрева, защита от замерзания				
Комплектация			Пульт дистанционного управления, винты				
Максимальный расход газа	LPG	Отопление	22,4кВт (1,61кг/ч)	28,0кВт (2,01кг/ч)	35,0кВт (2,51кг/ч)	42,1кВт (3,02 кг/ч)	49,4кВт (3,54 кг/ч)
		ГВС	25,0кВт (1,79кг/ч)	29,4кВт (2,11кг/ч)	39,5кВт (2,83кг/ч)	49,4кВт (3,54 кг/ч)	49,4кВт (3,54 кг/ч)
	LNG	Отопление	22,4кВт (1,84м³/ч)	26,9кВт (2,20м³/ч)	35,0кВт (2,87м³/ч)	42,1кВт (3,44м³/ч)	49,4кВт (4,05м³/ч)
		ГВС	25,0кВт (2,05м³/ч)	29,4кВт (2,41м³/ч)	39,5кВт (3,24м³/ч)	49,4кВт (4,05м³/ч)	49,4кВт (4,05м³/ч)
Объем горячей воды при Δt=25°C (Δt=40°C)			12,0 л/мин (7,5л/мин)	14,0 л/мин (8,8л/мин)	18,9 л/мин (11,8л/мин)	24,0 л/мин (15,0 л/мин)	24,0 л/мин (15,0 л/мин)
Мощность отопления	LPG	Макс.	18,6кВт (16000 ккал/ч)	22,7кВт (19500 ккал/ч)	29,1кВт (25000 ккал/ч)	34,9кВт (30000 ккал/ч)	41,9кВт (36000 ккал/ч)
		Мин.	3,7кВт (3200 ккал/ч)	4,4кВт (3800 ккал/ч)	7,1кВт (6100 ккал/ч)	7,0кВт (6000 ккал/ч)	7,0кВт (6000 ккал/ч)
	LNG	Макс.	18,6кВт (16000 ккал/ч)	22,7кВт (19500 ккал/ч)	29,1кВт (25000 ккал/ч)	34,9кВт (30000 ккал/ч)	41,9кВт (36000 ккал/ч)
		Мин.	3,7кВт (3200 ккал/ч)	4,4кВт (3800 ккал/ч)	7,0кВт (6000 ккал/ч)	7,0кВт (6000 ккал/ч)	7,0кВт (6000 ккал/ч)
КПД ГВС (%)		LPG	85.5	84.8	88.9	86.8	86.8
		LNG	85.3	86.3	88.9	86.8	86.8
КПД отопления (%)	Полный	LPG	85.2	85.5	89.1	88.1	86.9
		LNG	84.9	86.5	89.1	88.1	86.9
	Частичный	LPG	94	92	91.8	91.8	91.8
		LNG	90.2	90.8	91.8	91.8	91.8

Цены котлов BR-S:

Артикул	Наименование, модель	Мощность, кВт	ГВС, л/мин. ΔT=25 °C	Цена, руб.
498900510	BR-S18	3,7-18,6	12,0	**83000,00**
498900511	BR-S24	4,4-22,7	14,0	**87000,00**
498900512	BR-S30	7,0-29,1	18,9	**93000,00**
498900513	BR-S36	7,0-34,9	24,0	**101000,00**
498900514	BR-S42	7,0-41,9	24,0	**110000,00**

Газовый настенный одноконтурный котёл

Серия BR-UE + WiFi с закрытой камерой сгорания. Европейский дымоход Ø 60/100

Газовые настенные одноконтурные котлы серии BR-UE+ WiFi со встроенным трехходовым клапаном и возможностью подключения бойлера косвенного нагрева

Описание:

- Жидкокристаллический дисплей с подсветкой, кнопочное управление, диагностика ошибок;
- Внутреннее программное обеспечение для контроля состояния, настройки параметров и поиска неисправностей;
- Встроенный циркуляционный насос с магнитной муфтой (напор – 7 м);
- Закрытый расширительный бак – 8 л.;
- Автоматический воздухоотводчик, предохранительный клапан 3 атм, приоритетный трехходовой вентиль с электроприводом;
- Первичный теплообменник из меди 99,9% со средним КПД>=92%, выполненный по технологии TIG-сварки;
- Уникальная горелка из хромоникелевой стали с посекционным горением;
- Рабочее давление магистрального газа от 3 мбар, плавное изменение мощности 25-100%;
- Постоянно действующая защита от замерзания;
- Режим “Отсутствие”;
- Защита от перепадов напряжения;
- Электронное зажигание и управления всеми функциями;
- Оптимальная тяга обеспечивается плавно регулируемым бесщеточным вентилятором дымососа;
- Полное сгорание газа и мин.выброс NO2 и CO;
- Габариты 60 х 44 х 24 см.;
- Теплообменник – медь 99,9%;
- Компактный термостат с цветным дисплеем;
- Уникальная запатентованная горелка;
- Погрудусная регулировка температуры бойлера косвенного нагрева;
- Встроенный трёхходовой клапан;
- Присоединительный размер штуцеров к бойлеру 3/4;
- Функция обеззараживания бойлера “Антилегионелла”.

Артикул	Наименование, модель	Мощность, кВт	ГВС, л/мин. ΔT=25 °C	Цена, руб.
498900401	BR-UE18	3,7-18,6		**90900,00**
498900415	BR-UE18 + WIFI	3,7-18,6		**91500,00**
498900416	BR-UE24 + WIFI	4,4-22,7		**96500,00**
498900408	BR-UE30 + WIFI	7,0-29,1		**105000,00**
498900407	BR-UE36 + WIFI	7,0-34,9		**115000,00**
498900409	BR-UE42 + WIFI	7,0-41,9		**124000,00**

Дымоходы и комплектующие, Европейский дымоход

Артикул	Наименование, модель	L, мм	Ø, мм	Цена, руб.
Дымоход коаксиальный Европейского типа Ø60/100				
498900059	1000L алюминий антилед	L-отвод	Ø60/100	**4400,00**
Удлинитель дымохода коаксиальный Европейского типа Ø60/100				
498900098	1000L алюминий (Комплект)	1000 мм	Ø60/100	**2750,00**
498900097	500L алюминий (Комплект)	500 мм	Ø60/100	**1750,00**

Пульты управления для настенных котлов

Пульты управления Wi-Fi: Smart Wi-Fi White, Smart Wi-Fi Black

- Удаленный доступ по встроенному Wi-Fi модулю;
- Сенсорное управление экраном;
- Голосовая навигация;
- поградусная регулировка по температуре комнатного датчика от 5° до 40° и теплоносителя от 40 °С до 85 °С;
- поградусная регулировка ГВС от 35 °С до 60 °С;
- Ружим “отсутствия” при длительных поездках;
- 24 часовой и недельный программатор;
- Боковые кнопки громкости +/-;
- Функция “пробуждение” предварительный нагрев ГВС и повышение комнатной температуры за 30 минут до срабатывания будильника;
- Автоматическая синхронизация времени в сети;
- Удаленное предупреждение об ошибках и сбоях работы котла (инф. хранится на сервере Rinnai);
- Удаленная регулировка температуры отопления и ГВС;
- Удаленное управление функциями котла;
- Максимальное число пользователей Smart Wi-Fi до 10 человек;
- Предупреждение об изменениях настроек другим пользователем;
- На один смартфон можно добавить 3 термостата
- Приложение Rinnai smart бойлер (котел);

Артикул	Наименование, описание	Цвет	Серии котлов	Цена, руб.
498900031	WiFi WF-100W	Белый	BR-R/ BR-RE/ BR-C	**23500,00**
498900030	WiFi WF-100B	Черный	BR-R/ BR-RE/ BR-C	**23500,00**

CLARIANT. Теплоноситель

Антифроген N / Antifrogen N

АНТИФРОГЕН N / ANTIFROGEN N – антифриз и ингибитор коррозии для холодильных систем, систем отопления с использованием солнечной энергии, тепловых насосов и систем обогрева горячей водой; жидкость для обнаружения протечек.

Описание продукта:
Antifrogen N - прозрачная жидкость бледно-жёлтого оттенка; предназначена для применения в качестве теплоносителя в системах отопления с использованием солнечной энергии, тепловых насосов и в системах обогрева горячей водой, а также в качестве охлаждающего рассола в промышленном холодильном оборудовании.

Основные характеристики продукта:

- Основной компонент - моноэтиленгликоль с антикоррозионными присадками;
- Диапазон рабочих температур при непрерывной эксплуатации -40 °C ... +150 °C;
- Минимальная допустимая концентрация для применения - 20 об. %.

Назначение:
Антифроген N применяется в системах отопления, в климатических системах, как пример, чиллер - фанкойл, в системах обогрева с использованием тепловых насосов, в охлаждении пресс-форм, компрессоров, экструдеров, приводов инверторов, камер сгорания, литников, в системах с солнечными коллекторами, а также в качестве хладагента в технических холодильных установках. Рекомендуется применять как жидкость для контроля герметичности.

Технические данные:

Наименование параметра	Единицы измерения	Величина параметра
Плотность при температуре 20 °C (DIN 51757)	г/см3	около 1,13
Показатель преломления nD при температуре 20 °C (DIN 51423, часть 2)		около 1,434
pH (Antifrogen N/вода = 1:2) (DIN 51369)		7,7 - 8,3
Запас щелочности (ASTM D 1121)	мл (CHCl = 0,1 M)	мин. 12
Температура кипения при давлении 1013 мбар (ASTM D 1120)	°C	около 165
Температура застывания (DIN 51583)	°C	около - 70
Кинематическая вязкость при температуре 20 °C (DIN 51562)	мм2/с	около 23
Поверхностное натяжение при температуре 20 °C (Antifrogen N/вода = 1:2) (ASTM D 1331)	мН/м	40
Удельная теплоёмкость при температуре 20 °C	кДж/кг.К	2,3
Теплопроводность при температуре 20 °C	Вт/м.К	0,29
Удельная электропроводность при температуре 20 °C (Antifrogen N/вода = 1:2)	мкС/см	5000

Производство: Германия, фирма Clariant

Антифроген L / Antifrogen L

АНТИФРОГЕН L / ANTIFROGEN L – (экологически безопасный) - теплоноситель для систем нагрева и охлаждения с тройной защитой: от замораживания (антифриз), коррозии и отложений, с допуском применения в пищевой промышленности.

Описание продукта:
Antifrogen L - прозрачная жидкость голубоватого цвета; предназначена для применения в качестве охлаждающего рассола и теплоносителя в системах с использованием солнечной энергии, тепловых насосов и в пищевой промышленности, например, в пивоварении, маслобойнях, при производстве мороженого, холодильниках и на заводах по переработке рыбы.

Основные характеристики продукта:

- На основе 1,2-пропиленгликоля и антикоррозионных добавок;
- Диапазон рабочих температур при непрерывной эксплуатации -25 °C ... +150 °C;
- Минимальная допустимая концентрация для применения - 25 об.% (при -10°C).

Назначение:
Антифроген L применяется в системах охлаждения в пивоварении, в производстве алкогольных и безалкогольных напитков, соков, на маслобойнях, в рефрижераторах, в производстве по переработке рыбы, мороженного, в табачной промышленности, в мясоперерабатывающей промышленности, в молочной и кондитерской промышленности, производстве сыров, на птицеперерабатывающих производствах, при переработке и хранении овощей и т.д. А также используется в качестве экологически безопасного теплоносителя в системах отопления, кондиционирования, в системах обогрева с использованием тепловых насосов, в системах с солнечными коллекторами. Применяется в спринклерных системах в качестве огнетушащего агента. Первый антифриз на основе гликолей одобренный VdS (Германская страховая ассоциация)

Технические данные:

Наименование параметра	Единицы измерения	Величина параметра
Плотность при температуре 20 °C (DIN 51757)	г/см^3	около 1,055
Показатель преломления nD при температуре 20 °C (DIN 51423, часть 2)		около 1,436
pH (Antifrogen L/вода = 1:2) (DIN 51369)		7 - 9
Запас щелочности (ASTM D 1121)	мл (CHCl = 0,1 M)	мин. 12
Температура кипения при давлении 1013 мбар (ASTM D 1120)	°C	около 170
Температура застывания (DIN 51583)	°C	около - 50
Кинематическая вязкость при температуре 20 °C (DIN 51562)	мм^2/с	около 72
Поверхностное натяжение при температуре 20 °C (Antifrogen L/вода = 1:2) (ASTM D 1331)	мН/м	47
Удельная теплоемкость при температуре 20 °C	кДж/кг.К	2,5
Теплопроводность при температуре 20 °C	Вт/м.К	0,21
Удельная электропроводность при температуре 20 °C (Antifrogen L/вода = 1:2)	мкС/см	около 2800

Производство: Германия, фирма Clariant

В

Техника быстрого монтажа

GEFFEN 40
MEIBES 44
OVENTROP 57

Система обвязки котельных, GEFFEN МКС70, DN 20

Насосная группа GEFFEN МКС70 без смесителя, с насосом

Артикул	Наименование	Цена, руб.
01092004	Модуль D 20 прямой с насосом 15/5 МКС 70	**15247,00**
01092005	Модуль D 20 прямой с энергоэффективным насосом 15/6 МКС 70	**21975,00**

- Мощность: max 23 кВт при ΔT=20°C.
- Отопление до 170 м2
- Межосевое расстояние – 100 мм.
- Макс. допустимая температура: 95°C.
- Макс. допустимое давление: 6 бар.
- Максимальный расход – 1 м3/ч
- Верхнее подключение: 3/4" ВР.
- Нижнее подключение: 1" НР.
- Размеры, мм 291 x 100 x 125

Насосная группа GEFFEN МКС70 с насосом, со смесителем

Артикул	Наименование	Цена, руб.
01092006	Модуль D 20 смесительный с насосом 15/5 МКС 70	**19412,00**
01092007	Модуль D 20 смесительный с энергоэффективным насосом 15/6 МКС 70	**26430,00**

- Мощность: max 17 кВт при ΔT=20°C.
- Теплый пол до 110 м2, отопление до 140 м2
- Межосевое расстояние – 100 мм.
- Макс. допустимая температура: 95°C.
- Макс. допустимое давление: 6 бар.
- Максимальный расход – 0,73 м3/ч
- Верхнее подключение: 3/4" ВР.
- Нижнее подключение: 1" НР.
- Размеры, мм 291 x 100 x 125

Стальной распределительный коллектор GEFFEN МКС70

Артикул	Наименование	Размеры (В×Ш×Г), мм	Цена, руб.
01092009	2-х контурный коллектор МКС 70	150 × 412 × 141,5	**7370,00**
01092010	3-х контурный коллектор МКС 70	150 × 612 × 141,5	**8250,00**
01092019	5-ти контурный коллектор МКС 70	150 × 612 × 141,5	**11880,00**

Распределительный коллектор для применения в отопительных системах для монтажа до 5 насосных групп

- Мощность: 2-х контурный max 45 кВт, 3-х и 5-ти контурный max 70 кВт при ΔT=20°C.
- Макс. допустимая температура: 95°C.
- Макс. допустимое давление: 6 бар.
- Подключение к отопительным контурам: 1" ВР накидная гайка
- Нижнее подключение: 1 " НР
- Комплектация: теплоизоляция EPP, накидные гайки

Стальной распределительный коллектор со встроенным гидравлическим разделителем GEFFEN МКС70

Артикул	Наименование	Размеры (В×Ш×Г), мм	Цена, руб.
01092002	2-х контурный коллектор со встроенным гидравлическим разделителем МКС 70	337 × 190 × 177	**9570,00**
01092003	3-х контурный коллектор со встроенным гидравлическим разделителем МКС 70	528 × 166 × 142	**13200,00**

Распределительный коллектор со встроенным гидравлическим разделителем для применения в отопительных системах для монтажа до 3 насосных групп

- Мощность: 2-х контурный max 45, 3-х контурный max 70 кВт при ΔT=20°C.
- Макс. допустимая температура: 95°C.
- Макс. допустимое давление: 6 бар.
- Подключение к отопительным контурам: 1" ВР накидная гайка
- Верхнее подключение: 2-х контурный - 3/4" НР, 3-хконтурный 1'' НР
- Комплектация: воздухоотводчик, отсечной клапан, сливной кран, теплоизоляция EPP.

Г…влический разделитель GEFFEN МКС70

Артикул	Наименование	Ду	Размеры (В×Ш×Г), мм	Цена, руб.

Артикул	Наименование	Ду	Размеры (В×Ш×Г), мм	Цена, руб.
01092008	Гидравлический разделитель МКС 70	25	519 × 300 × 141,5	**5500,00**
01092020	Гидравлический разделитель Ду32 МКС70 (72 кВт)	32	519 × 300 × 141,5	**6930,00**

- Мощность: Ду 25 max 45 кВт, Ду 32 max 72 кВт при ΔT=20°C.
- Макс. допустимая температура: 95°C.
- Макс. допустимое давление: 6 бар.
- П Подключение Ду25 1" НР, Ду32 — 1¼'' НР
- Комплектация: воздухоотводчик, отсечной клапан, сливной кран, теплоизоляция EPP

Узел низкотемпературного контура GEFFEN МКС70

Артикул	Наименование	Размеры (В×Ш×Г), мм	Цена, руб.
01092001	Узел низкотемпературного контура МКС 70	248 × 93 × 151,5	**4000,00**

Узел низкотемпературного контура применяется для организации системы теплых полов на небольших объектах

- Мощность: max 11 кВт при ΔT=20°C.
- Макс. допустимая температура: 95°C.
- Макс. допустимое давление: 6 бар.
- Подключение к отопительным контурам: 1" ВР накидная гайка
- Верхнее подключение: 3/4" НР
- Комплектация: теплоизоляция EPP, накидные гайки

Термостатическая головка с выносным датчиком МКС70

Артикул	Наименование	Цена, руб.
VT.5012.0.0	Термостатическая головка с выносным датчиком (диапазон 20-70°C) МКС70. Старый артикул: 01092012	**5302,00**

Комплект кронштейна (с крепежом к стене) МКС70

Артикул	Наименование	Цена, руб.
01092011	Комплект кронштейна (с крепежом к стене) МКС 70	**294,00**

В комплект входит кронштейн 1шт, необходимый крепеж к стене и изделию

- Для распределительных коллекторов и гидравлического разделителя необходимо 2 кронштейна
- Для узла низкотемпературного контура необходим 1 кронштейн

Электропривод МКС70

Артикул	Наименование	Цена, евро
01092013	Электропривод 230В МКС 70 (трёхточечное плавное регулирование)	**270,00**

Трубка накладного датчика МКС70

Артикул	Наименование	Цена, руб.
01092014	Трубка накладного датчика ¾"	**557,00**

Подключение МКС 70 с теплоизоляцией

Артикул	Наименование	Цена, руб.
01100014	Подключение МКС 70 с теплоизоляцией (0,6 и 0,6 м) ВН 1", переходы ВН ¾" х 1" в комплекте	**3045,00**
01100013	Подключение МКС 70 с теплоизоляцией (0,4 и 0,6 м) ВН 1", переходы ВН ¾" х 1"в комплекте	**2468,00**

Комплект заглушек контура МКС70

Артикул	Наименование	Цена, руб.
01092021	Комплект заглушек контура (2шт.)	**1270,00**

Гильза погружного датчика МКС70

Артикул	Наименование	Цена, руб.
01092015	Гильза погружного датчика МКС70/МКС100	**1786,00**

Система обвязки котельных, GEFFEN МКС135, DN 25

Насосная группа GEFFEN МКС135 без смесителя, с насосом

Артикул	Наименование	Отопление, ΔT=20°C	Цена, евро
01080104	Модуль прямой с насосом 25-40 МКС135	5-18 кВт/50-180 кв.м.	**238,00**
01080105	Модуль прямой с насосом 25-65 МКС135	18-37 кВт/180-370 кв.м.	Не поставляется
01080106	Модуль прямой с энергоэффективным насосом 25-60 МКС135	0-40 кВт/ 0-400 кв.м.	**317,00**
01080107	Модуль прямой с энергоэффективным насосом 25-80 МКС135	0-60 кВт/0-600 кв.м.	Снят с производства

- Межосевое расстояние – 154 мм.
- Макс. допустимая температура: 95°C.
- Макс. допустимое давление: 6 бар.
- Верхнее подключение: 1" ВР.
- Нижнее подключение: 1 1/4" НР.
- Размеры, мм: 296 x 154 x 208

Насосная группа GEFFEN МКС135 с насосом, со смесителем

Артикул	Наименование	Отопление, ΔT=20°C	Тёплый пол, ΔT=9°C	Цена, евро
01080111	Модуль смесительный термостатический с насосом 25-65 МКС135	21-26 кВт/210-260кв.м.	9-12 кВт/90-120 кв.м.	Не поставляется
01080112	Модуль смесительный термостатический с энергоэффективным насосом 25-60 МКС135	26 кВт/до 260 кв.м.	12 кВт/до120 кв.м.	**458,00**
01080113	Модуль смесительный термостатический с энергоэффективным насосом 25-80 МКС135	32кВт/до 320 кв.м.	17 кВт/до 170 кв.м.	Снят с производства

- Межосевое расстояние – 154 мм.
- Макс. допустимая температура: 95°C.
- Макс. допустимое давление: 6 бар.
- Верхнее подключение: 1" ВР.
- Нижнее подключение: 1 1/4" НР.
- Размеры, мм 296 x 154 x 208

Стальной распределительный коллектор GEFFEN МКС135

Артикул	Наименование	Размеры (В×Ш×Г), мм	Цена, руб.
01080100	Коллектор распределительный до 3-х контуров МКС135	136 × 546 × 208	**13200,00**
01080101	Коллектор распределительный до 5-ти контуров МКС135	136 × 854 × 208	**18810,00**
01080118	Коллектор распределительный до 7-и контуров МКС135	136 × 1162 × 208	**24200,00**

Распределительный коллектор для применения в отопительных системах для монтажа до 6 насосных групп

- Мощность: max 135 кВт при ΔT=20°C.
- Макс. допустимая температура: 95°C.
- Макс. допустимое давление: 6 бар.
- Подключение к отопительным контурам: 1" (для накидной гайки модуля МКС100)
- Нижнее подключение: 1 1/4 " НР

Гидравлический разделитель GEFFEN МКС135

Артикул	Наименование	Ду	Размеры (В×Ш×Г), мм	Цена, руб.
01080102	Гидравлический разделитель горизонтальный 135 кВт МКС135	32		**15730,00**
01080103	Гидравлический разделитель вертикальный 135 кВт МКС135	32	698 × 132 × 208	**13310,00**

- Мощность: Ду32 70 кВт при ΔT=20°C.
- Макс. допустимая температура: 95°C.
- Макс. допустимое давление: 6 бар.
- Подключение к отопительным контурам: 1 1/4” НР

Комплектация: воздухоотводчик, отсечной клапан, сливной кран, теплоизоляция EPP

Кронштейн для коллекторов с теплоизоляцией

Артикул	Наименование	Цена, руб.
01080115	Комплект кронштейна с крепежом (1шт.) МКС135	**840,00**

В комплект входит кронштейн 1шт, необходимый крепеж к стене и изделию

- Для распределительных коллекторов и гидравлического разделителя необходимо 2 кронштейна
- Для узла низкотемпературного контура необходим 1 кронштейн

Термостатическая головка с выносным датчиком МКС100

Артикул	Наименование	Цена, евро
01061034	Термостатическая головка с выносным датчиком и монтажным комплектом (диап. 40-70°C) МКС100	**76,00**
01061035	Термостатическая головка с выносным датчиком и монтажным комплектом (диап. 20-50°C) МКС100	**72,00**

Kombimix (MeiFlow Combi). Насосно-смесительные модули до 40 кВт.

Универсально подходит для применения как с настенными, так и с напольными котлами, мощностью до 40 кВт (20 кВт на каждый контур). Kombimix специально разработан для самой распространённой схемы обвязки в 3 контура (отопление, тёплый пол, ГВС) для домов до 350 м².

- Максимально компактный ВхШхГ: 460x410x260 мм, согласованный с габаритами настенного котла.
- Коллектор с реализованной функцией гидравлической стрелки — для работы со схемами как с котловым насосом, так и без него.
- Полностью готов к монтажу — принцип Plug and Play.
- Применение накладных температурных датчиков.
- Эргономичный дизайн изоляции в белом цвете.

Kombimix (MeiFlow Combi) 2UK, 2 прямых контура

Артикул	Наименование	Цена, евро
M26103EARU	2UK без насосов	**670,71**
M26103.4RU	2UK с насосами Wilo PARA SC 7.0	**1195,34**
M26103.3RU	2UK с насосами Grundfos UPM3 70	**1387,92**

Kombimix (MeiFlow Combi) UK/MK, 1 смесительный контур MK, 1 прямой контур UK

Артикул	Наименование	Цена, евро
M26102EA0SRU	UK_MK без насосов и сервопривода	**763,68**
M26102.40SRU	UK_MK с насосами Wilo PARA SC 7.0, без сервопривода	**1288,31**
M26102.30SRU	UK_MK с насосами Grundfos UPM3 70, без сервопривода	**1480,90**

Kombimix (MeiFlow Combi) 2MK, 2 смесительных контура MK

Артикул	Наименование	Цена, евро
M26101EA0SRU	2MK без насосов и сервопривода	**856,65**
M26101.40SRU	2MK с насосами Wilo PARA SC 7.0, без сервопривода	**1374,63**
M26101.30SRU	2MK с насосами Grundfos UPM3 70, без сервопривода	**1567,21**

Kombimix (MeiFlow Combi), Комплектующие

Артикул	Наименование	Цена, евро
M66341	Электрический 3-х позиционный привод 230 В	**161,07**
M66341.7	Электрический привод 24В, сигнал 0-10В	**324,59**
M66341.37	Привод MFR3 со встроенным электронным термостатом 10-90 °C, 230 В, с дисплеем	**353,60**
M66356.84 RS15/6	Дополнительный контур загрузки бойлера UK ГВС для Kombimix с насосом Wilo RS 15/6	**398,45**
M45101.762	Кабель сигнальный PWM для насосов Grundfos UPM3 Hybrid	**22,42**

Группа обвязки Котёл-Бойлер ГВС

Артикул	Наименование	Цена, евро
M663560S	1" с насосом Grundfos UPS 25-40 * складские остатки, более не поставляется.	**516,64**

MeiFlow Top S. Модульная система обвязки котельных до 85 кВт

Новое поколение насосных групп MeiFlow Top S отличают следующие усовершенствования:

- Новая мультикомпонентная теплоизоляция, обладающая лучшими изоляционными свойствами и покрытая белой декоративной крышкой (как в модулях Kombimix), которая обеспечивает визуальную гармонизацию с дизайном большинства котлов.
- Оснащены универсальным трёхходовым клапаном, который позволяет самостоятельно переставлять патрубки подачи/обратки справа налево (насосные группы Поколения 8 с левым подключением нужно заказывать отдельно).
- На подающей линии всех насосных групп предусмотрено место для установки погружного датчика, позволяющего более точно измерять температуру теплоносителя в системе отопления или тёплого пола.
- Есть модификации с возможностью дооснащения теплосчётчиком (модели с приставкой "M") и со встроенным сепаратором шлама (модели с приставкой "SC").
- Кронштейны коллекторов с двумя настройками расстояния коллектора от стены (28мм и 68мм).
- Новая группа с раздельным теплообменником TrennSystem для разделения котлового контура и контура потребителей (используется при установке нового котла на "старую" систему отопления), которая устанавливается вместо гидравлической стрелки.
- Длинная версия в группе имеет отсечной шаровый кран для удобства сервисного обслуживания насоса.
- Все группы адаптированы для подключения быстроразъёмных соединений с O-ring уплотнениями.

Насосные группы MeiFlow Top S UC без смесителя

Артикул	Наименование	Цена, евро
M66911EA	1" без насоса	**246,52**
M66912EA	1 1/4" без насоса	**378,66**

Насосные группы MeiFlow Top S MC со смесителем

Артикул	Наименование	Цена, евро
M66931EA	1" без насоса	**366,92**
M66932EA	1 1/4" без насоса	**536,31**
	Пакетное предложение: с электроприводом смесителя	
M66931EAM	1" без насоса, с приводом	**493,55**

Насосная группа MeiFlow Top S MC-W с приводом с погодозависимым контроллером

Артикул	Наименование	Цена, евро
M45991EA	1" без насоса, со смесителем, с приводом с погодозависимым контроллером	**1189,00**

Насосная группа MeiFlow Top S MC-CV с ограничением температуры подающей линии

Артикул	Наименование	Цена, евро
M45990EA	1" без насоса, с электронным термостатом 0-95 °C	**856,74**

Насосная группа MeiFlow Top S RLB с поддержанием температуры обратной линии

Артикул	Наименование	Цена, евро
M45941EA	1" без насоса, с электронным термостатом 0-95 °C	**784,88**

Насосные группы MeiFlow Top S UC-SD с разделительным теплообменником

Артикул	Наименование	Цена, евро
M45911.22EA	1" без насоса, т/о 20 пластин	**930,53**
M45911.30EA	1" без насоса, т/о 30 пластин	**989,40**

Макс. мощность т/о при 35/45°C во вторичном контуре и 70/50°C в первичном:

- ME 45811.20 – 22 кВт,
- ME 45811.30 – 25 кВт,

Насосные группы MeiFlow Top S UC-CS с сепаратором шлама

Артикул	Наименование	Цена, евро
M66911CEA	1" без насоса	**498,10**
M66912CEA	1 1/4" без насоса	**531,55**

Насосные группы MeiFlow Top S MC-CS с сепаратором шлама

Артикул	Наименование	Цена, евро
M66931CEA	1" без насоса, со смесителем	**642,00**
M66932CEA	1 1/4" без насоса, со смесителем	**671,84**

Насосные группы MeiFlow Top S UC-M, MC-M для установки теплосчетчика

Артикул	Наименование	Цена, евро
M66911ZEA	1" без насоса	**336,19**
M66931ZEA	1" без насоса, со смесителем	**467,23**

Насосные группы MeiFlow Top S UC-L, MC-L увеличенной длины

Артикул	Наименование	Цена, евро
M66915EA	1" без насоса, с доп. шаровым краном	**285,73**
M66935EA	1" без насоса, со смесителем, с доп. шаровым краном	**445,01**

Насосные группы MeiFlow Top S UC-X, MC-X для холодоснабжения

Артикул	Наименование	Цена, евро
M66911KEA	1" без насоса	**333,86**
M66911.36K	1" с насосом Grundfos UPM3K Hybrid 25-70	**710,25**
M66931KEA	1" без насоса, со смесителем	**421,24**
M66931.36K	1" с насосом Grundfos UPM3K Hybrid 25-70, со смесителем	**825,30**

Распределительные коллекторы MeiFlow Top S MF из углеродистой стали

Артикул	Наименование	Цена, евро
M66301.920	Настенный коллектор до 3 отоп. контуров (с комплектом кронштейнов)	347,66
M66301.930	Настенный коллектор до 5 отоп. контуров (с комплектом кронштейнов)	442,46
M66301.940	Настенный коллектор до 7 отоп. контуров (с комплектом кронштейнов)	562,56

TrennSystem группа с разделительным теплообменником

Артикул	Наименование	Цена, евро
M45391.1	Группа TrennSystem в кожухе	2185,40
M45391.11	Группа TrennSystem без кожуха	1551,10
M66362.22	Гибкое подключение Trennsystem 350 и 350 мм	76,56
M66362.23	Гибкое подключение Trennsystem 500 и 900 мм	115,98

Комплектующие MeiFlow Top S

Артикул	Наименование	Цена, евро
M90253.29	Погружная гильза M10x1	7,52
M58041.048	Шайба для изменения KVS смесительного клапана, KVS 5,5	14,45
M66341	Электрический 3-х позиционный привод 230 В	161,07
M66341.7	Электрический привод 24В, сигнал 0-10В	324,59
M66341.37	Привод MFR3 со встроенным электронным термостатом 10-90 °C, 230 В, с дисплеем	353,60
M66341.12	Привод MWR3 с погодозависимым контроллером, 230 В, 6 Нм, с дисплеем	161,07
M66341.113	Комнатный термостат RCD2, IP30, для привода со встроенным контроллером	161,07

MeiFlow S (Поколение 8). Модульная система обвязки котельных до 85 кВт

Насосные группы UK без смесителя. Поколение 8 (MeiFlow S UC)

Артикул	Наименование	Цена, евро
M66811EARU	1" без насоса	193,11
M66811.36	1" с насосом Grundfos UPM3 Hybrid 25-70	461,49
M66811.36WIRU	1" с насосом Wilo PARA SC 25-7.0	385,99
M66812EARU	1 1/4" без насоса	307,51

*после реализации складских остатков снимается с поставок

Насосные группы MK со смесителем. Поколение 8 (MeiFlow S MC)

Артикул (подача справа)	Артикул (подача слева)	Наименование	Цена, евро
Без электропривода смесителя			
M66831EARU	ML66831EARU	1" без насоса	287,45
M66831.36	ML66831.36	1" насос Grundfos UPM3 Hybrid 25-70	555,85
M66831.36WIRU	ML66831.36WIRU	1" насос Wilo PARA SC 25-7.0	480,34
M66832EARU	ML66832EARU	1 1/4" без насоса	441,74
Пакетное предложение: с электроприводом смесителя			
M66831EAMRU	ML66831EAMRU	1", без насоса, с трёхпозиционным сервоприводом	412,66
M66831.36MRU	ML66831.36MRU	1" насос Grundfos UPM3 Hybrid 25-70, с сервоприводом 220В	681,03
M66831.36WIMRU	ML66831.36WIMRU	1" насос Wilo PARA SC 25-7.0, с сервоприводом 220В	605,55

Распределительные коллекторы из углеродистой стали. Поколение 8 (MeiFlow S MF)

Артикул	Наименование	Цена, евро
M66301.21RU	Настенный коллектор до 3 отоп. контуров (с комплектом кронштейнов)	304,36
M66301.31RU	Настенный коллектор до 5 отоп. контуров (с комплектом кронштейнов)	421,33
M66301.41RU	Настенный коллектор до 7 отоп. контуров (с комплектом кронштейнов)	546,04

Гидравлические стрелки (MeiFlow S BG)

Артикул	Наименование	Цена, евро
M66391.2RU	МНК 25 (2 м³/час, 60 кВт при ΔT=25°C), DN 25	377,04
M66391.3RU	МНК 32 (3 м³/час, 85 кВт при ΔT=25°C), DN 32	404,37

Комплектующие. Поколение 8 (MeiFlow S)

Артикул	Наименование	Цена, евро
M69070.5	Клапан перепускной 0,1 ... 0,6 бар для насосных групп UK, MK	49,77
M58041.047	Шайба для изменения KVS смесительного клапана, KVS 2,9	15,11
M58041.048	Шайба для изменения KVS смесительного клапана, KVS 5,5	14,45
M66341	Электрический 3-х позиционный привод 230 В	161,07
M66341.7	Электрический привод 24В, сигнал 0-10В	324,59
M66341.37	Привод MFR3 со встроенным электронным термостатом 10-90 °C, 230 В, с дисплеем	353,60
M60364.502	Комплект магнитных уловителей для гидрострелок МН25-МН32	273,12
M66337.3	Комплект кронштейнов для крепления коллектора насосных групп Поколения 8	35,20
M45401.1	Отсечная арматура котельного контура	151,27

MeiFlow M (Поколение 8+). Модульная система обвязки котельных до 130 кВт

Насосные группы V-UK без смесителя, подающая линия слева. Поколение 8+ (MeiFlow M UC)

Артикул	Наименование	Цена, евро
M66813EA	1" без насоса	292,85
M66813.36	1" с насосом Grundfos UPM3 Hybrid 25-70	627,54
M66813.36WI	1" с насосом Wilo PARA SC 7.0	536,91
M66814EA	1 1/4" без насоса	390,47
M66814.36	1 1/4" с насосом Grundfos UPM3 Hybrid 32-70	641,49
M66814.36WI	1 1/4" с насосом Wilo PARA SC 7.0	571,77
M66814.05EA	1 1/4" + без насоса (Kvs = 14.1)	551,42
M66814.55	1 1/4"+ с насосом Grundfos UPM3 Hybrid 32-70	898,58

Насосные группы V-MK со смесителем, подающая линия слева. Поколение 8+ (MeiFlow M MC)

Артикул	Наименование	Цена, евро
M66833EA	1" без насоса	481,13
M66833.36	1" с насосом Grundfos UPM3 Hybrid 25-70	732,17
M66833.36WI	1" с насосом Wilo PARA SC 7.0	627,54
M66833EAM	1" без насоса, с трехпозиционным сервоприводом 220В	641,49
M66833.36WIM	1" с насосом Wilo PARA SC 7.0, с сервоприводом 220В	760,03
M66833.36M	1" с насосом Grundfos UPM3 Hybrid 25-70, с сервоприводом 220В	871,61

Артикул	Наименование	Цена, евро
M66834EA	1 1/4" без насоса	578,73
M66834.36	1 1/4" с насосом Grundfos UPM3 Hybrid 32-70	801,87
M66834.36WI	1 1/4" с насосом Wilo PARA SC 7.0	718,19
M66834.05EA	1 1/4" + без насоса (Kvs = 11.9)	740,42
M66834.55	1 1/4" + с насосом Grundfos UPM3 Hybrid 32-70	1101,00

Распределительные коллекторы из углеродистой стали. Поколение 8+ (MeiFlow M MF)

Артикул	Наименование	Цена, евро
M66301.80	До 2 отопительных контуров, 4,5 м3/ч	624,86
M66301.81	До 3 отопительных контуров, 4,5 м3/ч	760,97

Гидравлическая стрелка. Поколение 8+ (MeiFlow M BG)

Артикул	Наименование	Цена, евро
M66394.1	Гидравлическая стрелка, 4,5 м3/ч	787,10

Комплектующие. Поколение 8+ (MeiFlow M)

Артикул	Наименование	Цена, евро
M66337.10	Комплект настенных кронштейнов для коллектора, гидрострелки (пара). С дюбелями и шурупами	38,23
M60364.503	Магнитный уловитель для гидравлической стрелки. Комплект (1 шт.)	121,74
M66341	Электрический 3-х позиционный привод 230 В	161,07
M66341.7	Электрический привод 24В, сигнал 0-10В	324,59
M66341.37	Привод MFR3 со встроенным электронным термостатом 10-90 °C, 230 В, с дисплеем	353,60

Комплект переходников для монтажа насосной группы V-UK/MK на распределителях других производителей

Артикул	Наименование	Цена, евро
M66305.1	1 1/2" НГ × 1" ВР	27,93
M66305.2	1 1/2" НГ × 1 1/4" ВР	76,36
M66305.5	1 1/2" НГ × 1 1/2" НР	87,10

Комплект переходников НГ x BigFixLock (2шт.)

Артикул	Тип	Цена, евро
M66305.50	2 переходника 1 1/2"НГ × Ду50 BigFixLock	127,17

Для монтажа насосных групп V-UK/MK на напольных распределителях Meibes

Вставка с отсечной арматурой для насосных групп V-MK

Артикул	Тип	Цена, евро
M66833EWI	Вставка с отсечной арматурой для V-MK в изоляции	70,19

* цена нетто (скидки не предоставляются)

Выравнивающая вставка для насосных групп V-UK

Артикул	Тип	Цена, евро
M66813EWI	Выравнивающая по высоте вставка для V-UK в изоляции	70,19

* цена нетто (скидки не предоставляются)

MeiFlow L. Модульные распределительные системы и гидравлические стрелки для ИТП и котельных до 2,8 МВт

Гидравлические стрелки BigFixLock (MeiFlow L BG), PN6

Артикул	Тип	Мощность*	Расход	Ду, мм	AA, мм	Цена, евро
M66374.50	HZW 50/6	135 кВт	6 м³/ч	50	225	**1804,48**
M66374.80	HZW 80/6	280 кВт	12 м³/ч	80	225	**1807,94**
M66374.100	HZW 100/6	700 кВт	30 м³/ч	100	340	**2258,18**
M66374.152	HZW 150/6	1150 кВт	50 м³/ч	150	450	**3711,69**
M66374.201	HZW 200/6	2300 кВт	100 м³/ч	200	450	**3789,62**

* расчетная при ΔT=20°C (коэффициент для пересчета на ΔT=25°C – 1,25)

Комплекты магнитных уловителей

Артикул	Тип	Цена, евро
M60364.504	Для гидравлических стрелок до 280 кВт (2 шт.)	**252,41**
M60364.505	Для гидравлических стрелок от 700 кВт (2 шт.)	**286,10**

Напольные распределители на 1 контур, BigFixLock (MeiFlow L MF), PN10

Артикул	Мощность*	Расход	Ду, мм	AA, мм	Цена, евро
M66457.340	700 кВт	30 м³/ч	80	340	**2614,40**
M66457.350	700 кВт	30 м³/ч	100	340	**2614,40**
M66457.360	1150 кВт	50 м³/ч	80	450	**2614,40**
M66457.370	1150 кВт	50 м³/ч	100	450	**2614,40**
M66457.380	2300 кВт	100 м³/ч	80	450	**2614,40**
M66457.390	2300 кВт	100 м³/ч	100	450	**2614,40**

* расчетная при ΔT=20°C, T_{max}=110°C (коэффициент для пересчета на ΔT=25°C – 1,25)

Напольные распределители на 2 контура, BigFixLock (MeiFlow L MF), PN10

Артикул	Тип	Мощность*	Расход	Ду, мм	AA, мм	Цена, евро
M66457.0	V 100	280 кВт	12 м³/ч	100	225	**1264,15**
M66457.2	V 150	700 кВт	30 м³/ч	150	340	**1912,25**
M66457.4	V 152	1150 кВт	50 м³/ч	150	450	**2361,22**
M66457.6	V 200	2300 кВт	100 м³/ч	200	450	**3036,33**

* расчетная при ΔT=20°C, T_{max}=110°C (коэффициент для пересчета на ΔT=25°C – 1,25)

Напольные распределители на 3 контура, BigFixLock (MeiFlow L MF), PN10

Артикул	Тип	Мощность*	Расход	Ду, мм	AA, мм	Цена, евро
M66457.1	V 100	280 кВт	12 м³/ч	100	225	**1822,80**
M66457.3	V 150	700 кВт	30 м³/ч	150	340	**2614,40**
M66457.5	V 152	1150 кВт	50 м³/ч	150	450	**3036,33**
M66457.7	V 200	2300 кВт	100 м³/ч	200	450	**3880,19**

* расчетная при ΔT=20°C, T_{max}=110°C (коэффициент для пересчета на ΔT=25°C – 1,25)

Комплекты углового соединения BigFixLock (MeiFlow L MF), PN10

Артикул	Тип	Мощность*	Расход	Ду, мм	AA, мм	Цена, евро
M66457.130	W 100	280 кВт	12 м³/ч	100	225	**973,52**
M66457.330	W 150/152	700 кВт	30/50 м³/ч	150/150	340/450	**1364,62**
M66457.730	W 200	2300 кВт	100 м³/ч	200	450	**1660,17**

* расчетная при ΔT=20°C, T_{max}=110°C (коэффициент для пересчета на ΔT=25°C – 1,25)

Комплекты соединений BigFixLock (MeiFlow L BG), 2 шт., PN10

Артикул	Редукция Ду, мм	Совместим с коллектором (V) / гидро-стрелкой (HZW)	Цена, евро
M66258.632	50 × 100	V 100 / HZW 50	**434,61**

Артикул	Редукция Ду, мм	Совместим с коллектором (V) / гидрострелкой (HZW)	Цена, евро
M66258.634	80 × 100	V 100 / HZW 80	**373,76**
M66258.831	100 × 150	V 150 / HZW 100	**799,69**
M66259.81	150 × 150*	V 152 / HZW 150	**226,00**
M66259.91	200 × 200*	V 200 / HZW 200	**356,38**

* включает изоляцию

Комплекты переходников для модульной распределительной системы BigFixLock S под сварку, 2 шт., PN10

Артикул	Подключение BigFixLock	Патрубок под сварку		Совместим с	Цена, евро
	Ду, мм	Ду, мм	$\Theta_{нар}$, мм	Тип	
M66259.371	50	40	48,3	- / HZW 50	**208,61**
M66259.372	50	50	60,3	- / HZW 50	**95,61**
M66259.572	80	65	76,1	- / HZW 80	**278,17**
M66259.573	80	80	88,9	- / HZW 80	**107,79**
M66259.675	100	100	114,3	V 100 / HZW 100	**165,18**
M66259.872	150	125	139,7	V 150..152 / HZW 150	**867,44**
M66259.873	150	150	168,3	V 150..152 / HZW 150	**295,52**
M66259.972	200	200	219,1	V 200 / HZW 200	**460,67**

Комплекты переходников для модульной распределительной системы BigFixLock W под сварку, в изоляции, 2 шт., PN10

Артикул	Подключение BigFixLock	Патрубок под сварку		Совместим с	Цена, евро
	Ду, мм	Ду, мм	$\Theta_{нар}$, мм	Тип	
M66258.671	100	40	48,3	V 100 / HZW 100	**452,01**
M66258.672	100	50	60,3	V 100 / HZW 100	**452,01**
M66258.673	100	65	76,1	V 100 / HZW 100	**504,17**
M66258.674	100	80	88,9	V 100 / HZW 100	**399,82**
M66258.871	150	100	114,3	V 150...152 / HZW 150	**843,14**
M66258.872	150	125	141,3	V 150...152 / HZW 150	**990,92**
M66258.873	150	150	168,3	V 150...152 / HZW 150	**425,91**
M66258.972	200	200	219,1	V 200 / HZW 200	**538,91**

Комплекты переходников для модульной распределительной системы BigFixLock F под плоский фланец DIN, 2 шт., PN6

Артикул	Подключение BigFixLock, Ду, мм	Плоский фланец, DN, мм	Совместим с, Тип	Цена, евро
M66259.391	50	40	- / HZW 50	**374,85**
M66259.392	50	50	- / HZW 50	**374,68**
M66259.592	80	65	- / HZW 80	**457,40**
M66259.593	80	80	- / HZW 80	**433,77**
M66259.695	100	100	V 100 / HZW 100	**847,28**
M66259.892	150	125	V 150..152 / HZW 150	**1097,08**
M66259.893	150	150	V 150..152 / HZW 150	**637,98**
M66259.992	200	200	V 200 / HZW 200	**759,51**

Комплекты переходников для модульной распределительной системы BigFixLock F под плоский фланец DIN, в изоляции, 2 шт., PN6

Артикул	Подключение BigFixLock,Ду, мм	Плоский фланец, DN, мм	Совместим с, Тип	Цена, евро
M66258.691	100	40	V 100 / HZW 100	**475,95**
M66258.692	100	50	V 100 / HZW 100	**475,95**
M66258.693	100	65	V 100 / HZW 100	**558,65**
M66258.694	100	80	V 100 / HZW 100	**481,01**
M66258.891	150	100	V 150...152 / HZW 150	**948,55**

Артикул	Подключение BigFixLock,Ду, мм	Плоский фланец, DN, мм	Совместим с, Тип	Цена, евро
M66258.892	150	125	V 150...152 / HZW 150	**1198,32**
M66258.893	150	150	V 150...152 / HZW 150	**739,25**
M66258.992	200	200	V 200 / HZW 200	**860,76**

Насосные группы FL-UK без смесителя, BigFixLock (MeiFlow L UC)

Артикул	Наименование	Цена, евро
M66537EA	DN40 (1 ½") без насоса	**2071,85**
M66537MAGNA340-100F	DN40 (1 ½") насос Grundfos MAGNA3 40-100F	**4242,84**
M66537YonosMaxo40/0,5-8	DN40 (1 ½") насос Wilo Yonos MAXO 40/0,5-8	**3642,19**
M66538EA	DN 50 (2") без насоса	**2222,15**
M66538YonosMaxo50/0,5-9	DN 50 (2") насос Wilo Yonos MAXO 50/0,5-9	**4969,81**
M66539EA	DN 65 (2 ½") без насоса	**3370,53**
M66539YonosMaxo65/0,5-12	DN 65 (2 ½") насос Wilo Yonos MAXO 65/0,5-12	**6367,27**

Насосные группы FL-MK со смесителем, BigFixLock (MeiFlow L MC)

Артикул	Наименование	Цена, евро
M66547EA	DN40 (1 ½") без насоса	**2914,36**
M66547YonosMaxo40/0,5-8	DN40 (1 ½") насос Wilo Yonos MAXO 40/0,5-8	**4403,08**
M66548EA	DN 50 (2") без насоса	**3230,40**
M66548YonosMaxo50/0,5-9	DN 50 (2") насос Wilo Yonos MAXO 50/0,5-9	**5768,52**
M66549EA	DN 65 (2 ½") без насоса	**4060,78**
M66549YonosMaxo65/0,5-12	DN 65 (2 ½") насос Wilo Yonos MAXO 65/0,5-12	**7274,17**

Концевики для насосных групп FL-UK/MK для подключения насосных групп к отопительному контуру (2 шт.)

Артикул	Со стороны насосной группы	Со стороны потребителя	Цена, евро
	BigFixLock	**Наружная резьба**	
M66259.26	Ду 40	1 1/2"	**101,61**
M66259.36	Ду 50	2"	**110,75**
M66259.46	Ду 65	2 1/2"	**118,78**
	BigFixLock	**Патрубок под сварку**	
M66259.27	Ду 40	Ду 40/ $D_{нар.}$ 48,3	**86,54**
M66259.372	Ду 50	Ду 50/ $D_{нар.}$ 60,3	**95,61**
M66259.47	Ду 65	Ду 65/ $D_{нар.}$ 76,1	**102,87**

Электрические 3-х позиционные приводы для смесительных групп FL-MK

Артикул	Тип	Цена, евро
M66341.6	Для FL-MK DN 40/50, 230 В/50 Гц, 15 Нм	**379,86**
M66345.7	Для FL-MK DN 65, 230 В/50 Гц, 20 Нм	**666,59**
M66345.8	Для FL-MK DN 40 – DN 65, 24 В 0–10 В	**879,28**

Комплект отсечной арматуры «коллектор – насосная группа FL-UK»

Артикул	Тип	Цена, евро
M66537EWI	Ду40	**401,71**
M66538EWI	Ду50	**457,19**
M66539EWI	Ду65	**544,11**

* цена нетто (скидки не предоставляются)

Комплект отсечной арматуры «коллектор – насосная группа FL-MK»

Артикул	Тип	Цена, евро
M66547EWI	Ду40	**608,48**
M66548EWI	Ду50	**721,43**
M66549EWI	Ду65	**886,56**

* цена нетто (скидки не предоставляются)

Консоль для монтажа насосной группы FL-UK/MK на стене

Артикул	Тип	Цена, евро
M16335.71	Для DN40 в комплекте с соединителями BigFixLock	**233,92**
M16335.72	Для DN50 в комплекте с соединителями BigFixLock	**250,64**
M16335.73	Для DN65 в комплекте с соединителями BigFixLock	**267,35**

Вставки под насос

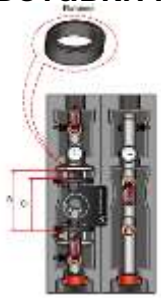

Артикул	Наимнование	S, мм	S1, мм	S-S1, мм	Цена, евро
M45102.015	Вставка под насос FL-UK/MK DN 40	250	220	30	**140,87**
M45102.016	Вставка под насос FL-UK DN 50	280	240	40	**281,39**
M45102.017	Вставка под насос FL-MK DN 50	280	240	40	**111,38**
M45102.018	Вставка под насос FL-UK DN 65	340	280	60	**276,20**
M45102.019	Вставка под насос FL-MK DN 65	340	280	60	**146,39**

S – посадочное место для насоса базовой высоты;
S1 – посадочное место для насоса при использовании соответствующей вставки.

Каскадные системы для настенных конденсационных котлов большой мощности

Каскадная система котлов до 330 кВт*

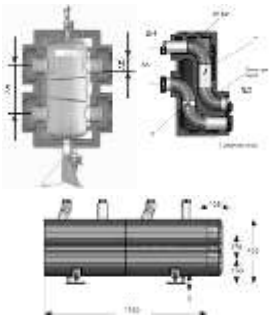

Артикул	Наименование	Расход	Ду, мм	AA, мм	Цена, евро
M66451.31	Распределитель на 2 котла	12 м³/ч	65	175	**1310,91**
M66451.34	Распределитель на 1 дополнительный котёл**	12 м³/ч	65	175	**791,35**
M66421.50	Подключение гидрострелка/коллектор DN 80/65	12 м³/ч	65 / 80	225 / 175	**832,25**
M66374.80	Гидравлическая стрелка HZW 80	12 м³/ч	80	225	**1807,94**

* расчетная при ΔT=20°C, T_{max}=110°C (коэффициент для пересчета на ΔT=25°C – 1,25)
** максимальное количество коллекторов - 4

Каскадная система котлов до 440 кВт*

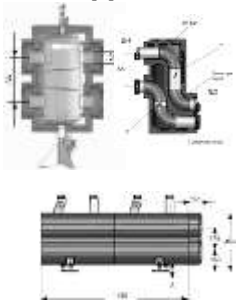

Артикул	Наименование	Расход	Ду, мм	AA, мм	Цена, евро
M66451.32	Распределитель на 2 котла	19 м³/ч	80	175	**1414,82**
M66451.35	Распределитель на 1 дополнительный котел**	19 м³/ч	80	175	**919,24**
M66421.51	Подключение гидрострелка/коллектор DN 100/80	19 м³/ч	80 / 100	340 / 175	**1232,94**
M66374.100	Гидравлическая стрелка HZW 100	19 м³/ч	100	340	**2258,18**

* расчетная при ΔT=20°C, T_{max}=110°C (коэффициент для пересчета на ΔT=25°C – 1,25)
** максимальное количество коллекторов - 4

Каскадная система котлов до 700 кВт*

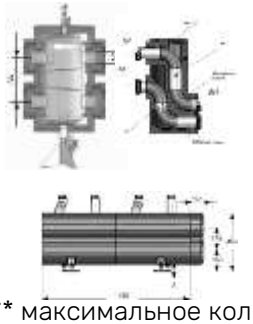

Артикул	Наименование	Расход	Ду, мм	AA, мм	Цена, евро
M66451.33	Распределитель на 2 котла	30 м³/ч	100	175	**1574,66**
M66451.36	Распределитель на 1 дополнительный котел**	30 м³/ч	100	175	**1023,13**
M66421.52	Подключение гидрострелка/коллектор DN 100/100	30 м³/ч	100 / 100	340 / 175	**1194,44**
M66374.100	Гидравлическая стрелка HZW 100	30 м³/ч	100	340	**2258,18**

* расчетная при ΔT=20°C, T_{max}=110°C (коэффициент для пересчета на ΔT=25°C – 1,25)
** максимальное количество коллекторов – 6

Гофрированные трубы Inoflex из нержавеющей стали и фитинги FixLock

Inoflex – гофрированная труба из нержавеющей стали CrNi 1.4404

Артикул	Наименование	$P_{раб.}$, бар	Цена, евро/ бухта
M46125SW80	Гофротруба 3/8" DN 12, бухта 80 м	21	**1206,77**
M46122SW30	Гофротруба 3/4" DN 20, бухта 30 м	16	**540,12**
M46121SW20	Гофротруба 1" DN 25, бухта 20 м	16	**523,22**
M46120SW20	Гофротруба 1 1/4" DN 32, бухта 20 м	10	**700,46**
M46119SW20	Гофротруба 1 1/2" DN 40, бухта 20 м	4	**877,65**

FixLock – комплекты концевых латунных фитингов для подключения трубы Inoflex

Тип	Наружная резьба		Внутренняя резьба	
	Артикул	Цена, евро	Артикул	Цена, евро
DN12 3/8"	**M46105FL**	**14,40**	**M46115FL**	**13,64**
DN16 1/2"	**M46104FL**	**14,93**	**M46114FL**	**13,64**
DN20 3/4"	**M46103FL**	**16,87**	**M46113FL**	**15,65**
DN25 1"	**M46102FL**	**26,07**	**M46111FL**	**25,21**
DN32 1 1/4"	**M46101FL**	**31,82**	**M46110**	**39,13**
DN40 1 1/2"	**M46100**	**50,43**		

Переходы из латуни под плоское уплотнение для соединений трубы Inoflex к резьбовым подключениям

Артикул	Наименование	DN	Цена, евро
M90652.1	Футорка 3/4" НР × 1/2" ВР	DN 16	**5,41**
M90652.2	Футорка 1" НР × 3/4" ВР	DN 20	**6,09**
M90652.3	Футорка 1 1/4" НР × 1" ВР	DN 25	**8,03**
M90652.4	Футорка 1 1/2" НР × 1 1/4" ВР	DN 32	**12,00**
M90652.6	Футорка 2" НР × 1 1/2" ВР	DN 40	**21,75**
M90651.1	Ниппель редукционный 3/4" НР × 1/2" НР	DN 16	**7,34**
M90651.2	Ниппель редукционный 1" НР × 3/4" НР	DN 20	**10,07**
M90651.3	Ниппель редукционный 1 1/4" НР × 1" НР	DN 25	**15,99**
M90651.4	Ниппель редукционный 1 1/2" НР × 1 1/4" НР	DN 32	**22,07**
M90651.6	Ниппель редукционный 2" НР × 1 1/2" НР	DN 40	**35,68**
M43.66123.1	Ниппель проходной 1/2" НР	DN 12	**4,70**
M43.66124D	Ниппель проходной 3/4" НР	DN 16	**6,97**
M43.66125D	Ниппель проходной 1" НР	DN 20	**11,12**
M43.66126D	Ниппель проходной 1 1/4" НР	DN 25	**18,42**
M43.66133D	Ниппель проходной 1 1/2" НР	DN 32	**25,03**
M62418.02	Ниппель под пайку 3/4" НР × 18 мм	DN 16	**6,58**

Комплекты: 10 стопорных колец + 10 уплотнений для подключения концевых фитингов к трубе Inoflex через плоское уплотнение*

Артикул	Размеры	DN	Цена, евро
M46205	3/8"	DN 12	**24,01**
M46204	1/2"	DN 16	**30,08**
M46203	3/4"	DN 20	**43,97**
M46202	1"	DN 25	**50,06**
M46201	1 1/4"	DN 32	**55,97**
M46200	1 1/2"	DN 40	**71,98**

* применяется совместно с накидной гайкой

Накидная гайка для подключения трубы Inoflex к отводам с наружной резьбой под плоское уплотнение

Артикул	Размеры	DN	Цена, евро
M43.520MS	3/4" ВР	DN 16	**2,95**
M43.530MS	1" ВР	DN 20	**3,99**
M43.540MS	1 1/4" ВР	DN 25	**6,09**
M43.550MS	1 1/2" ВР	DN 32	**8,03**
M43.560MS	2" ВР	DN 40	**24,01**

Фитинги FixLock с ответной частью НР с кольцевым уплотнением PTFE (Тефлон) на резьбовой части

Артикул	Размеры	DN	Цена, евро
M43.66124FLP	3/4" НР	DN 16	**20,34**
M43.66125FLP	1" НР	DN 20	**22,43**

Тройники FixLock с отводом с внутренней резьбой

Артикул	Размеры	DN	Цена, евро
M90250.042FL	1/2" FL x 3/8" ВР x 1/2" FL	DN 16	**33,50**
M90250.043FL	3/4" FL x 1/2" ВР x 3/4" FL	DN 20	**36,18**

Инструмент для создания плоского фланца*

Артикул	Наименование	DN	Цена, евро
M46316		DN 16	**278,49**
M46320	Элементы для завальцовывания неровно-	DN 20	**278,49**
M46325	стей и ударный набор для создания плос-	DN 25	**278,49**
M46332	кого фланца	DN 32	**278,49**
M46340		DN 40	**278,49**

* обязателен для создания соединения DN 40

Inoflexi – трубные подключения Inoflexi изменяемой длины из нержавеющей стали CrNi 1.4404 / 1.4305

Артикул	Размер	DN	Базовая длина, мм	Цена, евро
M46001	3/8" x 3/8"	DN 10	80	**22,00**
M46002	3/8" x 3/8"	DN 10	24,16	**25,37**
M46003	1/2" x 1/2"	DN 15	22,49	**23,61**
M46004	1/2" x 1/2"	DN 15	25,94	**27,24**
M46005	1/2" x 1/2"	DN 15	31,03	**32,58**
M46006	3/4" x 1/2"	DN 16	25,43	**26,70**
M46007	3/4" x 1/2"	DN 16	29,13	**30,59**
M46008	3/4" x 1/2"	DN 16	40,39	**42,41**
M46009	3/4" x 3/4"	DN 20	29,37	**30,84**
M46010	3/4" x 3/4"	DN 20	34,50	**36,23**
M46011	3/4" x 3/4"	DN 20	43,30	**45,47**
M46012	1" x 1"	DN 25	40,95	**43,00**

Артикул	Размер	DN	Базовая длина, мм	Цена, евро
M46013	1" x 1"	DN 25	44,00	**46,20**
M46014	1" x 1"	DN 25	61,65	**64,73**
M46015	1 1/4" x 1 1/4"	DN 32	73,05	**76,70**
M46016	1 1/4" x 1 1/4"	DN 32	81,77	**85,86**
M46017	1 1/4" x 1 1/4"	DN 32	105,16	**110,42**
M46018	1 1/2" x 1 1/2"	DN 40	102,95	**108,10**
M46019	1 1/2" x 1 1/2"	DN 40	140,19	**147,20**
M46020	2" x 2"	DN 50	136,46	**143,28**
M46021	2" x 2"	DN 50	163,71	**171,90**

Фиксированные длины, поставка в сжатом состоянии. Диапазон рабочих параметров аналогичен трубе Inoflex. Удлинение на 100% от первоначальной длины. В комплект поставки входит плоское уплотнение.

OVENTROP

Гребенка распределительная с изоляцией для 2-х узлов Regumat DN 25

Артикул	Характеристика	Размер, мм			Вес, кг	Цена, руб.
		A	B	C		
1351582	Гребенка распределительная с изоляцией для 2-х узлов Regumat DN 25	561	223	214	8,325	**48408,00**
1351583	Гребенка распределительная с изоляцией для 3-х узлов Regumat DN 25	875	203	192	8,745	**52998,00**
1351584	Гребенка распределительная с изоляцией для 4-х узлов Regumat DN 25	1136	200	194	12,57	**70194,00**
1351585	Гребенка распределительная с изоляцией для 5-ти узлов Regumat DN 25	1435	215	180	15,105	**78678,00**
1351586	Гребенка распределительная с изоляцией для 6-ти узлов Regumat DN 25	1630	200	185	17,7	**90696,00**
1351587	Гребенка распределительная с изоляцией для 7-ми узлов Regumat DN 25	1825	180	220	20,5	**111696,00**
1351588	Гребенка распределительная с изоляцией для 8-ми узлов Regumat DN 25	2115	205	165	23,5	**145362,00**

Компактная гребенка для Regumat DN 25, стальная, с изоляцией и настенным крепежом

Артикул	Характеристика	Размер, мм			Вес, кг	Цена, руб.
		A	B	C		
1351783	Компактная гребенка на 3 контура для Regumat DN 25, стальная, с изоляцией и настенным крепежом	560	220	220	8,064	**41532,00**
1351785	Компактная гребенка на 5 контуров для Regumat DN 25, стальная, с изоляцией и настенным крепежом	803	222	213	11,149	**61386,00**

Regumat MF-180 DN 25, с шаровым краном, без насоса

Артикул	Характеристика	Размер, мм			Вес, кг	Цена, руб.
		A	B	C		
1354260	Regumat MF-180 DN 25, с ШК, без насоса (высота 465мм)	240	275	530	5,549	**91050,00**

Regumat S-180 DN 25, с шаровым краном, без насоса

Артикул	Характеристика	Размер, мм			Вес, кг	Цена, руб.
		A	B	C		
1357020	Regumat S-180 DN 25, с ШК, без насоса (высота 393мм)	245	270	435	3,658	**24114,00**
1357070	Regumat S-180 DN 25, с ШК, без насоса (высота 465мм)	245	275	530	4,397	**26202,00**

Regumat M3-180 DN 25, без шарового крана, без насоса

Артикул	Характеристика	Размер, мм			Вес, кг	Цена, руб.
		A	B	C		
1357220	Regumat M3-180 DN 25, без ШК, без насоса (высота 393мм)	430	275	240	4,476	**52776,00**
1357265	Regumat M3-180 DN 25, с ШК, без насоса, без сервопривода (высота 465мм)	213	248	465	4,5	**43008,00**

Артикул	Характеристика	Размер, мм			Вес,	Цена, руб.
1357270	Regumat M3-180 DN 25, с ШК, без насоса (высота 465мм)	240	265	525	5,405	**56034,00**

Сервомотор 230 В (3 позиционный) для Regumat DN 25, 140 сек, 5 Нм

Артикул	Характеристика	Размер, мм			Вес, кг	Цена, руб.
		A	B	C		
1350953	Сервомотор 230 В (3 позиционный) для Regumat DN 25, 140 сек, 5 Нм	200	120	105	0,568	**19122,00**

Смарт привод для Regumat, включая темп датчик PT 1000 и подключением к сети 230 В AC

Артикул	Характеристика	Размер, мм			Вес, кг	Цена, руб.
		A	B	C		
1351055	Смарт привод для Regumat, включая темп датчик PT 1000 и подключением к сети 230 В AC	165	110	95	0,579	**39468,00**

Набор для монтажа сервомоторов NR 24/230 без монтажной панели

Артикул	Характеристика	Размер, мм			Вес, кг	Цена, руб.
		A	B	C		
1350290	Набор для монтажа сервомоторов NR 24/230 без монтажной панели	130	110	20	0,033	**4926,00**

Г

Водонагреватели

BAXI 60
ELSEN 62
RISPA 63
ROYAL THERMO. Водонагреватели косвенного нагрева 71
S-TANK. Водонагреватели косвенного нагрева 72
SUNSYSTEM 74

BAXI

Водонагреватели косвенного нагрева UBC и UBC DC

Стальные, напольные, эмалированные бойлеры косвенного нагрева с дополнительным ТЭНом.

Особенности

- Модели с одним и двумя змеевиками (DC).
- Модель 150 литров с верхним подключением.
- ТЭН мощностью 3 кВт во всех моделях.
- Два предохранительных клапана в комплекте:
  - Сбросной предохранительный клапан с функцией обратного клапана на входе холодной воды
  - Комбинированный предохранительный клапан по температуре и давлению на выходе горячей воды
- Рабочий термостат и предохранительный термостат от перегрева для контроля за работой электрического нагревательного элемента (ТЭНа).
- Магниевые аноды увеличенного размера для дополнительной защиты от коррозии.
- Кран для слива воды и фиксатор для датчика температуры бойлера в комплекте.
- Теплоизоляция из вспененного пенополиуретана толщиной 40 мм в моделях 100, 200, 250 и 300 л
- Теплоизоляция из вспененного пенополиуретана толщиной 50 мм в моделях 150, 400 и 500 л
- Высококачественное порошковое эмалирование.
- Высокопроизводительный змеевик 24–40 кВт.

Отличия моделей:

UBC 150

- Один змеевик
- Верхнее подключение
- Один магниевый анод

UBC 100/200/250 /300/400/500

- Один змеевик
- Боковое подключение
- Один (до 100-200 л) или два магниевых анода (от 250 л)

UBC DC 200/300/400/500

- Два змеевика
- Боковое подключение
- Два магниевых анода

Характеристики водонагревателей UBC:

Модель	UBC 150	UBC 100	UBC 200	UBC 250	UBC 300	UBC 400	UBC 500
Артикул	CNEWT150S01	CNEWT100S01	CNEWT200S01	CNEWT250S01	CNEWT300S01	CNEWT400S01	CNEWT500S01
Расположение патрубков подкл-я	Сверху	Сбоку					
Ёмкость бойлера, л	150	100	200	250	300	400	500
Макс. мощность змеевика*, кВт	24,1	24,1	30,6	30,6	40,4	40,4	40,4
Мощность ТЭНа, кВт	3	3	3	3	3	3	3
Макс. рабочая температура горячей воды в баке °С	95	95	95	95	95	95	95
Макс. рабочая температура греющей воды, °С	110	110	110	110	110	110	110
Потери напора в змеевике при номинальной, м Н2О	0,42	0,42	0,75	0,75	1,3	1,3	1,3
Номинальный расход теплоносителя, м3/ч	1,0	1,0	1,5	1,5	2,0	2,0	2,0
Производительность горячей воды при ΔT=35°C* л/ч	590,0	590,0	750,0	750,0	990,0	990,0	990,0

Диапазон регулирования темп. воды, °С	49-82	49-82	49-82	49-82	49-82	49-82	49-82
Диапазон регулирования темп. воды в бойлере** °С	30-65	30-65	30-65	30-65	30-65	30-65	30-65
Макс. давление воды в баке ГВС, бар	10	10	10	10	10	10	10
Макс. давление воды в змеевике, бар	10	10	10	10	10	10	10
Потеря тепла в режиме ожидания, кВт*ч/24ч	1,3	1,15	2,1	2,3	2,5	2,75	3
Габаритные размеры: высота, мм	1084	1161	1562	1324	1574	1632	1769
Габаритные размеры: диаметр, мм	Ø600	Ø450	Ø520	Ø620	Ø620	Ø710	Ø710
Вес нетто/брутто, кг	72/78	49/53	82/88	89/105	101/108	128/137	134/143

* Характеристики даны при темп-ре греющей котловой воды 90°С и нагреве горячей воды от 10°С до 45°С.

** Регулируется на греющем котле.

Характеристики водонагревателей UBC DC (два змеевика):

Модель	UBC 200 DC	UBC 300 DC	UBC 400 DC	UBC 500 DC
Артикул	CNEWT200D01	CNEWT300D01	CNEWT400D01	CNEWT500D01
Расположение патрубков подключения	Сбоку			
Ёмкость бойлера, лит.	200	300	400	500
Макс. мощность верхнего змеевика*, кВт	24	24	30	40
Макс. мощность нижнего змеевика*, кВт	24	24	15	22
Макс. рабочая температура горячей воды в баке, °С	95	95	95	95
Макс. рабочая температура греющей воды, °С	110	110	110	110
Потери напора в верхнем змеевике при номинальной циркуляции, м Н2О	0,42	0,42	0,7	1,3
Номинальный расход теплоносителя в верхнем змеевике, м3/ч	1,0	1,0	1,0	1,0
Потери напора в нижнем змеевике при номинальной циркуляции, м Н2О	0,42	0,42	0,15	0,38
Номинальный расход теплоносителя, м3/ч	1,0	1,0	1,5	1,5
Производительность горячей воды при, л/ч	1180,0	1180,0	1090,0	1530,0
Диапазон регулирования темп. воды термостатом ТЭНа, °С	49-82	49-82	49-82	49-82
Диапазон регулирования темп. воды в бойлере **, °С	30-65	30-65	30-65	30-65
Макс. давление воды в баке ГВС, бар	10	10	10	10
Макс. давление воды в змеевике, бар	10	10	10	10
Потеря тепла в режиме ожидания, кВт*ч/24ч	2,35	3,1	2,95	3,3
Габаритные размеры: высота, мм	1562	1753	1632	1769
Габаритные размеры: диаметр, мм	Ø520	Ø620	Ø710	Ø710
Вес НЕТТО/БРУТТО, кг	93/99	124/131,5	136/144,5	151/160,5

* Характеристики даны при темп-ре греющей котловой воды 80°С и нагреве горячей воды от 10°С до 45°С.

** Регулируется на греющем котле.

Цены на водонагреватели BAXI UBC:

Артикул	Модель	Описание	Цены, евро
CNEWT100S01	UBC 100	одиночный змеевик, с боковым подключением, ёмкостью 100 л.	**902,00**
CNEWT150S01	UBC 150	одиночный змеевик, с верхним подключением, ёмкостью 150 л.	**974,00**
CNEWT200S01	UBC 200	одиночный змеевик, с боковым подключением, ёмкостью 200 л.	**1125,00**
CNEWT250S01	UBC 250	одиночный змеевик, с боковым подключением, ёмкостью 250 л.	**1304,00**
CNEWT300S01	UBC 300	одиночный змеевик, с боковым подключением, ёмкостью 300 л.	**1479,00**
CNEWT400S01	UBC 400	одиночный змеевик, с боковым подключением, ёмкостью 400 л.	**1902,00**
CNEWT500S01	UBC 500	одиночный змеевик, с боковым подключением, ёмкостью 500 л.	**2000,00**
CNEWT200D01	UBC 200 DC	двойной змеевик, с боковым подключением, ёмкостью 200 л.	**1525,00**
CNEWT300D01	UBC 300 DC	двойной змеевик, с боковым подключением, ёмкостью 300 л.	**1764,00**
CNEWT400D01	UBC 400 DC	двойной змеевик, с боковым подключением, ёмкостью 400 л.	**2115,00**
CNEWT500D01	UBC 500 DC	двойной змеевик, с боковым подключением, ёмкостью 500 л.	**2215,00**

ELSEN

Водонагреватели косвенного нагрева

Конструктивные особенности

- Напольный водонагреватель косвенного нагрева.
- Боковое подключение.
- Внутренний змеевик нагрева.
- Высокоэффективная теплоизоляция на основе полиуритановой пены.
- Внутреннее покрытие бака: стеклоэмаль в соответствии с DIN 4753-3.

Характеристики:

Артикул:	EWH01.160	EWH01.200	EWH01.300	EWH01.500
Объем, лит.	160	200	300	500
Высота, мм	1135	1340	1220	1845
Диаметр, мм	580	580	700	740
Вес, кг	62	72	96	118
Тепловая мощность, кВт	27.6	30.6	44.8	66.1
Пропускная способность, л/ч	688	785	1117	1648
Допустимое давление змеевика, бар	10	10	10	10
Допустимое давление емкости, бар	10	10	10	10
Допустимая температура змеевика, °C	110	110	110	110
Допустимая температура емкости, °C	95	95	95	95
Гильза для датчика температуры, мм	9	9	9	9
Подключение термометра	1/2"	1/2"	1/2"	1/2"
Подключение ТЭНа, дюйм	1 1/2"	1 1/2"	1 1/2"	1 1/2"
Контрольно-ревизионный фланец, мм	100	100	100	100
Ввод холодной воды, дюйм	3/4"	3/4"	1"	1"
Подключ. котла (обратная линия), дюйм	1 1/4"	1 1/4"	1 1/4"	1 1/4"
Подключ. линии рециркуляции, дюйм	3/4"	3/4"	3/4"	3/4"
Подключ. котла (подающая линия), дюйм	1 1/4"	1 1/4"	1 1/4"	1 1/4"
Выход в систему ГВС, дюйм	3/4"	3/4"	1"	1"
Подключение анода, дюйм	1 1/4"	1 1/4"	1 1/4"	1 1/4"
Заглушка, дюйм	1 1/4"	1 1/4"	1 1/4"	1 1/4"
Страна происхождения	Турция	Турция	Турция	Турция
Гарантия, лет	5	5	5	5

Цены:

Артикул	Модель	Цена, евро
EWH01.160	Бойлер косвенного нагрева ELSEN 160 л, цвет чёрный, покрытие SmartCover	**890,00**
EWH01.200	Бойлер косвенного нагрева ELSEN 200 л, цвет чёрный, покрытие SmartCover	**980,00**
EWH01.300	Бойлер косвенного нагрева ELSEN 300 л, цвет чёрный, покрытие SmartCover	**1194,00**
EWH01.500	Бойлер косвенного нагрева ELSEN 500 л, цвет чёрный, покрытие SmartCover	**1670,00**

RISPA

Водонагреватели RISPA – производство Россия.

Водонагреватели косвенного нагрева RBW настенные с одним теплообменником

Бойлер RBW настенный с одним теплообменником с нижним подключением

Особенности

- Магниевый анод в комплекте.
- Возможность подключения электротэна.
- Марка стали бака и теплообменника -AISI 304.
- Толщина металла бака -1,5 мм.
- Разборная секционная теплоизоляция.
- Высокая производительность теплообменника
- Жёсткий пластиковый корпус.
- Теплообменник выполнен из трубы диаметром 32 мм.

Характеристики

Вместимость, лит.	120
Мощность теплообменника S1, кВт*	35
Производительность горячей воды при 45° С, лит./ч*	850
Площадь теплообменника S1, м2	1,2
Вместимость теплообменника S1, лит.	8,4
Время нагрева воды в бойлере теплообменником S1 10-45°С/10-60 °С, мин*	9/15
Макс. температура бака, °С / давление бака, bar	95/6
Макс. температура в теплообменнике, °С / давление в теплообменнике, bar	110/6
Марка стали бака, нержавеющая сталь	AISI 304
Марка стали теплообменника, нержавеющая сталь	AISI 304
Толщина стенки бака, мм	1,5
Толщина стенки теплообменника, мм	1,5
Толщина изоляции, мм	30
Материал защитного кожуха	Пластик
Вес нетто/брутто (кг)	36,5/43,5

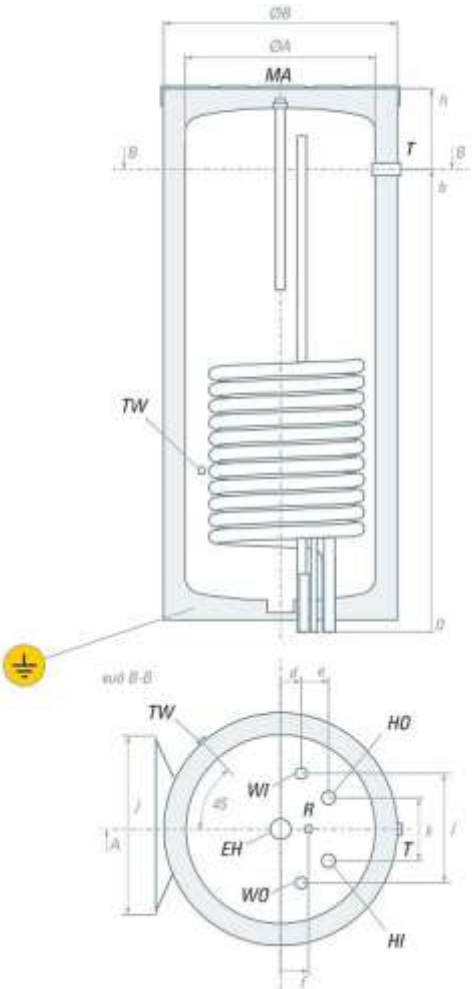

* Мощность, время нагрева и производительность указана при параметрах подачи теплоносителя температурой 80°С и расходом 2.5 м3/час с температурой нагрева воды в баке от 10 до 45°С

Размеры, мм	
h	1110
b	970
d	60
e	130
f	75
j	270
k	150
ØA	393
ØB	460
Упаковка	520x520x1210

Подключения	
WI - вход холодной воды	G3/4"
WO - выход горячей воды	G3/4"
HI - вход теплоносителя	G 1"
HO - выход теплоносителя	G 1"
TW - термокарман .	Ø 14 мм
R - рециркуляция	G 3/4"
EH - подключение ТЭНа	G 1,1/2"
T -термометр	G 1/2"
MA - магниевый анод	G 1"

Цена:

Артикул	Модель	Цена, руб.
RBW-120n	Бойлер RBW-120n настенный (вертикального размещения) с нижним подключением (нерж. сталь 304)	**76248,00**

Бойлеры RBW настенные с одним теплообменником с боковым подключением

Особенности

- Магниевый анод в комплекте.
- Возможность подключения электротэна.
- Марка стали бака и теплообменника -AISI 304.
- Толщина металла бака -1,5 мм.
- Разборная секционная теплоизоляция.
- Высокая производительность теплообменника
- Жёсткий пластиковый корпус.
- Теплообменник выполнен из трубы диаметром 32 мм.

Характеристика / Модель	RBW-80R RBW-80L	RBW-100R RBW-100L	RBW-150R RBW-150L
Вместимость, лит.	80	100	150
Мощность теплообменника SI, кВт*	15,3	15,3	33
Производительность горячей воды при 45°C, л/ч*	380	380	810
Площадь теплообменника SI, м2	0,5	0,5	1,1
Вместимость теплообменника SI, лит.	3,6	3,6	7,9
Подключение теплообменника, правое/левое, R/L	R/L	R/L	R/L
Время нагрева воды в бойлере теплообменником SI 10-45°C/ 10-60°C, мин*	13/24	16/29	11/20
Макс. температура бака, °C / давление бака, bar	95/6	95/6	95/6
Макс. температура в теплообменнике, °C / давление в теплообменнике, bar	110/6	110/6	110/6
Марка стали бака, марка стали теплообменника- нержавеющая сталь	AISI 304	AISI 304	AISI 304
Толщина стенки бака, мм	1,5	1,5	1,5
Толщина стенки теплообменника, мм	1,5	1,5	1,5
Толщина изоляции, мм	30	30	30
Материал защитного кожуха	Пластик	Пластик	Пластик
Вес нетто/брутто, кг	19/25	21/28	32/39

*Мощность, время нагрева и производительность указана при параметрах подачи теплоносителя температурой 80°C

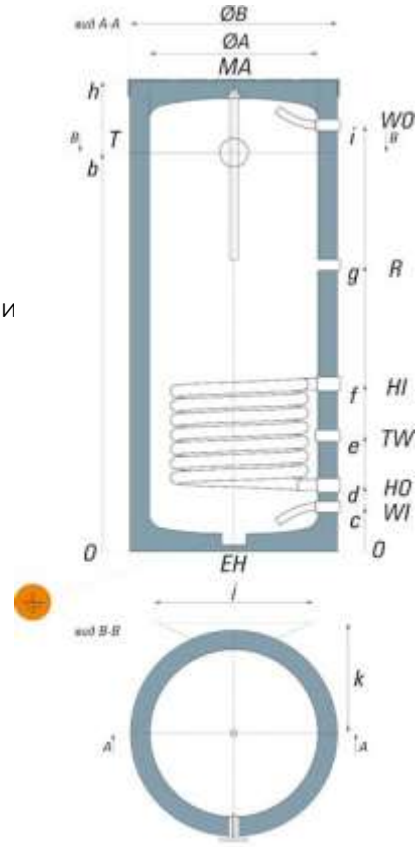

Размеры, мм/ Модель	RBW-80R RBW-80L	RBW-100R RBW-100L	RBW-150R RBW-150L
h	820	980	1420
b	640	800	1240
c	100	100	100
d	170	170	180
e	280	280	380
f	390	390	580
g	540	620	935
i	690	850	1290
j	320	320	320
k	235	235	235
ØA	393	393	393
ØB	460	460	460
Упаковка	520x520x890	520x520x1050	520x520x1490

Цены:

Артикул	Модель	Цена, руб.
RBW80L	Бойлер RBW 80 L настенный, левое подключение теплообменника	**46 274,00**
RBW80R	Бойлер RBW 80 R настенный, правое подключение теплообменника	**46 274,00**
RBW100L	Бойлер RBW 100 L настенный, левое подключение теплообменника	**51 088,00**
RBW100R	Бойлер RBW 100 R настенный, правое подключение теплообменника	**51 088,00**
RBW150L	Бойлер RBW 150 L настенный, левое подключение теплообменника	**66 672,00**
RBW150R	Бойлер RBW 150 R настенный, правое подключение теплообменника	**66 672,00**

Бойлеры RB Slim напольные с одним теплообменником, с верхним подключением (под настенный котёл)

Бойлер послойного нагрева (под настенный котёл) RBP-100 напольный

Бойлер послойного нагрева предоставляет эффективный способ поддерживать постоянный поток горячей воды с устойчивой температурой. В его устройстве вода разделена на слои: верхний - горячий, нижний - холодный. Подача горячей воды в точки водоразбора осуществляется с верхней части бака, в то время как холодная вода поступает в нижнюю часть.

Нагрев воды осуществляется перегоном через вторичный теплообменник двухконтурного котла отопления, перемещая её из нижней части в верхнюю при помощи встроенного насоса. Процесс управляется автоматикой, активирующей насос при достаточной толщине слоя холодной воды. Температура горячей воды настраивается с помощью встроенного термостата.

Особенности

- Предназначен для работы с двухконтурным котлом без использования дополнительного оборудования.
- Значительно сокращает количество включений котла для приготовления горячей воды, увеличивая ресурс его работы.
- Обеспечивает большой запас горячей воды.
- Бак изготовлен из нержавеющей стали AISI 304.
- Толщина металла бака -1,5 мм.
- Разборная секция теплоизоляции.
- Жёсткий пластиковый корпус.
- Установлен циркуляционный насос 20-4 (130).
- Подходит для монтажа под настенным котлом.
- Наличие механического термостата.

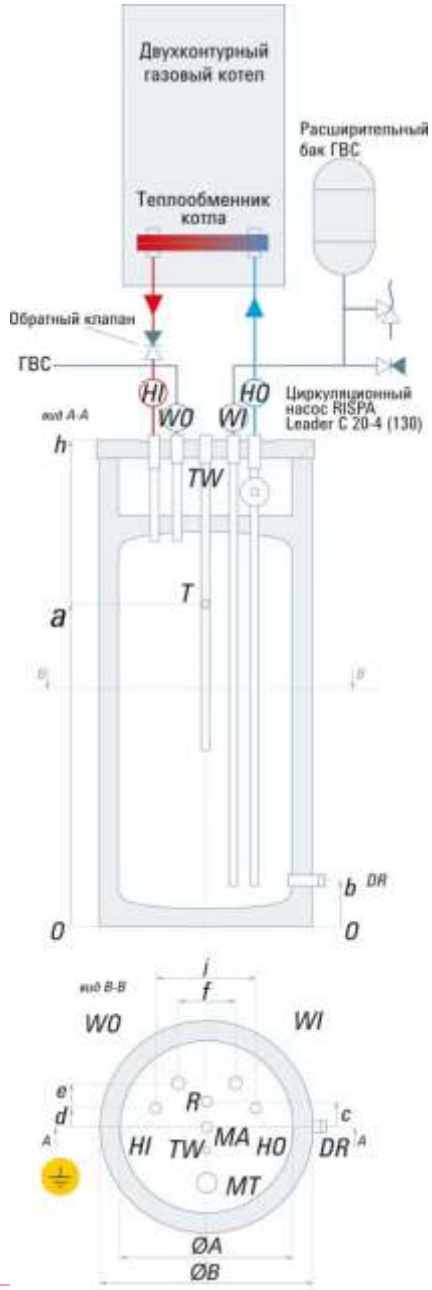

Характеристики

Вместимость, лит.	100
Макс. температура бака, °C / давление бака, bar	95/6
Марка стали бака, нержавеющая сталь	AISI 304
Толщина стенки бака, мм	1,5
Толщина изоляции, мм	30
Материал защитного кожуха	Пластик
Вес нетто/брутто (кг)	27 /30

Размеры, мм

h	1064
a	764
b	100
c	75
d	60
e	130
f	150
j	280
ØA	393
ØB	460
Упаковка	520x520x1210

Подключения

WI - вход холодной воды	G 3/4"
WO - выход горячей воды	G 3/4"
HI - подача горячей воды из котла	G 1"
HO - подача холодной воды в котёл	G 1"
TW - термокарман	Ø 14 мм
R - рециркуляция	G 3/4"
MA -магниевый анод	G 1"
T -термометр	G 1/2"
DR - дренаж	G 1/2"
MT – механический термостат	

Цена:

Артикул	Модель	Цена, руб.
RBP-100	Бойлер послойного нагрева (под настенный котёл) RBP-100 напольный (нерж. сталь 304)	**60543,00**

Бойлер с верхним подключением (под настенный котёл) RB Slim-120 напольный

Особенности

- Возможность подключения электротэна.
- Марка стали бака и теплообменника -AISI 304.
- Толщина металла бака -1,5 мм.
- Разборная секционная теплоизоляция.
- Высокая производительность теплообменника.
- Ревизионный люк (для технического обслуживания).
- Жёсткий пластиковый корпус.
- Теплообменник выполнен из трубы диаметром 32 мм.
- Подходит для монтажа под настенный котёл.

Характеристики

Вместимость, лит.	120
Мощность теплообменника S1, кВт*	35
Производительность горячей воды при 45°C, лит./ч*	850
Площадь теплообменника S1, м2	1,2
Вместимость теплообменника S1, лит.	8,4
Время нагрева воды в бойлере теплообменником S1 10-45°C/10-60 °C, мин*	9/15
Макс. температура бака, °C / давление бака, bar	95/6
Макс. температура в теплообменнике, °C / давление в теплообменнике, bar	110/6
Марка стали бака, нержавеющая сталь	AISI 304
Марка стали теплообменника, нержавеющая сталь	AISI 304
Толщина стенки бака, мм	1,5
Толщина стенки теплообменника, мм	1,5
Толщина изоляции, мм	30
Материал защитного кожуха	Пластик
Диаметр ревизионного люка, мм	125
Вес нетто/брутто (кг)	36,5/43,5

* Мощность, время нагрева и производительность указана при параметрах подачи теплоносителя температурой 80°C и расходом 2.5 м3/час с температурой нагрева воды в баке от 10 до 45°C

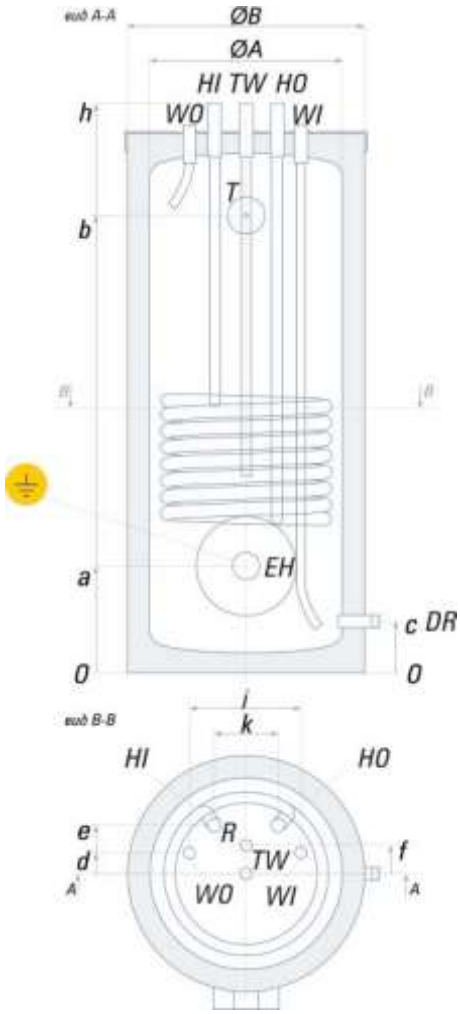

Размеры, мм

h	1110
a	240
b	930
c	150
d	60
e	130
f	75
j	280
k	150
ØA	393
ØB	460
Упаковка	520x520x1210

Подключения

WI - вход холодной воды	G 3/4"
WO - выход горячей воды	G 3/4"
HI - вход теплоносителя	G 1"
HO - выход теплоносителя	G 1"
TW - термокарман	Ø 14 мм
R - рециркуляция	G 3/4"
EH - подключение ТЭНа	G 1,1/2"
T -термометр	G 1/2"
DR - дренаж	G 1/2"

Цена:

Артикул	Модель	Цена, руб.
RB Slim-120	Бойлер с верхним подключением (под настенный котёл) RB Slim-120 напольный (нерж. сталь 304)	**76548,00**

Бойлеры RBF напольные с одним теплообменником

- Магниевый анод в комплекте.
- Возможность подключения электротэна.
- Марка стали бака и теплообменника -AISI 304.
- Толщина металла бака от 1,5 до 3 мм в зависимости от модели.
- Разборная секционная теплоизоляция.
- Высокая производительность теплообменника.
- Ревизионный люк (для технического обслуживания).
- Жёсткий пластиковый корпус (модели до 500 л включительно).
- Теплообменник выполнен из трубы диаметром 32 мм.

Характеристики / Модель	RBF-150	RBF-200	RBF-300	RBF-400	RBF-500	RBF-800	RBF-1000
Вместимость, лит.	150	200	300	400	500	800	1000
Мощность теплообменника SI, кВт*	33	33	45	53	70	85	100
Производительность горячей воды при 45°C, л/ч*	810	810	1120	1300	1760	2090	2500
Площадь теплообменника SI, м2	1,1	1,1	1,6	1,8	2,3	2,9	3,5
Вместимость теплообменника SI, лит.	7,9	7,9	11,8	12,6	15	25	32
Время нагрева воды в бойлере теплообменником SI 10-45°C/10-60°C, мин*	11/20	15/26	16/30	19/34	17/32	23/42	24/43
Макс. температура бака, °C / давление бака, bar	95/6	95/6	95/6	95/6	95/6	95/6	95/6
Макс. температура в теплообменнике, °C / давление в теплообменнике, bar	110/6	110/6	110/6	110/6	110/6	110/6	110/6
Марка стали бака, теплообмен., нерж. сталь	AISI 304	AISI 304	AISI 304	AISI 304	AISI 304	AISI 304	AISI 304
Толщина стенки бака, мм	1,5	1,5	1,5	1,5	1,5	3	3
Толщина стенки теплообменника, мм	1,5	1,5	1,5	1,5	1,5	1,5	1,5
Толщина изоляции, мм	50	50	50	50	50	60	60
Материал защитного кожуха	Пластик	Пластик	Пластик	Пластик	Пластик	Ткань	Ткань
Диаметр ревизионного люка, мм)	125	125	125	125	125	125	125
Вес нетто/брутто, кг)	36/40	46/52	67/73	75/84	103/110	160/180	189/209

* Мощность, время нагрева и производительность указана при параметрах подачи теплоносителя температурой 80°C и расходом 2.5 м3/час с температурой нагрева воды в баке от 10 до 45°C

Размеры, мм

	RBF-150	RBF-200	RBF-300	RBF-400	RBF-500	RBF-800	RBF-1000
h	1030	1320	1925	1720	2010	1680	2000
a	250	250	250	250	210	350	350
b	815	1105	1710	1495	1795	1330	1650
c	140	160	160	160	120	300	300
d	350	350	350	350	310	450	450
e	535	535	625	625	660	700	775
f	720	720	900	900	1010	1000	1100
g	810	945	1340	985	1190	1170	1400
i	900	1170	1775	1540	1840	1380	1700
ØA	472	472	472	580	580	850	850
ØB	575	575	575	683	683	970	970
Упак.	680x680 x1130	680x680 x1400	680x680 x2050	780x780 x1820	780x780 x2040	1040x1040 x1850	1040x1040 x2170

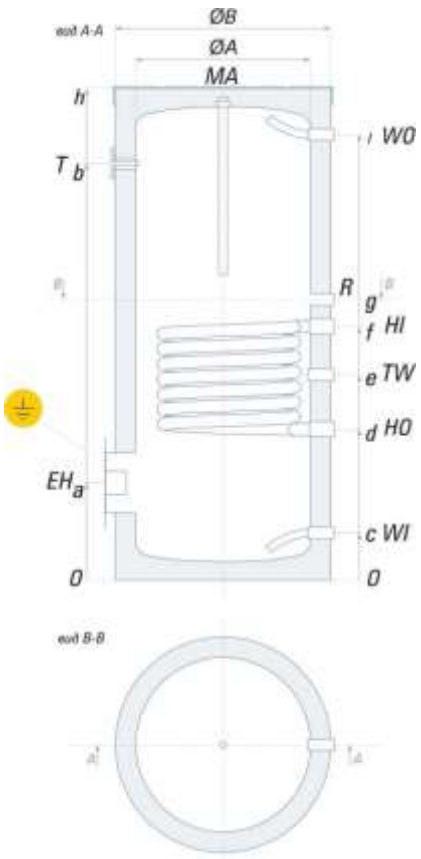

Цены:

Артикул	Модель	Цена, руб.
RBF150	Бойлер RBF 150 напольный (нерж. сталь 304)	**72 242,00**
RBF200	Бойлер RBF 200 напольный (нерж. сталь 304)	**79 914,00**
RBF300	Бойлер RBF 300 напольный (нерж. сталь 304)	**111 657,00**
RBF400	Бойлер RBF 400 напольный (нерж. сталь 304)	**126 434,00**
RBF500	Бойлер RBF 500 напольный (нерж. сталь 304)	**175 790,00**
RBF800	Бойлер RBF 800 напольный (нерж. сталь 304)	**284 469,00**
RBF1000	Бойлер RBF 1000 напольный (нерж. сталь 304)	**327 726,00**

Водонагреватели RBFL напольные с одним увеличенным теплообменником.

- Магниевый анод в комплекте.
- Возможность подключения электротэна.
- Марка стали бака и теплообменника -AISI 304.
- Толщина металла бака от 1,5 до 3 мм в зависимости от модели.
- Разборная секционная теплоизоляция.
- Увеличенная производительность ГВС.
- Ревизионный люк (для технического обслуживания).
- Жёсткий пластиковый корпус (модели до 500 л включительно).
- Теплообменник выполнен из трубы диаметром 32 мм.
- Подходит для систем отопления с тепловым насосом и конденсационным котлом.
- Высокие показатели производительности ГВС при низкотемпературном отоплении.

Характеристики / Модель	**RBFL-200**	**RBFL-300**	**RBFL-400**	**RBFL-500**	**RBFL-800**	**RBFL-1000**
Вместимость, лит.	200	300	400	500	800	1000
Мощность теплообменника SI, кВт*	70	129	120	140	120	160
Производительность горячей воды при 45°C, л/ ч*	1760	2900	2650	3300	2650	4000
Площадь теплообменника SI, м2	2,3	4,4	4,1	4,7	4,1	5,6
Вместимость теплообменника SI, лит.	18	30,9	28,6	35	28,6	50
Время нагрева воды в бойлере теплообменником SI 10-45°C/10-60°C, мин*	7/12,5	6/11	9/15	9/15	17/30	15/28
Макс. температура бака, °C / давление бака, bar	95/6	95/6	95/6	95/6	95/6	95/6
Макс. температура в теплообменнике, °C / давление в теплообменнике, bar	110/6	110/6	110/6	110/6	110/6	110/6
Марка стали бака, теплообменника, нерж. сталь	AISI 304					
Толщина стенки бака, мм	1,5	1,5	1,5	1,5	3	3
Толщина стенки теплообменника, мм	1,5	1,5	1,5	1,5	1,5	1,5
Толщина изоляции, мм	50	50	50	50	60	60
Материал защитного кожуха	Пластик	Пластик	Пластик	Пластик	Ткань	Ткань
Диаметр ревизионного люка, мм	125	125	125	125	125	125
Вес нетто/брутто, кг	58/64	83/89	86/95	127/134	174/194	213/233

* Мощность, время нагрева и производительность указана при параметрах подачи теплоносителя температурой 80°C и расходом 2.5 м3/час с температурой нагрева воды в баке от 10 до 45°C.

Размеры, мм

	RBFL-200	**RBFL-300**	**RBFL-400**	**RBFL-500**	**RBFL-800**	**RBFL-1000**
h	1320	1925	1720	2010	1680	2000
a	250	250	250	210	350	350
b	1105	1710	1495	1795	1330	1650
c	160	160	160	120	300	300
d	350	350	350	310	450	450
e	535	625	625	660	840	775
g	720	1050	985	1190	1030	1235
k	1090	1700	1445	1740	1230	161 0
m	1170	1775	1540	1840	1380	1700
ØA	472	472	580	580	850	850
ØB	575	575	683	683	970	970
Упаковка	680x680x1400	680x680x2050	780x780x1820	780x780x2040	1040x1040x1850	1040x1040x2170

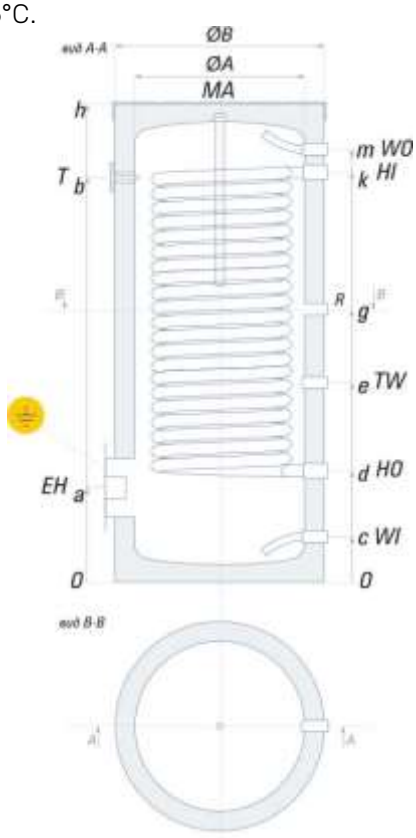

Цены:

Артикул	**Модель**	**Цена, руб.**
RBFL-200	Бойлер с одним увеличенным теплообменником	**101 060,00**
RBFL-300	Бойлер с одним увеличенным теплообменником	**142 118,00**
RBFL-400	Бойлер с одним увеличенным теплообменником	**148 598,00**
RBFL-500	Бойлер с одним увеличенным теплообменником	**210 671,00**
RBFL-800	Бойлер с одним увеличенным теплообменником	**303 094,00**
RBFL-1000	Бойлер с одним увеличенным теплообменником	**363 948,00**

Водонагреватели RBFD напольные с двумя теплообменниками

- Марка стали бака и теплообменника -AISI 304.
- Магниевый анод в комплекте.
- Высокая производительность теплообменника.
- Возможность подключения электротэна.
- Разборная секционная теплоизоляция.
- Ревизионный люк {для тех. обслуживания).
- Толщина металла бака от 1,5 до 3 мм в зависимости от модели.
- Жёсткий пластиковый корпус {модели до 500 л включительно).

Характеристики / Модель	RBFD-200	RBFD-300	RBFD-400	RBFD-500	RBFD-800	RBFD-1000
Вместимость, лит.	200	300	400	500	800	1000
Мощность теплообменника S1, кВт*	33	45	53	70	85	100
Мощность теплообменника S2, кВт*	15	30	30	30	30	30
Производительность горячей воды при 45°С, л/ч*	1180	1880	2040	2500	2820	3330
Площадь теплообменника S1, м2	1,1	1,6	1,8	2,3	2,9	3,5
Площадь теплообменника S2, м2	0,5					
Вместимость теплообменника S1, лит.	7,9	11	11,9	15	25	32
Вместимость теплообменника S2, лит.	3,6	7,3	7,3	7,3	7,3	7,3
Время нагрева воды в бойлере с двумя теплообменниками 1 0-45°С/10-60°С, мин*	11/20	11/18	12/22	12/22	17/30	18/32
Макс. температура бака, 0 С) / давление бака, bar	95/6	95/6	95/6	95/6	95/6	95/6
Макс. температура в теплообменнике, °С / давление в теплообменнике, bar	110/6	110/6	110/6	110/6	110/6	110/6
Марка стали бака, стали теплообменника, нерж. сталь		AISI 304				
Толщина стенки бака, мм	1,5		1,5	1,5	3	3
Толщина стенки теплообменников, мм	1,5		1,5	1,5	1,5	1,5
Толщина изоляции, мм	50		50	50	60	60
Материал защитного кожуха	Пластик	Пластик	Пластик	Пластик	Ткань	Ткань
Диаметр ревизионного люка, мм	125	125	125	125	125	125
Вес нетто/брутто, кг	52/58	73/79	81/90	109/116	175/195	204/224

Размеры, мм

	RBFD-200	RBFD-300	RBFD-400	RBFD-500	RBFD-800	RBFD-1000
h	1320	1925	1720	2010	1680	2000
a	250	250	250	210	350	350
b	1105	1710	1495	1795	1330	1650
c	160	160	160	120	300	300
d	350	350	350	310	450	450
e	535	625	625	660	700	775
f	720	900	900	1010	1000	1100
g	795	1050	985	1190	825	1235
i	870	1175	1075	1370	1100	1370
j	945	1340	1255	1555	1195	1490
k	1090	1545	1450	1740	1290	1610
m	1170	1775	1540	1840	1380	1700
ØA	472	472	580	580	850	850
ØB	575	575	683	683	970	970
Упак.	680x680x1400	680x680x2050	780x780x1820	780x780x2040	1040x1040x1850	1040x1040x2170

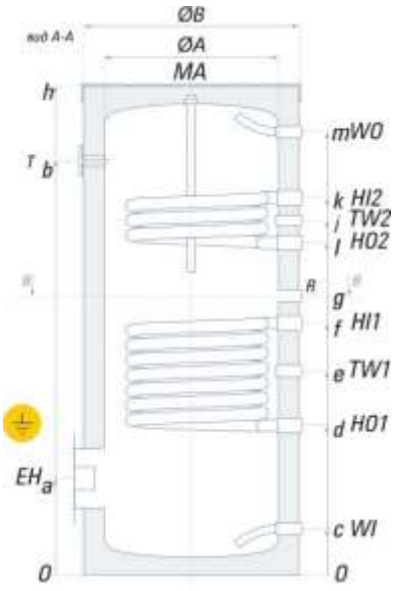

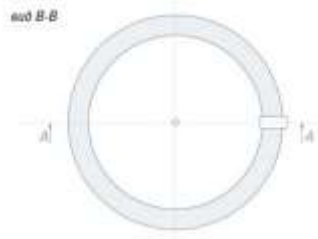

Цены:

Артикул	Модель	Цена, руб.
RBFD1000	Бойлер напольный с двумя теплообменниками	**345 787,00**
RBFD200	Бойлер напольный с двумя теплообменниками	**92 575,00**
RBFD300	Бойлер напольный с двумя теплообменниками	**131 095,00**
RBFD400	Бойлер напольный с двумя теплообменниками	**145 872,00**
RBFD500	Бойлер напольный с двумя теплообменниками	**193 065,00**
RBFD800	Бойлер напольный с двумя теплообменниками	**302 532,00**

Ёмкости напольные RBE с возмож. подкл. электротэна

- Магниевый анод в комплекте.
- Возможность подключения электротэна.
- Толщина металла бака от 1,5 до 3 мм в зависимости от модели.
- Разборная секционная теплоизоляция.
- Жёсткий пластиковый корпус (модели до 500 л включительно).
- Магниевый анод в комплекте.
- Марка стали бака - нерж. сталь AISI 304.
- Ревизионный люк (для тех. обслуживания).

Характеристики / Модель	RBE-150	RBE-200	RBE - 300	RBE - 400	RBE - 500	RBE - 800	RBE - 1000
Вместимость, лит.	150	200	300	400	500	800	1000
Время нагрева электротэном 2кВт/3кВт 10-45°С, часов	3/2	4/2,7	6/4	8,2/5,4	10,2/6,8	-	-
Время нагрева электротэном 3кВт/ 5кВт 10-45°С, часов	-	-	-	-	-	11/7	13,5/8
Максимальная температура бака, °С	95	95	95	95	95	95	95
Максимальное давление бака, bar	6	6	6	6	6	6	6
Марка стали бака, нержавеющая сталь	AISI 304						
Толщина стенки бака, мм	1,5	1,5	1,5	1,5	1,5	3	3
Толщина изоляции, мм	50	50	50	50	50	60	60
Материал защитного кожуха	Пластик	Пластик	Пластик	Пластик	Пластик	Ткань	Ткань
Диаметр ревизионного люка, мм	125	125	125	125	125	125	125
Вес нетто/брутто, кг	25/29	35/41	56/62	64/73	80/87	125/145	147/167

Размеры, мм	RBE-150	RBE-200	RBE - 300	RBE - 400	RBE - 500	RBE - 800	RBE - 1000
h	1030	1320	1925	1720	2010	1680	2000
a	250	250	250	250	210	350	350
b	815	1105	1710	1495	1795	1330	1650
c	140	160	160	160	120	300	300
e	535	535	625	625	660	700	775
g	810	945	1340	985	1190	1170	1400
i	900	1170	1775	1540	1840	1380	1700
ØA	472	472	472	580	580	850	850
ØB	575	575	575	683	683	970	970
Упаков.	680x680x1130	680x680x1400	680x680x2050	780x780x1820	780x780x2040	1040x1040x1850	1040x1040x2170

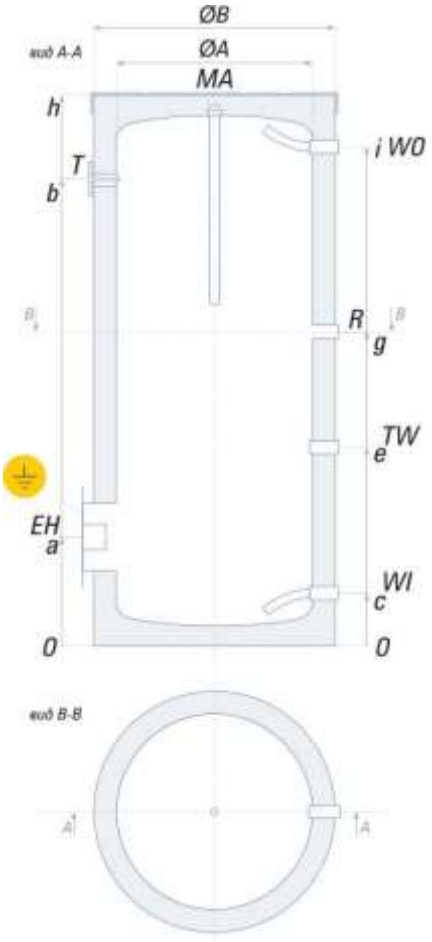

Подключения:

WO	выход горячей воды	G 1"	*G 1, 1/4"	**EH**	подключение ТЭНа	G 1, 1/ 2"	
WI	вход холодной воды	G 1"	*G 1, 1/4"	**T**	термометр	G 1/2"	
R	рециркуляция	G 3/4"	*G 1"	**MA**	магниевый анод	G 1"	
TW	термокарман	Ø14мм					

Цены:

Артикул	Модель	Цена, руб.
RBE1000	Ёмкость RBE 1000 напольный	**263 511,00**
RBE150	Ёмкость RBE 150 напольный	**54 164,00**
RBE200	Ёмкость RBE 200 напольный	**62 009,00**
RBE300	Ёмкость RBE 300 напольный	**86 360,00**
RBE400	Ёмкость RBE 400 напольный	**99 270,00**
RBE500	Ёмкость RBE 500 напольный	**139 506,00**
RBE800	Ёмкость RBE 800 напольный	**228 905,00**

Комплектующие для бойлеров косвен. нагрева RISPA

Артикул	Модель	Цена, руб.
Selfa 50.207.213	Нагревательный элемент с терморегулятором 2,0 кВт 1 1/2" 230V	**13925,00**
Selfa 50.307.213	Нагревательный элемент с терморегулятором 3,0 кВт 1 1/2" 230V	**14774,00**

ROYAL THERMO. Водонагреватели косвенного нагрева

Серия AQUATEC INOX

- Бак и змеевик изготовлены из нержавеющей стали AISI304. Толщина теплоизоляции 30 мм.
- Гарантия – 8 лет.
- Возможность подключения линии рециркуляции, поддерживающей постоянную температуру в контуре ГВС.
- Сварные швы делаются методом автоматизированной лазерной и аргонной сварки.
- Разработан на базе промышленного кластера ИКСЭл, в г. Киржач, Владимирской области.

Водонагреватель косвенного нагрева AQUATEC INOX, напольный

Напольная установка бойлеров, высочайшая производительность, лёгкость монтажа.
Предусмотрена возможность установки резьбового ТЭНа.

Артикул	Объём, лит.	Площадь теплообмена, м.кв.	Мощность*	Размер, мм	Цена, руб.
RTWX 100	100	0,62	24 кВт	770 x Ø525	**51700,00**
RTWX 150	150	0,73	30 кВт	1095 x Ø525	**58700,00**
RTWX 200	200	0,83	35 кВт	1375 x Ø525	**64700,00**

Водонагреватель косвенного нагрева AQUATEC INOX-T, напольный

Удобное расположение патрубков подключения сверху для установки под настенный газовый котёл. Предусмотрена возможность установки резьбового ТЭНа.

Артикул	Объём, лит.	Площадь теплообмена, м.кв.	Мощность*	Размер, мм	Цена, руб.
RTWX-T 150	150	0,73	30 кВт	1075 x Ø525	**61700,00**

Водонагреватель косвенного нагрева AQUATEC INOX-F, настенный

Удобное расположение патрубков подключения, компактная плоская форма.
Встроенный медный ТЭН 2 кВт с механическим блоком управления.
Модель «RTWX-F 100.1» оснащена сухим ТЭНом.

Артикул	Объём, лит.	Площадь теплообмена, м.кв.	Мощность*	Размер, мм	Цена, руб.
RTWX-F 80	80	0,47	20 кВт	890 x555 x335	**37900,00**
RTWX-F 100	100	0,59	24 кВт	1075 x555 x335	**41000,00**
RTWX-F 100.1	100	0,59	24 кВт	1075 x555 x335	**42000,00**

* При температуре котловой воды 85°С и нагреве от 10°С до 45°С

S-TANK. Водонагреватели косвенного нагрева

Область применения - Нагрев и хранение ГВС.

Преимущества:

- Съёмная теплоизоляция A, B class - ErP.
- Большой магниевый анод - немецкого производства.
- Наличие ревизионного фланца.
- Возможность установки ТЭНа.
- Премиальное немецкое эмалевое покрытие, с повышенной устойчивостью к мягкой воде.
- Возможность установки титанового анода.
- Рециркуляция ГВС.

Серия P

Бак с одним мощным теплообменником от 24 до 70 кВт, с рециркуляцией, гильзой для датчика температуры и термометром. С ревизионным фланцем для очистки бака и ревизии, а также отверстием 1 1/2" (до 500 л включительно) и 2" (750 и 1000 л) для установки ТЭНов. В комплекте магниевый анод и упаковка. Ножки регулировочные для баков до 300 литров включительно.

Артикул	Модель	Размер, мм	Вес, кг	Цена, евро.
4.0001	P 150	945 x Ø630	51	**530,00**
4.0002	P 200	1220 x Ø630	58	**515,00**
4.0003	P 300	1570 x Ø630	70	**799,00**
4.0004	P 400	1450 x Ø780	85	**1150,00**
4.0005	P 500	1650 x Ø780	93	**1300,00**

Серия P2

Бак с 2-мя мощными теплообменниками от 24 до 140 кВт, с рециркуляцией, гильзой для датчика температуры и термометра. С ревизионным фланцем для очистки и ревизии, а также отверстием 1 1/2" (до 500 л включительно) и 2" (750 и 1000 л) для установки ТЭНов. В комплекте магниевый анод и упаковка. Регулируемые опоры установлены на баках 200 и 300 литров.

Артикул	Модель	Размер, мм	Вес, кг	Цена, евро.
4.0008	P-2-200	1220 x Ø630	67	**645,00**
4.0009	P-2-300	1570 x Ø630	79	**855,00**
4.0010	P-2-400	1450 x Ø780	95	**1215,00**
4.0011	P-2-500	1650 x Ø780	103	**1398,00**

Серия PW

Напольно-настенный бак с одним мощным теплообменником от 24 до 35 кВт, с рециркуляцией, гильзой для датчика температуры и термометр в комплекте. С ревизионным фланцем для ревизии и очистки бака, а также отверстием 1 1/2" для установки ТЭНов. Магниевый анод и упаковка в комплекте. Регулируемые опорные ножки бака позволяют устанавливать бак на пол и регулировать высоту и уклон.

Артикул	Модель	Размер, мм	Вес, кг	Цена, евро.
4.0014	PWL 150 (левое подключение)	945 x Ø630	51	**655,00**
4.0015	PWL 200 (левое подключение)	1220 x Ø630	58	**694,00**
4.0016	PWR 150 (правое подключение)	945 x Ø630	51	**655,00**
4.0017	PWR 200 (правое подключение)	1220 x Ø630	58	**694,00**

Серия P Crystal

Бак с верхним подключением с эмалевым покрытием и одним мощным теплообменником - 35 кВт (площадь - 1,1 м2). Производительность по горячей воде более 1000 литров в час. Бак имеет возможность установки ТЭНа мощностью 2, 3 или 6 кВт внутри корпуса бака, под передней лицевой панелью. При заказе вы можете выбрать тип нагревательного элемента - сухой или мокрый. Объем бака 157 литров. Изоляция - пенополиуретан 80-85 мм средней толщины, внутри корпуса бака может быть установлен рециркуляционный насос, активный титановый анод или противоожоговый клапан. Бак имеет регулируемые ножки. Цвет бака может быть черным или белым.

Артикул	Модель	Цена, евро.
4.0018	P150 Crystal (1,1m2 - 35kW)	**800,00**

Серия P Easy (эмалированный)

Настенно-напольный эмалированный бак косвенного нагрева ГВС с одним ТО от 6,2 до 12,3 кВт, с рециркуляцией, гильзой для датчика температуры и термометром. С ревизионным фланцем для очистки бака и ревизии, а так же отверстием 1 1/2" для установки ТЭНов. В комплекте магниевый анод, регулировочные ножки, кронштейн для навешивания и упаковка.

Артикул	Модель	Размер, мм	Вес, кг	Цена, евро.
4.0100	P easy - 100	725 x Ø 600	40	**315,00**
4.0130	P easy - 130	835 x Ø600	44	**365,00**
4.0160	P easy - 160	1005 x Ø600	49	**415,00**

SUNSYSTEM

Страна – Болгария.

Производитель – “New Energy Systems” LTD (NES)

Напольные водонагреватели косвенного нагрева BB-N V/S1 UP

Бытовая серия бойлеров. Это бойлер косвенного нагрева, предназначенный для приготовления горячей воды от любого источника тепла. А при необходимости можно установить ТЭН и использовать его как электрический бойлер.

Испытательное давление бойлера - 13 бар, теплообменник испытывается при давлении 25 бар.

Преимущества:

- Энергоэффективный
- Внутреннее покрытие титановой стеклоэмалью (Франция)
- Эстетический металлический корпус
- Возможность подключения рециркуляции
- Двойная термическая защита
- Теплоизоляция BASF
- Металлический корпус белого цвета
- Возможность установки ТЭНа (Дополнительный комплект для электрического нагрева)
- Гарантия 5 лет
- Толщина стали 3 мм

Устройства безопасности:

- Сбросной клапан
- Аварийный термостат (95° C)
- Два магниевых анода

Характеристики:

Характеристики		Модели BB-N V/S1 UP		
		BB-N 100	BB-N 150	BB-N 200
Ёмкость	Лит.	100	150	200
Высота	H, mm	795	1065	1335
Диаметр	D, mm	ϴ 520	ϴ 520	ϴ 520
Изоляция	Высокоэффективная теплоизоляция из жёсткого полиуретана толщиной 32 мм			
Раб. давление / макс. температура	bar/0C	8/95	8/95	8/95
Давление при испытании бака	bar	13	13	13
Вес	kg	50	70	82
Вход холодной воды	A, mm, Rp 3/4”	94	94	94
Выход горячей воды	B, mm, Rp 3/4”	795	1065	1335
Раб. давление / макс. Темп-ра S1	bar/0C	16/110	16/110	16/110
Давление при испытании S1	bar	25	25	25
ЁмкостьтеплообменникаS1	Лит.	5.1	5.1	5.1
Площадь теплообменника S1	m2	0.77	0.77	0.77
Вход теплообменника	S1i, mm, Rp1”	535	535	535
Выход теплообменника	S1o, mm, Rp1”	165	165	165
Рециркуляция	R, mm, Rp 3/4”	795	1065	1335
Длительная мощность в соответствие с DIN 4708; 80°C/60°C/45°C, S1	kW (m3/h)	25(0.61)	25(0.61)	25(0.61)
NL – коэфф. мощности при 60°C, S1	NL 60°C	2.5	2.5	2.5
Давление при испытании Δp, S1	Δp, mbar	65	65	65
Смотровое отверстие / фланец	O, O1,ϴ, mm	132/90	132/90	132/90
Анод	P1, P2	да / да	да / да	да / да
Терморегулятор для управления насоса		да		
Электрический нагреватель (опция)	E, kW	3	3	3
Монтаж электронагревателя	E,mm, R 1 1/2”	200	200	200

Схема:

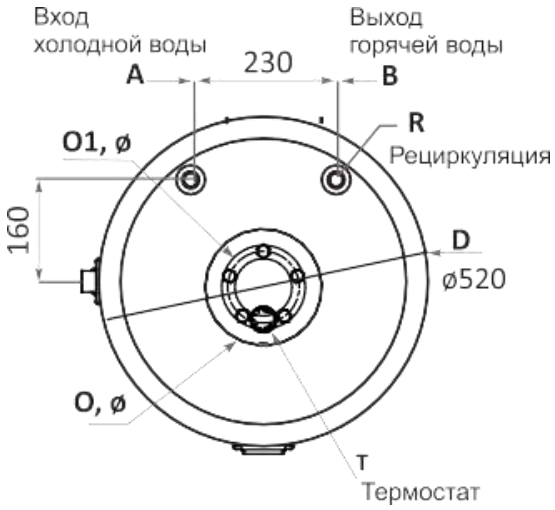

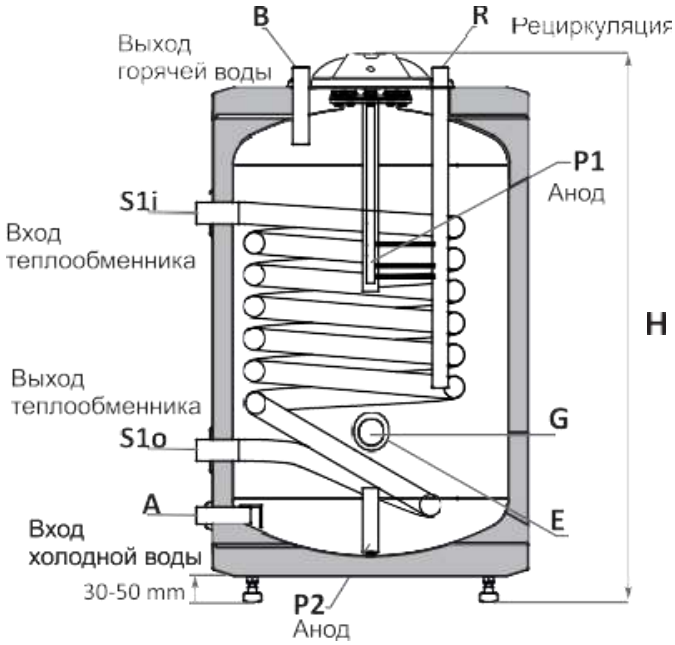

Цены:

Артикул	Модель	Цена, евро
06010102102309	Напольный бойлер косвенного нагрева BB-N 100 V/S1 UP (25 кВт)	**670,00**
06010102102318	Напольный бойлер косвенного нагрева BB-N 150 V/S1 UP (25 кВт)	**800,00**
06010102102322	Напольный бойлер косвенного нагрева BB-N 200 V/S1 UP (25 кВт)	**850,00**

Настенные водонагреватели косвенного нагрева BB-N NL2 V/S1

Бытовая серия бойлеров. Это бойлер косвенного нагрева, предназначенный для приготовления горячей воды от любого источника тепла. А при необходимости можно установить ТЭН и использовать его как электрический бойлер.

Преимущества:

- Энергоэффективный;
- Внутреннее покрытие титановой стеклоэмалью (Франция);
- Возможность подключения рециркуляции;
- Теплоизоляция BASF;
- Металлический корпус белого цвета;
- Возможность установки ТЭНа;
- Гарантия 5 лет;
- Толщина стали 3 мм;
- Индикатор температуры;
- Двойная термическая защита.

Устройства безопасности:

- Сбросной клапан;
- Аварийный термостат (95° C);
- Два магниевых анода.

Цены:

Артикул	Модель	Цена, евро
06010102202505	Настенный водонагреватель BB-N NL2 80 V/S1 верт.	**565,00**
06010102202509	Настенный водонагреватель BB-N NL2 100 V/S1 верт.	**640,00**
06010102202513	Настенный водонагреватель BB-N NL2 120 V/S1 верт.	**670,00**
06010102202517	Настенный водонагреватель BB-N NL2 150 V/S1 верт.	**730,00**
06010102202521	Настенный водонагреватель BB-N NL2 200 V/S1 верт.	**820,00**

Характеристики:		BB NL2 V/S1 80	BB NL2 V/S1 100	BB NL2 V/S1 120	BB NL2 V/S1 150	BB NL2 V/S1 200
Объем	L	80	100	120	150	200
Высота	H, mm	685	815	945	1085	1355
Диаметр	D, mm	⌀ 520	⌀ 520	⌀ 520	⌀ 520	⌀ 520
Изоляция	mm	32 mm твердый PPU				
Раб. давление / макс. температура	bar/0C	8/95	8/95	8/95	8/95	8/95
Давление при испытании бака	bar	13	13	13	13	13
Эл. нагреватель (опциональная мощность)	kW	2/3	2/3	2/3	2/3	2/3
Вес	kg	42.2	51	55.8	70	82.4
Вход холодной воды	A, mm	Rp 1/2"	Rp 1/2"	Rp 1/2"	Rp 1/2"	Rp 3/4" 170
Выход горячей воды	B, mm	Rp 1/2"	Rp 1/2"	Rp 1/2"	Rp 1/2"	Rp 3/4" 1120
Раб. давление / Максимальная температура теплообменника S1	bar/0C	16/110	16/110	16/110	16/110	16/110
Давление при испытании теплообм. S1	bar	25	25	25	25	25
Объем теплообменника S1	L	2.04	2.70	2.70	4.07	4.07
Площадь теплообменника S1	m2	0.40	0.53	0.53	0.80	0.80
Вход теплообменника	S1i, mm, Rp3/4"	436	550	550	702	645
Выход теплообменника	S1o, mm, Rp3/4"	150	150	150	150	250
Рециркуляция	R, mm	-	-	-	-	Rp 3/4" 877
Длительная мощность в соответствии с DIN 4708, 80/60/45°C, S1	kW (m3/h)	8.2(0.20)	9(0.22)	9(0.22)	15(0.37)	15(0.37)
NL - коэффициент мощности при 60°C, S1	NL 60°C	1	1.3	1.3	1.5	1.5
Перепад давления Δp, S1	Δp, mbar	50	55	55	60	60
Смотровое отверстие /фланец	O, O1, ⌀, mm	132/90	132/90	132/90	132/90	132/90
Анодный протектор	P1, P2	/	/	/	/	/
Терморегулятор	T					
Расстояние между двумя настенными креплениями	X1, mm	-	-	-	630	900

Схема BB NL2 V/S1 200 лит.:

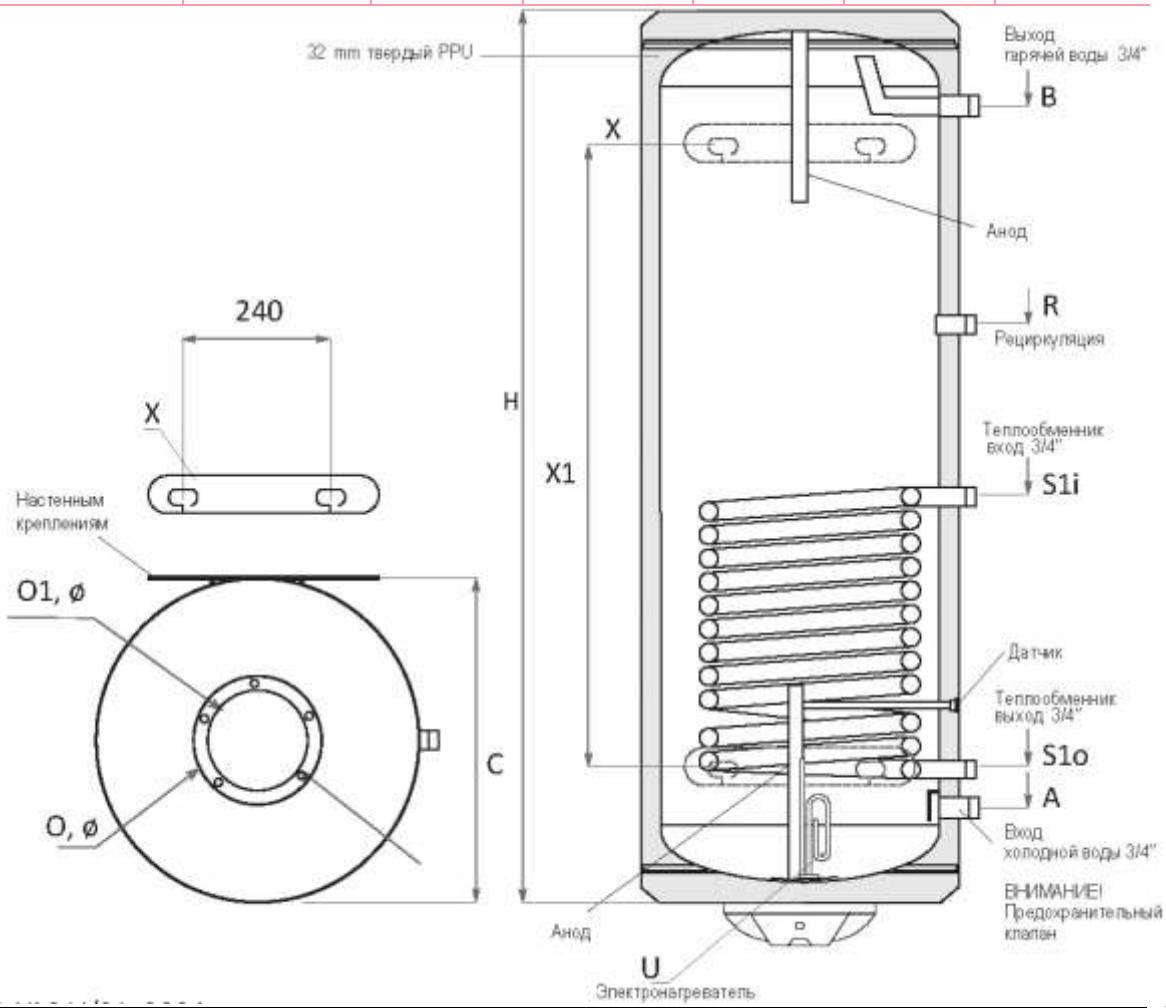

Схема BB NL2 V/S1
80 л, 100 л, 120 л, 150 л:

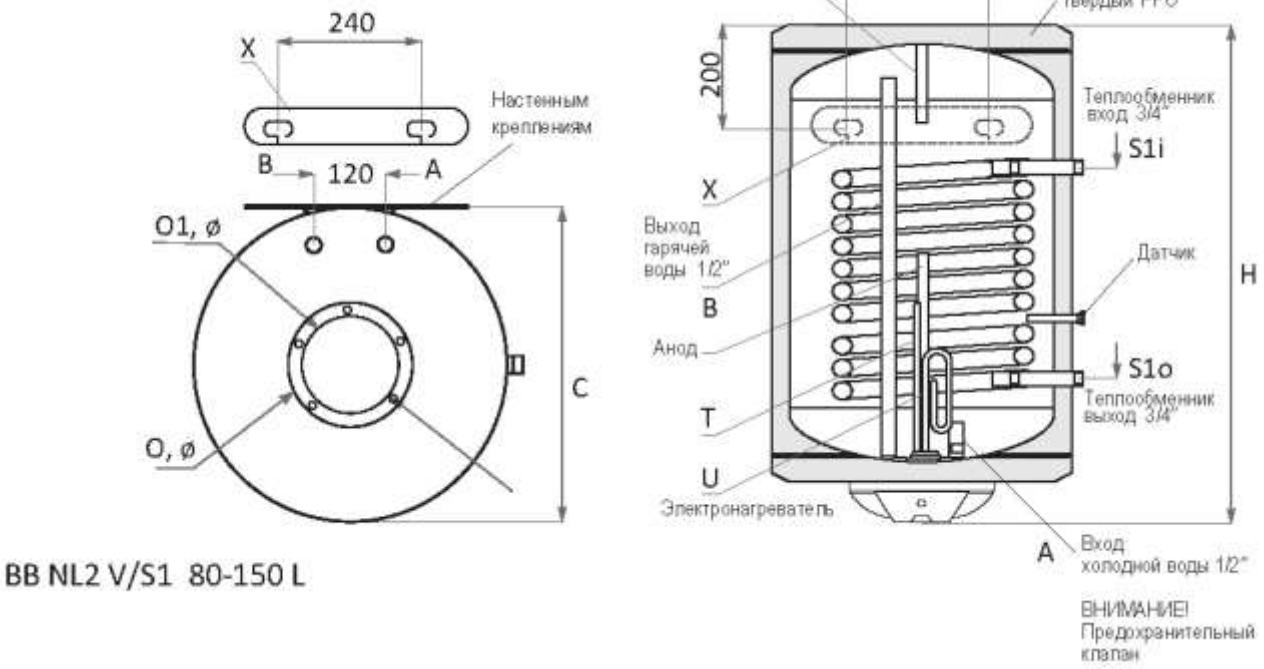

Напольный водонагреватель косвенного нагрева с одним теплообменником, ТЭН - опция (до 4 штук)

Профессиональные напольные бойлеры косвенного нагрева. Подходит для систем отопления с солнечными коллекторами. Опционально можно добавить ТЭН.

Преимущества:

- Высокоэффективная теплоизоляция и эстетическое ПВХ покрытие, цвет RAL 9006.
- Многопозиционная установка датчика температуры.
- Двойная термическая защита. Комплексная защита от коррозии осуществляется титановой эмалью и анодной защитой.
- Все резьбы внутренние.
- Лёгкость установки.
- Смотровое отверстие.
- Доступны вертикальные и горизонтальные модификации.
- Теплообменник позволяет использование внешних источников тепла (солнечный коллектор или котёл).
- Дополнительный комплект для электрического нагрева с номинальной мощностью 3 кВт, 4.5 кВт и 6 кВт.
- Возможность установки 1 или 2 ТЭНов.

Для установки необходимо докупить SK SET.

Цены:

Артикул	Модель	Цена, евро
09030106202001	Напольный водонагреватель SN 150	**930,00**
09030106202002	Напольный водонагреватель SN 200	**1050,00**
09030106202004	Напольный водонагреватель SN 300	**1400,00**
09030106202005	Напольный водонагреватель SN 400	**1800,00**
09030106202006	Напольный водонагреватель SN 500	**1970,00**
09030106202007	Напольный водонагреватель SN 750	**3980,00**
09030106202008	Напольный водонагреватель SN 1000	**4350,00**

Характеристики		SN 150	SN 200	SN 300	SN 400	SN 500	SN 750	SN 1000
Вместимость	L	150	200	300	400	500	750	1000
Высота H / Мин. высота пролёта	mm	1080/1210	1350/1460	1420/1580	1470/1670	1720/1890	2010/2030	2060/2080
Диаметр D	mm	⌀ 560	⌀ 560	⌀ 660	⌀ 750	⌀ 750	⌀ 950	⌀ 1050
Изоляция		50 mm жёсткий полиуретан					100 mm съёмный мягкий полиуретан	
Рабочее давление / макс. температура	bar/°C	10/95	10/95	10/95	10/95	10/95	10/95	10/95
Давление при испытании бака	bar	15	15	15	15	15	15	15
Площадь теплообменника S1	m2	0.74	0.9	1,2	1,5	1,8	2,1	2,7
Вместимость теплообменника S1	L	4.56	5.55	7.40	9.25	11,10	12.95	16.65
Длительная мощность в соответствии с DIN 4708; 80/60/45 °C	kW m3 /h	25 0.61	29 0.71	53 1.30	62 1.52	72 1.77	80 1.97	105 2.58
NL – коэфф. мощности при 60°C		2,5	4,5	11	13	18	32	42
Перепад давления Δp	mbar	65	75	120	180	210	210	260
Рабочее давление /макс. Темп. S1	bar/°C	16/110	16/110	16/110	16/110	16/110	16/110	16/110
Давление при испытании теплообменника	bar	25	25	25	25	25	25	25
Эл. нагреватель (опционально)	kW	3÷6	3÷6	3÷6	2x7,5	3x7,5	3÷7,5	2x7,5
Вес	kg	59	73	104	145	167	242	286
Выход теплообменника	L, mm	G1"/202	G1"/202	G1"/215	G1"/270	G1"/270	G1"/300	G1"/320
Вход холодной воды	A, mm	G1"/202	G1"/202	G1"/215	G1¼"/270	G1½"/270	G1½"/300	G1½"/320
Гильза термостата	G, mm	G½"/822	G½"/892	G½"/1897	G½"/950	G½"/1168	G½"/1435	G½"/1487
Рециркуляция	R, mm	G¾"/450	G¾"/500	G¾"/663	G1"/673	G1"/831	G1"/1405	G1"/1487
Вход теплообменника	K, mm	G1"/592	G1"/692	G1"/805	G1"/850	G1"/960	G1"/970	G1"/1080
Выход горячей воды	E, mm	G1"/868	G1"/1340	G1"/1165	G1¼"/1204	G1½"/1453	G1½"/1630	G1½"/1700
Гильза вентиляционного отверстия	F, mm	G1"/1070	G1"/1340	G1"/1410	G1"/1460	G1"/1710	G1"/1950	G1"/2020
Смотровое отверстие / фланец	O, ⌀ mm	110/180 309	110/180 309	110/180 320	110/180 450	110/180 450	200/280 450	200/280 460
Гильза стока	Y, mm	G1"/20	G1"/20	G1"/20	G1"/20	G1"/20	G1"/20	G1"/40
Термометр	T, mm	G½"/868	G½"/1138	G½"/1170	G½"/1204	G½"/1453	G½"/1630	G½"/1700
Анод	P, mm	G1¼"/1070	G1¼"/1340	G1¼"/1410	G1¼"/1079	G1¼"/1340	G1¼"/1435	G1¼"/1570
Муфта эл.нагревателя : корпус бака	U, mm	G1½"/780	G1½"/850	G1½"/950	G1½"/900	G1½"/1130	G1½"/1040	2x G1½"/1155
Крышка смотрового отверстия бака	UO, mm	1x G1½"/309	1x G1½"/309	1x G1½"/320	1x G1½"/450	1x G1½"/450	1x G1½"/450	2x G1½"/460
Дополнительная гильза	Z, mm	G½"/422	G½"/392	G½"/407	G½"/450	G½"/568	G½"/535	G½"/520

Схема водонагревателей Sunsystem SN 150 - 1000:

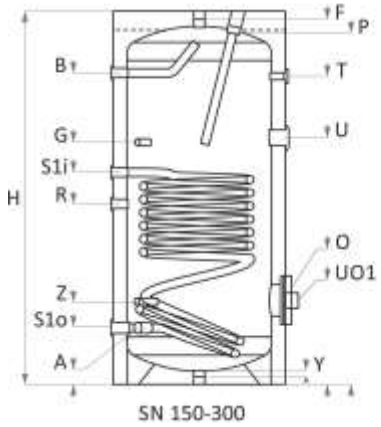

SN 150-300

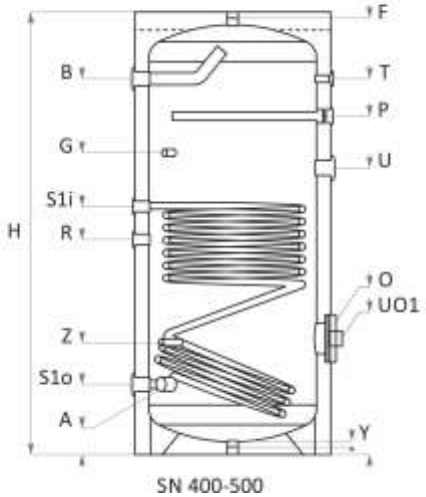

SN 400-500

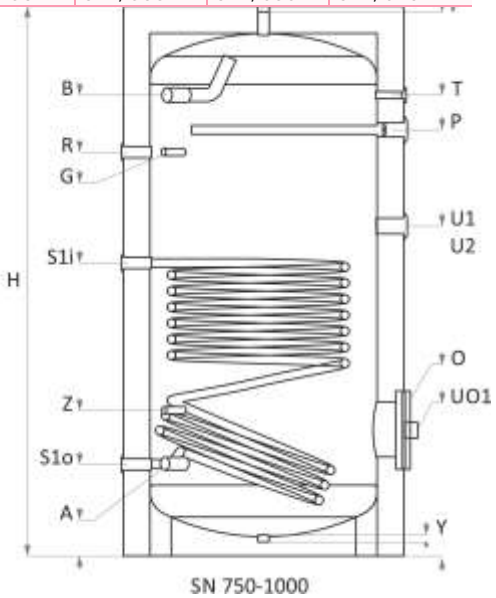

SN 750-1000

Монтажный комплект для водонагревателей серии SN

Артикул	Модель	Цена, евро
0017000600000005	КОМПЛЕКТ SK V ЕМАЙЛ (для SN150-500). Термометр, сбросной клапан 8 бар, гильза датчика температуры и юстировочные ножки. Обязателен к заказу при покупке бойлеров SN 150 - 500 л.	**40,00**
0017000600000008	КОМПЛЕКТ SK VIII ЕМАЙЛ (для SN750). Термометр, сбросной клапан 8 бар, гильза датчика температуры и юстировочные ножки. Обязателен к заказу при покупке бойлеров SN 750 л.	**40,00**
0017000600000010	КОМПЛЕКТ SK X ЕМАЙЛ (для SN1000). Термометр, сбросной клапан 8 бар, гильза датчика температуры и юстировочные ножки. Обязателен к заказу при покупке бойлеров SN 1000 л.	**61,00**

Д

Дымоходы

EREMIAS (Jeremias) DW-FU, теплоизолированные дымоходы 80
EREMIAS (Jeremias) EW-FU, одностенная система дымоходов 88

EREMIAS (Jeremias) DW-FU, теплоизолированные дымоходы

Описание
Утепленный дымоход из нержавеющей стали для различного оборудования. Работа под разрежением.

Марка стали
- Внутренняя: 1.4404 (AISI316L)
- Наружная: 1.4301 (AISI304)

другие по запросу.

Поверхность: глянцевая

Толщина: внутренняя/наружная 0,5-1 мм

Внутренний диаметр: 60 - 1200 мм

Изоляция: минеральная вата 32,5мм. По запросу 50 мм, 100 мм

Соединение: раструбное соединение с уплотнением обжимным хомутом.

Обжимной хомут: поставляется в комплекте

Преимущества:
- Универсальная система отвода продуктов сгорания.
- Стойкость к возгоранию сажи и образованию конденсата.
- Широкий ассортимент продукции для реализации самых сложных трассировок.

Применение:
Подходит для оборудования, работающего на твёрдом, жидком и газовом топливе. (жидкое, газообразное, твердое, а также натуральное дерево, кокс, торф, уголь за исключением антрацитного угля)

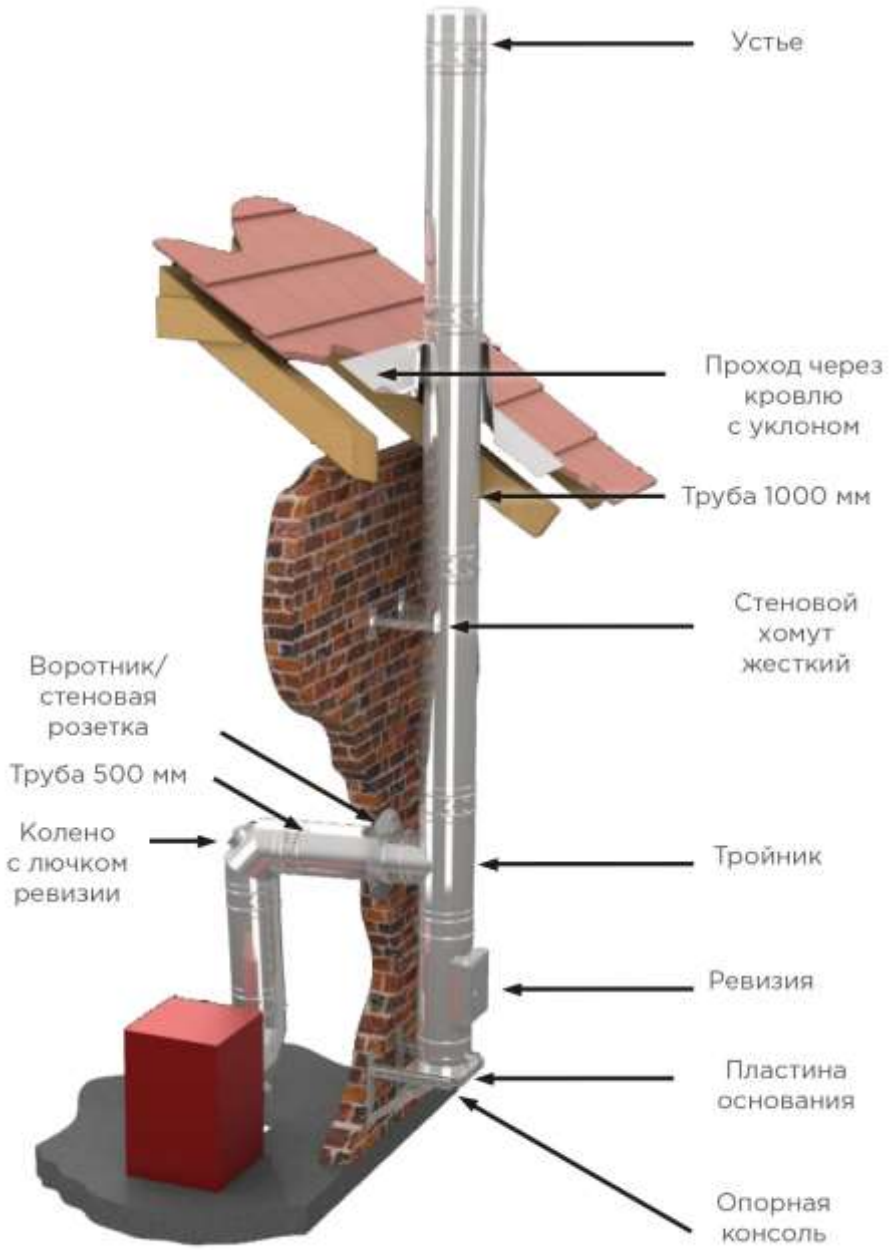

Опорная консоль

Артикул	Наименование
DW01	Опорная консоль с отступом от стены 50-150 мм
DW02	Опорная консоль с отступом от стены 150-250 мм
DW49	Опорная консоль с отступом от стены 250-360 мм

Цены в рублях, с НДС:

Артикул	⌀ 80	Артикул	⌀ 100	Артикул	⌀ 115	Артикул	⌀ 130	Артикул	⌀ 150
DW01 80	6895	DW01 100	6895	DW01 115	7288	DW01 130	7548	DW01 150	8457
DW02 80	9239	DW02 100	9239	DW02 115	9239	DW02 130	9239	DW02 150	10019
DW49 80	12228	DW49 100	12228	DW49 115	12228	DW49 130	12228	DW49 150	13009

Артикул	⌀ 180	Артикул	⌀ 200	Артикул	⌀ 250	Артикул	⌀ 300
DW01 180	9239	DW01 200	9495	DW01 250	10926	DW01 300	11710
DW02 180	10798	DW02 200	11710	DW02 250	12619	DW02 300	13401
DW49 180	14050	DW49 200	14440	DW49 250	16133	DW49 300	17046

Стеновая консоль

Артикул	Наименование	Цены в руб., с НДС
DW391	Стеновая консоль тип I L=350 мм, с подпоркой, макс. отступ в зависимости от диаметра	6670,00
DW392	Стеновая консоль тип II L=500 мм, с подпоркой, макс. отступ в зависимости от диаметра	7609,00
DW393	Стеновая консоль тип III L=750 мм, с подпоркой, макс. отступ в зависимости от диаметра	12889,00

Пластина основания

Артикул	Наименование
DW05	Пластина основания с нижним выпуском конденсата
DW06	Пластина основания с боковым выпуском конденсата
DW07	Пластина основания проходная
DW66	Пластина основания напольная

Цены в рублях, с НДС:

Артикул	⌀ 80	Артикул	⌀ 100	Артикул	⌀ 115	Артикул	⌀ 130	Артикул	⌀ 150
DW05 80	5724	DW05 100	6117	DW05 115	6637	DW05 130	7026	DW05 150	7802
DW06 80	5724	DW06 100	6117	DW06 115	6637	DW06 130	7026	DW06 150	7802
DW07 80	6895	DW07 100	7548	DW07 115	8067	DW07 130	8457	DW07 150	9365
DW66 80	4554	DW66 100	5203	DW66 115	5724	DW66 130	6245	DW66 150	7026

Артикул	⌀ 180	Артикул	⌀ 200	Артикул	⌀ 225	Артикул	⌀ 250	Артикул	⌀ 300
DW05 180	9107	DW05 200	10019	DW05 225	11059	DW05 250	12356	DW05 300	14960
DW06 180	9107	DW06 200	10019	DW06 225	11059	DW06 250	12356	DW06 300	14960
DW07 180	10669	DW07 200	11580	DW07 225	12751	DW07 250	13918	DW07 300	16133
DW66 180	8196	DW66 200	9107	DW66 225	10276	DW66 250	11449	DW66 300	14050

Пластина основания - надставка дымохода

Пластина основания - надставка дымохода, нижний патрубок - одностенный 250 мм

Артикул	Диаметр, мм	Цены в рублях, с НДС	Артикул	Диаметр, мм	Цены в рублях, с НДС
DW08 80	⌀ 80	5927,00	DW08 200	⌀ 200	10993,00
DW08 100	⌀ 100	7404,00	DW08 225	⌀ 225	11059,00
DW08 130	⌀ 130	9627,00	DW08 250	⌀ 250	11710,00
DW08 150	⌀ 150	10669,00	DW08 300	⌀ 300	14050,00
DW08 180	⌀ 180	10926,00			

Опорный патрубок-телескоп

Опорный патрубок-телескоп высотой 100 - 520 мм с элементом dw 06

Артикул	Диаметр, мм	Цены в рублях, с НДС	Артикул	Диаметр, мм	Цены в рублях, с НДС
DW03 80	⌀ 80	11059,00	DW03 180	⌀ 180	19513,00
DW03 100	⌀ 100	12619,00	DW03 200	⌀ 200	21594,00
DW03 115	⌀ 115	13918,00	DW03 225	⌀ 225	23805,00
DW03 130	⌀ 130	15091,00	DW03 250	⌀ 250	26410,00
DW03 150	⌀ 150	16915,00	DW03 300	⌀ 300	31613,00

Ревизия

Ревизия с прямоугольным лючком и дверкой

Артикул	Диаметр, мм	Цены в рублях, с НДС	Артикул	Диаметр, мм	Цены в рублях, с НДС
DW10 80	⌀ 80	18473,00	DW10 180	⌀ 180	25106,00
DW10 100	⌀ 100	20295,00	DW10 200	⌀ 200	28882,00
DW10 115	⌀ 115	21073,00	DW10 225	⌀ 225	31219,00
DW10 130	⌀ 130	21726,00	DW10 250	⌀ 250	33433,00
DW10 150	⌀ 150	22895,00	DW10 300	⌀ 300	37857,00

Труба

Артикул	Наименование
DW13	Труба 1000 мм
DW14	Труба 500 мм
DW15	Труба 250 мм

Цены в рублях, с НДС:

Артикул	⌀ 80	Артикул	⌀ 100	Артикул	⌀ 115	Артикул	⌀ 130	Артикул	⌀ 150
DW13 80	9107	DW13 100	10669	DW13 115	11710	DW13 130	12619	DW13 150	14182
DW14 80	5070	DW14 100	5856	DW14 115	6372	DW14 130	6895	DW14 150	7675
DW15 80	2992	DW15 100	3510	DW15 115	3775	DW15 130	4034	DW15 150	4423

Артикул	⌀ 180	Артикул	⌀ 200	Артикул	⌀ 225	Артикул	⌀ 250	Артикул	⌀ 300
DW13 180	16519	DW13 200	17953	DW13 225	19902	DW13 250	21726	DW13 300	25496
DW14 180	8847	DW14 200	9756	DW14 225	10669	DW14 250	11580	DW14 300	13530
DW15 180	5070	DW15 200	5594	DW15 225	6117	DW15 250	6637	DW15 300	7675

Труба 250 мм для измерений или отвода конденсата

Труба 250 мм с отверстием для измерений или отвода конденсата

Артикул	Диаметр, мм	Цены в рублях, с НДС	Артикул	Диаметр, мм	Цены в рублях, с НДС
DW51 80	⌀ 80	5334,00	DW51 180	⌀ 180	9107,00
DW51 100	⌀ 100	6117,00	DW51 200	⌀ 200	9887,00
DW51 115	⌀ 115	6637,00	DW51 225	⌀ 225	10798,00
DW51 130	⌀ 130	7156,00	DW51 250	⌀ 250	11710,00
DW51 150	⌀ 150	7934,00	DW51 300	⌀ 300	13530,00

Тройник

Артикул	Наименование
DW11	Тройник 87°
DW11A	Тройник 87° с противоположными входом и дверкой ревизии
DW317	Тройник 90°

Цены в рублях, с НДС:

Артикул	⌀ 80	Артикул	⌀ 100	Артикул	⌀ 115	Артикул	⌀ 130	Артикул	⌀ 150
DW11 80	13269	DW11 100	13789	DW11 115	15091	DW11 130	16264	DW11 150	18080
DW11A 80	23027	DW11A 100	23415	DW11A 115	24587	DW11A 130	26018	DW11A 150	27449
DW317 80	13269	DW317 100	13789	DW317 115	15091	DW317 130	16264	DW317 150	18080

Артикул	⌀ 180	Артикул	⌀ 200	Артикул	⌀ 225	Артикул	⌀ 250	Артикул	⌀ 300
DW11 180	20683	DW11 200	22504	DW11 225	24718	DW11 250	26670	DW11 300	35124
DW11A 180 (DW421 180)	31219	DW11A 200	33433	DW11A 225	36165	DW11A 250	38506	DW11A 300	48912
DW317 180	20683	DW317 200	22504	DW317 225	24718	DW317 250	26670	DW317 300	35124

Тройник 45°

Артикул	Диаметр, мм	Цены в рублях, с НДС	Артикул	Диаметр, мм	Цены в рублях, с НДС
DW12 80	⌀ 80	14831,00	DW12 180	⌀ 180	26410,00
DW12 100	⌀ 100	15221,00	DW12 200	⌀ 200	29010,00
DW12 115	⌀ 115	16781,00	DW12 225	⌀ 225	32262,00
DW12 130	⌀ 130	18345,00	DW12 250	⌀ 250	38635,00
DW12 150	⌀ 150	20555,00	DW12 300	⌀ 300	46049,00

Раздвижной элемент

Раздвижной элемент 250 - 480 мм

Артикул	Диаметр, мм	Цены в рублях, с НДС	Артикул	Диаметр, мм	Цены в рублях, с НДС
DW50 80	⌀ 80	8196,00	DW50 180	⌀ 180	14831,00

Артикул	Диаметр, мм	Цены в рублях, с НДС		Артикул	Диаметр, мм	Цены в рублях, с НДС
DW50 100	⌀ 100	**9627,00**		**DW50 200**	⌀ 200	**16264,00**
DW50 115	⌀ 115	**10538,00**		**DW50 225**	⌀ 225	**17953,00**
DW50 130	⌀ 130	**11449,00**		**DW50 250**	⌀ 250	**19513,00**
DW50 150	⌀ 150	**12751,00**		**DW50 300**	⌀ 300	**22895,00**

Колено

Артикул	Наименование
DW17	Колено 30°
DW18	Колено 45°
DW84	Колено 60°
DW64	Колено 87°
DW60	Колено 90°

Цены в рублях, с НДС:

Артикул	⌀ 80	Артикул	⌀ 100	Артикул	⌀ 115	Артикул	⌀ 130	Артикул	⌀ 150
DW17 80	**5465**	**DW17 100**	**6504**	**DW17 115**	**7288**	**DW17 130**	**7934**	**DW17 150**	**8976**
DW18 80	**6117**	**DW18 100**	**7156**	**DW18 115**	**7802**	**DW18 130**	**8457**	**DW18 150**	**9756**
DW64 80	**7675**	**DW64 100**	**9107**	**DW64 115**	**10150**	**DW64 130**	**11188**	**DW64 150**	**12751**
DW60 80	**7675**	**DW60 100**	**9107**	**DW60 115**	**10150**	**DW60 130**	**11188**	**DW60 150**	**12751**

Артикул	⌀ 180	Артикул	⌀ 200	Артикул	⌀ 225	Артикул	⌀ 250	Артикул	⌀ 300
DW17 180	**10407**	**DW17 200**	**11449**	**DW17 225**	**13009**	**DW17 250**	**15091**	**DW17 300**	**17046**
DW18 180	**11449**	**DW18 200**	**12881**	**DW18 225**	**17302**	**DW18 250**	**18473**	**DW18 300**	**19646**
DW64 180	**17953**	**DW64 200**	**17953**	**DW64 225**	**24587**	**DW64 250**	**26148**	**DW64 300**	**28882**
DW60 180	**17953**	**DW60 200**	**17953**	**DW60 225**	**24587**	**DW60 250**	**26148**	**DW60 300**	**28882**

Колено с лючком ревизии для газа и жидкого топлива

Артикул	Наименование
DW67	Колено 87° с лючком ревизии для газа и жидкого топлива
DW19	Колено 90° с лючком ревизии для газа и жидкого топлива

Цены в рублях, с НДС:

Артикул	⌀ 80	Артикул	⌀ 100	Артикул	⌀ 115	Артикул	⌀ 130	Артикул	⌀ 150
DW67 80	**8067**	**DW67 100**	**11188**	**DW67 115**	**11449**	**DW67 130**	**11710**	**DW67 150**	**15741**
DW19 80	**8067**	**DW19 100**	**11188**	**DW19 115**	**11449**	**DW19 130**	**11710**	**DW19 150**	**15741**

Артикул	⌀ 180	Артикул	⌀ 200	Артикул	⌀ 225	Артикул	⌀ 250	Артикул	⌀ 300
DW67 180	**17691**	**DW67 200**	**20555**	**DW67 225**	**23027**	**DW67 250**	**25496**	**DW67 300**	**31350**
DW19 180	**17691**	**DW19 200**	**20555**	**DW19 225**	**23027**	**DW19 250**	**25496**	**DW19 300**	**31350**

Стеновой хомут, отступ 50 мм

Артикул	Наименование
DW21	Стеновой/потолочный хомут жёсткий, отступ 50 мм

Цены в рублях, с НДС:

Артикул	⌀ 80	Артикул	⌀ 100	Артикул	⌀ 115	Артикул	⌀ 130	Артикул	⌀ 150
DW21 80	**1232**	**DW21 100**	**1370**	**DW21 115**	**1642**	**DW21 130**	**1778**	**DW21 150**	**1918**

Артикул	⌀ 180	Артикул	⌀ 200	Артикул	⌀ 225	Артикул	⌀ 250	Артикул	⌀ 300
DW21 180	**2054**	**DW21 200**	**2328**	**DW21 225**	**2603**	**DW21 250**	**2738**	**DW21 300**	**3289**

Стеновой хомут регулируемый

Артикул	Наименование
DW22	Стеновой/потолочный хомут регулируемый, отступ 100 - 150 мм
DW23	Стеновой/потолочный хомут регулируемый, отступ 150 - 250 мм
DW24	Стеновой/потолочный хомут регулируемый, отступ 250 - 360 мм

Цены в рублях, с НДС:

Артикул	⌀ 80	Артикул	⌀ 100	Артикул	⌀ 115	Артикул	⌀ 130	Артикул	⌀ 150
DW22 80	1824	DW22 100	2342	DW22 115	2603	DW22 130	2992	DW22 150	3124
DW23 80	1953	DW23 100	2472	DW23 115	2863	DW23 130	3255	DW23 150	3384
DW24 80	2211	DW24 100	2732	DW24 115	3255	DW24 130	3641	DW24 150	3775

Артикул	⌀ 180	Артикул	⌀ 200	Артикул	⌀ 225	Артикул	⌀ 250	Артикул	⌀ 300
DW22 180	3255	DW22 200	3510	DW22 225	4034	DW22 250	4946	DW22 300	5724
DW23 180	3641	DW23 200	3775	DW23 225	4293	DW23 250	5724	DW23 300	6764
DW24 180	4034	DW24 200	4162	DW24 225	4685	DW24 250	6372	DW24 300	7548

Стеновой хомут раздельный

Стеновой хомут раздельный, отступ более 360 мм, для монтажа с dw 85/86

Артикул	Диаметр, мм	Цены в рублях, с НДС	Артикул	Диаметр, мм	Цены в рублях, с НДС
DW20 80	⌀ 80	2732,00	DW20 180	⌀ 180	4685,00
DW20 100	⌀ 100	3384,00	DW20 200	⌀ 200	4946,00
DW20 115	⌀ 115	3904,00	DW20 225	⌀ 225	5594,00
DW20 130	⌀ 130	4423,00	DW20 250	⌀ 250	7548,00
DW20 150	⌀ 150	4554,00	DW20 300	⌀ 300	6329,00

Хомут 3-точечный под растяжки

Артикул	Диаметр, мм	Цены в рублях, с НДС	Артикул	Диаметр, мм	Цены в рублях, с НДС
DW42 80	⌀ 80	1041,00	DW42 180	⌀ 180	1432,00
DW42 100	⌀ 100	1172,00	DW42 200	⌀ 200	1561,00
DW42 115	⌀ 115	1302,00	DW42 225	⌀ 225	1692,00
DW42 130	⌀ 130	1302,00	DW42 250	⌀ 250	1692,00
DW42 150	⌀ 150	1302,00	DW42 300	⌀ 300	1953,00

Хомут-подвеска под шпильку

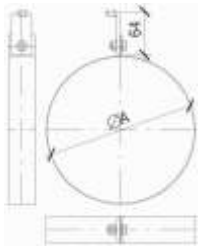

Артикул	Диаметр, мм	Цены в рублях, с НДС	Артикул	Диаметр, мм	Цены в рублях, с НДС
DW61 80	⌀ 80	1041,00	DW61 180	⌀ 180	1302,00
DW61 100	⌀ 100	1041,00	DW61 200	⌀ 200	1432,00
DW61 130	⌀ 130	1172,00	DW61 225	⌀ 225	1432,00
DW61 150	⌀ 150	1302,00	DW61 250	⌀ 250	1561,00
			DW61 300	⌀ 300	1692,00

Хомут-подвеска под монтажную ленту

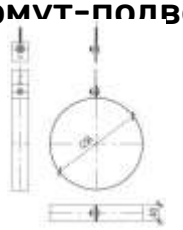

Артикул	Диаметр, мм	Цены в рублях, с НДС	Артикул	Диаметр, мм	Цены в рублях, с НДС
DW62 80	⌀ 80	1041,00	DW62 180	⌀ 180	1302,00
DW62 100	⌀ 100	1041,00	DW62 200	⌀ 200	1432,00
DW62 115	⌀ 115	1172,00	DW62 225	⌀ 225	1432,00
DW62 130	⌀ 130	1172,00	DW62 250	⌀ 250	1561,00
DW62 150	⌀ 150	1302,00	DW62 300	⌀ 300	1692,00

Хомут молниезащиты

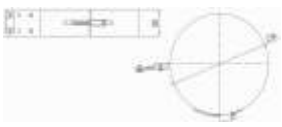

Артикул	Диаметр, мм	Цены в рублях, с НДС	Артикул	Диаметр, мм	Цены в рублях, с НДС
DW69 80	⌀ 80	2328,00	DW69 180	⌀ 180	2875,00
DW69 100	⌀ 100	2465,00	DW69 200	⌀ 200	2875,00
DW69 115	⌀ 115	2603,00	DW69 225	⌀ 225	2875,00
DW69 130	⌀ 130	2603,00	DW69 250	⌀ 250	3012,00
DW69 150	⌀ 150	2603,00	DW69 300	⌀ 300	3148,00

Стеновая неподвижная опора

Стеновая неподвижная опора, отступ 50 мм

Артикул	Диаметр, мм	Цены в рублях, с НДС
DW45 225	⌀ 225	10798,00
DW45 250	⌀ 250	11188,00
DW45 300	⌀ 300	11840,00

Стеновая неподвижная опора, отступ 50-150 мм

Артикул	Диаметр, мм	Цены в рублях, с НДС
DW46 225	⌀ 225	10798,00
DW46 250	⌀ 250	11188,00
DW46 300	⌀ 300	14960,00

Стеновая неподвижная опора, отступ 150-250 мм

Артикул	Диаметр, мм	Цены в рублях, с НДС
DW47 225	⌀ 225	12423,00
DW47 250	⌀ 250	13009,00
DW47 300	⌀ 300	13530,00

Проход через плоскую кровлю, нержавеющий фартук

Артикул	Диаметр, мм	Цены в рублях, с НДС		Артикул	Диаметр, мм	Цены в рублях, с НДС
DW52 80	⌀ 80	7417,00		DW52 180	⌀ 180	10798,00
DW52 100	⌀ 100	9239,00		DW52 200	⌀ 200	11965,00
DW52 115	⌀ 115	9365,00		DW52 225	⌀ 225	12619,00
DW52 130	⌀ 130	9495,00		DW52 250	⌀ 250	13401,00
DW52 150	⌀ 150	9887,00		DW52 300	⌀ 300	15480,00

Проход через кровлю с уклоном

Артикул	Наименование
DW81	Проход через кровлю с уклоном 5 - 15°, нержавеющий фартук
DW53	Проход через кровлю с уклоном 5 - 15°, свинцовый фартук
DW82	Проход через кровлю с уклоном 16 - 25°, нержавеющий фартук
DW59	Проход через кровлю с уклоном 16 - 25°, свинцовый фартук
DW39	Проход через кровлю с уклоном 26 - 35°, нержавеющий фартук
DW38	Проход через кровлю с уклоном 26 - 35°, свинцовый фартук
DW83	Проход через кровлю с уклоном 36 - 45°, нержавеющий фартук
DW54	Проход через кровлю с уклоном 36 - 45°, свинцовый фартук

Цены в рублях, с НДС:

Артикул	⌀ 80	Артикул	⌀ 100	Артикул	⌀ 115	Артикул	⌀ 130	Артикул	⌀ 150
DW81 80	8847	DW81 100	10926	DW81 115	10276	DW81 130	10926	DW81 150	11840
DW53 80	10150	DW53 100	10669	DW53 115	11188	DW53 130	11710	DW53 150	12356
DW82 80	8847	DW82 100	9627	DW82 115	10150	DW82 130	10538	DW82 150	11188
DW59 80	10019	DW59 100	10926	DW59 115	11449	DW59 130	11965	DW59 150	12619
DW39 80	7548	DW39 100	8067	DW39 115	8457	DW39 130	8847	DW39 150	9365
DW38 80	8716	DW38 100	9627	DW38 115	10150	DW38 130	10538	DW38 150	11188
DW83 80	7802	DW83 100	10407	DW83 115	10926	DW83 130	11449	DW83 150	12098
DW54 80	11059	DW54 100	11840	DW54 115	12488	DW54 130	13009	DW54 150	13789

Артикул	⌀ 180	Артикул	⌀ 200	Артикул	⌀ 225	Артикул	⌀ 250	Артикул	⌀ 300
DW81 180	12356	DW81 200	13138	DW81 225	13789	DW81 250	15349	DW81 300	15349
DW53 180	13269	DW53 200	13918	DW53 225	14831	DW53 250	15611	DW53 300	17302
DW82 180	12098	DW82 200	12619	DW82 225	13401	DW82 250	14182	DW82 300	16264
DW59 180	13660	DW59 200	14312	DW59 225	15091	DW59 250	16001	DW59 300	18345
DW39 180	10276	DW39 200	10798	DW39 225	11580	DW39 250	12228	DW39 300	13789
DW38 180	12228	DW38 200	12881	DW38 225	13660	DW38 250	14570	DW38 300	19902
DW83 180	13138	DW83 200	13789	DW83 225	14699	DW83 250	15349	DW83 300	19253
DW54 180	14960	DW54 200	15741	DW54 225	16650	DW54 250	17433	DW54 300	21594

Воротник/стеновая розетка

Артикул	Диаметр, мм	Цены, руб.	Артикул	Диаметр, мм	Цены, руб.
DW31 80	⌀ 80	1172,00	DW31 180	⌀ 180	1432,00
DW31 100	⌀ 100	1172,00	DW31 200	⌀ 200	1432,00
DW31 115	⌀ 115	1302,00	DW31 225	⌀ 225	1561,00
DW31 130	⌀ 130	1302,00	DW31 250	⌀ 250	1692,00
DW31 150	⌀ 150	1302,00	DW31 300	⌀ 300	1824,00

Устье

Артикул	Диаметр, мм	Цены, руб.	Артикул	Диаметр, мм	Цены, руб.
DW32 80	⌀ 80	2603,00	DW32 180	⌀ 180	4685,00
DW32 100	⌀ 100	3124,00	DW32 200	⌀ 200	5070,00
DW32 115	⌀ 115	3384,00	DW32 225	⌀ 225	5594,00
DW32 130	⌀ 130	3510,00	DW32 250	⌀ 250	6245,00
DW32 150	⌀ 150	4034,00	DW32 300	⌀ 300	7675,00

Дождевой колпак

Артикул	Наименование
DW33	Дождевой колпак
DW33A	Дождевой колпак с искрозащитной сеткой

Цены в рублях, с НДС

Артикул	⌀ 80	Артикул	⌀ 100	Артикул	⌀ 115	Артикул	⌀ 130	Артикул	⌀ 150
DW33 80	2472	DW33 100	2732	DW33 115	3124	DW33 130	3384	DW33 150	3775
DW33A 80	5986	DW33A 100	6117	DW33A 115	9887	DW33A 130	11059	DW33A 150	11710

Артикул	⌀ 180	Артикул	⌀ 200	Артикул	⌀ 225	Артикул	⌀ 250	Артикул	⌀ 300
DW33 180	4685	DW33 200	5465	DW33 225	5856	DW33 250	7417	DW33 300	8976
DW33A 180	12488	DW33A 200	15221	DW33A 225	16392	DW33A 250	22504	DW33A 300	25759

Переход ew – dw / dw - ew

Артикул	Наименование
DW37	Переход ew – dw
DW37A	Переход dw – ew

Цены в рублях, с НДС

Артикул	⌀ 80	Артикул	⌀ 100	Артикул	⌀ 115	Артикул	⌀ 130	Артикул	⌀ 150
DW37 80	2732	DW37 100	3255	DW37 115	3641	DW37 130	4232	DW37 150	4423
DW37A 80	2732	DW37A 100	3255	DW37A 115	3641	DW37A 130	3904	DW37A 150	4423

Артикул	⌀ 180	Артикул	⌀ 200	Артикул	⌀ 225	Артикул	⌀ 250	Артикул	⌀ 300
DW37 180	5203	DW37 200	5724	DW37 225	6372	DW37 250	7026	DW37 300	8196
DW37A 180	5203	DW37A 200	5724	DW37A 225	6372	DW37A 250	7026	DW37A 300	8196

Хомут обжимной, 140 мм

Артикул	Диаметр, мм	Цены в рублях, с НДС	Артикул	Диаметр, мм	Цены в рублях, с НДС
DW41 80	⌀ 80	1302,00	DW41 180	⌀ 180	1824,00
DW41 100	⌀ 100	1432,00	DW41 200	⌀ 200	1824,00
DW41 130	⌀ 130	1561,00	DW41 225	⌀ 225	1953,00
DW41 150	⌀ 150	1692,00	DW41 250	⌀ 250	2083,00
			DW41 300	⌀ 300	2342,00

Крышка для dw 11 (Заглушка с ручкой для dw 11)

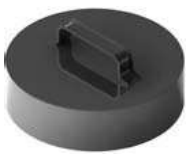

Артикул	Диаметр, мм	Цены в рублях, с НДС	Артикул	Диаметр, мм	Цены в рублях, с НДС
DW43 80	⌀ 80	2603,00	DW43 180	⌀ 180	4293,00
DW43 100	⌀ 100	2992,00	DW43 200	⌀ 200	4685,00
DW43 115	⌀ 115	3255,00	DW43 225	⌀ 225	5203,00

Артикул	Диаметр, мм	Цены в рублях, с НДС		Артикул	Диаметр, мм	Цены в рублях, с НДС
DW43 130	⌀ 130	**3384,00**		**DW43 250**	⌀ 250	**5724,00**
DW43 150	⌀ 150	**3775,00**		**DW43 300**	⌀ 300	**6764,00**

Сборник сажи с ручкой и выпуском конденсата

Артикул	Диаметр, мм	Цены в рублях, с НДС		Артикул	Диаметр, мм	Цены в рублях, с НДС
DW44 80	⌀ 80	**3904,00**		**DW44 180**	⌀ 180	**7156,00**
DW44 100	⌀ 100	**3904,00**		**DW44 200**	⌀ 200	**7934,00**
DW44 115	⌀ 115	**4685,00**		**DW44 225**	⌀ 225	**9107,00**
DW44 130	⌀ 130	**5334,00**		**DW44 250**	⌀ 250	**10019,00**
DW44 150	⌀ 150	**6117,00**		**DW44 300**	⌀ 300	**12356,00**

Клапан запорный

Артикул	Диаметр, мм	Цены в рублях, с НДС		Артикул	Диаметр, мм	Цены в рублях, с НДС
SDW99 80	⌀ 80	**9239,00**		**SDW99 180**	⌀ 180	**17046,00**
SDW99 100	⌀ 100	**10669,00**		**SDW99 200**	⌀ 200	**18734,00**
SDW99 115	⌀ 115	**11840,00**		**SDW99 225**	⌀ 225	**20683,00**
SDW99 130	⌀ 130	**12881,00**		**SDW99 250**	⌀ 250	**23284,00**
SDW99 150	⌀ 150	**14570,00**		**SDW99 300**	⌀ 300	**28098,00**

Крепление меж стропильное регулируемое

Артикул	Диаметр, мм	Цены в рублях, с НДС		Артикул	Диаметр, мм	Цены в рублях, с НДС
DW55 80	⌀ 80	**9107,00**		**DW55 180**	⌀ 180	**9756,00**
DW55 100	⌀ 100	**9107,00**		**DW55 200**	⌀ 200	**9756,00**
DW55 115	⌀ 115	**9107,00**		**DW55 225**	⌀ 225	**10019,00**
DW55 130	⌀ 130	**9107,00**		**DW55 250**	⌀ 250	**10019,00**
DW55 150	⌀ 150	**9239,00**		**DW55 300**	⌀ 300	**10150,00**

Консоль напольная, высота 800-1200 мм

Артикул	Диаметр, мм	Цены в рублях, с НДС		Артикул	Диаметр, мм	Цены в рублях, с НДС
DW55 130	⌀ 130	**9107,00**		**DW55 200**	⌀ 200	**9756,00**
DW55 150	⌀ 150	**9239,00**		**DW55 225**	⌀ 225	**10019,00**
DW55 180	⌀ 180	**9756,00**		**DW55 250**	⌀ 250	**10019,00**
				DW55 300	⌀ 300	**10150,00**

EREMIAS (Jeremias) EW-FU, одностенная система дымоходов

Описание
Стандартная одностенная дымоходная система для новых объектов, а также для санации устаревших кирпичных дымоходов

Марка стали
1.4404 (316L), другие по запросу.

Поверхность: Матовая, глянцевая

Толщина: 0.5 - 1 мм

Внутренний диаметр: 60 - 1200 мм, другие по запросу до 1500 мм

Изоляция: минеральная вата 32,5мм. По запросу 50 мм, 100 мм

Соединение: раструбное соединение.

Преимущества:
- Устойчивость к коррозии и возгоранию сажи.
- Быстрый и простой монтаж не требующий специального инструмента и сварки.
- Высококачественная нержавеющая сталь и безупречность сварных швов.
- Опционально возможно изготовление системы EW-OVAL овальной формы
- Большой ассортимент элементов системы и аксессуаров, а также совместимость с другими системами Jeremias.

Применение:
Стандартные отопительные приборы, работающие на всех видах топлива (газ, жидкое, твердое:

натуральные дрова, кокс, торф, уголь, за исключением антрацитного угля)

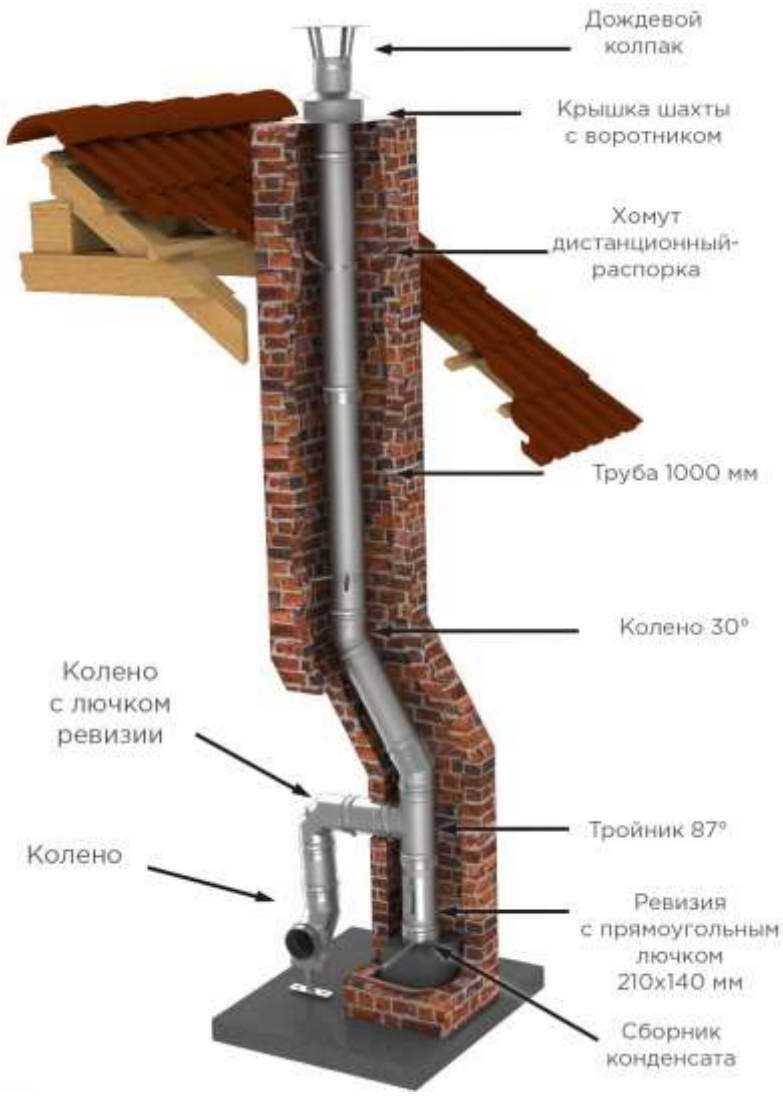

Сборник конденсата с выпуском длиной 250 мм

Артикул	Диаметр, мм	Цены за ед., руб.		Артикул	Диаметр, мм	Цены за ед., руб.
FU01 60	⌀ 60	**2494,00**		**FU01 180**	⌀ 180	**3961,00**
FU01 80	⌀ 80	**2640,00**		**FU01 200**	⌀ 200	**4258,00**
FU01 100	⌀ 100	**2937,00**		**FU01 225**	⌀ 225	**4697,00**
FU01 115	⌀ 115	**3083,00**		**FU01 250**	⌀ 250	**5139,00**
FU01 130	⌀ 130	**3231,00**		**FU01 300**	⌀ 300	**6166,00**
FU01 150	⌀ 150	**3526,00**				

Труба

Артикул	Наименование
FU02	Труба 1000 мм
FU03	Труба 500 мм
FU04	Труба 250 мм

Цены в рублях, с НДС

Артикул	⌀, мм	Цены за ед., руб.		Артикул	⌀, мм	Цены за ед., руб.		Артикул	⌀, мм	Цены за ед., руб.
FU02 60	⌀ 60	**2494,00**		**FU03 60**	⌀ 60	**1321,00**		**FU04 60**	⌀ 60	**590,00**

Артикул	⌀, мм	Цены за ед., руб.	Артикул	⌀, мм	Цены за ед., руб.	Артикул	⌀, мм	Цены за ед., руб.
FU02 80	⌀ 80	3377,00	FU03 80	⌀ 80	1614,00	FU04 80	⌀ 80	880,00
FU02 100	⌀ 100	4109,00	FU03 100	⌀ 100	2058,00	FU04 100	⌀ 100	1026,00
FU02 115	⌀ 115	4843,00	FU03 115	⌀ 115	2351,00	FU04 115	⌀ 115	1175,00
FU02 130	⌀ 130	5432,00	FU03 130	⌀ 130	2640,00	FU04 130	⌀ 130	1321,00
FU02 150	⌀ 150	6312,00	FU03 150	⌀ 150	3083,00	FU04 150	⌀ 150	1614,00
FU02 180	⌀ 180	7488,00	FU03 180	⌀ 180	3818,00	FU04 180	⌀ 180	1906,00
FU02 200	⌀ 200	8370,00	FU03 200	⌀ 200	4109,00	FU04 200	⌀ 200	2058,00
FU02 225	⌀ 225	9394,00	FU03 225	⌀ 225	4697,00	FU04 225	⌀ 225	2351,00
FU02 250	⌀ 250	10423,00	FU03 250	⌀ 250	5139,00	FU04 250	⌀ 250	2640,00
FU02 300	⌀ 300	12034,00	FU03 300	⌀ 300	6312,00	FU04 300	⌀ 300	3083,00

Труба 1000 мм с опускной петлёй

Артикул	Диаметр, мм	Цены за ед., руб.	Артикул	Диаметр, мм	Цены за ед., руб.
FU05 60	⌀ 60	2791,00	FU05 180	⌀ 180	7778,00
FU05 80	⌀ 80	3673,00	FU05 200	⌀ 200	8659,00
FU05 100	⌀ 100	4552,00	FU05 225	⌀ 225	9690,00
FU05 115	⌀ 115	5139,00	FU05 250	⌀ 250	10713,00
FU05 130	⌀ 130	5721,00	FU05 300	⌀ 300	12768,00
FU05 150	⌀ 150	6607,00			

Ревизия с прямоугольным лючком 210×140 мм

Артикул	Диаметр, мм	Цены за ед., руб.	Артикул	Диаметр, мм	Цены за ед., руб.
FU07 60	⌀ 60	3231,00	FU07 180	⌀ 180	6607,00
FU07 80	⌀ 80	3818,00	FU07 200	⌀ 200	7189,00
FU07 100	⌀ 100	4406,00	FU07 225	⌀ 225	7924,00
FU07 115	⌀ 115	4843,00	FU07 250	⌀ 250	8516,00
FU07 130	⌀ 130	5286,00	FU07 300	⌀ 300	9983,00
FU07 150	⌀ 150	5872,00			

Дверка ревизии 210x140 мм

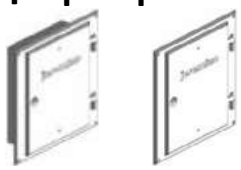

Артикул	Наименование	Цены в руб., с НДС
FU13	Дверка ревизии 210x140 мм	5634,00

Тройник 87°

Артикул	Диаметр, мм	Цены за ед., руб.	Артикул	Диаметр, мм	Цены за ед., руб.
FU15 60	⌀ 60	2640,00	FU15 180	⌀ 180	8659,00
FU15 80	⌀ 80	3526,00	FU15 200	⌀ 200	9541,00
FU15 100	⌀ 100	4406,00	FU15 225	⌀ 225	11450,00
FU15 115	⌀ 115	5139,00	FU15 250	⌀ 250	12476,00
FU15 130	⌀ 130	5721,00	FU15 300	⌀ 300	16001,00
FU15 150	⌀ 150	6607,00			

Тройник 45°

Артикул	Диаметр, мм	Цены за ед., руб.	Артикул	Диаметр, мм	Цены за ед., руб.
FU16 60	⌀ 60	2791,00	FU16 180	⌀ 180	11155,00
FU16 80	⌀ 80	3673,00	FU16 200	⌀ 200	12181,00
FU16 100	⌀ 100	4697,00	FU16 225	⌀ 225	15851,00
FU16 115	⌀ 115	5872,00	FU16 250	⌀ 250	18784,00
FU16 130	⌀ 130	7043,00	FU16 300	⌀ 300	22898,00
FU16 150	⌀ 150	8659,00			

Колено

Колено 30°

Артикул	⌀, мм	Цены за ед., руб.
FU18 60	⌀ 60	**1321,00**
FU18 80	⌀ 80	**1467,00**
FU18 100	⌀ 100	**1614,00**
FU18 115	⌀ 115	**1906,00**
FU18 130	⌀ 130	**2204,00**
FU18 150	⌀ 150	**2640,00**
FU18 180	⌀ 180	**3231,00**
FU18 200	⌀ 200	**3673,00**
FU18 225	⌀ 225	**4109,00**
FU18 250	⌀ 250	**4843,00**
FU18 300	⌀ 300	**6018,00**

Колено 45°

Артикул	⌀, мм	Цены за ед., руб.
FU19 60	⌀ 60	**1467,00**
FU19 80	⌀ 80	**1614,00**
FU19 100	⌀ 100	**1759,00**
FU19 115	⌀ 115	**2058,00**
FU19 130	⌀ 130	**2351,00**
FU19 150	⌀ 150	**2937,00**
FU19 180	⌀ 180	**3526,00**
FU19 200	⌀ 200	**4109,00**
FU19 225	⌀ 225	**4843,00**
FU19 250	⌀ 250	**5432,00**
FU19 300	⌀ 300	**7043,00**

Колено 87°

Артикул	⌀, мм	Цены за ед., руб.
FU22 60	⌀ 60	**1759,00**
FU22 80	⌀ 80	**1759,00**
FU22 100	⌀ 100	**2640,00**
FU22 115	⌀ 115	**2937,00**
FU22 130	⌀ 130	**3231,00**
FU22 150	⌀ 150	**3961,00**
FU22 180	⌀ 180	**4990,00**
FU22 200	⌀ 200	**5872,00**
FU22 225	⌀ 225	**6898,00**
FU22 250	⌀ 250	**8071,00**
FU22 300	⌀ 300	**10423,00**

Колено 90°

Артикул	⌀, мм	Цены за ед., руб.
FU29 60	⌀ 60	**1759,00**
FU29 80	⌀ 80	**1759,00**
FU29 100	⌀ 100	**2640,00**
FU29 115	⌀ 115	**2937,00**
FU29 130	⌀ 130	**3231,00**
FU29 150	⌀ 150	**3961,00**
FU29 180	⌀ 180	**4990,00**
FU29 200	⌀ 200	**5872,00**
FU29 225	⌀ 225	**6898,00**
FU29 250	⌀ 250	**8071,00**
FU29 300	⌀ 300	**10423,00**

Колено 87° с лючком ревизии

Артикул	Диаметр, мм	Цены за ед., руб.		Артикул	Диаметр, мм	Цены за ед., руб.
FU23 60	⌀ 60	**2494,00**		**FU23 180**	⌀ 180	**6312,00**
FU23 80	⌀ 80	**2494,00**		**FU23 200**	⌀ 200	**7189,00**
FU23 100	⌀ 100	**3377,00**		**FU23 225**	⌀ 225	**8224,00**
FU23 115	⌀ 115	**3818,00**		**FU23 250**	⌀ 250	**9541,00**
FU23 130	⌀ 130	**4258,00**		**FU23 300**	⌀ 300	**11887,00**
FU23 150	⌀ 150	**5139,00**				

Колено регулируемое

Колено, регулируемое 0-45°

Артикул	⌀, мм	Цены за ед., руб.
FU21 60	⌀ 60	-
FU21 80	⌀ 80	**2782,00**
FU21 100	⌀ 100	**3064,00**
FU21 115	⌀ 115	**3469,00**
FU21 130	⌀ 130	**3763,00**
FU21 150	⌀ 150	**4596,00**
FU21 180	⌀ 180	**5859,00**
FU21 200	⌀ 200	**6534,00**
FU21 225	⌀ 225	**6986,00**
FU21 250	⌀ 250	**7438,00**
FU21 300	⌀ 300	**8115,00**

Колено, регулируемое 0-90°

Артикул	⌀, мм	Цены за ед., руб.
FU101 60	⌀ 60	-
FU101 80	⌀ 80	**3562,00**
FU101 100	⌀ 100	**3875,00**
FU101 115	⌀ 115	**4484,00**
FU101 130	⌀ 130	**4844,00**
FU101 150	⌀ 150	**7373,00**
FU101 180	⌀ 180	**8069,00**
FU101 200	⌀ 200	**8677,00**
FU101 225	⌀ 225	**10030,00**
FU101 250	⌀ 250	**10952,00**
FU101 300	⌀ 300	**13071,00**

Труба 500 мм с круглым лючком ревизии

Артикул	Диаметр, мм	Цена, руб.		Артикул	Диаметр, мм	Цена, руб.
FU113 60	⌀ 60	1614,00		FU113 180	⌀ 180	4109,00
FU113 80	⌀ 80	2457,00		FU113 200	⌀ 200	4552,00
FU113 100	⌀ 100	2351,00		FU113 225	⌀ 225	4990,00
FU113 115	⌀ 115	2791,00		FU113 250	⌀ 250	5577,00
FU113 130	⌀ 130	3083,00		FU113 300	⌀ 300	6607,00
FU113 150	⌀ 150	3526,00				

Раздвижной элемент 320-480 мм

Артикул	Диаметр, мм	Цена, руб.		Артикул	Диаметр, мм	Цена, руб.
FU114 60	⌀ 60	2640,00		FU114 180	⌀ 180	7778,00
FU114 80	⌀ 80	3377,00		FU114 200	⌀ 200	8659,00
FU114 100	⌀ 100	4406,00		FU114 225	⌀ 225	9690,00
FU114 115	⌀ 115	4990,00		FU114 250	⌀ 250	10861,00
FU114 130	⌀ 130	5577,00		FU114 300	⌀ 300	12918,00
FU114 150	⌀ 150	6458,00				

Патрубок присоединения к котлу

Патрубок присоединения к котлу / штекерный соединитель, вставной

Артикул	⌀, мм	Цены за ед., руб.
FU32 60	⌀ 60	590,00
FU32 80	⌀ 80	880,00
FU32 100	⌀ 100	1026,00
FU32 115	⌀ 115	1175,00
FU32 130	⌀ 130	1321,00
FU32 150	⌀ 150	1614,00
FU32 180	⌀ 180	1906,00
FU32 200	⌀ 200	2204,00
FU32 225	⌀ 225	2351,00
FU32 250	⌀ 250	2640,00
FU32 300	⌀ 300	3231,00

Патрубок присоединения к котлу, конический, насадной

Артикул	⌀, мм	Цены за ед., руб.
FU123 60	⌀ 60	590,00
FU123 80	⌀ 80	880,00
FU123 100	⌀ 100	1026,00
FU123 115	⌀ 115	1175,00
FU123 130	⌀ 130	1321,00
FU123 150	⌀ 150	1614,00
FU123 180	⌀ 180	1906,00
FU123 200	⌀ 200	2204,00
FU123 225	⌀ 225	2351,00
FU123 250	⌀ 250	2640,00
FU123 300	⌀ 300	3231,00

Труба 250 мм для отвода конденсата, горизонтальная

Артикул	Диаметр, мм	Цены за ед., руб.		Артикул	Диаметр, мм	Цены за ед., руб.
FU111 60	⌀ 60	1026,00		FU111 180	⌀ 180	2351,00
FU111 80	⌀ 80	1321,00		FU111 200	⌀ 200	2494,00
FU111 100	⌀ 100	1467,00		FU111 225	⌀ 225	2791,00
FU111 115	⌀ 115	1614,00		FU111 250	⌀ 250	3083,00
FU111 130	⌀ 130	1759,00		FU111 300	⌀ 300	3526,00
FU111 150	⌀ 150	2058,00				

Труба 250 мм с отверстием для измерений, муфтой и заглушкой 1/2"

Артикул	Диаметр, мм	Цена, руб.		Артикул	Диаметр, мм	Цена, руб.
FU112A 80	⌀ 80	4109,00		FU112A 180	⌀ 180	4843,00
FU112A 100	⌀ 100	4258,00		FU112A 200	⌀ 200	5139,00
FU112A 115	⌀ 115	4406,00		FU112A 225	⌀ 225	5432,00
FU112A 130	⌀ 130	4552,00		FU112A 250	⌀ 250	5577,00
FU112A 150	⌀ 150	4697,00		FU112A 300	⌀ 300	6018,00

Гильза стеновая под обмуровку

Артикул	Диаметр, мм	Цена, руб.		Артикул	Диаметр, мм	Цена, руб.
FU42 60	⌀ 60	1026,00		FU42 180	⌀ 180	3083,00
FU42 80	⌀ 80	1321,00		FU42 200	⌀ 200	3377,00
FU42 100	⌀ 100	1614,00		FU42 225	⌀ 225	3818,00
FU42 115	⌀ 115	1906,00		FU42 250	⌀ 250	4258,00

Артикул	Диаметр, мм	Цена, руб.		Артикул	Диаметр, мм	Цена, руб.
FU42 130	⌀ 130	2204,00		FU42 300	⌀ 300	5139,00
FU42 150	⌀ 150	2494,00				

Присоединение круглого ограничителя тяги D 150 мм

Артикул	Диаметр, мм	Цена, руб.		Артикул	Диаметр, мм	Цена, руб.
FU36 60	⌀ 60	3818,00		FU36 180	⌀ 180	9101,00
FU36 80	⌀ 80	4406,00		FU36 200	⌀ 200	9690,00
FU36 100	⌀ 100	5577,00		FU36 225	⌀ 225	10861,00
FU36 115	⌀ 115	6166,00		FU36 250	⌀ 250	12034,00
FU36 130	⌀ 130	6752,00		FU36 300	⌀ 300	14091,00
FU36 150	⌀ 150	7488,00				

Проходная пластина основания для ew на опорной консоли

Артикул	⌀, мм	Цены за ед., руб.		Артикул	⌀, мм	Цены за ед., руб.
FU73B 60	⌀ 60	8516,00		FU73B 180	⌀ 180	11594,00
FU73B 80	⌀ 80	8659,00		FU73B 200	⌀ 200	13796,00
FU73B 100	⌀ 100	9101,00		FU73B 225	⌀ 225	14676,00
FU73B 115	⌀ 115	9248,00		FU73B 250	⌀ 250	16148,00
FU73B 130	⌀ 130	9394,00		FU73B 300	⌀ 300	18491,00
FU73B 150	⌀ 150	10566,00				

Сборник сажи с выпуском конденсата, съёмный

Артикул	⌀, мм	Цены за ед., руб.		Артикул	⌀, мм	Цены за ед., руб.
FU96B 130	⌀ 130	1906,00		FU96B 225	⌀ 225	3231,00
FU96B 150	⌀ 150	1906,00		FU96B 250	⌀ 250	3818,00
FU96B 180	⌀ 180	2351,00		FU96B 300	⌀ 300	4990,00
FU96B 200	⌀ 200	2632,00				

Крышка шахты с воротником

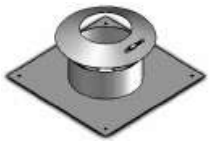

Артикул	⌀, мм	Цены за ед., руб.		Артикул	⌀, мм	Цены за ед., руб.
FU25 60	⌀ 60	4109,00		FU25 180	⌀ 180	5577,00
FU25 80	⌀ 80	4406,00		FU25 200	⌀ 200	5721,00
FU25 100	⌀ 100	4552,00		FU25 225	⌀ 225	6018,00
FU25 115	⌀ 115	4843,00		FU25 250	⌀ 250	6312,00
FU25 130	⌀ 130	4990,00		FU25 300	⌀ 300	6898,00
FU25 150	⌀ 150	5139,00				

Воротник/стеновая розетка

Артикул	⌀, мм	Цены за ед., руб.		Артикул	⌀, мм	Цены за ед., руб.
FU72 60	⌀ 60	1175,00		FU72 180	⌀ 180	1759,00
FU72 80	⌀ 80	1321,00		FU72 200	⌀ 200	1906,00
FU72 100	⌀ 100	1321,00		FU72 225	⌀ 225	1906,00
FU72 115	⌀ 115	1467,00		FU72 250	⌀ 250	2058,00
FU72 130	⌀ 130	1467,00		FU72 300	⌀ 300	2351,00
FU72 150	⌀ 150	1614,00				

Хомут-распорка дистанционный

Артикул	⌀, мм	Цены за ед., руб.		Артикул	⌀, мм	Цены за ед., руб.
FU40 60	⌀ 60	1026,00		FU40 180	⌀ 180	1467,00
FU40 80	⌀ 80	1026,00		FU40 200	⌀ 200	1906,00
FU40 100	⌀ 100	1175,00		FU40 225	⌀ 225	1906,00
FU40 115	⌀ 115	1321,00		FU40 250	⌀ 250	2058,00
FU40 130	⌀ 130	1321,00		FU40 300	⌀ 300	2204,00
FU40 150	⌀ 150	1321,00				

Хомут обжимной

Артикул	⌀, мм	Цены за ед., руб.		Артикул	⌀, мм	Цены за ед., руб.
FU45 60	⌀ 60	590,00		FU45 180	⌀ 180	880,00
FU45 80	⌀ 80	736,00		FU45 200	⌀ 200	1026,00
FU45 100	⌀ 100	736,00		FU45 225	⌀ 225	1026,00
FU45 115	⌀ 115	736,00		FU45 250	⌀ 250	1175,00
FU45 130	⌀ 130	736,00		FU45 300	⌀ 300	1175,00
FU45 150	⌀ 150	880,00				

Стеновой хомут

Стеновой хомут жёсткий, отступ до стенки трубы 50 мм

Артикул	⌀, мм	Цены за ед., руб.
VL09 60	⌀ 60	1026,00
VL09 80	⌀ 80	1175,00
VL09 100	⌀ 100	1614,00
VL09 115	⌀ 115	1759,00
VL09 130	⌀ 130	1906,00
VL09 150	⌀ 150	2204,00
VL09 180	⌀ 180	2204,00
VL09 200	⌀ 200	2640,00
VL09 225	⌀ 225	2791,00
VL09 250	⌀ 250	2937,00
VL09 300	⌀ 300	3818,00

Стеновой хомут с отступом 50-360 мм

Артикул	⌀, мм	Цены за ед., руб.
VL293 60	⌀ 60	4109,00
VL293 80	⌀ 80	4258,00
VL293 100	⌀ 100	4258,00
VL293 115	⌀ 115	4406,00
VL293 130	⌀ 130	4406,00
VL293 150	⌀ 150	4990,00
VL293 180	⌀ 180	5139,00
VL293 200	⌀ 200	5432,00
VL293 225	⌀ 225	5577,00
VL293 250	⌀ 250	5721,00
VL293 300	⌀ 300	6166,00

Манжета уплотнительная для присоединения к котлу

Артикул	⌀, мм	Цены за ед., руб.		Артикул	⌀, мм	Цены за ед., руб.
FU1518 60	⌀ 60	2058,00		FU1518 180	⌀ 180	4843,00
FU1518 80	⌀ 80	2494,00		FU1518 200	⌀ 200	5577,00
FU1518 100	⌀ 100	2937,00		FU1518 225	⌀ 225	6312,00
FU1518 115	⌀ 115	3377,00		FU1518 250	⌀ 250	6898,00
FU1518 130	⌀ 130	3673,00		FU1518 300	⌀ 300	7778,00
FU1518 150	⌀ 150	4258,00				

Ограничитель тяги

Артикул	Наименование	Цена, руб
FU38	Ограничитель тяги круглый D 150 мм нерж.	14339,00

Дождевой колпак

Артикул	⌀, мм	Цены за ед., руб.		Артикул	⌀, мм	Цены за ед., руб.
FU28 60	⌀ 60	443,00		FU28 180	⌀ 180	3818,00
FU28 80	⌀ 80	736,00		FU28 200	⌀ 200	4552,00
FU28 100	⌀ 100	1026,00		FU28 225	⌀ 225	5139,00
FU28 115	⌀ 115	1467,00		FU28 250	⌀ 250	8803,00
FU28 130	⌀ 130	1906,00		FU28 300	⌀ 300	12329,00
FU28 150	⌀ 150	2351,00				

Труба 1000 мм с дистанционным хомутом-распоркой

Артикул	⌀, мм	Цены за ед., руб.		Артикул	⌀, мм	Цены за ед., руб.
FU70 100	⌀ 100	5286,00		FU70 180	⌀ 180	8952,00
FU70 130	⌀ 130	6752,00		FU70 200	⌀ 200	10274,00
FU70 150	⌀ 150	7632,00		FU70 250	⌀ 250	12476,00

E

Расширительные баки

FLAMCO 95

FLEXCON R. Расширительные мембранные баки для систем отопления

Flexcon R 8-25 литров, 6 бар / 70°C

Артикул	Емкость, л	Диаметр, мм	Высота, мм	Подключение	Цена, руб.
16010RU	8	235	261	G ¾" M	**3086,90**
16014RU	12	235	351	G ¾" M	**3190,12**
16020RU	18	290	357	G ¾" M	**3361,52**
16027RU	25	290	463	G ¾" M	**3813,80**

Flexcon R 35-80 литров, 6 бар / 70°C

Артикул	Емкость, л	Диаметр, мм	Высота, мм	Подключение	Цена, руб.
16037RU	35	390	496	G ¾" M	**6157,70**
16053RU	50	390	620	G ¾" M	**7716,13**
16083RU	80	390	864	G ¾" M	**10322,70**

Flexcon R 110-1000 литров, 6 бар / 70°C

Артикул	Емкость, л	Диаметр, мм	Высота, мм	Подключение	Цена, руб.
16117RU	110	484	780	R 1"	**22151,46**
16147RU	140	484	950	R 1"	**26768,57**
16207RU	200	484	1296	R 1"	**32358,06**
16303RU	300	600	1330	R 1"	**43929,90**
16423RU	425	790	1176	R 1"	**67762,55**
16506RU	500	790	1320	R 1"	**74819,64**
16603RU	600	790	1540	R 1"	**93489,22**
16803RU	800	790	1890	R 1"	**127547,67**
16903RU	1000	790	2270	R 1"	**170289,44**

AIRFIX R. Расширительные мембранные баки для систем водоснабжения

Airfix R 8-25 литров, 10 бар / 70°C

Артикул	Емкость, л	Диаметр, мм	Высота, мм	Подключение	Цена, руб.
24259RU	8	235	261	G ¾" M	**4127,64**
24349RU	12	235	351	G ¾" M	**4423,35**
24459RU	18	290	357	G ¾" M	**5537,70**
24559RU	25	290	463	G ¾" M	**6197,28**

Airfix R 35-80 литров, 10 бар / 70°C

Артикул	Емкость, л	Диаметр, мм	Высота, мм	Подключение	Цена, руб.
24659RU	35	390	496	G ¾" M	**8703,44**
24749RU	50	390	620	G ¾" M	**14697,00**
24809RU	80	390	864	G ¾" M	**18820,74**

Airfix RP-D 110-300 литров, 8 бар / 70°C, с заменяемой мембранной

Артикул	Емкость, л	Диаметр, мм	Высота, мм	Подключение	Цена, руб.
26067RU	110	484	803	G 1" M	**27276,63**
26068RU	140	484	969	G 1" M	**37381,92**
26069RU	200	600	979	G 1" M	**49822,86**
26070RU	300	600	1349	G 1 ¼" M	**60326,15**

Airfix RP 140-500 литров, 10 бар / 70°C, с заменяемой мембранной

Артикул	Емкость, л	Диаметр, мм	Высота, мм	Подключение	Цена, руб.
26045RU	140	484	969	G 1 ¼" M	**142126,46**
26046RU	200	600	979	G 1 ¼" M	**165691,83**
26047RU	300	600	1349	G 1 ¼" M	**197954,81**
26048RU	425	790	1199	G 1 ¼" M	**268569,85**
26061RU	500	790	1355	G 1 ¼" M	**334365,63**

Крепления баков

Настенное крепление для баков 8-25 литров

Артикул	Наименование	Цена, евро
27913	Опора MB2 для монтажа баков 8-25 л на стену	**3,99**
27914	Хомут SB-A для монтажа баков 8-25 л на опоре MB2	**11,99**

FLEXCONSOLE для настенного монтажа баков 8-25 литров

Артикул	Наименование	Цена, евро
27950	Flexconsole R с ручным воздухоотводчиком (подключение G ¾" F x G ¾" F)	**34,37**
27990	Flexconsole R Plus с манометром 0-4 бар, автоматическим воздухоотводчиком Flexvent 3/8" и предохранительным клапаном 3 бар (подключение G ¾" F x G ¾" F)	**67,95**

Ж

Насосное оборудование

AQUARIO 98
NATIVE 101
OMNIGENA 108
UNIPUMP 109
WILO 113

Циркуляционные насосы AQUARIO

Циркуляционные насосы для отопления, монтажная длина 180 мм

Артикул	Наименование	Характеристики	Цена, руб.
5354	насос AC 254-180	Мощность P1= (Режимы 1-3: 32/50/65Вт), Макс.напор = 4 м, Макс.расход= 3,5 м3/ч	**5120,00**
5356	насос AC 256-180	Мощность P1= (Режимы 1-3: 55/70/100Вт), Макс.напор = 6 м, Макс.расход= 4 м3/ч	**5760,00**
5358	насос AC 258-180	Мощность P1= (Режимы 1-3: 135/190/245Вт), Макс.напор = 8 м, Макс.расход= 7,2 м3/ч	**10800,00**
5212	насос AC 2512-180	Мощность P1= (Режимы 1-3: 185/260/280Вт), Макс.напор = 12 м, Макс.расход= 4,5 м3/ч	**13088,00**
5324	насос AC 324-180	Мощность P1= (Режимы 1-3: 32/50/65Вт), Макс.напор = 4 м, Макс.расход= 3,5 м3/ч	**5328,00**
5326	насос AC 326-180	Мощность P1= (Режимы 1-3: 55/70/100Вт), Макс.напор = 6 м, Макс.расход= 4 м3/ч	**5931,00**
5328	насос AC 328-180	Мощность P1= (Режимы 1-3: 135/190/245Вт), Макс.напор = 8 м, Макс.расход= 9 м3/ч	**10992,00**
5432	насос AC 5-8-32	Мощность P1= 500 Вт, Макс.напор = 12 м, Макс.расход= 12 м3/ч	**21768,00**

Циркуляционные насосы для отопления, монтажная длина 130 мм

Артикул	Наименование	Характеристики	Цена, руб.
5204	насос AC 204-130	Мощность P1= (Режимы 1-3: 32/50/65Вт), Макс.напор = 4 м, Макс.расход= 3,5 м3/ч	**4960,00**
5206	насос AC 206-130	Мощность P1= (Режимы 1-3: 55/70/100Вт), Макс.напор = 6 м, Макс.расход= 4 м3/ч	**5520,00**
5254	насос AC 254-130	Мощность P1= (Режимы 1-3: 32/50/65Вт), Макс.напор = 4 м, Макс.расход= 3,5 м3/ч	**5072,00**
5256	насос AC 256-130	Мощность P1= (Режимы 1-3: 55/70/100Вт), Макс.напор = 6 м, Макс.расход= 4 м3/ч	**5712,00**

Циркуляционные насосы. Энергоэффективные, класс А. (монтажная длина 130 и 180 мм)

Артикул	Наименование	Характеристики	Цена, руб.
5006	насос циркуляционный PRIME-B1-256-130, шт	P1 - 45 Вт Hmax - 6 метров Qmax - 62 л/мин	**9464,00**
5016	насос циркуляционный PRIME-B1-256-180, шт	P1 - 45 Вт Hmax - 6 метров Qmax - 62 л/мин	**9592,00**
5028	насос циркуляционный PRIME-B1-258-180, шт	P1 - 70 Вт Hmax - 8 метров Qmax - 88 л/мин	**11120,00**
5038	насос циркуляционный PRIME-B1-328-180, шт	P1 - 70 Вт Hmax - 8 метров Qmax - 88 л/мин	**11371,00**
5106	насос циркуляционный PRIME-A1-256-130, шт	P1 - 39 Вт Hmax - 6 метров Qmax - 62 л/мин	**12152,00**
5115	насос циркуляционный PRIME-A1-156-130, шт	P1 - 39 Вт Hmax - 6 метров Qmax - 62 л/мин. Без гаек, сразу для монтажа в узел 130 мм под гайки нар. резьба 1"	**12024,00**
5116	насос циркуляционный PRIME-A1-256-180, шт	P1 - 39 Вт Hmax - 6 метров Qmax - 62 л/мин	**12240,00**
5128	насос циркуляционный PRIME-A1-258-180, шт	P1 - 60 Вт Hmax - 7 метров Qmax - 77 л/мин	**12813,00**
5138	насос циркуляционный PRIME-A1-328-180, шт	P1 - 60 Вт Hmax - 7 метров Qmax - 77 л/мин	**12960,00**
5151	насос для ГВС PRIME-151.5-80HW	P1 - 5 Вт Hmax - 2 метров Qmax - 15 л/мин	**9840,00**

Циркуляционные насосы, рециркуляционные ГВС

Артикул	Наименование	Характеристики	Цена, руб.
5152	насос AC 152-130HWT	Мощность P1= 30 Вт, Макс.напор = 2 м, Макс.расход= 2,2 м3/ч	8488,00
5154	насос AC 154-130HW	Мощность P1= 120 Вт, Макс.напор = 4 м, Макс.расход= 2,4 м3/ч	5712,00

Циркуляционные насосы, для повышения давления

Артикул	Наименование	Характеристики	Цена, руб.
5159	насос AC 159-160A	Мощность P1= 120 Вт, Макс.напор = 9 м, Макс.расход= 25 л/мин	7328,00
5512	насос AC 1512-195A	Мощность P1= 270 Вт, Макс.напор = 12 м, Макс.расход= 60 л/мин	12080,00

Циркуляционные насосы, с фланцевым соединением

Артикул	Наименование	Характеристики	Цена, руб.
5683	насос AC 6-8-32F	Мощность P1= 500 Вт, Макс.напор = 12 м, Макс.расход= 12 м3/ч	28762,00
5408	насос AC 8-8-40F	Мощность P1= 700 Вт, Макс.напор = 12 м, Макс.расход= 15 м3/ч	34053,00
5412	насос AC 8-12.5-40F	Мощность P1= 1000 Вт, Макс.напор = 16 м, Макс.расход= 16 м3/ч	43434,00
5148	насос AC 14-8-50F	Мощность P1= 1000 Вт, Макс.напор = 12 м, Макс.расход= 25 м3/ч	45407,00
5141	насос AC 14-14-50F	Мощность P1= 1400 Вт, Макс.напор = 16 м, Макс.расход= 28 м3/ч	61407,00

Колодезные (100мм) насосы AQUARIO

Насосы с поплавковым выключателем (со встроенным конденсатором)

Артикул	Наименование	Характеристики	Цена, руб.
3224	насос колодезный ASP2-25-100WA (кабель 20м, встр.конд.), шт	Мощность P1= 620 Вт, Макс.напор = 40 м, Макс.расход= 50 л/мин	18032,00
3239	насос колодезный ASP2-40-100WA (кабель 25м, встр.конд.), шт	Мощность P1= 930 Вт, Макс.напор = 70 м, Макс.расход= 50 л/мин	22240,00
3334	насос колодезный ASP3-35-100WA (кабель 20м, встр.конд.), шт	Мощность P1= 1000 Вт, Макс.напор = 50 м, Макс.расход= 90 л/мин	20896,00
3055	насос колодезный ASP2-55-100WA (кабель 25м, встр.конд.), шт	Мощность P1= 1200 Вт, Макс.напор = 90 м, Макс.расход= 55 л/мин	23760,00

Для колодцев и водоемов

Артикул	Наименование	Характеристики	Цена, руб.
3322	насос погружной FREEDIVER ASP3-22 (каб.15м), шт	Мощность P1=800 Вт, Макс.напор 32 м, Макс.расход 90 л/мин	17680,00
3330	насос погружной FREEDIVER ASP3-30 (каб.15м), шт	Мощность P1=1000 Вт, Макс.напор 40 м, Макс.расход 90 л/мин	18400,00

Дренажные насосы AQUARIO

Дренажные насосы

Артикул	Наименование	Характеристики	Цена, руб.
1310	насос SAND-100 (для перекачивания воды с большим содержанием песка)	Мощность P1= 1350 Вт, Макс.напор = 19 м, Макс.расход= 280 л/мин	**40800,00**
1112	насос VORTEX 12-5C	Мощность P1= 870 Вт, Макс.напор = 9 м, Макс.расход= 300 л/мин	**28798,00**
1115	насос VORTEX 15-8C	Мощность P1= 1250 Вт, Макс.напор = 12 м, Макс.расход= 400 л/мин	**33200,00**
1118	насос VORTEX 18-8C	Мощность P1= 1600 Вт, Макс.напор = 13 м, Макс.расход= 450 л/мин	**34843,00**
1120	насос VORTEX 20-10C	Мощность P1= 2250 Вт, Макс.напор = 14 м, Макс.расход= 600 л/мин	**42843,00**

Дренажные насосы 380V

Артикул	Наименование	Характеристики	Цена, руб.
1130	насос VORTEX 30-12 TC	Мощность P1= 3100 Вт, Макс.напор = 20 м, Макс.расход= 1000 л/мин	**92893,00**
1135	насос VORTEX 35-14 TC	Мощность P1= 4600 Вт, Макс.напор = 20 м, Макс.расход= 1400 л/мин	**113714,00**

Дренажные насосы, нержавеющий корпус

Артикул	Наименование	Характеристики	Цена, руб.
1144	насос VORTEX 4-4SS	Мощность P1= 350 Вт, Макс.напор = 7,5 м, Макс.расход= 100 л/мин	**18536,00**
1147	насос VORTEX 4-7SS	Мощность P1= 500 Вт, Макс.напор = 11 м, Макс.расход= 120 л/мин	**20720,00**

Дренажные насосы с режущим механизмом

Артикул	Наименование	Характеристики	Цена, руб.
1210	насос GRINDER-100	Мощность P1= 1250 Вт, Макс.напор = 18 м, Макс.расход= 160 л/мин	**36960,00**
1215	насос GRINDER-150	Мощность P1= 1500 Вт, Макс.напор = 14 м, Макс.расход= 400 л/мин	**41120,00**
1200	насос GRINDER-200	Мощность P1= 1500 Вт, Макс.напор = 14 м, Макс.расход= 400 л/мин	**79344,00**

NATIVE

Насосы для отопления

NOCE

Энергоэффективный насос с мокрым ротором и резьбовым соединением.

Применение

Для бытового применения. В системах отопления, кондиционирования и тёплого пола. Насос разработан специально для частных домов и коттеджей, работает с низким уровнем шума благодаря технологии мокрого ротора.

Различные режимы работы:

- Режим постоянного перепада давления (Δ p-c)
- Режим пропорционального перепада давления (Δ p-v)
- Режим постоянной скорости вращения (constant speed)
- Адаптивный режим (auto)

Также насос может работать с управлением по ШИМ (PWM)-сигналу.

Характеристики

- Электроподключение: 230В/50Гц
- Класс изоляции: F
- Степень защиты: IP 44
- Тип перекачиваемой жидкости: чистая вода без твёрдых частиц
- Температура перекачиваемой жидкости: от -20 °C до +110 °C
- Максимальное рабочее давление: 10 бар
- Температура окружающей среды: от 0 °C до +40 °C
- Относительная влажность воздуха RH: макс. 95%
- Индекс энергоэффективности EEI: ≤0,20
- Уровень шума: ≤43 dB (A)

Комплект монтажных гаек

Материалы

- Мотор: пластик и алюминий.
- Статор: холоднокатаная сталь.
- Обмотка: медь.
- Вал: керамика.
- Ротор: неодим-железо-бор и PA66.
- Подшипники: керамика.
- Рабочее колесо: армированный полипропилен.
- Корпус гидравлической части: чугун с катафорезным покрытием.
- Кабель: 3*0.5 мм² – 1.2 метра с быстросъёмным коннектором.

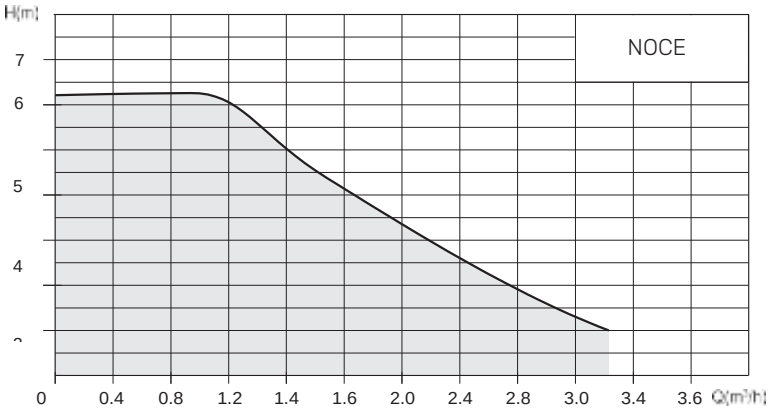

Преимущества

- Мотор на постоянных магнитах.
- Для продления срока эксплуатации в насосе предусмотрена встроенная защита от блокировки ротора, высокого и низкого напряжения, перегрузки по току и сухого хода.
- Функция удаления воздуха из насоса.
- Функция ручного перезапуска насоса.
- Возможность подключения сигнального кабеля PWM.
- Плата покрыта герметиком для защиты от конденсата и брызг.
- Статор залит специальным герметиком для избежания попадания конденсата, что существенно увеличивает допустимый температурный диапазон перекачиваемой жидкости.

Артикул	Наименование	Присоединение	Монтажная длина, мм	Масса, кг	Цена, руб.
2479560	NOCE 25/1-4	G 1 1/2	180	2	**19980**
2479561	NOCE 25/1-6	G 1 1/2	180	2,4	**21600**

NOCE ECO

Энергоэффективный насос с мокрым ротором и резьбовым соединением.

Применение

Для коммерческого применения.

В системах отопления, кондиционирования.

Различные режимы работы:

- Режим постоянного перепада давления (Δ p-c, только для моделей ≥140W)
- Режим пропорционального перепада давления (Δ p-v)
- Режим постоянной скорости вращения (constant speed)
- Адаптивный режим (auto) – только для моделей ≥140W)

Опционально для заказа доступна версия насоса с внешним управлением по ШИМ (PWM)-сигналу. Также насос может работать с управлением по ШИМ (PWM)-сигналу.

Характеристики

- Электроподключение: 230В/50Гц
- Класс изоляции: F
- Степень защиты: IP 42 или IP 44 (в зависимости от модели)
- Тип перекачиваемой жидкости: чистая вода без твёрдых частиц
- Температура перекачиваемой жидкости: от +2 °C до +110 °C
- Максимальное рабочее давление: 10 бар
- Температура окружающей среды: от 0 °C до +40 °C
- Относительная влажность воздуха RH: макс. 95%
- Индекс энергоэффективности EEI: ≤0,21 или ≤0,23 (в зависимости от модели
- Уровень шума: ≤45 dB (A)

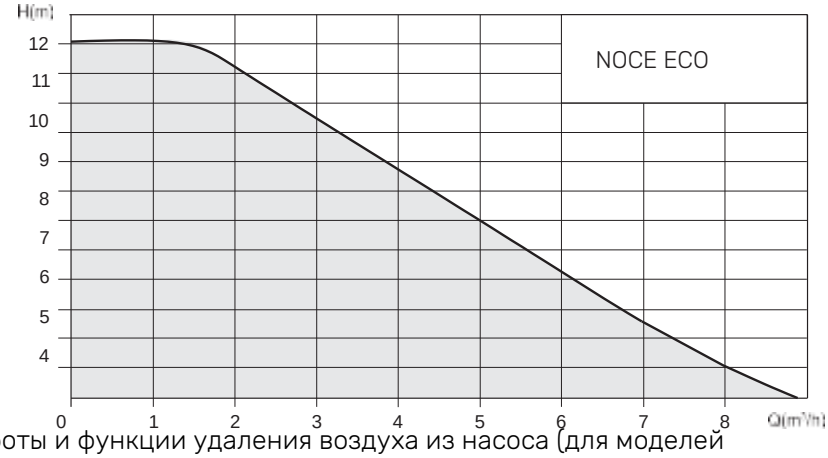

Преимущества

- Мотор на постоянных магнитах.
- Наличие саморегулирующегося режима работы и функции удаления воздуха из насоса (для моделей ≥140W).
- Не требует технического обслуживания.
- Встроенная защита мотора.

Материалы

- Мотор: алюминий.
- Обмотка: медь.
- Вал: керамика.
- Ротор: феррит (постоянный магнит) / медь.
- Подшипники: керамика.
- Рабочее колесо: PP66.
- Корпус гидравлической части: чугун с катафорезным покрытием.

Артикул	Наименование	Присоединение	Монтажная длина, мм	Масса, кг	Цена, руб.
2479786	NOCE 25/8-180 ECO	G 1 1/2	180	3,1	**36900**
2479788	NOCE 25/12-180 ECO	G 1 1/2	180	3,1	**38250**
2479789	NOCE 30/8-180 ECO	G 2	180	4	**43380**
2479791	NOCE 30/12-180 ECO	G 2	180	4	**44820**

NOC

Стандартный, высокопроизводительный, циркуляционный насос с мокрым ротором и резьбовым соединением.

Применение

Для бытового применения. В системах радиаторного отопления и «тёплого пола», для установки как отдельно, так и в группы быстрого монтажа.

Расшифровка типового обозначения, на примере “NOC 40/12”

- NOC циркуляционный насос для систем отопления с мокрым ротором
- 40 фланцевое соединение DN40
- 12 максимальный напор в м при Q= 0 м3
- DM трёхфазный мотор
- EM однофазный мотор

Характеристики

- Электроподключение: 230В/50Гц
- Класс изоляции: H
- Степень защиты: IP 42
- Тип перекачиваемой жидкости: чистая вода без твёрдых частиц.
- Температура перекачиваемой жидкости: от +2 °C до +110 °C.
- Максимальное рабочее давление: 10 бар.
- Температура окружающей среды: от 0 °C до +40 °C.

Комплект монтажных гаек

Материалы

- Мотор: алюминий.
- Статор: холоднокатаная сталь.
- Обмотка: медь.
- Вал: керамика.
- Ротор: холоднокатаная сталь/медь.
- Подшипники: керамика.
- Рабочее колесо: армированный полипропилен.
- Корпус насоса: чугун с катафорезным покрытием.
- Кабель: 3x0.5 мм² – 1.2 метра.

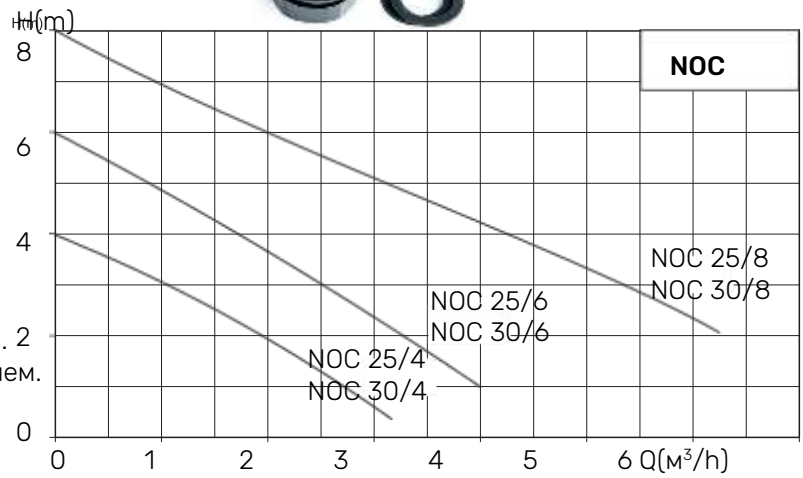

Преимущества

- Простое ручное управление.
- Три предварительно выбираемые ступени частоты вращения для адаптации к системе.
- Для комфортного монтажа в систему выполнены отливы на корпусе под ключ

Насосы для отопления, NOC, с гайками

Артикул	Наименование	Присоединение	Монтажная длина, мм	Масса, кг	Цена, руб.
2478223	NOC 25/4	G 1 1/2	180	2,8	**6840**
2478224	NOC 25/6	G 1 1/2	180	2,9	**8370**
2478478	NOC 25/8 EM	G 1 1/2	180	3,8	**13500**
2478480	NOC 25/12 EM	G 1 1/2	200	6,6	**37444**
2478481	NOC 25/13 EM	G 1 1/2	180	4,8	**19576**
2478482	NOC 25/16 EM	G 1 1/2	220	2,4	**42803**
2459901	NOC 30/4 EM	G 2	180	2,8	**11880**
2459902	NOC 30/6 EM	G 2	180	2,9	**12150**
2478479	NOC 30/8 EM	G 2	180	3,8	**13680**
2478483	NOC 30/12 EM	G 2	220	2,2	**54041**
2478484	NOC 30/16 DM	G 2	230	12	**67676**

Насосы для отопления, NOC, с фланцами

Артикул	Наименование	Присоединение	Монтажная длина, мм	Масса, кг	Цена, руб.
2478488	NOC 40/12 DM	DN 40	250	18	**80652**
2478486	NOC 40/12 EM	DN 40	250	18	**78470**
2478489	NOC 40/18 DM	DN 40	250	18,5	**88708**

Артикул	Наименование	Присоединение	Монтажная длина, мм	Масса, кг	Цена, руб.
2786743	NOC 40/18 EM	DN 40	250	18,5	**84300**
2786742	NOC 40/9 DM	DN 40	250	14,5	**69824**
2478485	NOC 40/9 EM	DN 40	250	14,5	**68125**
2478490	NOC 50/12 DM	DN 50	280	20	**94134**
2478487	NOC 50/12 EM	DN 50	280	20	**88189**
2478491	NOC 50/16 DM	DN 50	280	21	**95225**
2786746	NOC 50/16 EM	DN 50	280	21	**89197**
2786745	NOC 50/9 DM	DN 50	280	19	**88832**
2786744	NOC 50/9 EM	DN 50	280	19	**84902**
2478492	NOC 65/12 DM	DN 65	340	24	**100012**
2786749	NOC 65/12 EM	DN 65	340	24	**95814**
2786748	NOC 65/9 DM	DN 65	340	22	**100857**
2786747	NOC 65/9 EM	DN 65	340	22	**97143**
2786750	NOC 80/12 DM	DN 80	360	36,5	**114602**

Насосы для ГВС

NOZ

Циркуляционный насос с мокрым ротором для систем ГВС с резьбовым соединением и устойчивым к токам блокировки электродвигателем на постоянных магнитах. Насос поставляется с установленной вилкой и проводом длиной 1.5 м, готов к подключению и выгодно отличается своим удобством в эксплуатации.

Применение

Для бытового применения.

В системах циркуляции горячего водоснабжения (ГВС).

Характеристики

- Электроподключение: 230В/50Гц
- Класс изоляции: F
- Степень защиты: IP 44
- Тип перекачиваемой жидкости: вода систем ГВС
- Максимально допустимая общая жёсткость в циркуляционных системах ГВС: 20° dH
- Температура перекачиваемой жидкости: от +2 °C до +110 °C
- Максимальное рабочее давление: 10 бар
- Температура окружающей среды: от 0 °C до +40 °C
- Относительная влажность воздуха RH: макс. 95%
- Уровень шума: ≤42 dB (A)

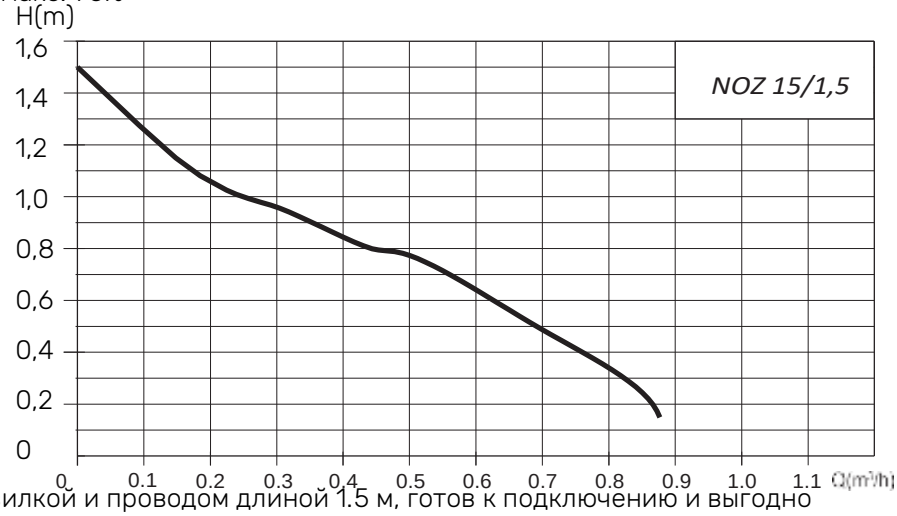

Материалы

- Корпус мотора: пластик.
- Гидравлическая часть: латунь.
- Материал обмотки: медь.

Преимущества

- Низкая потребляемая мощность до 5 Вт благодаря синхронному электродвигателю.
- Низкий уровень шума.
- Гидравлическая часть выполнена из латуни, а пластиковая внешняя моторная часть защищает от возможного ожога при соприкосновении.
- Насос поставляется с установленной вилкой и проводом длиной 1.5 м, готов к подключению и выгодно отличается своим удобством в эксплуатации.
- Теплоизоляционный кожух насоса идёт в комплекте и обеспечивает защиту от потери тепла.
- Для обслуживания гидравлической части мотор можно легко отсоединить без демонтажа насоса из системы

Расшифровка типового обозначения, на примере “NOZ 40/12”

- NOZ — Циркуляционный насос с мокрым ротором для систем ГВС
- 40 — фланцевое соединение DN40
- 12 — максимальный напор в м при Q= 0 м3
- DM — трёхфазный мотор
- EM — однофазный мотор

Насосы для отопления, NOZ, с гайками

Артикул	Наименование	Присоединение	Монтажная длина, мм	Масса, кг	Цена, руб.
2478225	NOZ 15/1,5	Rp 1/2	80	1	**13000**
2479384	NOZ 20/4 EM	Rp 1	130	2,1	**8190**
2479447	NOZ 25/7,5 EM	Rp 1 1/2	180	3,1	**13500**
2479386	NOZ 25/8 EM	Rp 1 1/2	180	4,8	**14220**
2479388	NOZ 25/12 EM	Rp 1 1/2	200	6,6	**37800**
2479449	NOZ 25/13 EM	Rp 1 1/2	180	2,3	**19710**
2479393	NOZ 25/20 DM	Rp 1 1/2	230	13,4	**68040**
2479391	NOZ 25/20 EM	Rp 1 1/2	230	13,4	**63720**
2479450	NOZ 30/7,5 EM	Rp 2	180	3,3	**13680**
2479387	NOZ 30/8 EM	Rp 2	180	4,8	**14400**
2479451	NOZ 30/9 EM	Rp 2	180	7	**49320**
2479389	NOZ 30/12 EM	Rp 2	180	8,4	**54540**

Насосы для отопления, NOZ, с фланцами

Артикул	Наименование	Присоединение	Монтажная длина, мм	Масса, кг	Цена, руб.
2479394	NOZ 40/4 EM	DN 40	230	9,5	**58860**
2479395	NOZ 40/6 EM	DN 40	230	10,8	**65430**
2479402	NOZ 40/12 DM	DN 40	250	15,3	**81360**
2479396	NOZ 40/12 EM	DN 40	250	15,3	**79110**
2479403	NOZ 40/16 DM	DN 40	250	16,9	**85230**
2479397	NOZ 40/16 EM	DN 40	250	16,9	**81000**
2479404	NOZ 50/12 DM	DN 50	280	17,5	**94950**
2479398	NOZ 50/12 EM	DN 50	280	17,6	**88920**
2479405	NOZ 50/16 DM	DN 50	280	19,6	**96030**
2479439	NOZ 50/16 EM	DN 50	280	19,8	**90000**
2479406	NOZ 65/5 DM	DN 65	280	18	**91980**
2479440	NOZ 65/5 EM	DN 65	280	18	**88650**
2479407	NOZ 65/8 DM	DN 65	280	18,2	**96840**
2479399	NOZ 65/8 EM	DN 65	280	18,2	**93330**
2479408	NOZ 65/10 DM	DN 65	300	19,7	**101700**
2479400	NOZ 65/10 EM	DN 65	300	19,7	**98010**
2479409	NOZ 65/12 DM	DN 65	300	21,5	**100800**
2479441	NOZ 65/12 EM	DN 65	300	21,5	**96660**

NOZE

Циркуляционный насос с мокрым ротором с резьбовым соединением и устойчивым к токам блокировки электродвигателем на постоянных магнитах с модулем управления (программируемый). Насос поставляется с комплектом, состоящим из запорного крана и обратного клапана, что существенно оптимизирует монтаж системы.

Применение

Для бытового применения.

В системах циркуляции горячего водоснабжения (ГВС).

Характеристики

- Электроподключение: 230В/50Гц

- Степень защиты: IP 44
- Потребляемая мощность: 2,5 – 7 Вт
- Тип перекачиваемой жидкости: вода систем ГВС
- Максимально допустимая общая жёсткость в циркуляционных системах ГВС: 20° dH
- Температура перекачиваемой жидкости: от +2 °C до +65 °C
- Максимальное рабочее давление: 10 бар
- Температура окружающей среды: от 0 °C до +40 °C
- Относительная влажность воздуха RH: макс. 95%
- Уровень шума: ≤40 dB (A)

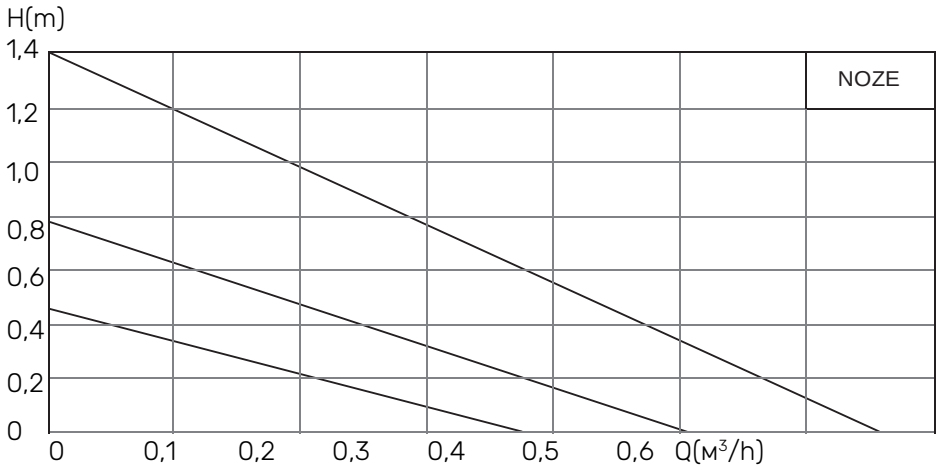

Материалы

- Корпус мотора: пластик.
- Гидравлическая часть: латунь.
- Материал обмотки: медь.

Преимущества

- Низкая потребляемая мощность до 7 Вт.
- Низкий уровень шума.
- Гидравлическая часть выполнена из латуни, а пластиковая внешняя моторная часть защищает от возможного ожога при соприкосновении.
- Информативный дисплей, который отображает:
  - температуру жидкости;
  - режим работы;
  - коды ошибок в случае их появления.
- Возможны различные режимы работы:
  - контроль температуры без функции таймера;
  - режим таймера (контроль температуры с регулируемой функцией таймера);
  - smart режим.
- Возможность установки одного из трёх вариантов частоты вращения.

Артикул	Наименование	Присоединение	Монтажная длина, мм	Масса, кг	Цена, руб.
2459906	NOZE 15/1,4	Rp 1/2	80	1,2	**33000**

Установки водоотведения

Малогабаритные напорные установки для отвода загрязнённой воды серии RLS

Готовые к подключению напорные установки с режущим механизмом (в моделях *FWC, *SWC), с фильтром с активированным углём и встроенными обратными клапанами.

Применяются для автоматического отвода загрязнённой воды, не содержащей фекалий, волокнистых частиц, жиров и масел.

Допустимо до трёх приточных соединений (душ, раковина, биде, стиральная/ посудомоечная машина).

В моделях с режущим механизмом возможно дополнительно присоединить унитаз.

Преимущества:

- Подключение до трёх источников и дополнительно унитаза
- Наличие моделей как с прямым, так и с боковым присоединением унитаза
- Наличие съёмного фильтра посторонних предметов внутри корпуса
- Ревизионная крышка на корпусе для удобной очистки фильтра
- Возможность длительной работы при высокой температуре перекачиваемой жидкости
- Крепежные планки для фиксации напорной установки к поверхности в комплекте
- Низкий уровень шума
- Встроенный фильтр для устранения неприятных запахов

Характеристики

Напряжение питания, В/Гц	230/50
Класс защиты	IP X4
Диапазон рабочей температуры, °С	+1...+75, кратковременно до 90
Мощность, кВт	0,4
Макс. напор, м	8
Частота вращения, об/мин	3000

Расшифрока обозначения:

- FWC – фронтальное соединение с унитазом
- SWC – боковое соединение с унитазом
- Отсутствие префикса – отсутствие соединения с унитазом

Артикул	Наименование	Цена, руб.
2459903	RLS 3, без измельчителя	**36193**
2459904	RLS 3 FWC, с измельчителем	**36193**
2459905	RLS 3 SWC, с измельчителем	**36193**

Циркуляционные насосы OMNIGENA

Циркуляционные насосы с гайками

Артикул	Наименование	Цена, руб.
00000355	Циркуляционный насос OMIS 25-40/130 с гайками	**7073,00**
00000357	Циркуляционный насос OMIS 25-60/130 с гайками	**7569,00**
00000356	Циркуляционный насос OMIS 25-40/180 с гайками	**7182,00**
00000358	Циркуляционный насос OMIS 25-60/180 с гайками	**7569,00**
00000359	Циркуляционный насос OMIS 25-80/180 с гайками	**15489,00**
00000360	Циркуляционный насос OMIS 32-60/180 с гайками	**8541,00**
00000361	Циркуляционный насос OMIS 32-80/180 с гайками	**17018,00**

Циркуляционные насосы с обратными фланцами

Артикул	Наименование	Цена, руб.
00001197	Циркуляционный насос OMIS 40-50/200 с обратными фланцами	**19174,33**
00000362	Циркуляционный насос OMIS 40-80/200 с обратными фланцами	**19715,00**
00000363	Циркуляционный насос OMIS 50-140/250 с обратными фланцами	**40163,03**
00000364	Циркуляционный насос OMIS 50-170/250 с обратными фланцами	**49255,78**

Циркуляционные насосы OMEGA 2 AUTO adapt, с гайками и кабелем

Артикул	Наименование	Цена, руб.
13000724	OMEGA 2 TYP 25/40 AUTO adapt 130 мм, с гайками и кабелем	**15411,39**
00000724	OMEGA 2 TYP 25/40 AUTO adapt 180 мм, с гайками и кабелем	**14584,90**
13000725	OMEGA 2 TYP 25/60 AUTO adapt 130 мм, с гайками и кабелем	**17724,94**
00000725	OMEGA 2 TYP 25/60 AUTO adapt 180 мм, с гайками и кабелем	**14584,90**
00000726	OMEGA 2 TYP 32/40 AUTO adapt 180 мм, с гайками и кабелем	**21245,60**
00000727	OMEGA 2 TYP 32/60 AUTO adapt 180 мм, с гайками и кабелем	**21679,18**

Циркуляционные насосы для ГВС, с кабелем

Артикул	Наименование	Цена, руб.
00000346	Насос циркуляционный для ГВС C.W.U. 15-14 (бронза) с кабелем	**11626,14**
00000723	Насос циркуляционный для ГВС энергоэффективный E-C.W.U.12-1,2 (нерж.сталь) с кабелем	**20275,17**

UNIPUMP

Циркуляционные насосы UNIPUMP LPA (частотное регулирование)

Характеристики

- Параметры электросети – 220 ± 5%, В, 50 Гц
- Степень защиты – IP42
- Класс нагревостойкости изоляции – H
- Уровень шума – не более 43 дБ

Комплект поставки

- Насос - 1 шт.
- Резьбовое соединение - 2 шт.
- Разъем для подключения электрокабеля - 1 шт.
- Руководство по монтажу и эксплуатации - 1 шт.
- Упаковка - 1 шт.

Описание

Энергосберегающие циркуляционные насосы UNIPUMP серии LPA с частотным регулированием — предназначены для создания принудительной циркуляции теплоносителя в одно- или двухтрубных бытовых системах отопления и горячего водоснабжения.

Насосы серии LPA являются наиболее подходящими для следующих систем:

- стабильная система с переменным расходом;
- система отопления с переменной температурой трубопровода;
- системы отопления с ночным режимом;
- системы кондиционирования воздуха.

Циркуляционные насосы серии LPA оснащены двигателем с постоянными магнитами и электронным блоком управления, который обеспечивает возможность задавать различные режимы работы насоса (пропорциональный, поддержание постоянного давления, ночное снижение мощности).

Блок частотного регулирования позволяет автоматически согласовывать мощность насоса с фактическим перепадом давлений, что обеспечивает высокую энергоэффективность насоса.

Насос имеет удобную панель управления. Насосы имеют автоматический режим работы (заводская настройка), который адаптирует насос к потребностям конкретной системы отопления без дополнительных настроек.

Насосы серии LPA отличает низкий уровень шума и низкое энергопотребление.

Расшифровка маркировки насоса:

Первые две цифры обозначают условный проходной диаметр входного и выходного отверстий насоса, вторые две цифры – максимальный напор в метрах, умноженный на десять. Буква “B” в маркировке насоса указывает на то, что его корпус выполнен из латуни.

Установочные размеры:

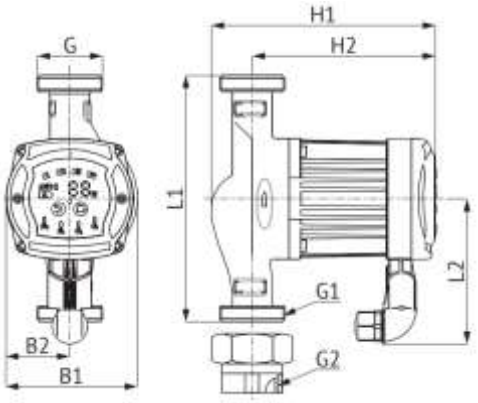

Модели LPA **-40, LPA **-60

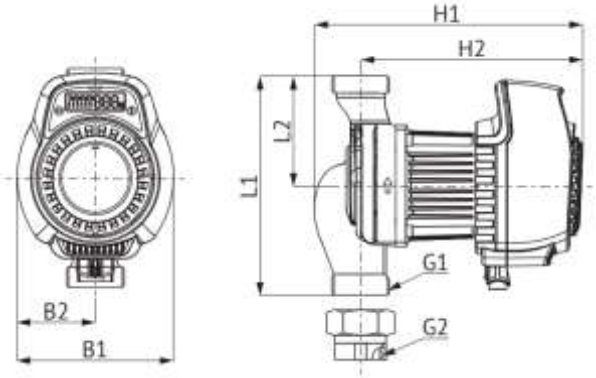

Модели LPA **-80

Таблица размеров

Модель	L1, мм	L2, мм	B1, мм	B2, мм	H1, мм	H2, мм	G1, дюйм	G2, дюйм
LPA 20-40	130	106	96	46	165	136	1"	¾"
LPA 20-60								
LPA 25-40	180	106	96	46	165	136	1 ½"	1"
LPA 25-60								
LPA 32-40	180	106	96	46	165	136	2"	1¼"
LPA 32-60								
LPA 25-80	180	90	129	64,5	236	184	1½"	1"

Артикул	Наименование	Цена, руб.
20023	Насос циркуляц. (ГВС/отопл.) LPA 20-40 B 130 с гайками, корпус латунь	**11123,00**
50260	Насос циркуляц. (ГВС/отопл.) LPA 20-60 B 130 с гайками, корпус латунь	**11123,00**
18902	Насос циркуляц. (ГВС/отопл.) LPA 25-40 B 130 с гайками, корпус латунь	**12432,00**
48140	Насос циркуляц. (ГВС/отопл.) LPA 25-60 B 130 с гайками, корпус латунь	**12432,00**
65286	Насос циркуляц. (отопл.) LPA 20-40 130 с гайками	**8673,00**
89188	Насос циркуляц. (отопл.) LPA 20-60 130 с гайками	**8673,00**
24834	Насос циркуляц. (отопл.) LPA 25-40 180 с гайками	**8698,00**
71370	Насос циркуляц. (отопл.) LPA 25-60 180 с гайками	**8978,00**
57827	Насос циркуляц. (отопл.) LPA 25-80 180 с гайками	**17815,00**
46637	Насос циркуляц. (отопл.) LPA 32-40 180 с гайками	**8442,00**
12215	Насос циркуляц. (отопл.) LPA 32-60 180 с гайками	**8958,00**
37208	Насос циркуляц. (отопл.) LPA 32-80 180 с гайками	**18052,00**

Циркуляционные насосы серии UPH

Циркуляционные насосы с «мокрым» ротором для систем отопления и горячего водоснабжения.

Область применения:
Для перекачивания рабочих жидкостей в системах отопления и горячего водоснабжения при стабильном или слабо меняющемся расходе.

Насосы этой серии имеют три ступени мощности, регулировка напора осуществляется трехпозиционным переключателем.

Рабочие жидкости — чистая вода малой жесткости, маловязкие, неагрессивные и невзрывоопасные жидкости без твердых или длинноволокнистых включений, а также примесей, содержащих минеральные масла.

- Максимальная температура теплоносителя — +100°C.
- Максимальное давление в системе — 10 бар.
- Максимальная допустимая температура окружающей среды — +40°C.
- Питание — от электросети 230 В, 50 Гц.
- Корпус насоса выполнен из латуни.
- Степень защиты — IP42

Артикул	Наименование	Цена, руб.
21725	Насос циркуляц. (ГВС/отопл.) UPH 20-60 130 с гайками, корпус латунь	**8302,00**

Технические характеристики:

Тип насоса	Присоед. размер, внешняя резьба	Проходное сечение	Сила тока / мощность		
			1-я ступень	2-я ступень	3-я ступень
UPH 20-60	1"	¾"	0,25А/55 Вт	0,35А/70 Вт	0,45А/100 Вт

Циркуляционные насосы UNIPUMP серии UPC

Насосы — с «мокрым» ротором предназначены для перекачивания рабочих жидкостей в системах отопления при стабильном или слабо меняющемся расходе. Насосы имеют три ступени мощности (кроме моделей UPC 25-160, UPC 25-200, UPC 32-120), регулировка мощности производится механическим трехпозиционным переключателем.

Область применения:

Для перекачивания теплоносителя в системах отопления с постоянным расходом или слабо меняющимся расходом.

Рабочие жидкости — чистая вода малой жесткости, чистые, маловязкие, неагрессивные и невзрывоопасные жидкости без твердых или волокнистых включений, а также примесей, содержащих минеральные масла.

- Материал корпуса насоса — чугун
- Максимальное допустимое давление в системе — 10 бар
- Допустимая максимальная температура теплоносителя — до +110°С
- Допустимая максимальная температура окружающей среды — до +40°С
- Параметры электрической сети — 230В, 50Гц
- Степень защиты — IP44

Артикул	Наименование	Цена, руб.
95772	Насос циркуляц. (отопл.) UPC 25-40 130 с гайками	**4963,00**
16546	Насос циркуляц. (отопл.) UPC 25-60 130 с гайками	**5135,00**
53843	Насос циркуляц. (отопл.) UPC 25-40 180 с гайками	**4968,00**
50058	Насос циркуляц. (отопл.) UPC 25-60 180 с гайками	**5150,00**
93873	Насос циркуляц. (отопл.) UPC 25-80 180 с гайками	**9596,00**
79285	Насос циркуляц. (отопл.) UPC 32-120 220 с гайками	**32772,00**
34085	Насос циркуляц. (отопл.) UPC 32-40 180 с гайками	**5243,00**
15467	Насос циркуляц. (отопл.) UPC 32-60 180 с гайками	**5409,00**
44338	Насос циркуляц. (отопл.) UPC 32-80 180 с гайками	**10229,00**

Циркуляционные насосы серии UPA

Циркуляционные насосы с «мокрым» ротором для повышения давления в существующей системе водоснабжения.

Область применения:
Для повышения давления перед водонагревателями (газовыми колонками или проточными водонагревателями), стиральными и посудомоечными машинами и т.д. Насосы этой серии оснащены датчиком протока для автоматического включения — выключения насоса при открытии — закрытии крана в точке водоразбора.

Рабочие жидкости — питьевая или техническая вода, маловязкие, неагрессивные и невзрывоопасные жидкости без твердых или длинноволокнистых включений, а также примесей, содержащих минеральные масла. Корпус насоса — чугун.

- Максимальная температура теплоносителя: +60°С.
- Максимальное давление в системе: 6 бар.
- Максимальная допустимая температура окружающей среды: +40°С.
- Питание - от электросети: 230 В, 50 Гц.
- Насосы поставляются в комплекте с электрокабелем с вилкой, длиной 1,5 м.

Артикул	Наименование	Цена, руб.
75438	Насос циркуляц. (для пов. давления) UPA 15-120 195	**11713,00**
44898	Насос циркуляц. (для пов. давления) UPA 15-90 160	**7377,00**

Насосы серии WIP

Предназначены для повышения давления в действующих и создаваемых системах автономного отопления, индивидуального и централизованного горячего и холодного водоснабжения.

Области применения:
Повышение давления и увеличение подачи воды в нестабильных системах хозяйственно-бытового водоснабжения.

Поддержание стабильной работы отопительных котлов, газовых и электрических водонагревателей.

Повышение давления теплоносителя и эффективности теплопередачи в автономных системах отопления.

Комплект поставки

- Насос в сборе - 1 шт.
- Муфта - 2 шт.
- Накидная гайка - 2 шт.
- Прокладки - 3 шт.
- Датчик потока - 1 шт.
- Руководство по эксплуатации - 1 шт.
- Упаковка - 1 шт.

Артикул	Наименование	Цена, руб.
21106	Насос для повышения давл. (водоснабж.) WIP-10	**5913,00**
34815	Насос для повышения давл. (водоснабж.) WIP-12	**7141,00**
82352	Насос для повышения давл. (водоснабж.) WIP-15	**10911,00**

Циркуляционные насосы бытовые

Циркуляционный насос Wilo Star-RS 25/6-130(180)

Циркуляционный насос с мокрым ротором для установки в трубах с ручной трехступенчатой регулировкой частоты вращения.

С устойчивым к токам блокировки электродвигателем. Корпус насоса из серого чугуна (в зависимости от типа может применяться бронза), рабочее колесо из упрочненного стекловолокном синтетического материала, вал из нержавеющей стали с угольными подшипниками скольжения с металлической пропиткой. Серийное применение в системах холодной воды с температурой до -10 °C.

Над`жность в эксплуатации благодаря перфорированному валу и фильтрующему устройству перед картриджем. Предварительно задаваемые ступени частоты вращения для регулировки мощности.

Технические характеристики

- Допустимый диапазон температур от -10° C до +110° C
- Подключение к сети 1~230 В, 50 Гц
- Вид защиты IP 44
- Резьбовое соединение Rp ½, Rp 1 или Rp 1¼
- Макс. рабочее давление 10 бар
- Частота вращения макс. nmax 2480 / 2750 / 2840
- Потребляемая мощность P1, Вт 43 / 61 / 84

Применение

Системы отопления, промышленные циркуляционные системы, системы подачи холодной воды и системы кондиционирования.

Артикул	Наименование	Присоед-ние	Монтажная длина	Цена, руб.
2459900	STAR-RS 25/6-130(180)-RK (в комплекте с монтажными адаптерами и гайками)	G 1 1/2"	130 / 180 мм	**18682,00**

Насосы для ГВС

Насос для ГВС WILO Star-Z Nova

Гидравлические характеристики

Максимальное рабочее давление PN	10 бар
Напор макс. H Qmin	1,0 м
Расход макс. Qmax	0,4 м³/ч
T перекачиваемой жидкости Tmin	2 °C
Макс. T перекачиваемой жидкости Tmax, Tmin	+95 °C, +2 °C
Максимально допустимая общая жесткость жидкости в циркуляционных системах ГВС	3,57 ммоль/л (20 °dH)

Материалы

Корпус насоса	Латунь
Рабочее колесо	PPE/PS-GF30
Вал	керамика
Материал подшипника	Графит, пропитанный синтетической смолой

Данные электродвигателя

Подключение к сети 1~230 V, 50 Hz	Частота вращения макс. nmax 3000 1/min
Номинальная мощность P2 P2 5 Вт	Потребляемая мощность (мин.) P1 min 3 Вт
Номинальный ток IN 0,05 A	Потребляемая мощность P1 max 5 Вт

Артикул	Наименование	Присоед-ние	Монтажная длина	Цена, руб.
2459910	Насос для ГВС WILO Star-Z Nova	G 1"	84 мм	**18421,00**

3

Приборы отопления

EVRA. Стальные панельные радиаторы. 115
GROTA. Полотенцесушители 125
PRADO. Стальные панельные радиаторы 129
RIFAR. Стальные трубчатые радиаторы TUBOG 138
ROYAL THERMO. Алюминиевые и биметал. радиаторы. 140
TECHNO. Встраиваемые конвекторы 147
TECHNO. Встраиваемые конвекторы, доп. элементы. 170
TECHNO. Напольные конвекторы 189
VARMANN. Встраиваемые конвекторы 200

EVRA. Стальные панельные радиаторы.

EVRA Compact

Панельные радиаторы EVRA Compact с профилированными нагревательными панелями и конвекционными элементами, снабженные боковыми накладками и верхней накладкой типа «гриль».

Благодаря наличию четырех присоединительных отверстий с внутренней резьбой G ½" можно подключить радиатор как с правой стороны, так и с левой. Заглушка, воздухоотводчик поставляются в комплекте с радиатором. Крепление заказывается отдельно.

Вид сбоку:

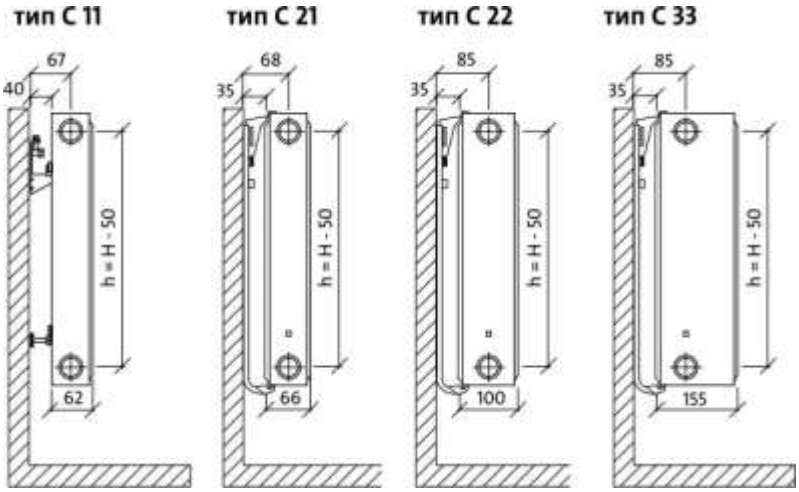

EVRA Compact. Ёмкость:

Высота / Тип	300	400	500	600	900
11	1,7	2,2	2,7	3,2	4,5
21	3,4	4,5	5,5	6,6	9,0
22	3,4	4,5	5,5	6,6	9,0
33	5,1	6,7	8,2	9,8	13,3

EVRA Compact.Вес:

Высота / Тип	300	400	500	600	900
11	10,2	13,3	16,5	19,8	30,0
21	15,7	20,7	25,7	31,0	45,8
22	17,8	23,6	29,3	35,7	53,2
33	26,3	35,0	43,7	52,9	78,7

EVRA Compact, цены

Длина (L), мм	Высота радиатора (H), мм				
	300	**400**	**500**	**600**	**900**
	Тип 11				
400	7334,46	8525,5	9805,42	10989,95	14777,45
500	8139,13	9582,34	11138,73	12577,58	17102,72
600	8895,42	10639,21	12473,74	14248,19	19430,51
700	9679,21	11674,32	13864,91	15809,87	21972,37
800	10457,24	12712,63	15171,36	17370,64	24299,28
900	11268,69	13785,37	16532,98	18983,28	26740,25
1000	12211,07	14983,16	18003,03	20708,51	29231,67
1100	13014,26	16049,87	19358,22	22322,98	31654,91
1200	14083,51	17374,54	20951,02	24165,92	34272,34
1400	15783,73	19579,87	23678,77	27402,32	38997,59
1600	17345,44	21644,05	26291,83	30525,66	43651,51
1800	19352,98	24167,36	29358,85	34098,87	48761,15
2000	20914,8	26235,83	31970,91	37217,12	53415,08
	Тип 21				
400	9808,07	11610,7	13487,6	15266,5	20263,2
500	11133,6	13360,1	15676,8	17879,4	24113,9
600	12414	15105,4	17868,6	20578,5	27974,6
700	13716,9	16832,2	20114,9	23163,7	32040,1
800	15019,1	18558,9	22282,3	25748,8	35899,9
900	16350,6	20323,4	24499,9	28390	39865,5
1000	17966,1	22357,7	26979	31288,6	44030,5
1100	19292,6	24117	29191	33927,4	47986,6
1200	20600,5	25843,7	31357,6	36512,5	51842,3
1400	23182,2	29265,6	35638,8	41635	59462,3
1600	26099,7	33027,4	40280,4	47118,7	67486,2
1800	28741,5	36516,8	44642	52326,6	75199,1
2000	31346,6	39965,4	48971	57496,9	82910,5

Длина (L), мм	Высота радиатора (H), мм				
	300	**400**	**500**	**600**	**900**
	Тип 22				
400	10867,5	13009,3	15171,3	17240,3	23183,2
500	12344,3	14984,7	17665,9	20221,2	27586,2
600	13821,3	17016,5	20152,9	23310,4	31995
700	15279,7	18972,4	22719,1	26248,7	36685,8
800	16729,8	20928,3	25173,6	29193,8	41094,5
900	18225	22932	27700,9	32206,6	45648,2
1000	20371,3	25574,8	30847,2	35838,4	50743,9
1100	21858,1	27573,6	33366,7	38852,5	55281,5
1200	23317,3	29530,5	35821,4	41791,8	59690,3
1400	26193,5	33394,2	40668,6	47610	68378,2
1600	29798,2	37994	46269,6	54186,1	77883,5
1800	32741,7	41940,7	51213,6	60104,4	86695
2000	35650,3	45847,6	56122,7	65987,9	95508,4
	Тип 33				
400	14996,9	18086,4	21236,5	24338,2	33220,5
500	17181,7	21002,2	24923,2	28734,4	39725,9
600	19435,8	24006,3	28599,2	33248,6	46241,2
700	21601,8	26895,3	32388,3	37596,6	53186,4
800	23765,3	29783,5	36015,7	41944	59696,7
900	25985,7	32749,4	39752	46400,2	66430,5
1000	28842	36323,5	44071	51435,1	73628,6
1100	31055,9	39276,7	47794,7	55883,8	80336,9
1200	33226,1	42169,9	51422,9	60231,9	86849
1400	37508,8	47882,1	58586,1	68831	99680,9
1600	42530,2	54348,7	66533,5	78223,4	113394
1800	46895,7	60160,8	73822	86953,6	126416
2000	51221,9	65937,2	81077,5	95649,1	139433

EVRA Ventil Compact

Универсальные панельные радиаторы EVRA Ventil Compact с профилированными нагревательными панелями и конвекционными элементами, снабжённые боковыми накладками и верхней накладкой типа «гриль». Два нижних патрубка с наружной резьбой G ¾" и три боковых отверстия с внутренней резьбой G ½" делают возможным подсоединение снизу, а в случае необходимости – сбоку. Радиаторы оборудованы встроенным термостатическим клапаном с предварительной настройкой.

Заглушка, воздухоотводчик, термостатический клапан поставляются в комплекте с радиатором. Радиаторы высотой 200 мм комплектуются термостатическим клапаном, заглушкой, воздухоотводчиком. Два нижних патрубка с внутренней резьбой G ½" и четыре боковых отверстия с внутренней резьбой G ½". Крепление заказывается отдельно

Вид сбоку:

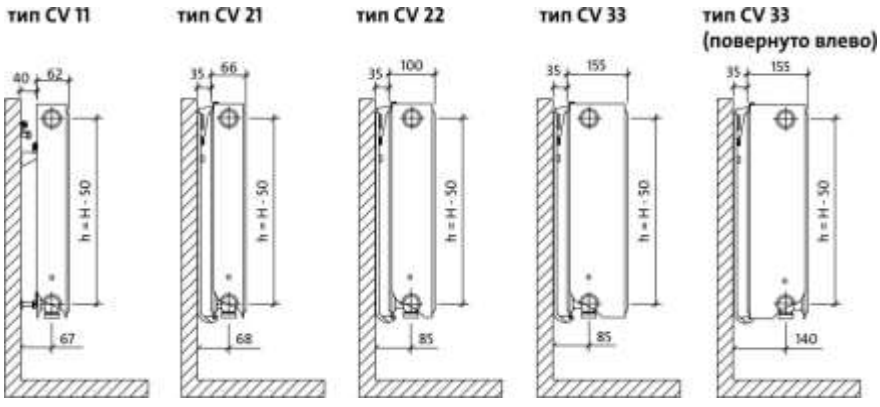

EVRA Ventil Compact CV. Ёмкость:

Высота / Тип	200	300	400	500	600	900
11	-	1,7	2,2	2,7	3,2	4,5
21	-	3,4	4,5	5,5	6,6	9
22	2,5	3,4	4,5	5,5	6,6	9
33	3,8	5,1	6,7	8,2	9,8	13,3

EVRA Ventil Compact CV.Вес:

Высота / Тип	200	300	400	500	600	900
11	-	10,4	13,7	16,9	20,2	30,0
21	-	16,3	21,4	26,5	32,0	48,3
22	14,0	18,2	24,3	30,1	36,6	54,7
33	24,1	26,8	35,6	44,7	53,6	81,4

EVRA Ventil Compact CV, цены

Длина (L), мм	Высота радиатора (H), мм				
	300	400	500	600	900
	Тип 11				
400	12722,3	13919,1	15194,6	16391,8	20212,4
500	13527	14975,9	16527,9	17979,4	22537,6
600	14274,4	16023,9	17862,9	19645,5	24847,8
700	15058,2	17059	19254,1	21207,2	27389,6
800	15836,2	18097,3	20560,6	22768	29716,5
900	16647,7	19170,1	21922,2	24380,6	32157,5
1000	17590,1	20367,9	23392,2	26105,9	34648,9
1100	18393,2	21434,6	24747,4	27720,3	37072,2
1200	19462,5	22759,2	26340,2	29563,3	39689,6
1400	21162,7	24964,6	29068	32799,7	44414,8
1600	22724,4	27028,8	31681	35923	49068,8
1800	24732	29552,1	34748,1	39496,2	54178,4
2000	26293,8	31620,5	37360,1	42614,5	58832,3
	Тип 21				
400	15212,2	17019,8	18896,6	20685,6	25712,2
500	16537,7	18769,2	21085,9	23298,5	29562,9
600	17809,3	20505,6	23277,7	25993,1	33406
700	19112,2	22232,5	25524	28578,3	37471,5
800	20414,4	23959,2	27691,4	31163,4	41331,4
900	21745,8	25723,6	29909	33804,6	45296,9
1000	23361,3	27757,9	32388,1	36703,2	49461,9
1100	24687,8	29517,2	34600,1	39342	53418
1200	25995,7	31243,9	36766,7	41927,2	57273,7
1400	28577,4	34665,8	41047,9	47049,6	64893,7
1600	31494,9	38427,7	45689,5	52533,3	72917,7
1800	34136,7	41917	50051,1	57741,2	80630,5
2000	36741,8	45365,6	54380	62911,5	88341,9
	Тип 22				
400	16224,7	18370,5	20529,7	22617,5	28589
400	17701,5	20345,9	23024,3	25598,4	32991,9
500	19169,6	22368,8	25511,3	28675,9	37377,1
600	20628	24324,7	28077,5	31614,2	42067,9
700	22078,1	26280,6	30532	34559,2	46476,6
800	23573,4	28284,3	33059,3	37572	51030,3
900	25719,6	30927,1	36205,6	41203,9	56126
1000	27206,4	32926	38725,1	44218	60663,6
1100	28665,6	34882,8	41179,7	47157,3	65072,4
1200	31541,8	38746,6	46026,9	52975,5	73760,3
1400	35146,5	43346,3	51628	59551,6	83265,6
1600	38090	47293	56571,9	65469,9	92077,1
1800	40998,6	51199,9	61481,1	71353,4	100891
2000	16224,7	18370,5	20529,7	22617,5	28589
	Тип 33				
400	16224,7	18370,5	20529,7	22617,5	28589
500	17701,5	20345,9	23024,3	25598,4	32991,9
600	19169,6	22368,8	25511,3	28675,9	37377,1
700	20628	24324,7	28077,5	31614,2	42067,9
800	22078,1	26280,6	30532	34559,2	46476,6
900	23573,4	28284,3	33059,3	37572	51030,3
1000	25719,6	30927,1	36205,6	41203,9	56126
1100	27206,4	32926	38725,1	44218	60663,6
1200	28665,6	34882,8	41179,7	47157,3	65072,4
1400	31541,8	38746,6	46026,9	52975,5	73760,3
1600	35146,5	43346,3	51628	59551,6	83265,6
1800	38090	47293	56571,9	65469,9	92077,1
2000	40998,6	51199,9	61481,1	71353,4	100891

EVRA Ventil Compact, высотой 200мм, цены

Аритикул	H, мм	L, мм	Цена, руб.
EVRA Ventil Compact, высотой 200мм, тип 22			
F0W2202006011P00	200	600	**30000,65**
F0W2202007011P00	200	700	**31955,72**
F0W2202008011P00	200	800	**34122,54**
F0W2202009011P00	200	900	**36284,44**
F0W2202010011P00	200	1000	**38663,02**
F0W2202011011P00	200	1100	**40716,58**
F0W2202012011P00	200	1200	**42888,33**
F0W2202014011P00	200	1400	**47532,22**
F0W2202015011P00	200	1500	**49546,38**
F0W2202016011P00	200	1600	**51555,62**
F0W2202017011P00	200	1700	**54485,76**
F0W2202018011P00	200	1800	**57425,74**
F0W2202019011P00	200	1900	**59848,64**
F0W2202020011P00	200	2000	**62271,55**
F0W2202022011P00	200	2200	**66748,01**
F0W2202023011P00	200	2300	**50379,8**
F0W2202024011P00	200	2400	**71199,84**
F0W2202026011P00	200	2600	**75676,30**
F0W2202028011P00	200	2800	**84722,79**
F0W2202030011P00	200	3000	**95049,67**

Аритикул	H, мм	L, мм	Цена, руб.
EVRA Ventil Compact, высотой 200мм, тип 33			
F0W3302006011P00	200	600	**44390,33**
F0W3302007011P00	200	700	**47630,72**
F0W3302008011P00	200	800	**51092,71**
F0W3302009011P00	200	900	**53914,50**
F0W3302010011P00	200	1000	**57706,44**
F0W3302011011P00	200	1100	**61173,36**
F0W3302012011P00	200	1200	**64517,16**
F0W3302014011P00	200	1400	**71007,78**
F0W3302015011P00	200	1500	**74972,09**
F0W3302016011P00	200	1600	**78911,76**
F0W3302017011P00	200	1700	**83324,20**
F0W3302018011P00	200	1800	**87741,57**
F0W3302019011P00	200	1900	**92355,92**
F0W3302020011P00	200	2000	**96970,27**
F0W3302022011P00	200	2200	**104224,20**
F0W3302023011P00	200	2300	**75418,6**
F0W3302024011P00	200	2400	**112610,79**
F0W3302026011P00	200	2600	**122090,64**
F0W3302028011P00	200	2800	**129856,74**
F0W3302030011P00	200	3000	**137612,98**

Техническая информация по EVRA Compact, Ventil Compact

высота H [мм]		**200**		**300**				**400**			
длина L [мм]	**тип**	**тип CV**		**типы C и CV**				**типы C и CV**			
		22	**33**	**11**	**21**	**22**	**33**	**11**	**21**	**22**	**33**
400	105/75/20 °C 90/70/20 °C			308 253	461 378	588 480	825 674	408 335	586 480	749 611	1044 851
500	105/75/20 °C 90/70/20 °C			386 316	576 473	735 600	1031 842	509 419	732 600	936 764	1306 1064
600	105/75/20 °C 90/70/20 °C	532 436	751 616	462 379	692 568	882 720	1237 1010	611 502	879 720	1123 917	1567 1277
700	105/75/20 °C 90/70/20 °C	621 509	876 719	539 442	807 662	1028 840	1444 1179	715 586	1025 840	1310 1070	1828 1490
800	105/75/20 °C 90/70/20 °C	710 582	1001 821	617 506	922 757	1175 960	1650 1347	817 670	1172 960	1498 1222	2089 1702
900	105/75/20 °C 90/70/20 °C	798 655	1127 924	693 569	1037 851	1322 1080	1856 1516	919 753	1318 1080	1685 1375	2350 1915
1000	105/75/20 °C 90/70/20 °C	887 727	1252 1026	770 632	1153 946	1469 1200	2062 1684	1020 837	1465 1200	1872 1528	2611 2128
1100	105/75/20 °C 90/70/20 °C	976 800	1377 1129	829 695	1263 1041	1616 1320	2269 1852	1109 921	1611 1320	2059 1681	2872 2341
1200	105/75/20 °C 90/70/20 °C	1064 873	1502 1232	924 758	1383 1135	1763 1440	2475 2021	1225 1004	1758 1440	2246 1834	3133 2554
1400	105/75/20 °C 90/70/20 °C	1242 1018	1753 1437	1079 885	1614 1324	2057 1680	2887 2358	1429 1172	2051 1680	2621 2139	3656 2979
1600	105/75/20 °C 90/70/20 °C	1419 1164	2003 1642	1232 1011	1844 1514	2351 1920	3300 2694	1633 1339	2344 1920	2995 2445	4178 3405
1800	105/75/20 °C 90/70/20 °C	1597 1309	2253 1848	1387 1138	2075 1703	2645 2160	3712 3031	1837 1507	2637 2160	3370 2750	4700 3830
2000	105/75/20 °C 90/70/20 °C	1774 1455	2504 2053	1541 1264	2305 1892	2938 2400	4125 3368	2041 1674	2930 2400	3744 3056	5222 4256
2200	105/75/20 °C 90/70/20 °C	1951 1613	2754 2262								
2400	105/75/20 °C 90/70/20 °C	2129 1759	3005 2467								

высота H [мм]		200		300				400			
длина L [мм]	тип	тип CV		типы C и CV				типы C и CV			
		22	33	11	21	22	33	11	21	22	33
2600	105/75/20 ˚C 90/70/20 ˚C	2306 1891	3255 2669								
2800	105/75/20 ˚C 90/70/20 ˚C	2484 2052	3506 2878								
3000	105/75/20 ˚C 90/70/20 ˚C	2661 2182	3755 3079								
Тепловая мощность радиаторов (Вт) по ГОСТ 31311-2005 для параметров 105/75/20 °C (номинальный тепловой поток) и 90/70/20 °C											
[Вт/м] 75/65/20 ˚C		577	814	501	749	946	1325	663	948	1201	1672
показатель n		1,2387	1,281	1,2800	1,2803	1,3094	1,3140	1,2800	1,2940	1,3182	1,3255

высота H [мм]		500				600				900			
длина L [мм]	тип	типы C и CV				типы C и CV				типы C и CV			
		11	21	22	33	11	21	22	33	11	21	22	33
400	105/75/20 °C 90/70/20 °C	533 443	707 578	904 737	1256 1022	572 470	823 671	1054 858	1459 1185	781 640	1055 858	1419 1152	1980 1606
500	105/75/20 °C 90/70/20 °0	675 554	883 722	1130 921	1570 1277	715 587	1028 839	1318 1073	1824 1482	977 801	1318 1072	1774 1440	2475 2008
600	105/75/20 °C 90/70/20 °0	810 665	1060 866	1356 1105	1884 1532	860 704	1234 1007	1581 1287	2189 1778	1172 961	1582 1286	2129 1727	2970 2409
700	105/75/20 °C 90/70/20 °0	945 776	1236 1011	1582 1289	2197 1788	1004 822	1440 1175	1845 1502	2554 2074	1367 1121	1845 1501	2483 2015	3466 2811
800	105/75/20 °C 90/70/20 °0	1081 886	1413 1155	1808 1474	2511 2043	1148 939	1645 1342	2108 1716	2918 2370	1563 1281	2109 1715	2838 2303	3961 3212
900	105/75/20 °C 90/70/20 °0	1216 997	1590 1300	2034 1658	2825 2299	1290 1057	1851 1510	2372 1931	3283 2667	1758 1441	2373 1930	3193 2591	4456 3614
1000	105/75/20 °C 90/70/20 °0	1350 1108	1766 1444	2260 1842	3139 2554	1430 1174	2057 1678	2635 2145	3648 2963	1953 1601	2636 2144	3548 2879	4951 4015
1100	105/75/20 °C 90/70/20 °0	1453 1219	1943 1588	2486 2026	3453 2809	1540 1291	2262 1846	2899 2360	4013 3259	2103 1761	2891 2358	4077 3167	5573 4417
1200	105/75/20 °C 90/70/20 °0	1621 1330	2120 1733	2712 2210	3767 3065	1720 1409	2468 2014	3162 2574	4378 3556	2344 1921	3164 2573	4257 3455	5941 4818
1400	105/75/20 °C 90/70/20 °0	1892 1551	2473 2022	3164 2579	4395 3576	2005 1644	2879 2349	3689 3003	5107 4148	2735 2241	3691 3002	4967 4031	6931 5621
1600	105/75/20 °C 90/70/20 °0	2172 1773	2826 2310	3616 2947	5023 4086	2290 1878	3290 2685	4216 3432	5837 4741	3125 2562	4218 3430	5676 4606	7921 6424
1800	105/75/20 °C 90/70/20 °0	2432 1994	3179 2599	4068 3316	5651 4597	2560 2113	3702 3020	4743 3861	6566 5333	3516 2882	4746 3859	6386 5182	8911 7227
2000	105/75/20 °C 90/70/20 °0	2700 2216	3533 2888	4521 3684	6278 5108	2860 2348	4113 3356	5270 4290	7296 5926	3906 3202	5353 4288	7096 5758	9902 8030
Тепловая мощность радиаторов (Вт) по ГОСТ 31311-2005 для параметров 105/75/20 °C (номинальный тепловой поток) и 90/70/20 °C													
[Вт/м] 75/65/20 ˚C		577	814	501	749	946	1325	663	948	663	948	1201	1672
показатель n		1,2387	1,281	1,2800	1,2803	1,3094	1,3140	1,2800	1,2940	1,2800	1,2940	1,3182	1,3255

* В настоящий момент радиаторы высотой 300, 400, 500, 600 и 900 не производятся длиной свыше 2000 мм.

* Для радиаторов высотой 200 доступны к заказу доп. длины: 1`300, 1`500, 1700 и 1900. Требует уточнения!

EVRA Hygiene

Панельные радиаторы EVRA Hygiene с профилированными нагревательными панелями не имеют конвекционных элементов. Ввиду отсутствия боковых накладок и верхней накладки типа «гриль» они предназначены для использования на объектах службы здравоохранения и других объектах с повышенными гигиеническими требованиями.

Четыре присоединительных отверстия с внутренней резьбой G ½" делают возможным боковое подсоединение как справа, так и слева. Заглушка и воздухоотводчик идут в комплекте с радиатором. Внимание! Радиаторы Hygiene не включают в комплект поставки обычные и специальные гигиенические крепления, предназначенные для установки в медицинских учреждениях. Эти крепления следует заказывать отдельно.

тип H 10 тип H 20 тип H 30

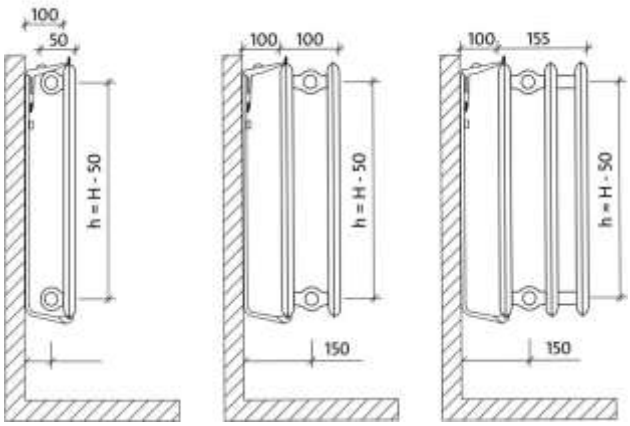

EVRA Hygiene. Ёмкость:

выс. / тип	300	400	500	600	900
10	1,7	2,2	2,7	3,2	4,5
20	3,4	4,5	5,5	6,6	9,0
30	5,1	6,7	8,2	9,8	13,3

EVRA Hygiene.Вес:

выс. / тип	300	400	500	600	900
10	7,1	9,0	11,0	13,4	19,7
20	13,3	17,1	21,0	26,0	37,2
30	19,0	24,8	30,3	37,1	53,3

Монтажные размеры даны для специального гигиенического крепления К15Н._100

EVRA Hygiene, цены

Длина (L), мм	Высота радиатора (H), мм				
	300	**400**	**500**	**600**	**900**
	Тип 10				
400	6071,66	6885,06	7748,34	8660,96	11380,6
500	6692,61	7699,57	8762,19	9866,36	13125,4
600	7268,46	8504,03	9776,86	11153,9	14876
700	7871,81	9295,93	10847,7	12328,3	16836,4
800	8466,12	10086,9	11838	13506,8	18587
900	9097,13	10911,4	12879,3	14736,3	20446,6
1000	9749,5	11752,2	13923,6	16018,6	22300,2
1100	10373,1	12571,6	14958,4	17250,9	24147,1
1200	10976,5	13363,4	15945,4	18425,2	25897,7
1400	12149	14909,6	17873,1	20728,6	29301,8
1600	13350,7	16483,2	19850,6	23086,6	32798
1800	14602,3	18115,8	21881	25543,3	36407,1
2000	15800	19689,6	23857,4	27896,1	39903,4
	Тип 20				
400	8834,01	10377,1	11907,6	13388,1	17652,1
500	9984,14	11890,2	13790,6	15627,8	20926,5
600	11125,2	13455,5	15670,2	17979,9	24201,6
700	12247,7	14949	17628,2	20177,8	27762,1
800	13366,1	16438,5	19475,3	22380,7	31041,4
900	14530,4	17976,5	21395,2	24653,1	34466,6
1000	16330	20142,1	23918,4	27537,1	38422,2
1100	17485,1	21674,5	25830,5	29809,9	41830,3
1200	18612,6	23164	27676,9	32007,9	45108,8
1400	20822	26099,8	31305,2	36348,6	51538,6
1600	23748,3	29755,8	35675,7	41435,7	58773,6
1800	26127,3	32871,8	39506,3	45974,5	65464,4
2000	28372,4	35845,8	43199,8	50375,4	72018,1
	Тип 30				
400	12266,5	14460,5	16664,3	18881,9	25212,2
500	13942,7	16669,4	19421,8	22157,2	30014,5
600	15683,9	18958,9	22173,6	25550,6	34822,6
700	17341,3	21140,9	25041,9	28777,7	40064,7
800	18988,7	23322	27744,2	32004,2	44867,7
900	20701,3	25573,4	30556,2	35340,5	49895,1
1000	23035	28431,6	33940,4	39248,9	55379,4
1100	24740,2	30673,5	36739,1	42576,7	60380,5
1200	26397,6	32855,6	39446,3	45799,8	65188,5
1400	29657,9	37149,5	44755,2	52157,1	74605,8
1600	33648,1	42184,7	50846,9	59298	84898,2
1800	37095,1	46681,7	56389,2	65888,7	94646,5
2000	40404,1	51039,9	61794,6	72338,3	104257

EVRA Ventil Hygiene

Панельные радиаторы EVRA Ventil Hygiene с профилированными нагревательными панелями не имеют конвекционных элементов. Ввиду отсутствия боковых накладок и верхней накладки типа «гриль» они предназначены для использования на объектах службы здравоохранения и других объектах с повышенными гигиеническими требованиями. Два нижних патрубка с наружной резьбой G ¾" и четыре боковых отверстия с внутренней резьбой G ½" делают возможным подсоединение снизу, а в случае необходимости – сбоку. Радиатор оборудован встроенным термостатическим клапаном с предварительной настройкой. Заглушка, воздухоотводчик и термостатический клапан идут в комплекте с радиатором. Внимание! Радиаторы Ventil Hygiene не включают в комплект поставки обычные и специальные гигиенические крепления, предназначенные для установки в медицинских учреждениях. Эти крепления следует заказывать отдельно.

тип HV 10 | тип HV 20 | тип HV 30 | тип HV 30 (повернуто влево)

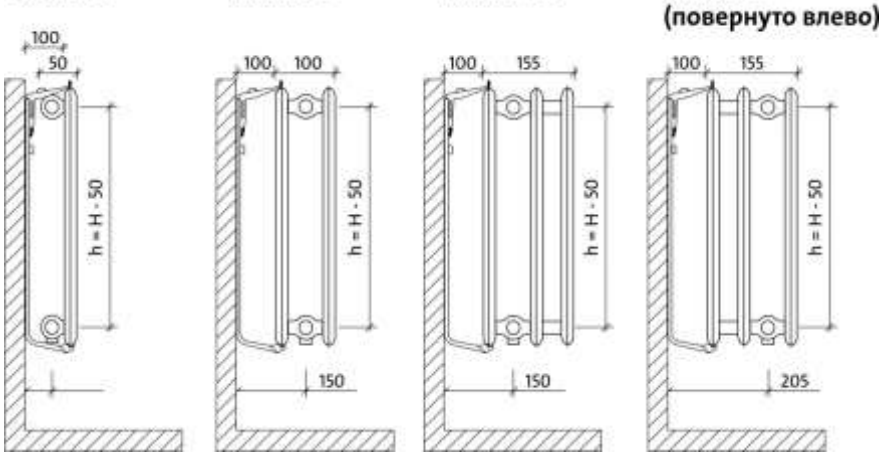

EVRA Hygiene. Ёмкость:

выс. / тип	300	400	500	600	900
10	1,7	2,2	2,7	3,2	4,5
20	3,4	4,5	5,5	6,6	9,0
30	5,1	6,7	8,2	9,8	13,3

EVRA Hygiene.Вес:

выс. / тип	300	400	500	600	900
10	7,9	10,2	12,4	15,0	21,8
20	13,7	17,8	21,8	26,8	38,0
30	19,5	25,4	31,2	37,8	54,9

Монтажные размеры даны для спец. гигиенического крепления К15Н._100

EVRA Ventil Hygiene, цены

Длина (L), мм	Высота радиатора (H), мм				
	300	**400**	**500**	**600**	**900**
	Тип 10				
400	11433,4	12252,5	13111,4	14036,6	16789,4
500	12054,3	13067	14125,3	15242	18534,1
600	12621,3	13862,6	15139,9	16525,1	20267,1
700	13224,7	14654,5	16210,8	17699,5	22227,6
800	13819	15445,5	17201	18878	23978,2
900	14450	16269,9	18242,3	20107,5	25837,8
1000	15102,3	17110,8	19286,6	21389,8	27691,3
1100	15726	17930,1	20321,5	22622,1	29538,3
1200	16329,3	18722	21308,5	23796,4	31288,9
1400	17501,8	20268,1	23236,2	26099,8	34692,9
1600	18703,6	21841,8	25213,6	28457,8	38189,1
1800	19955,2	23474,4	27244,1	30914,5	41798,2
2000	21152,8	25048,1	29220,5	33267,4	45294,5
	Тип 20				
400	14165,1	15712,2	17239,8	18739,2	23031,7
500	15315,2	17225,3	19122,8	20978,8	26306,1
600	16447,4	18781,7	21002,4	23319,2	29557,6
700	17569,9	20275,2	22960,5	25517,1	33118,1
800	18688,3	21764,7	24807,6	27720	36397,4
900	19852,6	23302,7	26727,5	29992,4	39822,5
1000	21652,2	25468,3	29250,7	32876,4	43778,1
1100	22807,3	27000,7	31162,8	35149,3	47186,3
1200	23934,8	28490,2	33009,2	37347,3	50464,8
1400	26144,2	31426	36637,4	41688	56894,6
1600	29070,5	35082	41007,9	46775	64129,5
1800	31449,5	38198	44838,5	51313,9	70820,4
2000	33694,6	41171,9	48532	55714,8	77374,1

Длина (L), мм	Высота радиатора (H), мм				
	300	400	500	600	900
	Тип 30				
400	17597,6	19792,7	21996,5	24238,9	30604,4
500	19273,8	22001,5	24754	27514,2	35406,6
600	21006,1	24285,1	27505,8	30889,9	40178,5
700	22663,5	26467	30374,1	34117	45420,6
800	24310,9	28648,2	33076,4	37343,6	50223,7
900	26023,5	30899,6	35888,5	40679,8	55251,1
1000	28357,2	33757,7	39272,6	44588,2	60735,4
1100	30062,4	35999,7	42071,3	47916	65736,4
1200	31719,8	38181,7	44778,5	51139,1	70544,5
1400	34980,1	42475,6	50087,5	57496,5	79961,8
1600	38970,3	47510,9	56179,1	64637,3	90254,2
1800	42417,3	52007,8	61721,4	71228	100002
2000	45726,3	56366,1	67126,8	77677,6	109613

Техническая информация по EVRA Hygiene, Ventil Hygiene

высота H [мм]		300			400		
длина L [мм]	тип	типы H и HV			типы H и HV		
		10	20	30	10	20	30
400	105/75/20 °C 90/70/20 °C	215 175	382 313	532 436	276 225	477 392	670 548
500	105/75/20 °C 90/70/20 °C	269 219	477 392	665 545	345 281	597 490	837 685
600	105/75/20 °C 90/70/20 °C	323 262	572 470	798 653	414 337	716 587	1004 822
700	105/75/20 °C 90/70/20 °C	377 306	668 548	931 762	483 393	835 685	1172 959
800	105/75/20 °C 90/70/20 °C	430 350	763 626	1064 871	552 450	954 783	1339 1096
900	105/75/20 °C 90/70/20 °C	484 393	859 705	1190 980	621 506	1074 881	1507 1233
1000	105/75/20 °C 90/70/20 °C	538 437	954 783	1330 1089	690 562	1193 979	1674 1370
1100	105/75/20 °C 90/70/20 °C	592 481	1049 861	1463 1198	759 618	1312 1077	1841 1507
1200	105/75/20 °C 90/70/20 °C	646 524	1145 940	1596 1307	828 674	1432 1175	2009 1644
1400	105/75/20 °C 90/70/20 °C	753 612	1336 1096	1862 1525	966 787	1670 1371	2344 1918
1600	105/75/20 °C 90/70/20 °C	861 699	1526 1253	2128 1742	1104 899	1909 1566	2678 2192
1800	105/75/20 °C 90/70/20 °C	968 787	1717 1409	2394 1960	1242 1012	2147 1762	3013 2466
2000	105/75/20 °C 90/70/20 °C	1076 874	1908 1566	2660 2178	1380 1124	2386 1958	3348 2740
Тепловая мощность радиаторов (Вт) по ГОСТ 31311-2005 для параметров 105/75/20 °C (номинальный тепловой поток) и 90/70/20 °C							
[Вт/м] 75/65/20 °C		342	620	860	442	775	1081
показатель n		1,3425	1,2815	1,2957	1,3255	1,2835	1,3004

высота H [мм]		500			600			900		
длина L [мм]	тип	типы H и HV			типы H и HV			типы H и HV		
		10	20	30	10	20	30	10	20	30
400	105/75/20 °C 90/70/20 °C	334 273	569 467	876 716	388 318	716 586	961 785	636 521	926 757	1279 1040
500	105/75/20 °C 90/70/20 °C	418 341	712 584	1095 896	486 398	895 733	1201 981	794 651	1157 947	1599 1300

высота H [мм]		500			600			900		
длина L [мм]	тип	типы H и HV			типы H и HV			типы H и HV		
		10	20	30	10	20	30	10	20	30
600	105/75/20 °C 90/70/20 °C	501 409	854 700	1314 1075	583 478	1073 880	1440 1177	954 781	1388 1136	1918 1560
700	105/75/20 °C 90/70/20 °C	585 477	996 817	1533 1254	680 557	1252 1026	1681 1373	1216 911	1620 1325	2238 1820
800	105/75/20 °C 90/70/20 °C	668 546	1138 934	1752 1433	777 637	1431 1173	1921 1570	1272 1042	1851 1514	2558 2080
900	105/75/20 °C 90/70/20 °C	752 614	1281 1050	1971 1612	874 716	1609 1319	2161 1766	1430 1172	2083 1704	2877 2340
1000	105/75/20 °C 90/70/20 °C	835 682	1423 1167	2190 1791	971 796	1788 1466	2401 1962	1590 1302	2314 1893	3197 2600
1100	105/75/20 °C 90/70/20 °C	919 750	1565 1284	2409 1970	1068 876	1968 1613	2642 2158	1749 1432	2545 2082	3517 2860
1200	105/75/20 °C 90/70/20 °C	1002 818	1708 1400	2628 2149	1166 955	2146 1759	2882 2354	1907 1562	2777 2272	3836 3120
1400	105/75/20 °C 90/70/20 °C	1169 955	1992 1634	3066 2507	1359 1114	2504 2052	3362 2747	2224 1823	3240 2650	4476 3640
1600	105/75/20 °C 90/70/20 °C	1336 1091	2277 1867	3504 2866	1554 1274	2861 2346	3842 3139	2543 2083	3702 3029	5115 4160
1800	105/75/20 °C 90/70/20 °C	1503 1228	2561 2101	3942 3224	1748 1433	3220 2639	4322 3532	2861 2344	4165 3407	5755 4680
2000	105/75/20 °C 90/70/20 °C	1670 1364	2846 2334	4380 3582	1942 1592	3577 2932	4803 3924	3179 2604	4628 3786	6394 5200
Тепловая мощность радиаторов (Вт) по ГОСТ 31311-2005 для параметров 105/75/20 °C (номинальный тепловой поток) и 90/70/20 °C										
[Вт/м] 75/65/20 °C		538	923	1412	629	1159	1545	1027	1492	2035
показатель n		1,3086	1,2856	1,3051	1,2916	1,2876	1,3098	1,2988	1,3042	1,3418

Кронштейны для радиаторов EVRA

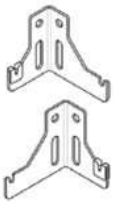

Артикул	Описание	H, мм	Цена, руб./шт.
K9.2 BL **K9.2 BR**	**Кронштейны для 11 типа.** Расстояние от стены – 40 или 60 мм. Кронштейны поставляются без крепежа к стене. Заказываются поштучно. Для монтажа радиатора требуется BR – 2 шт., BL – 2 шт. Цвет белый – RAL 9016.		**170,50** **170,50**

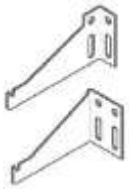

K9.3-60 **K9.3-40**	**Кронштейны по центру 11 типа для радиатров длиной 1,8 и 2,0 м.** Расстояние от стены – 40 или 60 мм. Кронштейны поставляются без крепежа к стене. Заказываются поштучно. Цвет белый – RAL 9016.		**236,50** **236,50**

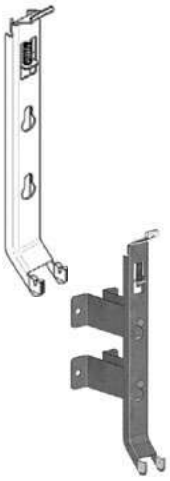

K15.4300 **K15.4400** **K15.4500** **K15.4600** **K15.4900**	**Кронштейны для 21, 22, 33 типов.** Расстояние от стены – 35 мм. Кронштейны поставляются поштучно, без крепежа к стене. Допустимая несущая способность одного кронштейна – 130 кг. Для радиаторов длиной более 1,6 м необходимо использовать 3 кронштейна.	300 400 500 600 900	**935,00** **935,00** **935,00** **935,00** **1`193,50**
K15H.3100 **K15H.4100** **K15H.5100** **K15H.6100** **K15H.9100**	**Кронштейны для гигиенических радиаторов.** Расстояние от стены – 100 мм. Кронштейны поставляются поштучно, без крепежа к стене. Допустимая несущая способность на 1 шт. – 50 кг. Для радиаторов более 1,6 м необходимо использовать 3 кронштейна.	300 400 500 600 900	**2860,00** **2860,00** **2860,00** **2860,00** **3289,00**

	Артикул	Описание	Н, мм	Цена, руб./шт.
	К31.35	**Кронштейн напольный К 31.35** Кронштейны поставляются поштучно, без крепежа к полу Допустимая несущая способность на 1 шт. – 60 кг Для 11, 21, 22 и 33 типов		**1870,00**
	К15.3(200)	**Кронштейн настенный для радиаторов высотой 200 мм.** Расстояние от стены – 25 мм. Кронштейны поставляются поштучно, без крепежа к стене. Допустимая несущая способность одного кронштейна – 80 кг. Для радиаторов длиной более 1,6 м необходимо использовать 3 кронштейна.	200	**715,00**
	KHZ4.50 **KHZ4.70**	**Кронштейн напольный KHZ4 для радиатров 10 типа.** Кронштейны поставляются поштучно, без крепежа к полу Допустимая несущая способность на 1 шт. – 30 кг Для радиаторов высотой 300, 400, 500, 600 мм Для радиаторов длиной более 1,6 м необходимо использовать 3 кронштейна Сделано в России	300, 400 (высота стойки 500) 500, 600 (высота стойки 700)	**2035,00** **2035,00**
	KH5.50 **KH5.70**	**Кронштейн напольный KH5 для радиатров 20 и 30 типов.** Кронштейны поставляются поштучно, без крепежа к полу. Допустимая несущая способность одного кронштейна – 20 кг. Для радиаторов длиной более 1,6 м необходимо использовать 3 кронштейна. Для радиаторов высотой 300, 400, 500, 600 мм.	300, 400 (высота стойки 500) 500, 600 (высота стойки 700)	**2035,00** **2035,00**

GROTA. Полотенцесушители

Модель – BREZZA

Производство: Россия.
Материал: нерж. сталь AISI 304.
Толщина труб: 1,5 мм.

Максимальное рабочее давление: 15 АТМ.
Давление при испытаниях: 22 АТМ.
Максимальная рабочая температура: 90ºС.

Размер	Стоимость, руб. Полированный / матовый /окрашенный (белый, чёрный)	
	водяной	электрический
530x900	25903,00	27016,00
530x1200	32669,00	34363,00
530x1500	39083,00	41043,00
530x1800	46019,00	48248,00
630x900	27624,00	28808,00
630x1200	34953,00	36742,00
630x1500	41931,00	44009,00
630x1800	49431,00	51800,00

В комплект полотенцесушителя входит:

- крепления к стене (4 шт.)
- заглушка (2 шт.)
- кран Маевского/воздухоотводчик (1 шт.)
- саморез с дюбелем (4 шт.)
- технический паспорт (1 шт.)
- инструкция по монтажу (1 шт.)
- теплоноситель (только для электрических полотенцесушителей)

Внимание! Электронагреватель в комплектацию не входит.

Модель – CLASSIC

Производство: Россия.
Материал: нержавеющая сталь AISI 304.
Толщина труб: 1,5 мм.
Максимальное рабочее давление: 15 АТМ.

Давление при испытаниях: 22 АТМ.
Макс. рабочая температура: 90ºС.

Размер	Стоимость, руб. Полированный / матовый /окрашенный (белый, чёрный)	
	водяной	электрический
300x900	21104,00	22113,00
300x1200	26266,00	27819,00
300x1500	30500,00	32271,00
480x600	18905,00	19795,00
480x900	25203,00	26380,00
480x1200	31712,00	33494,00
480x1500	37025,00	39069,00
480x1800	43545,00	45880,00
530x600	19530,00	20452,00
530x900	26135,00	27362,00
530x1200	32950,00	34795,00
530x1500	38506,00	40627,00
530x1800	45303,00	47729,00
630x600	20927,00	21912,00
630x900	28234,00	29555,00
630x1200	35738,00	37709,00
630x1500	41845,00	44117,00
630x1800	49361,00	51970,00

В комплект полотенцесушителя входит:

- крепления к стене (4 шт.)
- заглушка (2 шт.)
- кран Маевского/воздухоотводчик (1 шт.)
- саморез с дюбелем (4 шт.)
- технический паспорт (1 шт.)
- инструкция по монтажу (1 шт.)
- теплоноситель (только для электрических полотенцесушителей)

Внимание! Электронагреватель в комплектацию не входит.

Модель: ECO CLASSIC

Производство: Россия
Толщина труб: 1,5 мм
Материал: нержавеющая сталь AISI 304
Максимальное рабочее давление: 15 АТМ
Давление при испытаниях: 22 АТМ
Максимальная рабочая температура: 90ºС

Размер	Стоимость, руб. Полированный / матовый /окрашенный (белый, чёрный)	
	водяной	электрический
300x900	18548,00	19481,00
300x1200	22681,00	24129,00
300x1575	28706,00	30411,00
480x600	16567,00	17378,00
480x900	21299,00	22033,00
480x1200	26241,00	27838,00
480x1575	33345,00	34941,00
480x1800	35732,00	37801,00
530x600	17011,00	17842,00
530x900	21926,00	23004,00
530x1200	27051,00	28687,00
530x1575	34399,00	36351,00
530x1800	36908,00	39037,00
630x600	18007,00	18883,00
630x900	23335,00	24476,00
630x1200	28873,00	30593,00
630x1575	36773,00	38832,00
630x1800	39558,00	41807,00

Внимание! Электронагреватель в комплектацию не входит. В комплект полотенцесушителя входит:

- крепления к стене (4 шт.)
- заглушка (2 шт.)
- кран Маевского/воздухоотводчик (1 шт.)
- саморез с дюбелем (4 шт.)
- технический паспорт (1 шт.)
- инструкция по монтажу (1 шт.)
- теплоноситель (только для электрических полотенцесушителей)

Модель: VENTO

Производство: Россия
Материал: нержавеющая сталь AISI 304
Толщина труб: 1,5 мм
Максимальное рабочее давление: 15 АТМ
Давление при испытаниях: 22 АТМ
Максимальная рабочая температура: 90ºС

Размер	Стоимость, руб. Полированный / матовый /окрашенный (белый, чёрный)	
	водяной	электрический
300x900	25859,00	27153,00
300x1200	31649,00	33231,00
300x1500	38310,00	40223,00
300x1800	44655,00	46888,00
480x600	22143,00	23250,00
480x900	28598,00	30028,00
480x1200	35320,00	37086,00
480x1500	42757,00	44893,00
480x1800	49887,00	52382,00
530x600	22931,00	24079,00
530x900	29691,00	31177,00
530x1200	36723,00	38555,00
530x1500	44505,00	46732,00
530x1800	51955,00	54553,00
630x600	24223,00	25434,00
630x900	31508,00	33084,00
630x1200	39116,00	41073,00
630x1500	47390,00	49761,00
630x1800	55372,00	58140,00

Модель: VENTO, продолжение ›››

Модель- VENTO, продолжение

В комплект полотенцесушителя входит:

- крепления к стене (4 шт.)
- -заглушка (2 шт.)
- -кран Маевского/воздухоотводчик (1 шт.)
- -саморез с дюбелем (4 шт.)
- -технический паспорт (1 шт.)
- -инструкция по монтажу (1 шт.)
- -теплоноситель (только для электрических полотенцесушителей.

Внимание! Электронагреватель в комплектацию не входит.

Модель-CALMA

Производство: Россия
Материал: нержавеющая сталь AISI 304
Толщина труб: 1,5 мм

Максимальное рабочее давление: 15 АТМ
Давление при испытаниях: 22 АТМ
Максимальная рабочая температура: 90ºС

Размер	Стоимость, руб. Полированный / матовый /окрашенный (белый, чёрный)	
	водяной	электрический
480x600	19295,00	20185,00
480x900	25719,00	26898,00
480x1200	32126,00	33909,00
480x1500	37764,00	39546,00
480x1800	44409,00	46744,00
530x900	26660,00	27888,00
530x1200	33604,00	35449,00
530x1500	39262,00	24383,00
530x1800	46216,00	48643,00
630x900	28770,00	30091,00
630x1200	36375,00	38346,00
630x1500	42618,00	44891,00
630x1800	50266,00	52875,00

В комплект полотенцесушителя входит:

- крепления к стене (4 шт.);
- заглушка (2 шт.);
- кран Маевского/воздухоотводчик (1 шт.);
- саморез с дюбелем (4 шт.);
- технический паспорт (1 шт.);
- инструкция по монтажу (1 шт.);
- теплоноситель (только для электрических полотенцесушителей.

Внимание! Электронагреватель в комплектацию не входит.

Принадлежности для полотенцесушителей GROTA

Комплект подключения Grota (для водяного полотенцесушителя)

В комплект входит:

- два квадратных уголка с накидной гайкой 3/4"x1/2"
- два ниппеля НПСУ 3/4"x1/2"
- два квадратных отражателя (декоративные элементы, скрывающие -неровности вывода труб в стене)

Комплект подключения Smart (для водяного полотенцесушителя)

В комплект входит:

- два круглых угловых клапана 3/4"x1/2"
- два круглых отражателя

Электронагреватель Terma KTX3 (для электрического полотенцесушителя)

Электронагреватель Terma KTX4 (для электрического полотенцесушителя)

Маскировочный элемент для Terma MEG (для электрического полотенцесушителя)

Полка к полотенцесушителю / Полка настенная

Цены на принадлежности уточняйте у специалистов “ВИСА ГИНГЕР”.

PRADO. Стальные панельные радиаторы

PRADO Classic, боковое подключение

Характеристики:

- Тип: 10, 11, 20, 21, 22, 30, 33
- Высота: 300, 400, 500, 600 мм
- Длина: 400…3000 мм (от 400 до 2000 мм с шагом 100 мм; свыше 2000 до 3000 мм - шаг 200 мм)
- Патрубки: 4 x G ½ " (боковые)
- Присоединительный размер: Нм = Н - 50 мм, Н = 300, 400, 500, 600 мм
- Максимальное рабочее давление: 1,0 МПа (10 бар)
- Максимальная температура: 120 °С
- Испытательное давление: 1,5 МПа (15 бар)
- Цвет: белый RAL 9016, другие цвета по шкале RAL - под заказ
- Климатическое исполнение: УХЛ
- Категория размещения: 4.2 по ГОСТ 15150

Комплектация:

- Радиатор в сборе 1 шт.
- Пробка глухая 1 шт.
- Клипса 4 шт. (6 шт.)*
- Воздухоотводчик (кран Маевского) 1 шт.
- Кронштейн 2 шт. (3 шт.)*
- Детали крепления кронштейнов 1 комплект
- Упаковка 1 шт.
- Паспорт 1 шт.

* для радиаторов длиной 1800 - 3000 мм.

Стальные панельные радиаторы PRADO Classic имеют четыре боковых патрубка с внутренней резьбой G 1/2" и в зависимости от типа состоят из одной, двух или трёх профильных панелей с конвекционным листом или без него. Все радиаторы, кроме 10-го типа, комплектуются съёмными верхними и боковыми панелями.

При напольном расположении радиаторов отдельно можно заказать напольные кронштейны.

По требованию заказчика радиаторы PRADO Classic могут быть выполнены с дополнительными крепёжными элементами для установки счётчиков -распределителей индивидуального учёта тепла, при этом в условном обозначении радиатора дополнительно указывается обозначение IND.

PRADO Classic, боковое подключение - цены

Длина радиатора (мм)	Высота 300 мм						
	Тип 10	Тип 11	Тип 20	Тип 21	Тип 22	Тип 30	Тип 33
400	2578	2902	3842	4104	5085	7864	7864
500	2942	3315	4357	4670	5620	8683	8683
600	3326	3771	4924	5288	6197	9583	9583
700	3690	4184	5449	5853	6732	10412	10412
800	4084	4650	6024	6489	7338	11332	11332
900	4407	5075	6561	7106	7915	12059	12059
1000	4757	5550	7157	7794	8571	13050	13050
1100	5124	5974	7693	8370	9148	13940	13940
1200	5497	6399	8228	8956	9735	14829	14829
1400	6182	7237	9380	10220	10997	16517	16517
1600	6853	8046	10452	11393	12099	18174	18174
1800	7601	8956	11635	12757	13394	20105	20105
2000	8350	9865	12737	14071	14708	21763	21763
2200	9047	10694	13828	15284	15880	23502	23502
2400	9816	11624	15032	16649	17194	25452	25452
2600	10512	12463	15991	17882	18387	27201	27201
2800	11301	13423	17042	19276	20894	30901	30901
3000	12009	14183	17983	20509	20924	30951	30951

Длина радиатора (мм)	Высота 400 мм						
	Тип 10	**Тип 11**	**Тип 20**	**Тип 21**	**Тип 22**	**Тип 30**	**Тип 33**
400	2729	3073	4225	4508	5590	8329	8329
500	3114	3518	4801	5135	6177	9209	9209
600	3528	3993	5417	5813	6823	10160	10160
700	3912	4437	5994	6439	7410	11038	11038
800	4327	4932	6630	7137	8066	12009	12009
900	4670	5377	7217	7814	8704	12787	12787
1000	5044	5883	7875	8571	9432	13839	13839
1100	5438	6338	8460	9209	10068	14778	14778
1200	5822	6783	9047	9856	10715	15718	15718
1400	6550	7672	10311	11240	12099	17518	17518
1600	7268	8531	11502	12524	13312	19266	19266
1800	8056	9481	12797	14030	14728	21318	21318
2000	8855	10452	14010	15476	16173	23078	23078
2200	9593	11332	15213	16810	17466	24907	24907
2400	10412	12322	16537	18315	18922	26979	26979
2600	11150	13212	17588	19671	20216	28839	28839
2800	11978	14223	18751	21197	22976	32750	32750
3000	12737	15032	19771	22561	23016	32810	32810
Длина радиатора (мм)	**Высота 500 мм**						
	Тип 10	**Тип 11**	**Тип 20**	**Тип 21**	**Тип 22**	**Тип 30**	**Тип 33**
400	2882	3558	4184	4781	5692	8794	8794
500	3347	4104	4842	5499	6378	9856	9856
600	3842	4691	5540	6278	7116	10997	10997
700	4204	5186	6116	6965	7803	12059	12059
800	4609	5752	6742	7722	8571	13242	13242
900	5033	6257	7399	8460	9229	14252	14252
1000	5499	6823	8138	9269	9967	15396	15396
1100	5924	7338	8764	9967	10674	16476	16476
1200	6338	7855	9391	10674	11372	17558	17558
1400	7248	9047	10725	12262	12888	19892	19892
1600	8076	10108	12009	13727	14283	22056	22056
1800	8987	11160	13394	15324	15829	24420	24420
2000	9916	12130	14819	16941	17386	26826	26826
2200	10755	12990	16092	18427	18812	29030	29030
2400	11695	13980	17335	20085	20419	31476	31476
2600	12494	14849	18448	21590	21853	33700	33700
2800	13252	15869	19721	23289	23491	36207	36207
3000	13899	16750	20843	24805	24937	38442	38442
Длина радиатора (мм)	**Высота 600 мм**						
	Тип 10	**Тип 11**	**Тип 20**	**Тип 21**	**Тип 22**	**Тип 30**	**Тип 33**
400	3104	3780	4600	5256	6257	9320	9320
500	3548	4347	5328	6055	7006	10442	10442
600	4075	4973	6096	6905	7834	11665	11665
700	4459	5499	6722	7662	8592	12787	12787
800	4883	6096	7410	8491	9432	14030	14030
900	5328	6630	8147	9299	10148	15112	15112
1000	5822	7237	8947	10200	10968	16325	16325
1100	6278	7783	9633	10968	11736	17466	17466
1200	6722	8319	10331	11736	12504	18619	18619
1400	7682	9593	11797	13484	14171	21085	21085
1600	8562	10725	13212	15092	15718	23380	23380
1800	9532	11826	14737	16850	17406	25888	25888
2000	10512	12858	16294	18630	19124	28435	28435
2200	11402	13767	17709	20276	20692	30769	30769
2400	12403	14819	19075	22096	22460	33367	33367
2600	13242	15738	20297	23754	24036	35721	35721
2800	14040	16820	21692	25624	25836	38380	38380
3000	14728	17750	22925	27292	27433	40746	40746

Габаритные размеры PRADO Classic

Тип 10

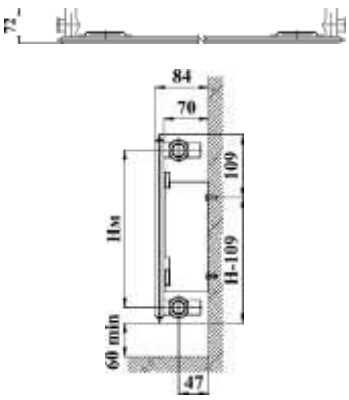

Тип 11

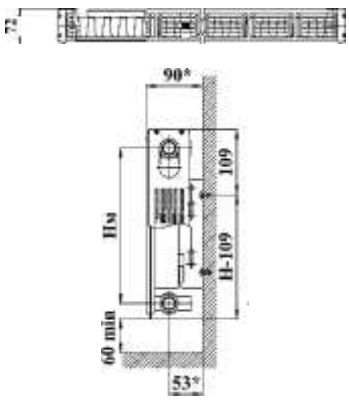

Тип 20

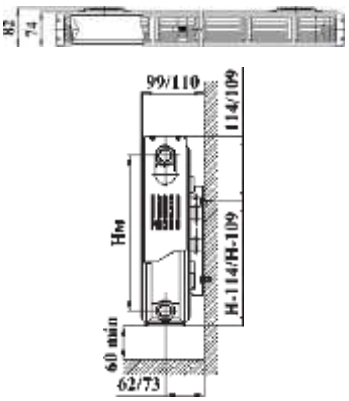

Тип 21

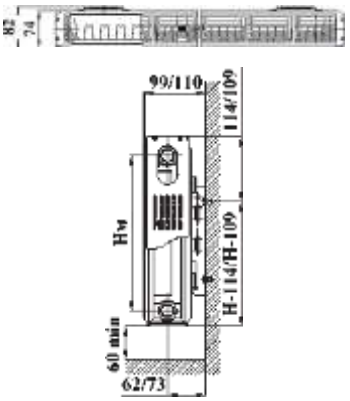

Тип 22

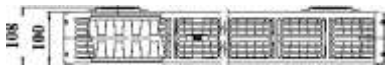

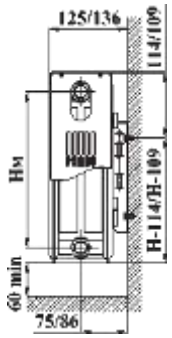

тип 30

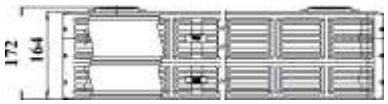

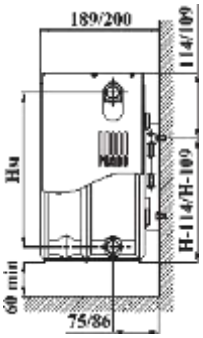

Тип 33

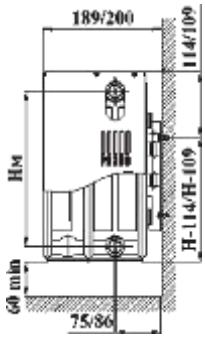

Крепление радиатора к стене только малой полкой кронштейна.

Размер над чертой указан при креплении радиатора к стене большой полкой кронштейна, под чертой - малой полкой. Присоединительный размер: Нм = Н - 50 мм; Высота радиатора: Н = 300, 400, 500, 600 мм

PRADO Universal, нижнее подключение

Характеристики:

- Тип: 10, 11, 20, 21, 22, 30, 33
- Высота: 300, 400, 500, 600 мм
- Длина: 400…3000 мм (от 400 до 2000 мм с шагом 100 мм; свыше 2000 до 3000 мм - шаг 200 мм)
- Патрубки: 2 x G ½ " снизу справа (слева – под заказ) и 4 x G ½ " (боковые)
- Присоединительный размер: Нм = Н - 50 мм, Н = 300, 400, 500, 600 мм
- Максимальное рабочее давление: 1,0 МПа (10 бар)
- Максимальная температура: 120 °С
- Испытательное давление: 1,5 МПа (15 бар)
- Цвет: белый RAL 9016, другие цвета по шкале RAL - под заказ
- Климатическое исполнение: УХЛ
- Категория размещения: 4.2 по ГОСТ 15150

Комплектация:

- Радиатор в сборе 1 шт.
- Пробка глухая 1 шт.
- Клипса (тип 10 и 11) 4 шт. (6 шт.)*
- Воздухоотводчик (кран Маевского) 1 шт.
- Кронштейн 2 шт. (3 шт.)*
- Термостатический клапан 1 шт.
- Упаковка 1 шт.
- Паспорт 1 шт.

* для радиаторов длиной 1800 - 3000 мм.

Стальные панельные радиаторы PRADO Universal имеют шесть патрубков с резьбой G 1/2", 4-ре боковых и 2-а нижних патрубка и в зависимости от типа состоят из одной, двух или трёх профильных панелей с конвекционным листом или без него. Все радиаторы, кроме 10-го типа, комплектуются съёмными верхними и боковыми панелями.

Радиаторы 20/21 /22/30/33 типа не имеют крепёжных скоб, что позволяет устанавливать их таким образом, что нижняя подводка может быть справа или слева. Для 30, 33 типа необходимо учитывать, что оси подключения размещены не симметрично по отношению к глубине радиатора. Радиаторы 1 0/11 /30/33 типа поставляются в правом или левом исполнении. Подключение прибора к системе отопления осуществляется через два нижних присоединительных патрубка.

Радиаторы PRADO Universal поставляются с термостатической вставкой PRADO или Danfoss.

При напольном расположении радиаторов отдельно можно заказать напольные кронштейны.

По требованию заказчика радиаторы PRADO Universal могут быть выполнены с дополнительными крепёжными элементами для установки счётчиков -распределителей индивидуального учёта тепла, при этом в условном обозначении радиатора дополнительно указывается обозначение IND.

PRADO Universal, нижнее подключение - цены

Длина радиатора (мм)	Высота 300 мм						
	Тип 10	Тип 11	Тип 20	Тип 21	Тип 22	Тип 30	Тип 33
400	4589	4912	5317	5570	6550	9331	9331
500	4953	5328	5833	6136	7086	10160	10160
600	5348	5781	6399	6752	7672	11049	11049
700	5712	6206	6925	7329	8207	11887	11887
800	6105	6672	7501	7955	8804	12807	12807
900	6419	7086	8036	8571	9391	13535	13535
1000	7177	7561	8623	9259	10048	14525	14525
1100	7571	7996	9158	9845	10624	15416	15416
1200	7965	8420	9694	10432	11210	16305	16305
1400	8693	9259	10846	11685	12473	17993	17993
1600	9400	10068	11928	12868	13576	19650	19650
1800	10553	11301	13171	14292	14930	21642	21642
2000	11352	12221	14272	15607	16244	23299	23299

Длина радиатора (мм)	Высота 300 мм						
	Тип 10	Тип 11	Тип 20	Тип 21	Тип 22	Тип 30	Тип 33
2200	12089	13050	15354	16820	17417	25038	25038
2400	12898	13980	16567	18184	18731	26979	26979
2600	13646	14819	17518	19419	19924	28738	28738
2800	14475	15780	18579	20813	22430	32437	32437
3000	15223	16537	19519	22046	22460	32487	32487

Длина радиатора (мм)	Высота 400 мм						
	Тип 10	Тип 11	Тип 20	Тип 21	Тип 22	Тип 30	Тип 33
400	4863	5216	5822	6105	7177	9845	9845
500	5246	5650	6388	6722	7774	10715	10715
600	5660	6136	7006	7399	8410	11665	11665
700	6055	6570	7591	8036	9007	12545	12545
800	6469	7066	8228	8734	9663	13524	13524
900	6803	7511	8814	9411	10301	14292	14292
1000	7177	8016	9461	10160	11017	15354	15354
1100	7571	8471	10048	10806	11655	16294	16294
1200	7965	8926	10644	11442	12302	17235	17235
1400	8693	9816	11907	12827	13696	19023	19023
1600	9400	10674	13100	14121	14899	20782	20782
1800	10553	11978	14445	15688	16386	22875	22875
2000	11352	12949	15668	17123	17830	24623	24623
2200	12089	13839	16860	18468	19115	26473	26473
2400	12898	14819	18184	19964	20570	28535	28535
2600	13646	15708	19236	21318	21874	30384	30384
2800	14475	16718	20397	22845	24623	34307	34307
3000	15223	17527	21429	24209	24664	34367	34367

Длина радиатора (мм)	Высота 500 мм						
	Тип 10	Тип 11	Тип 20	Тип 21	Тип 22	Тип 30	Тип 33
400	4903	5580	5529	6125	7035	10148	10148
500	5368	6125	6186	6853	7722	11200	11200
600	5863	6702	6885	7632	8471	12352	12352
700	6226	7207	7470	8319	9158	13414	13414
800	6630	7763	8086	9068	9927	14596	14596
900	7046	8268	8754	9804	10573	15607	15607
1000	7511	8845	9481	10624	11321	16750	16750
1100	7935	9360	10108	11321	12019	17830	17830
1200	8360	9865	10735	12019	12727	18912	18912
1400	9259	11058	12079	13606	14243	21248	21248
1600	10098	12130	13363	15072	15637	23410	23410
1800	11341	13504	14758	16678	17184	25776	25776
2000	12262	14475	16163	18295	18740	28181	28181
2200	13111	15344	17446	19781	20166	30376	30376
2400	14060	16334	18691	21440	21773	32831	32831
2600	14849	17204	19802	22945	23199	35055	35055
2800	15607	18215	21076	24643	24896	37561	37561
3000	16244	19095	22187	26160	26292	39796	39796

Длина радиатора (мм)	Высота 600 мм						
	Тип 10	Тип 11	Тип 20	Тип 21	Тип 22	Тип 30	Тип 33
400	5196	5914	6116	6773	7774	10755	10755
500	5692	6489	6833	7561	8522	11866	11866
600	6217	7106	7601	8420	9340	13091	13091
700	6601	7642	8239	9168	10098	14223	14223
800	7026	8228	8926	10007	10937	15465	15465
900	7470	8774	9653	10816	11665	16537	16537
1000	7965	9380	10462	11705	12473	17750	17750
1100	8410	9916	11150	12473	13252	18902	18902

Длина радиатора (мм)	Высота 600 мм						
	Тип 10	**Тип 11**	**Тип 20**	**Тип 21**	**Тип 22**	**Тип 30**	**Тип 33**
1200	8865	10462	11837	13252	14020	20045	20045
1400	9816	11725	13312	14991	15688	22521	22521
1600	10705	12858	14717	16608	17224	24816	24816
1800	12029	14312	16265	18376	18932	27322	27322
2000	12999	15344	17821	20166	20661	29869	29869
2200	13899	16265	19236	21803	22228	32204	32204
2400	14899	17315	20600	23623	23987	34803	34803
2600	15738	18235	21823	25281	25564	37157	37157
2800	16537	19317	23219	27150	27423	39816	39816
3000	17224	20247	24452	28819	28960	42181	42181

Габаритные размеры PRADO Universal

Тип 10

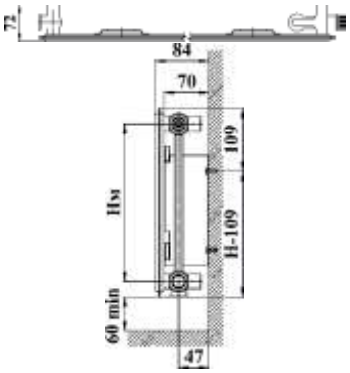

Тип 11

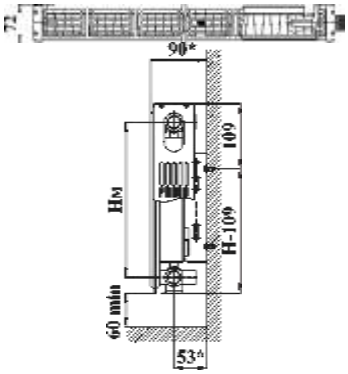

Тип 20

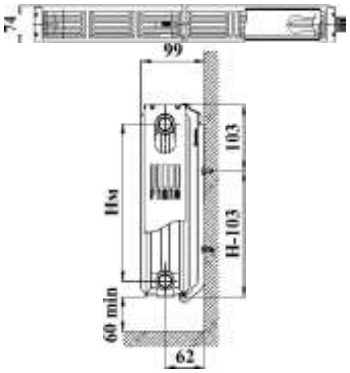

Тип 21

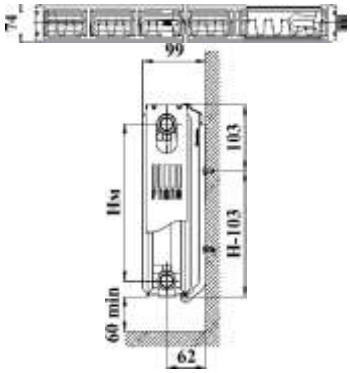

Тип 22

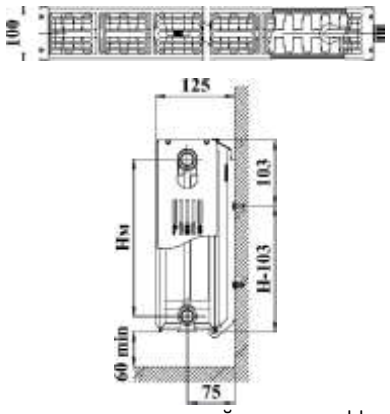

Тип 30

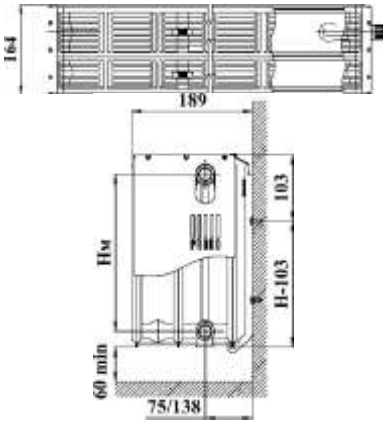

Тип 33

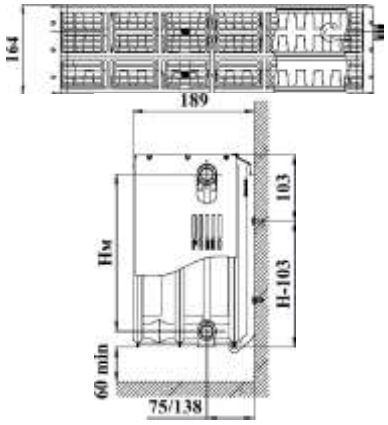

Присоединительный размер: Нм = Н - 50 мм; Высота радиатора: Н = 300, 400, 500, 600 мм.

Крепления радиаторов PRADO

Артикул	Наименование	Цена, руб.
PH500	Крепёж напольный PRADEX H-500	**894,00**
UK3	Кронштейн настенный 300 мм (для Prado Universal, тип 21, 22, 33)	**273,00**
UK32	Комплект кронштейнов настенных 300 мм (для Prado Universal, тип 21, 22, 33) - 2 шт.	**545,00**
UK4	Кронштейн настенный 400 мм (для Prado Universal, тип 21, 22, 33)	**314,00**
UK42	Комплект кронштейнов настенных 400 мм (для Prado Universal, тип 21, 22, 33) - 2 шт.	**627,00**
UK5	Кронштейн настенный 500 мм (для Prado Universal, тип 21, 22, 33)	**334,00**
UK52	Комплект кронштейнов настенных 500 мм (для Prado Universal, тип 21, 22, 33) - 2 шт.	**668,00**
UK6	Кронштейн настенный 600 мм (для Prado Universal, тип 21, 22, 33)	**354,00**
UK62	Комплект кронштейнов настенных 600 мм (для Prado Universal, тип 21, 22, 33) - 2 шт.	**708,00**

Номинальный тепловой поток радиаторов Prado Classic и Prado Universal

Значения номинального теплового потока (Вт) получены в соответствии с методикой по ГОСТ Р 53583-2009

Длина радиатора (мм)	Тип 10	Тип 11	Тип 20	Тип 21	Тип 22	Тип 30	Тип 33	Тип 10	Тип 11	Тип 20	Тип 21	Тип 22	Тип 30	Тип 33
	Высота 300 мм							Высота 400 мм						
400	251	353	405	491	621	582	859	309	448	497	626	773	729	1082
500	305	430	494	602	763	704	1050	378	547	609	771	953	886	1327
600	360	507	584	713	906	825	1240	478	646	720	915	1133	1043	1572
700	414	584	673	824	1049	947	1431	516	745	832	1059	1313	1200	1817
800	468	660	763	935	1191	1069	1622	585	844	944	1203	1492	1357	2062
900	522	737	852	1047	1334	1191	1813	654	943	1056	1347	1672	1514	2307
1000	576	814	942	1158	1477	1312	2004	722	1042	1168	1491	1852	1671	2552
1100	631	891	1031	1269	1620	1434	2195	791	1141	1280	1635	2032	1828	2797
1200	685	968	1121	1380	1762	1556	2386	860	1240	1392	1779	2212	1985	3041
1300	739	1044	1210	1491	1905	1678	2577	929 1	1339	1504	1923	2391	2142	3286
1400	793	1121	1300	1602	2048	1799	2768	998	1438	1616	2067	2571	2299	3531
1500	847	1198	1389	1713	2191	1921	2959	1067	1537	1727	2211	2751	2456	3776
1600	902	1275	1479	1824	2333	2043	3150	1135	1636	1839	2356	2931	2613	4021
1700	956	1352	1568	1935	2476	2165	3340	1204	1735	1951	2500	3111	2770	4266
1800	1010	1428	1658	2047	2619	2286	3531	1273	1834	2063	2644	3290	2926	4511
1900	1064	1505	1747	2158	2762	2408	3722	1342	1933	2175	2788	3470	3083	4756
2000	1119	1582	1837	2269	2904	2530	3913	1411	2032	2287	2932	3650	3240	5001
2200	1227	1736	2016	2491	3190	2773	4295	1548	2231	2511	3220	4010	3554	5491
2400	1335	1889	2195	2713	3475	3017	4677	1686	2430	2734	3508	4369	3868	5981
2600	1444	2043	2374	2935	3761	3260	5059	1824	2629	2958	3797	4729	4182	6471
2800	1552	2196	2553	3158	4046	3504	5440	1961	2828	3182	4085	5088	4496	6961
3000	1661	2350	2732	3380	4332	3747	5822	2099	3027	3406	4373	5448	4810	7451
	Высота 500 мм							Высота 600 мм						
400	368	543	589	737	926	877	1305	439	638	681	861	1067	1024	1482
500	451	666	723	909	1143	1069	1604	540	784	837	1062	1319	1252	1824
600	535	789	857	1080	1359	1261	1903	641	930	994	1264	1570	1479	2167
700	618	912	991	1252	1576	1453	2202	742	1076	1151	1465	1822	1706	2509
800	701	1035	1126	1423	1793	1645	2501	843	1222	1307	1667	2073	1934	2852
900	785	1158	1260	1594	2010	1837	2800	944	1369	1464	1868	2325	2161	3194
1000	868	1281	1394	1766	2227	2030	3099	1045	1515	1620	2070	2576	2388	3537
1100	952	1404	1528	1937	2444	2222	3398	1146	1661	1777	2272	2827	2615	3880
1200	1035	1527	1663	2109	2661	2414	3697	1247	1807	1934	2473	3079	2843	4222
1300	1119	1650	1797	2280	2878	2606	3996	1348	1953	2090	2675	3330	3070	4565
1400	1202	1773	1931	2452	3095	2798	4295	1449	2100	2247	2876	3582	3297	4907
1500	1286	1896	2066	2623	3311	2990	4594	1550	2246	2404	3078	3833	3525	5250
1600	1369	2020	2200	2794	3528	3182	4893	1651	2392	2560	3280	4084	3752	5592
1700	1452	2143	2334	2966	3745	3374	5192	1752	2538	2717	3481	4336	3979	5935
1800	1536	2266	2468	3137	3962	3567	5491	1853	2684	2874	3683	4587	4207	6277
1900	1619	2389	2603	3309	4179	3759	5791	1954	2830	3030	3884	4839	4434	6620
2000	1703	2512	2737	3480	4396	3951	6090	2055	2977	3187	4086	5090	4661	6963
2200	1870	2758	3005	3823	4830	4335	6688	2257	3269	3500	4489	5593	5116	7648
2400	2037	3004	3274	4166	5263	4719	7286	2459	3561	3813	4892	6096	5571	8333
2600	2203	3250	3542	4509	5697	5104	7884	2661	3854	4127	5295	6599	6025	9018
2800	2370	3496	3811	4852	6131	5488	8482	2863	4146	4440	5699	7101	6480	9703
3000	2537	3742	4079	5194	6565	5872	9080	3065	4439	4753	6102	7604	6935	10388

Масса радиатора, объем теплоносителя Prado Classic и Prado Universal

Длина радиатора (мм)		Тип 10	Тип 11	Тип 20	Тип 21	Тип 22	Тип 30	Тип 33	Тип 10	Тип 11	Тип 20	Тип 21	Тип 22	Тип 30	Тип 33
		Высота 300 мм							Высота 400 мм						
400	кг	2,95	4,05	5,70	6,38	7,43	9,03	11,24	3,76	5,46	7,29	8,14	9,31	15,57	14,07
	л	0,75	0,75	1,50	1,50	1,50	2,25	2,25	1,00	1,00	2,00	2,00	2,00	3,00	3,00
500	кг	3,51	4,83	6,87	7,72	8,96	10,79	13,55	4,56	6,61	8,91	9,98	11,37	17,60	17,16
	л	0,94	0,94	1,88	1,88	1,88	2,82	2,82	1,26	1,26	2,53	2,53	2,53	3,79	3,79
600	кг	4,07	5,61	8,04	9,06	10,49	12,55	15,86	5,35	7,77	10,52	11,83	13,42	19,63	20,24
	л	1,13	1,13	2,26	2,26	2,26	3,39	3,39	1,53	1,53	3,05	3,05	3,05	4,58	4,58
700	кг	4,63	6,39	9,21	10,40	12,02	14,35	18,17	6,14	8,93	12,13	13,68	15,48	21,66	23,33
	л	1,32	1,32	2,64	2,64	2,64	3,96	3,96	1,79	1,79	3,58	3,58	3,58	5,37	5,37
800	кг	5,19	7,17	10,38	11,74	13,55	16,11	20,48	6,93	10,09	13,75	15,52	17,53	23,69	26,42
	л	1,51	1,51	3,02	3,02	3,02	4,53	4,53	2,05	2,05	4,10	4,10	4,10	6,16	6,16
900	кг	5,75	7,95	11,55	13,08	15,08	17,87	22,79	7,72	11,25	15,36	17,37	19,59	25,72	29,50
	л	1,70	1,70	3,40	3,40	3,40	5,10	5,10	2,32	2,32	4,63	4,63	4,63	6,95	6,95
1000	кг	6,31	8,73	12,72	14,42	16,61	19,63	25,10	8,51	12,40	16,97	19,22	21,64	27,75	32,59
	л	1,89	1,89	3,78	3,78	3,78	5,67	5,67	2,58	2,58	5,16	5,16	5,16	7,73	7,73
1100	кг	6,87	9,51	13,89	15,76	18,14	21,39	27,41	9,30	13,56	18,59	21,07	23,70	29,78	35,68
	л	2,08	2,08	4,16	4,16	4,16	6,24	6,24	2,84	2,84	5,68	5,68	5,68	8,52	8,52
1200	кг	7,43	10,29	15,19	17,23	19,86	23,49	30,03	10,09	14,72	20,20	22,91	25,75	31,81	38,77
	л	2,27	2,27	4,54	4,54	4,54	6,81	6,81	3,10	3,10	6,21	6,21	6,21	9,31	9,31
1300	кг	7,99	11,07	16,36	18,57	21,39	25,25	32,34	10,88	15,88	21,81	24,76	27,81	33,84	41,85
	л	2,46	2,46	4,92	4,92	4,92	7,38	7,38	3,37	3,37	6,73	6,73	6,73	10,10	10,10
1400	кг	8,55	11,85	17,53	19,91	22,92	27,01	34,65	11,67	17,04	23,42	26,60	29,86	35,87	44,94
	л	2,65	2,65	5,30	5,30	5,30	7,95	7,95	3,63	3,63	7,26	7,26	7,26	10,89	10,89
1500	кг	9,11	12,63	18,70	21,25	24,45	28,78	36,96	12,47	18,19	25,04	28,45	31,92	37,90	48,03
	л	2,84	2,84	5,68	5,68	5,68	8,52	8,52	3,89	3,89	7,79	7,79	7,79	11,68	11,68
1600	кг	9,67	13,41	19,94	22,66	26,07	30,81	39,51	13,26	19,35	26,65	30,30	33,97	39,93	51,11
	л	3,03	3,03	6,06	6,06	6,06	9,09	9,09	4,16	4,16	8,31	8,31	8,31	12,47	12,47
1700	кг	10,23	14,19	21,11	24,00	27,60	32,57	41,82	14,05	20,51	28,26	32,15	36,03	41,96	54,20
	л	3,22	3,22	6,44	6,44	6,44	9,66	9,66	4,42	4,42	8,84	8,84	8,84	13,26	13,26
1800	кг	10,92	15,07	22,36	25,42	29,21	34,33	44,13	14,84	21,67	29,88	33,99	38,08	43,99	57,29
	л	3,41	3,41	6,82	6,82	6,82	10,23	10,23	4,68	4,68	9,36	9,36	9,36	14,05	14,05
1900	кг	11,48	15,85	23,53	26,76	30,74	36,09	46,44	15,63	22,83	31,49	35,84	40,14	46,02	60,37
	л	3,60	3,60	7,20	7,20	7,20	10,80	10,80	4,95	4,95	9,89	9,89	9,89	14,83	14,83
2000	кг	12,04	16,63	24,70	28,10	32,27	37,88	48,75	16,42	23,98	33,10	37,69	42,19	48,05	63,46
	л	3,79	3,79	7,58	7,58	7,58	11,37	11,37	5,21	5,21	10,42	10,42	10,42	15,62	15,62
2200	кг	13,16	18,19	27,04	30,78	35,33	40,53	53,37	18,00	26,30	36,33	41,38	46,30	52,11	69,64
	л	4,17	4,17	8,34	8,34	8,34	12,51	12,51	5,73	5,73	11,47	11,47	11,47	17,20	17,20
2400	кг	14,28	19,75	29,38	33,46	38,39	44,00	57,99	19,58	28,62	39,55	45,07	50,41	56,17	75,81
	л	4,55	4,55	9,10	9,10	9,10	13,65	13,65	6,26	6,26	12,52	12,52	12,52	18,78	18,78
2600	кг	15,40	21,31	31,72	36,14	41,45	47,44	62,61	21,17	30,93	42,78	48,77	54,52	60,23	81,98
	л	4,93	4,93	9,86	9,86	9,86	14,79	14,79	6,79	6,79	13,57	13,57	13,57	20,36	20,36
2800	кг	16,52	22,87	34,06	38,82	44,51	50,89	67,23	22,75	33,25	46,01	52,46	58,63	64,29	88,16
	л	5,31	5,31	10,62	10,62	10,62	15,93	15,93	7,31	7,31	14,62	14,62	14,62	21,94	21,94
3000	кг	17,64	24,43	36,40	41,50	47,57	54,36	71,85	24,33	35,56	49,23	56,16	62,74	68,35	94,33
	л	5,69	5,69	11,38	11,38	11,38	17,07	17,07	7,84	7,84	15,68	15,68	15,68	23,51	23,51

Продолжение >>>

Продолжение:

Масса радиатора, объем теплоносителя Prado Classic и Prado Universal

Длина радиатора (мм)		Тип 10	Тип 11	Тип 20	Тип 21	Тип 22	Тип 30	Тип 33	Тип 10	Тип 11	Тип 20	Тип 21	Тип 22	Тип 30	Тип 33
		Высота 500 мм							Высота 600 мм						
400	кг	4,47	6,35	8,92	10,2	11,93	13,96	18,04	5,26	8,17	10,51	12,07	13,80	16,59	20,88
	л	1,12	1,12	2,25	2,25	2,25	3,37	3,37	1,37	1,37	2,74	2,74	2,74	4,12	4,12
500	кг	5,41	7,66	10,85	12,45	14,52	16,86	21,94	6,45	10,00	12,91	14,82	16,93	20,23	25,46
	л	1,4	1,4	2,82	2,82	2,82	4,21	4,21	1,73	1,73	3,45	3,45	3,45	5,19	5,19
600	кг	6,35	8,97	12,78	14,7	17,11	19,76	25,84	7,64	11,83	15,31	17,58	20,06	23,87	30,04
	л	1,68	1,68	3,38	3,38	3,38	5,05	5,05	2,08	2,08	4,16	4,16	4,16	6,25	6,25
700	кг	7,29	10,28	14,71	16,95	19,7	22,67	29,74	8,83	13,66	17,70	20,33	23,18	27,51	34,62
	л	1,96	1,96	3,94	3,94	3,94	5,89	5,89	2,44	2,44	4,87	4,87	4,87	7,32	7,32
800	кг	8,23	11,59	16,64	19,2	22,29	25,54	33,64	10,02	15,49	20,10	23,09	26,31	31,16	39,20
	л	2,24	2,24	4,5	4,5	4,5	6,74	6,74	2,79	2,79	5,58	5,58	5,58	8,38	8,38
900	кг	9,17	12,9	18,57	21,45	24,88	28,44	37,54	11,21	17,32	22,50	25,84	29,44	34,80	43,78
	л	2,52	2,52	5,07	5,07	5,07	7,58	7,58	3,15	3,15	6,29	6,29	6,29	9,45	9,45
1000	кг	10,11	14,21	20,5	23,7	27,47	31,34	41,44	12,40	19,15	24,90	28,59	32,57	38,44	48,36
	л	2,8	2,8	5,63	5,63	5,63	8,42	8,42	3,50	3,50	7,00	7,00	7,00	10,51	10,51
1100	кг	11,05	15,52	22,43	25,95	30,06	34,24	45,34	13,59	20,98	27,30	31,35	35,70	42,08	52,94
	л	3,08	3,08	6,19	6,19	6,19	9,26	9,26	3,86	3,86	7,71	7,71	7,71	11,58	11,58
1200	кг	11,99	16,83	24,49	28,33	32,84	37,42	49,55	14,78	22,81	29,70	34,10	38,83	45,72	57,52
	л	3,36	3,36	6,76	6,76	6,76	10,11	10,11	4,21	4,21	8,42	8,42	8,42	12,64	12,64
1300	кг	12,93	18,14	26,42	30,58	35,43	40,32	53,45	15,97	23,99	32,10	36,86	41,96	49,36	62,10
	л	3,64	3,64	7,32	7,32	7,32	10,95	10,95	4,57	4,57	9,13	9,13	9,13	13,71	13,71
1400	кг	13,87	19,45	28,35	32,83	38,02	43,22	57,35	17,15	25,18	34,49	39,61	45,09	53,00	66,68
	л	3,92	3,92	7,88	7,88	7,88	11,8	11,8	4,92	4,92	9,84	9,84	9,84	14,77	14,77
1500	кг	14,81	20,76	30,28	35,08	40,61	46,13	61,25	18,34	26,36	36,89	42,36	48,22	56,64	71,26
	л	4,2	4,2	8,44	8,44	8,44	12,64	12,64	5,28	5,28	10,55	10,55	10,55	15,84	15,84
1600	кг	15,75	22,07	32,28	37,4	43,29	49,27	65,39	19,53	27,54	39,29	45,12	51,35	60,28	75,84
	л	4,48	4,48	9,01	9,01	9,01	13,48	13,48	5,63	5,63	11,26	11,26	11,26	16,90	16,90
1700	кг	16,69	23,38	34,21	39,65	45,88	52,14	69,29	20,72	28,73	41,69	47,87	54,48	63,92	80,42
	л	4,76	4,76	9,58	9,58	9,58	14,32	14,32	5,99	5,99	11,97	11,97	11,97	17,97	17,97
1800	кг	17,76	24,79	36,22	41,98	48,55	55,04	73,19	21,91	29,91	44,09	50,63	57,61	67,56	85,00
	л	5,04	5,04	10,14	10,14	10,14	15,17	15,17	6,34	6,34	12,68	12,68	12,68	19,03	19,03
1900	кг	18,7	26,1	38,15	44,23	51,14	57,94	77,09	23,10	31,09	46,48	53,38	60,74	71,20	89,58
	л	5,32	5,32	10,7	10,7	10,7	16,01	16,01	6,70	6,70	13,39	13,39	13,39	20,10	20,10
2000	кг	19,64	27,41	40,08	46,48	53,73	60,84	80,99	24,29	32,27	48,88	56,13	63,87	74,84	94,16
	л	5,6	5,6	11,27	11,27	11,27	16,85	16,85	7,05	7,05	14,10	14,10	14,10	21,16	21,16
2200	кг	21,52	30,03	43,94	50,98	58,91	65,74	88,79	26,67	34,64	53,68	61,64	70,13	82,12	103,32
	л	6,16	6,16	12,39	12,39	12,39	18,54	18,54	7,76	7,76	15,52	15,52	15,52	23,29	23,29
2400	кг	23,4	32,65	47,8	55,48	64,09	71,46	96,59	29,04	37,01	58,47	67,15	76,39	89,40	112,48
	л	6,72	6,72	13,52	13,52	13,52	20,22	20,22	8,47	8,47	16,94	16,94	16,94	25,42	25,42
2600	кг	25,28	35,27	51,66	59,98	69,27	77,15	104,39	31,42	39,37	63,27	72,66	82,65	96,68	121,64
	л	7,28	7,28	14,64	14,64	14,64	21,91	21,91	9,18	9,18	18,36	18,36	18,36	27,55	27,55
2800	кг	27,16	37,89	55,52	64,48	74,45	82,88	112,19	33,80	41,74	68,07	78,17	88,91	103,96	130,80
	л	7,84	7,84	15,77	15,77	15,77	23,6	23,6	9,89	9,89	19,78	19,78	19,78	29,68	29,68
3000	кг	29,04	40,51	59,38	68,98	79,63	88,6	119,99	36,18	44,10	72,86	83,67	95,17	111,24	139,96
	л	8,4	8,4	16,9	16,9	16,9	25,28	25,28	10,60	10,60	21,20	21,20	21,20	31,81	31,81

RIFAR. Стальные трубчатые радиаторы TUBOG

Толщина стенки радиаторов RIFAR TUBOG составляет 1,6 мм. Все части приборов соединены лазерной сваркой, а качество швов проверяют с помощью рентгена.

RIFAR TUBOG симметричны с обеих сторон, их можно подключать как слева, так и справа. Для нижнего подключения разработаны модели VENTIL с предустановленной арматурой. В комплект поставки радиаторов RIFAR TUBOG входят все необходимые для их крепления и обвязки комплектующие, кроме запорной арматуры. Настенные кронштейны выполнены из алюминиевого сплава, удобны в монтаже и почти незаметны на стене, выдерживают нагрузку до 50 кг на один кронштейн.

Все радиаторы линейки TUBOG прошли обязательную сертификацию в соответствии с требованиями ГОСТ 31311-2005 по испытательным методикам ГОСТ Р 53583-2009.

Приборы рассчитаны на длительный срок службы – до 25 лет, а гарантия на них действует в течение 10 лет. Радиаторы RIFAR TUBOG застрахованы СПАО «Ингосстрах».

Все приборы доступны с секциями на 2 или на 3 колонки (глубиной 66 и 107 мм) и со множеством вариантов высоты.

Варианты моделей, их обозначения:

- RIFAR TUBOG TUB – стандартный радиатор.
- RIFAR TUBOG TUM – гигиенический радиатор.

RIFAR TUBOG TUM предназначен для установки в медицинские учреждения. Гладкая внутренняя поверхность с увеличенным зазором между секциями.

Схемы подключений:

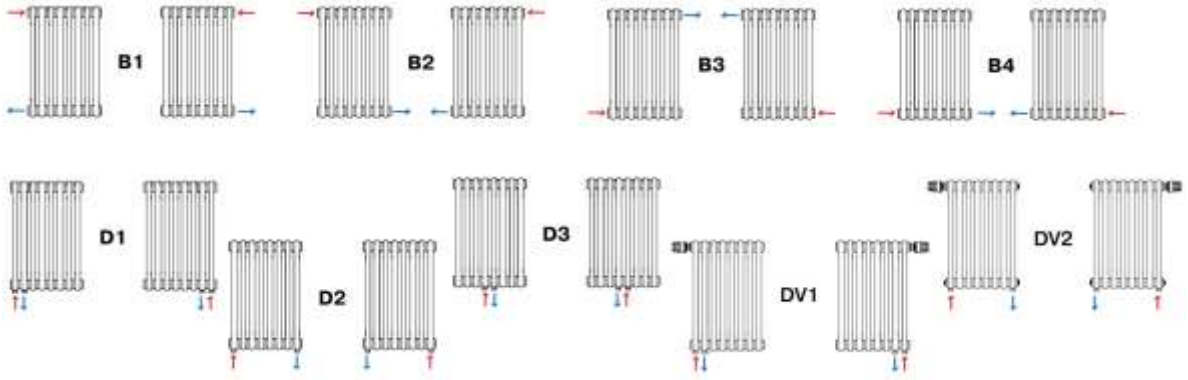

Боковое подключение радиаторов TUB с боковыми заглушками.
Схемы B1-B4. Минимальная длина радиатора 98 мм (2 секции) без учёта арматуры.

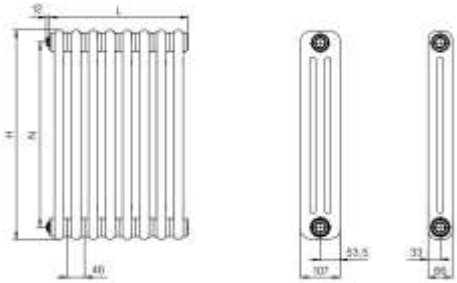

Нижнее подключение радиаторов TUB / TUM без клапана.
Схемы D1-D3. Минимальная длина радиатора 98 мм (2 секции) без учёта арматуры.

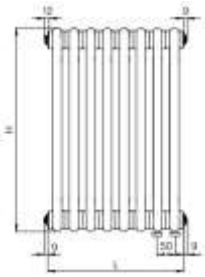

Нижнее подключение радиаторов TUB / TUM с клапаном.
Схемы DV1-DV2. Минимальная длина радиатора 190 мм (4 секции) без учёта арматуры.

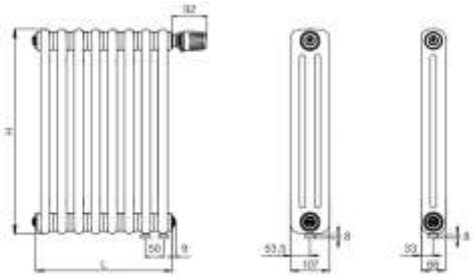

Основные параметры:

▪ Высота радиаторов	H
▪ Длина радиаторов n x 46 мм	L
▪ Размер резьбы коллекторов	G 3/4"
▪ Рабочее давление	16 атм.
▪ Испытательное давление	24 атм.
▪ Макс. температура теплоносителя	110°C
▪ Разрушающее давление, не менее	50 атм.
▪ Число секций при H до 935 мм	4 – 56
▪ Число секций при H до 1035 мм	2 – 20
▪ Ширина 1 секции	46 мм
▪ Стандартный цвет (белый)	RAL 9016
▪ Сертификация ГОСТ	31311-2005
▪ Сертификация EN	442-1

Код модификации	Межосевое N, мм	Мощность, Вт Δt = 70°C	Высота H, мм	Глубина, мм	Масса, кг	Вн. объём, л	Цена, руб./секц
2037	300	47	365	66	0,7	0,4	**1606,00**
3037	300	65	365	107	1,05	0,6	**2099,90**
2042	350	52	415	66	0,79	0,43	**1639,00**
3042	350	76	415	107	1,19	0,65	**2125,20**
2047	400	57	465	66	0,88	0,47	**1672,00**
3047	400	85	465	107	1,33	0,7	**2175,80**
2052	450	62	515	66	0,98	0,51	**1716,00**
3052	450	95	515	107	1,47	0,76	**2239,05**
2057	500	68	565	66	1,07	0,55	**1760,00**
3057	500	103	565	107	1,61	0,82	**2289,65**
2062	550	74	615	66	1,16	0,58	**1793,00**
3062	550	112	615	107	1,74	0,87	**2352,90**
2067	600	79	665	66	1,25	0,62	**1848,00**
3067	600	120	665	107	1,88	0,93	**2466,75**
2072	650	84	715	66	1,34	0,66	**1881,00**
3072	650	129	715	107	2,02	0,99	**2492,05**
2077	700	90	765	66	1,43	0,69	**1903,00**
3077	700	138	765	107	2,16	1,04	**2530,00**
2082	750	95	815	66	1,53	0,73	**1936,00**
3082	750	147	815	107	2,29	1,1	**2605,90**
2087	800	101	865	66	1,62	0, 77	**1991,00**
3087	800	154	865	107	2,43	1,15	**2681,80**
2092	850	106	915	66	1,71	0,81	**2002,00**
3092	850	163	915	107	2,57	1,2	**2707,10**
2097	900	110	965	66	1,8	0,84	**2068,00**
3097	900	173	965	107	2,71	1,26	**2783,00**
2100	935	114	1000	66	1,9	0,89	**2090,00**
3100	935	178	1000	107	2,8	1,32	**2833,60**
2110	1035	124	1100	66	2	0,92	**2233,00**
3110	1035	196	1100	107	2,98	1,38	**3263,70**
2120	1135	134	1200	66	2,24	1,01	**2431,00**
3120	1135	216	1200	107	3,36	1,53	**3267,00**
2150	1435	167	1500	66	2,79	1,24	**2937,00**
3150	1435	267	1500	107	4,18	1,86	**4191,00**
2180	1735	198	1800	66	3,34	1,47	**3476,00**
3180	1735	320	1800	107	5	2,2	**5082,00**
2200	1935	216	2000	66	3,71	1,62	**3982,00**
3200	1935	330	2000	107	5,56	2,42	**5698,00**
2220	2135	241	2200	66	4,07	1,77	**4719,00**
3220	2135	339	2200	107	6,11	2,64	**6864,00**
2240	2335	262	2400	66	4,44	1,92	**4994,00**
3240	2335	347	2400	107	6,67	2,87	**7392,00**

Наценка за вариант подключения, руб.

- Нижнее одностороннее D1 4260р.
- Нижнее разностороннее D2 4260р.
- Нижнее центральное D3 5880р.
- Нижнее одностороннее с термостатическим клапаном DV1 9180р.
- Нижнее разностороннее с термостатическим клапаном DV2 9180р.

Наценка за покраску

Наценка за покраску радиатора порошковыми эмалями в цвета белый RAL 9016 (глянцевый), серый TI - Титан (матовый), чёрный - Антрацит (матовый): 0%

Наценка за покраску радиатора порошковыми эмалями в цвета: пастельно-синий SA; светлая слоновая кость IV; красно-коричневый BO и др.: 15%

Наценка за покраску калорируемыми жидкими эмалями в любой цвет RAL … из каталогов K7-Classic, E3-Effect, D2 Design System plus (с возможностью отделки глянцевым, матовым лаком) 35%

Дополнительная обработка лаком окрашенной жидкими эмалями поверхности радиатора 20%

Наценка для радиатора модели RIFAR TUBOG Medical

Применяется к цене одной секции радиатора модели RIFAR TUBOG, до наценок за вариант подключения: 30%

ROYAL THERMO. Алюминиевые и биметал. радиаторы.

Боковое подключение радиаторов

Алюминиевые радиаторы

Секционные алюминиевые радиаторы ROYAL THERMO с боковым подключением. В радиаторах вместо приваренной заглушки применена новая технология соединения заглушки и корпуса радиатора без сварки.

Рабочее давление – 20 бар.

Модель	Описание	Складские скрутки, секций	Тепло-отдача, Вт.	Вес сек-ции, кг.	ВхШхГ, мм	Цена, руб./ секция
Revolution 500 2.0	Алюминиевый радиатор с революционным соотношением цены и качества	4, 6, 8, 10, 12	170	1,3	570 x 80 x 80	**920,00**
Revolution 350		4, 6, 8, 10, 12	128	1,01	420 x 80 x 80	**880,00**
INDIGO 500 2.0	Сверхмощный алюминиевый радиатор с обратной конвекцией	4, 6, 8, 10, 12	180	1,35	585 x 80 x 100	**1020,00**
Biliner Alum 500	Алюминиевый дизайн-радиатор отопления с уникальным аэродинамическим дизайном и высокой теплоотдачей	10	175	1,31	580 x 80 x 87	**940,00**

Биметаллические радиаторы

Биметаллические радиаторы RoyalThermo можно устанавливать в любую систему отопления с агрессивным теплоносителем, в том числе с антифризом с pH= от 8 до 9,5. Рабочее давление – 30 бар.

Модель	Описание	Складские скрутки, секций	Тепло-отдача, Вт.	Вес сек-ции, кг.	ВхШхГ, мм	Цена, руб./ секция
Revolution Bimetall 500 2.0	Радиатор с революционным сочетанием мощности и цены для любых систем отопления. Полностью стальной коллектор	4, 6, 8, 10, 12	160	1,82	564 x 80 x 80	**1020,00**
Revolution Bimetall 350		4, 6, 8, 10, 12	122	1,42	410 x 80 x 80	**980,00**
INDIGO SUPER+ 500	Новая биметаллическая модель с тепловой мощностью 190 Вт	4, 6, 8, 10, 12, 14	190	1,94	572 x 80 x 100	**1170,00**
Vittoria Super 500 2.0	С высокой теплоотдачей секций, который подходит для использования в низкотемпературных системах отопления. Глубина секции - 90 мм.	4, 5, 6, 7, 8, 9, 10, 11, 12, 13, 14, 15	181	1,86	564 x 80 x 90	**1330,00**
Vittoria Super 300	Для любых систем отопления с боковым подключением. Проектирование позволило увеличить теплоотдачу прибора на 3%	4, 6, 8, 10, 12, 14	123	1,30	360 x 80 x 90	**1090,00**

Биметаллические, дизайн-радиаторы

Рабочее давление – 30 бар.

Модель	Описание	Складские скрутки, секций	Тепло-отдача, Вт.	Вес сек-ции, кг.	ВхШхГ, мм	Цена, руб./ секция
BILINER 500 /Bianco Traffico	Биметаллический дизайн-радиатор для любых систем отопления с боковым подключением	4, 6, 8, 10, 12	171	1,9	574 x 80 x 87	**1190,00**
BILINER 500 /Noir Sable		4, 6, 8, 10, 12	171	1,9	574 x 80 x 87	**1290,00**
BILINER 500 /Silver Satin		4, 6, 8, 10, 12	160	1,9	574 x 80 x 87	**1290,00**
BILINER 350 /Bianco Traffico	Радиатор для любых систем отопления с уникальным аэродинамическим дизайном и высокой теплоотдачей. Полностью стальной коллектор нового поколения ABSOLUT BIMETALL. Идеально подходит для высоких окон	4, 6, 8, 10, 12	115	1,44	430 x 80 x 87	**1150,00**
BILINER 350 /Noir Sable		4, 6, 8, 10, 12	115	1,44	430 x 80 x 87	**1250,00**
BILINER 350 /Silver Satin		4, 6, 8, 10, 12	110	1,44	430 x 80 x 87	**1250,00**
PIANOFORTE 500 /Bianco Traffico	Эксклюзивный биметаллический дизайн-радиатор для любых систем отопления с оригинальным запатентованным эксклюзивным дизайном PIANOFORTE – ассиметричным расположением секций, напоминающим клавиши рояля в движении. Патент №144024	4, 6, 8, 10, 12	189	2,2	591 x 80 x 100	**1540,00**
PIANOFORTE 500 /Noir Sable		4, 6, 8, 10, 12	189	2,2	591 x 80 x 100	**1640,00**
PIANOFORTE 500 /Silver Satin		4, 6, 8, 10, 12	180	2,2	591 x 80 x 100	**1640,00**
PIANOFORTE 300 /Bianco Traffico		8, 10, 12, 14, 16	123	1,43	380 x 80 x 100	**1440,00**
PIANOFORTE 300 /Noir Sable		8, 10, 12, 14, 16	123	1,43	380 x 80 x 100	**1540,00**
PIANOFORTE 300 /Silver Satin		8, 10, 12, 14, 16	116	1,43	380 x 80 x 100	**1540,00**
PIANOFORTE 200 /Bianco Traffico		12, 14, 16, 18, 20	107	1,19	280 x 80 x 100	**1340,00**
PIANOFORTE 200 /Noir Sable		12, 14, 16, 18, 20	107	1,19	280 x 80 x 100	**1440,00**
PIANOFORTE 200 /Silver Satin		12, 14, 16, 18, 20	101	1,19	280 x 80 x 100	**1440,00**

Биметаллические, вертикальные дизайн-радиаторы

Эксклюзивный биметаллический дизайн-радиатор для любых систем отопления с оригинальным вертикальным дизайном. Рабочее давление – 30 бар.

Артикул	Модель	Складские скрутки, секций	Теплоотдача, Вт.	Вес секции, кг.	ВхШхГ, мм	Цена, руб.
RTPFTNBT50018	PIANOFORTE TOWER 500 /Bianco Traffico 18	18	1610	39,6	1440 x 591 x 100	**44000,00**
RTPFTNNS50018	PIANOFORTE TOWER 500 /Noir Sable 18	18	1610	39,6	1440 x 591 x 100	**44000,00**
RTPFTNSS50018	PIANOFORTE TOWER 500 /Silver Satin 18	18	1530	39,6	1440 x 591 x 100	**44000,00**
RTPFTNBT50022	PIANOFORTE TOWER 500 /Bianco Traffico 22	22	1968	48,4	1760 x 591 x 100	**52000,00**
RTPFTNNS50022	PIANOFORTE TOWER 500 /Noir Sable 22	22	1968	48,4	1760 x 591 x 100	**52000,00**
RTPFTNSS50022	PIANOFORTE TOWER 500 /Silver Satin 22	22	1870	48,4	1760 x 591 x 100	**52000,00**
RTPFTBT30018	PIANOFORTE TOWER 300 /Bianco Traffico 18	18	966	26,5	1440 x 380 x 100	**33000,00**
RTPFTNS30018	PIANOFORTE TOWER 300 /Noir Sable 18	18	966	26,5	1440 x 380 x 100	**33000,00**
RTPFTSS30018	PIANOFORTE TOWER 300 /Silver Satin 18	18	918	26,5	1440 x 380 x 100	**33000,00**
RTPFTBT30022	PIANOFORTE TOWER 300 /Bianco Traffico 22	22	1181	32,3	1760 x 380 x 100	**40000,00**
RTPFTNS30022	PIANOFORTE TOWER 300 /Noir Sable 22	22	1181	32,3	1760 x 380 x 100	**40000,00**
RTPFTSS30022	PIANOFORTE TOWER 300 /Silver Satin 22	22	1122	32,3	1760 x 380 x 100	**40000,00**
RTPFTBT20018	PIANOFORTE TOWER 200 /Bianco Traffico 18	18	644	21,4	1440 x 280 x 100	**30000,00**
RTPFTNS20018	PIANOFORTE TOWER 200 /Noir Sable 18	18	644	21,4	1440 x 280 x 100	**30000,00**
RTPFTSS20018	PIANOFORTE TOWER 200 /Silver Satin 18	18	612	21,4	1440 x 280 x 100	**30000,00**
RTPFTBT20022	PIANOFORTE TOWER 200 /Bianco Traffico 22	22	788	26,2	1760 x 280 x 100	**37000,00**
RTPFTNS20022	PIANOFORTE TOWER 200 /Noir Sable 22	22	788	26,2	1760 x 280 x 100	**37000,00**
RTPFTSS20022	PIANOFORTE TOWER 200 /Silver Satin 22	22	748	26,2	1760 x 280 x 100	**37000,00**

Биметаллические радиаторы, нижнее подключение

Рабочее давление – 30 бар.

Vittoria Super 300 VD

Артикул	Модель	Теплоотдача, Вт.	Вес секции, кг.	ВхШхГ, мм	Цена, руб.
RTVSVDR30004	Vittoria Super 300 VDR - 4 секц.	492	5,44	360 x 320 x 90	**7550,00**
RTVSVDR30006	Vittoria Super 300 VDR - 6 секц.	738	8,16	360 x 480 x 90	**9730,00**
RTVSVDR30008	Vittoria Super 300 VDR - 8 секц.	984	10,88	360 x 640 x 90	**11910,00**
RTVSVDR30010	Vittoria Super 300 VDR - 10 секц.	1230	13,6	360 x 800 x 90	**14090,00**

RTVSVDR30012	Vittoria Super 300 VDR - 12 секц.	1476	16,32	360 x 640 x 90	**16270,00**
RTVSVDR30004	Vittoria Super 300 VDR - 14 секц.	1722	19,04	360 x 800 x 90	**18450,00**

Vittoria Super 500 VD

Артикул	Модель	Теплоотдача, Вт.	Вес секции, кг.	ВхШхГ, мм	Цена, руб.
RTVSVDR30014	Vittoria Super 500 VDR - 4 секц.	700	7,6	560 x 320 x 90	**8510,00**
RTVSVDR50004	Vittoria Super 500 VDR - 6 секц.	1050	11,4	560 x 480 x 90	**11170,00**
RTVSVDR50006	Vittoria Super 500 VDR - 8 секц.	1400	15,2	560 x 640 x 90	**13830,00**
RTVSVDR50008	Vittoria Super 500 VDR - 10 секц.	1750	19	560 x 800 x 90	**16490,00**
RTVSVDR50010	Vittoria Super 500 VDR - 12 секц.	2 100	22,8	560 x 960 x 90	**19150,00**

PIANOFORTE 500 VD

Артикул	Модель	Теплоотдача, Вт.	Вес секции, кг.	ВхШхГ, мм	Цена, руб.
RTPNVD50004	PianoForte 500 /Bianco Traffico - 4 секц. VDR	760	8,8	591 x 320 x 100	**9350,00**
RTPNVD50006	PianoForte 500 /Bianco Traffico - 6 секц. VDR	1140	13,2	591 x 480 x 100	**12430,00**
RTPNVD50008	PianoForte 500 /Bianco Traffico - 8 секц. VDR	1520	17,6	591 x 640 x 100	**15510,00**
RTPNVD50010	PianoForte 500 /Bianco Traffico - 10 секц. VDR	1900	22	591 x 800 x 100	**18590,00**
RTPNVD50012	PianoForte 500 /Bianco Traffico - 12 секц. VDR	2 280	26,4	591 x 960 x 100	**21670,00**
RTPNNSVD50004	PianoForte 500 /Noir Sable - 4 секц. VDR	760	8,8	591 x 320 x 100	**9750,00**
RTPNNSVD50006	PianoForte 500 /Noir Sable - 6 секц. VDR	1140	13,2	591 x 480 x 100	**13030,00**
RTPNNSVD50008	PianoForte 500 /Noir Sable - 8 секц. VDR	1520	17,6	591 x 640 x 100	**16310,00**
RTPNNSVD50010	PianoForte 500 /Noir Sable - 10 секц. VDR	1900	22	591 x 800 x 100	**19590,00**
RTPNNSVD50012	PianoForte 500 /Noir Sable - 12 секц. VDR	2 280	26,4	591 x 960 x 100	**22870,00**
RTPNSSVD50004	PianoForte 500 /Silver Satin - 4 секц. VDR	720	8,8	591 x 320 x 100	**9750,00**
RTPNSSVD50006	PianoForte 500 /Silver Satin - 6 секц. VDR	1080	13,2	591 x 480 x 100	**13030,00**
RTPNSSVD50008	PianoForte 500 /Silver Satin - 8 секц. VDR	1440	17,6	591 x 640 x 100	**16310,00**
RTPNSSVD50010	PianoForte 500 /Silver Satin - 10 секц. VDR	1800	22	591 x 800 x 100	**19590,00**
RTPNSSVD50012	PianoForte 500 /Silver Satin - 12 секц. VDR	2160	26,4	591 x 960 x 100	**22870,00**

PIANOFORTE 300 VD

Артикул	Модель	Теплоотдача, Вт.	Вес секции, кг.	ВхШхГ, мм	Цена, руб.
RTPBTVDR30006	PianoForte 300 /Bianco Traffico - 6 секц. VDR	738	8,58	380 x 480 x 100	**11830,00**
RTPBTVDR30008	PianoForte 300 /Bianco Traffico - 8 секц. VDR	984	11,44	380 x 640 x 100	**14710,00**
RTPBTVDR30010	PianoForte 300 /Bianco Traffico - 10 секц. VDR	1230	14,3	380 x 800 x 100	**17590,00**
RTPBTVDR30012	PianoForte 300 /Bianco Traffico - 12 секц. VDR	1476	17,16	380 x 960 x 100	**20470,00**
RTPBTVDR30014	PianoForte 300 /Bianco Traffico - 14 секц. VDR	1722	20,02	380 x 1120 x 100	**23350,00**
RTPBTVDR30016	PianoForte 300 /Bianco Traffico - 16 секц. VDR	1 968	22,88	380 x 1280 x 100	**26230,00**
RTPNSVDR30006	PianoForte 300 /Noir Sable - 6 секц. VDR	738	8,58	380 x 480 x 100	**12430,00**
RTPNSVDR30008	PianoForte 300 /Noir Sable - 8 секц. VDR	984	11,44	380 x 640 x 100	**15510,00**
RTPNSVDR30010	PianoForte 300 /Noir Sable - 10 секц. VDR	1230	14,3	380 x 800 x 100	**18590,00**
RTPNSVDR30012	PianoForte 300 /Noir Sable - 12 секц. VDR	1476	17,16	380 x 960 x 100	**21670,00**
RTPNSVDR30014	PianoForte 300 /Noir Sable - 14 секц. VDR	1722	20,02	380 x 1120 x 100	**24750,00**
RTPNSVDR30016	PianoForte 300 /Noir Sable - 16 секц. VDR	1 968	22,88	380 x 1280 x 100	**27830,00**
RTPSSVDR30006	PianoForte 300 /Silver Satin - 6 секц. VDR	696	8,58	380 x 480 x 100	**12430,00**
RTPSSVDR30008	PianoForte 300 /Silver Satin - 8 секц. VDR	928	11,44	380 x 640 x 100	**15510,00**
RTPSSVDR30010	PianoForte 300 /Silver Satin - 10 секц. VDR	1160	14,3	380 x 800 x 100	**18590,00**
RTPSSVDR30012	PianoForte 300 /Silver Satin - 12 секц. VDR	1392	17,16	380 x 960 x 100	**21670,00**
RTPSSVDR30014	PianoForte 300 /Silver Satin - 14 секц. VDR	1624	20,02	380 x 1120 x 100	**24750,00**
RTPSSVDR30016	PianoForte 300 /Silver Satin - 16 секц. VDR	1 856	22,88	380 x 1280 x 100	**27830,00**

PIANOFORTE 200 VD

Артикул	Модель	Теплоотдача, Вт.	Вес секции, кг.	ВхШхГ, мм	Цена, руб.
RTPBTVDR20010	PianoForte 200 /Bianco Traffico - 10 секц. VDR	1070	11,9	280 x 800 x 100	**16590,00**
RTPBTVDR20012	PianoForte 200 /Bianco Traffico - 12 секц. VDR	1284	14,28	280 x 960 x 100	**19270,00**
RTPBTVDR20014	PianoForte 200 /Bianco Traffico - 14 секц. VDR	1498	16,66	280 x 1120 x 100	**21950,00**
RTPBTVDR20016	PianoForte 200 /Bianco Traffico - 16 секц. VDR	1712	19,04	280 x 1280 x 100	**24630,00**
RTPBTVDR20018	PianoForte 200 /Bianco Traffico - 18 секц. VDR	1926	21,42	280 x 1440 x 100	**27310,00**
RTPBTVDR20020	PianoForte 200 /Bianco Traffico - 20 секц. VDR	2 140	23,8	280 x 1600 x 100	**29990,00**
RTPNSVDR20010	PianoForte 200 /Noir Sable - 10 секц. VDR	1070	11,9	280 x 800 x 100	**17590,00**
RTPNSVDR20012	PianoForte 200 /Noir Sable - 12 секц. VDR	1284	14,28	280 x 960 x 100	**20470,00**
RTPNSVDR20014	PianoForte 200 /Noir Sable - 14 секц. VDR	1498	16,66	280 x 1120 x 100	**23350,00**

RTPNSVDR20016	PianoForte 200 /Noir Sable - 16 секц. VDR	1712	19,04	280 x 1280 x 100	**26230,00**
RTPNSVDR20018	PianoForte 200 /Noir Sable - 18 секц. VDR	1926	21,42	280 x 1440 x 100	**29110,00**
RTPNSVDR20020	PianoForte 200 /Noir Sable - 20 секц. VDR	2 140	23,8	280 x 1600 x 100	**31990,00**
RTPSSVDR20010	PianoForte 200 /Silver Satin - 10 секц. VDR	1010	11,9	280 x 800 x 100	**17590,00**
RTPSSVDR20012	PianoForte 200 /Silver Satin - 12 секц. VDR	1212	14,28	280 x 960 x 100	**20470,00**
RTPSSVDR20014	PianoForte 200 /Silver Satin - 14 секц. VDR	1414	16,66	280 x 1120 x 100	**23350,00**
RTPSSVDR20016	PianoForte 200 /Silver Satin - 16 секц. VDR	1616	19,04	280 x 1280 x 100	**26230,00**
RTPSSVDR20018	PianoForte 200 /Silver Satin - 18 секц. VDR	1818	21,42	280 x 1440 x 100	**29110,00**
RTPSSVDR20020	PianoForte 200 /Silver Satin - 20 секц. VDR	2 020	23,8	280 x 1600 x 100	**31990,00**

Комплектующие и аксессуары

Управление радиаторами

Модель	НС-КОД	Цена, руб.
Термостат радиаторный электронный ROYAL THERMO Smart Heat, белый	НС-1303165	**3300,00**
Термостат радиаторный электронный ROYAL THERMO Smart Heat, серебристый	НС-1402606	**3300,00**
Термостат радиаторный электронный ROYAL THERMO Smart Heat, черный	НС-1402610	**3300,00**
Набор для интеллектуального дистанционного управления радиатором RT, белый	НС-1402594	**8590,00**
Набор для интеллектуального дистанционного управления радиатором RT, серебристый	НС-1402597	**8590,00**
Набор для интеллектуального дистанционного управления радиатором RT, черный	НС-1402598	**8590,00**

Монтажные комплекты

Артикул	Модель	НС-КОД	Цена, руб.
RT02.1	Набор присоединительный 1/2" white	НС-1156746	**300,00**
RT02.1-1	Набор присоединительный 1/2" black	НС-1156727	**490,00**
RT02.1-2	Набор присоединительный 1/2" silver	НС-1156712	**490,00**
RT03.1	Набор присоединительный 3/4" white	НС-1156779	**300,00**
RT03.1-1	Набор присоединительный 3/4" black	НС-1156777	**490,00**
RT03.1-2	Набор присоединительный 3/4" silver	НС-1156765	**490,00**

Кронштейны настенные

Артикул	Модель	НС-КОД	Цена, руб.
RT06	Комплект плоских кронштейнов с дюбелями 7,2x170мм, белые	НС-1052699	**110,00**
RT06-01	Комплект плоских кронштейнов с дюбелями 7,2x170мм, черные	НС-1066204	**155,00**
RT06-02	Комплект плоских кронштейнов с дюбелями 7,2x170мм, серебристые	НС-1095830	**155,00**
RT04	Комплект настенных регулируемых кронштейнов	НС-0084012	**390,00**

RTD100W	Комплект настенных регулируемых кронштейнов Design 100, белые	НС-1402551	**430,00**
RTD100S	Комплект настенных регулируемых кронштейнов Design 100, серебристые	НС-1402553	**430,00**
RTD100B	Комплект настенных регулируемых кронштейнов Design 100, черные	НС-1402558	**430,00**
RTD80W	Комплект настенных регулируемых кронштейнов Design 80, белые	НС-1402582	**380,00**
RTD80S	Комплект настенных регулируемых кронштейнов Design 80, серебристые	НС-1402583	**380,00**
RTD80B	Комплект настенных регулируемых кронштейнов Design 80, черные	НС-1402584	**380,00**

Кронштейны напольные Royal Thermo

Артикул	Модель	НС-КОД	Цена, руб.
RT05	Напольный регулируемый кронштейн	НС-1007285	**925,00**
RT05S	Напольный регулируемый кронштейн, серебристый	НС-1340907	**925,00**
RT05B	Напольный регулируемый кронштейн, черный	НС-1340908	**925,00**

RTP50005	Напольный кронштейн Pianoforte 500, белый	НС-1456201	**2300,00**
RTP50005S	Напольный кронштейн Pianoforte 500, серебристый	НС-1456204	**2300,00**
RTP50005B	Напольный кронштейн Pianoforte 500, черный	НС-1456206	**2300,00**
RTP30005	Напольный кронштейн Pianoforte 300, белый	НС-1355529	**2150,00**
RTP30005S	Напольный кронштейн Pianoforte 300, серебристый	НС-1355536	**2150,00**
RTP30005B	Напольный кронштейн Pianoforte 300, черный	НС-1355541	**2150,00**
RTP20005	Напольный кронштейн Pianoforte 200, белый	НС-1345729	**2000,00**
RTP20005S	Напольный кронштейн Pianoforte 200, серебристый	НС-1345731	**2000,00**
RTP20005B	Напольный кронштейн Pianoforte 200, черный	НС-1345732	**2000,00**

Дополнительное оборудование

Артикул	Модель	НС-КОД	Цена, руб.
RT415-01	Полотенцедержатель на 6 секц. 16х415 мм, белый	НС-1199155	**390,00**
RT415-02	Полотенцедержатель на 6 секц. 16х415 мм, серый	НС-1199156	**390,00**
RT415-03	Полотенцедержатель на 6 секц. 16х415 мм, черный	НС-1199157	**390,00**
RT-14	Ключ монтажный Royal Thermo белый	НС-1195864	**200,00**
	Ключ для сборки радиаторных секций Royal Thermo 1 дюйм (7 секций) черный	НС-1450293	**1850,00**

TECHNO. Встраиваемые конвекторы

Содержание

Встраиваемые конвекторы TECHNO USUAL 147
Встраиваемые конвекторы TECHNO POWER 156
Встраиваемые конвекторы TECHNO VENT 158
Встраиваемые конвекторы TECHNO POWER VENT 163
Встраиваемые конвекторы TECHNO AIR 164

Встраиваемые конвекторы TECHNO USUAL

Внутрипольный конвектор с естественной конвекцией без вентилятора.
Внутрипольные конвекторы Techno® Usual с естественной конвекцией серии KVZ, KVP - это готовые к монтажу отопительные приборы, подключаемые как к централизованной, так и к автономной водяной системе отопления. Могут использоваться как вспомогательные отопительные приборы с системами теплого пола, вентиляции, радиаторного водяного отопления. По необходимости конвекторы Techno® Usual комплектуются тангенциальными вентиляторами, имеющими съемную конструкцию, которые можно установить самостоятельно, даже после отделки помещения. Конвекторы Techno® Usual с малой высотой корпуса могут быть установлены в неглубокий пол или подоконник.

ПАРАМЕТРЫ ЭКСПЛУАТАЦИИ

- Тип теплоносителя — вода или гликоль.
- Рабочее давление теплоносителя - 16 бар.
- Максимальная рабочая температура теплоносителя - 130°C.
- Давление гидравлического испытания - 30 бар.

Конвектор Techno® Usual может быть установлен как в однотрубную, так и в двухтрубную систему отопления, адаптирован для эксплуатации в российских системах центрального отопления.

КОНСТРУКЦИЯ

Для предотвращения коррозии все детали конвектора выполнены из высококачественной листовой оцинкованной стали с износостойким порошковым покрытием. Два типа профиля (U-образный и F-образный) декоративной рамки позволяют встраивать конвектор в любой тип пола. Тип профиля рамки не влияет на стоимость конвектора. Труба теплообменника выполнена из цельной медной трубы. Узел подключения с внутренней резьбой 1/2″ оборудован воздушным спускником.

*** Цена указана с НДС с учетом окантовочного профиля (без решетки), руб.****

** Возможно изготовление корпуса из нержавеющей стали (+30% к цене конвектора), а также в исполнении для влажных помещений с дренажными штуцерами WD (серии KVZs, KVPs) + 20% к цене конвектора.

TECHNO USUAL (ширина-высота-длина, мм.)	Моность*, кВт (95/85°C) ΔT=70	Цена с НДС руб.*
Обозначение конвектора - KVZ (KVP) 200-65-L Ширина конвектора B = 200 мм, высота конвектора H = 65 мм		
200-65-600	0,108	**8 173**
200-65-700	0,142	**8 817**
200-65-800	0,176	**9 342**
200-65-900	0,21	**9 880**
200-65-1000	0,244	**10 386**
200-65-1100	0,278	**10 788**
200-65-1200	0,312	**11 189**
200-65-1300	0,346	**12 023**
200-65-1400	0,38	**12 857**
200-65-1500	0,414	**13 651**
200-65-1600	0,449	**14 444**
200-65-1700	0,484	**14 965**
200-65-1800	0,519	**15 485**
200-65-1900	0,554	**16 051**
200-65-2000	0,589	**16 616**
200-65-2100	0,624	**17 472**
200-65-2200	0,659	**18 332**
200-65-2300	0,694	**19 164**
200-65-2400	0,729	**19 996**
200-65-2500	0,658	**27 018**
200-65-2600	0,692	**27 893**
200-65-2700	0,726	**28 769**
200-65-2800	0,76	**29 644**
200-65-2900	0,794	**30 479**
200-65-3000	0,828	**31 313**
200-65-3100	0,863	**32 146**
200-65-3200	0,898	**32 978**
200-65-3300	0,933	**33 525**
200-65-3400	0,968	**34 072**
200-65-3500	1,003	**34 618**
200-65-3600	1,038	**35 163**
200-65-3700	1,073	**35 757**
200-65-3800	1,108	**36 351**
200-65-3900	1,143	**36 945**
200-65-4000	1,178	**37 539**
200-65-4100	1,213	**38 438**
200-65-4200	1,248	**39 337**
200-65-4300	1,283	**40 239**
200-65-4400	1,318	**41 142**
200-65-4500	1,353	**42 015**
200-65-4600	1,388	**42 889**
200-65-4700	1,423	**43 763**
200-65-4800	1,458	**44 637**
Обозначение конвектора - KVZ (KVP) 200-85-L Ширина конвектора B = 200 мм, высота конвектора H = 85 мм		
200-85-600	0,145	**8 424**
200-85-700	0,189	**9 089**
200-85-800	0,232	**9 631**
200-85-900	0,275	**10 184**
200-85-1000	0,319	**10 707**

TECHNO USUAL (ширина-высота-длина, мм.)	Моность*, кВт (95/85°C) ΔT=70	Цена с НДС руб.*
200-85-1100	0,363	**11 121**
200-85-1200	0,407	**11 534**
200-85-1300	0,451	**12 394**
200-85-1400	0,495	**13 253**
200-85-1500	0,539	**14 073**
200-85-1600	0,583	**14 891**
200-85-1700	0,627	**15 427**
200-85-1800	0,671	**15 964**
200-85-1900	0,715	**16 546**
200-85-2000	0,759	**17 129**
200-85-2100	0,804	**18 012**
200-85-2200	0,849	**18 898**
200-85-2300	0,894	**19 755**
200-85-2400	0,939	**20 614**
200-85-2500	0,858	**27 769**
200-85-2600	0,902	**28 672**
200-85-2700	0,946	**29 575**
200-85-2800	0,99	**30 477**
200-85-2900	1,034	**31 338**
200-85-3000	1,078	**32 198**
200-85-3100	1,122	**33 057**
200-85-3200	1,166	**33 915**
200-85-3300	1,21	**34 478**
200-85-3400	1,254	**35 041**
200-85-3500	1,298	**35 605**
200-85-3600	1,342	**36 169**
200-85-3700	1,386	**36 781**
200-85-3800	1,43	**37 392**
200-85-3900	1,474	**38 004**
200-85-4000	1,518	**38 617**
200-85-4100	1,563	**39 544**
200-85-4200	1,608	**40 471**
200-85-4300	1,653	**41 401**
200-85-4400	1,698	**42 331**
200-85-4500	1,743	**43 231**
200-85-4600	1,788	**44 131**
200-85-4700	1,833	**45 033**
200-85-4800	1,878	**45 935**
Обозначение конвектора - KVZ (KVP) 200-105-L Ширина конвектора B = 200 мм, высота конвектора H = 105 мм		
200-105-600	0,173	**8231**
200-105-700	0,225	**9060**
200-105-800	0,277	**9887**
200-105-900	0,329	**10714**
200-105-1000	0,381	**11543**
200-105-1100	0,434	**12190**
200-105-1200	0,487	**12836**
200-105-1300	0,54	**13636**
200-105-1400	0,593	**14436**
200-105-1500	0,646	**15246**
200-105-1600	0,699	**16056**
200-105-1700	0,752	**16702**

TECHNO USUAL (ширина-высота-длина, мм.)	Моность*, кВт (95/85°C) ΔT=70	Цена с НДС руб.*
200-105-1800	0,805	**17345**
200-105-1900	0,858	**18262**
200-105-2000	0,911	**19178**
200-105-2100	0,965	**19911**
200-105-2200	1,019	**20642**
200-105-2300	1,073	**21640**
200-105-2400	1,127	**22637**
200-105-2500	1,027	**30441**
200-105-2600	1,08	**31281**
200-105-2700	1,133	**32120**
200-105-2800	1,186	**32960**
200-105-2900	1,239	**33811**
200-105-3000	1,292	**34661**
200-105-3100	1,345	**35512**
200-105-3200	1,398	**36363**
200-105-3300	1,451	**37040**
200-105-3400	1,504	**37718**
200-105-3500	1,557	**38394**
200-105-3600	1,61	**39070**
200-105-3700	1,663	**40033**
200-105-3800	1,716	**40995**
200-105-3900	1,769	**41957**
200-105-4000	1,822	**42919**
200-105-4100	1,876	**43688**
200-105-4200	1,93	**44457**
200-105-4300	1,984	**45226**
200-105-4400	2,038	**45994**
200-105-4500	2,092	**47041**
200-105-4600	2,146	**48089**
200-105-4700	2,2	**49135**
200-105-4800	2,254	**50182**
Обозначение конвектора - KVZ (KVP) 200-120-L Ширина конвектора B = 200 мм, высота конвектора H = 120 мм		
200-120-600	0,176	**10142**
200-120-700	0,23	**10945**
200-120-800	0,283	**11748**
200-120-900	0,337	**12551**
200-120-1000	0,39	**13353**
200-120-1100	0,444	**14026**
200-120-1200	0,499	**14697**
200-120-1300	0,553	**15497**
200-120-1400	0,607	**16297**
200-120-1500	0,661	**17107**
200-120-1600	0,715	**17917**
200-120-1700	0,77	**18562**
200-120-1800	0,824	**19206**
200-120-1900	0,878	**20123**
200-120-2000	0,933	**21039**
200-120-2100	0,988	**21772**
200-120-2200	1,043	**22503**
200-120-2300	1,098	**23501**
200-120-2400	1,153	**24498**
200-120-2500	1,052	**34349**
200-120-2600	1,106	**35188**
200-120-2700	1,16	**36028**
200-120-2800	1,214	**36868**
200-120-2900	1,268	**37718**

TECHNO USUAL (ширина-высота-длина, мм.)	Моность*, кВт (95/85°C) ΔT=70	Цена с НДС руб.*
200-120-3000	1,322	**38569**
200-120-3100	1,376	**39420**
200-120-3200	1,43	**40270**
200-120-3300	1,485	**40948**
200-120-3400	1,54	**41626**
200-120-3500	1,594	**42302**
200-120-3600	1,648	**42978**
200-120-3700	1,702	**43940**
200-120-3800	1,756	**44902**
200-120-3900	1,811	**45865**
200-120-4000	1,866	**46827**
200-120-4100	1,921	**47596**
200-120-4200	1,976	**48365**
200-120-4300	2,031	**49134**
200-120-4400	2,086	**49902**
200-120-4500	2,141	**50949**
200-120-4600	2,196	**51997**
200-120-4700	2,251	**53043**
200-120-4800	2,306	**54090**
Обозначение конвектора - KVZ (KVP) 200-140-L Ширина конвектора B = 200 мм, высота конвектора H = 140 мм		
200-140-600	0,228	**10973**
200-140-700	0,297	**11867**
200-140-800	0,366	**12762**
200-140-900	0,435	**13655**
200-140-1000	0,503	**14550**
200-140-1100	0,571	**15543**
200-140-1200	0,639	**16538**
200-140-1300	0,707	**17723**
200-140-1400	0,774	**18908**
200-140-1500	0,841	**19794**
200-140-1600	0,908	**20680**
200-140-1700	0,975	**21599**
200-140-1800	1,042	**22516**
200-140-1900	1,109	**23437**
200-140-2000	1,179	**24356**
200-140-2100	1,248	**25194**
200-140-2200	1,318	**26031**
200-140-2300	1,387	**27084**
200-140-2400	1,457	**28137**
200-140-2500	1,346	**38542**
200-140-2600	1,414	**39787**
200-140-2700	1,481	**41031**
200-140-2800	1,548	**42275**
200-140-2900	1,615	**43205**
200-140-3000	1,682	**44135**
200-140-3100	1,749	**45066**
200-140-3200	1,816	**45996**
200-140-3300	1,883	**46961**
200-140-3400	1,95	**47926**
200-140-3500	2,017	**48889**
200-140-3600	2,084	**49852**
200-140-3700	2,151	**50819**
200-140-3800	2,218	**51786**
200-140-3900	2,288	**52750**
200-140-4000	2,358	**53715**
200-140-4100	2,427	**54595**

TECHNO USUAL (ширина-высота-длина, мм.)	Моность*, кВт (95/85°С) ΔТ=70	Цена с НДС руб.*
200-140-4200	2,496	**55476**
200-140-4300	2,566	**56354**
200-140-4400	2,636	**57233**
200-140-4500	2,705	**58338**
200-140-4600	2,774	**59444**
200-140-4700	2,844	**60550**
200-140-4800	2,914	**61655**
Обозначение конвектора - KVZ (KVP) 250-65-L Ширина конвектора B = 250 мм, высота конвектора H = 65 мм		
250-65-600	0,132	**8440**
250-65-700	0,173	**9058**
250-65-800	0,213	**9679**
250-65-900	0,254	**10307**
250-65-1000	0,294	**10934**
250-65-1100	0,335	**11666**
250-65-1200	0,375	**12399**
250-65-1300	0,416	**12604**
250-65-1400	0,457	**12811**
250-65-1500	0,498	**14091**
250-65-1600	0,539	**15374**
250-65-1700	0,58	**15834**
250-65-1800	0,621	**16291**
250-65-1900	0,662	**16992**
250-65-2000	0,703	**17691**
250-65-2100	0,745	**18287**
250-65-2200	0,787	**18882**
250-65-2300	0,829	**19449**
250-65-2400	0,871	**20015**
250-65-2500	0,791	**28898**
250-65-2600	0,832	**29113**
250-65-2700	0,873	**29330**
250-65-2800	0,914	**29547**
250-65-2900	0,955	**30891**
250-65-3000	0,996	**32235**
250-65-3100	1,037	**33583**
250-65-3200	1,078	**34930**
250-65-3300	1,119	**35413**
250-65-3400	1,16	**35895**
250-65-3500	1,201	**36376**
250-65-3600	1,242	**36857**
250-65-3700	1,283	**37593**
250-65-3800	1,324	**38328**
250-65-3900	1,365	**39062**
250-65-4000	1,406	**39796**
250-65-4100	1,448	**40422**
250-65-4200	1,49	**41048**
250-65-4300	1,532	**41673**
250-65-4400	1,574	**42297**
250-65-4500	1,616	**42893**
250-65-4600	1,658	**43489**
250-65-4700	1,7	**44082**
250-65-4800	1,742	**44676**
Обозначение конвектора - KVZ (KVP) 250-85-L Ширина конвектора B = 250 мм, высота конвектора H = 85 мм		
250-85-600	0,177	**8699**
250-85-700	0,235	**9338**

TECHNO USUAL (ширина-высота-длина, мм.)	Моность*, кВт (95/85°С) ΔТ=70	Цена с НДС руб.*
250-85-800	0,293	**9977**
250-85-900	0,351	**10625**
250-85-1000	0,409	**11270**
250-85-1100	0,467	**12026**
250-85-1200	0,525	**12782**
250-85-1300	0,583	**12994**
250-85-1400	0,641	**13205**
250-85-1500	0,699	**14526**
250-85-1600	0,757	**15849**
250-85-1700	0,815	**16322**
250-85-1800	0,873	**16795**
250-85-1900	0,931	**17517**
250-85-2000	0,989	**18238**
250-85-2100	1,047	**18853**
250-85-2200	1,105	**19466**
250-85-2300	1,163	**20051**
250-85-2400	1,221	**20633**
250-85-2500	1,108	**29709**
250-85-2600	1,166	**29931**
250-85-2700	1,224	**30153**
250-85-2800	1,282	**30375**
250-85-2900	1,34	**31762**
250-85-3000	1,398	**33150**
250-85-3100	1,456	**34539**
250-85-3200	1,514	**35928**
250-85-3300	1,572	**36425**
250-85-3400	1,63	**36922**
250-85-3500	1,688	**37418**
250-85-3600	1,746	**37914**
250-85-3700	1,804	**38672**
250-85-3800	1,862	**39430**
250-85-3900	1,92	**40188**
250-85-4000	1,978	**40945**
250-85-4100	2,036	**41591**
250-85-4200	2,094	**42236**
250-85-4300	2,152	**42880**
250-85-4400	2,21	**43523**
250-85-4500	2,268	**44137**
250-85-4600	2,326	**44752**
250-85-4700	2,384	**45363**
250-85-4800	2,442	**45974**
Обозначение конвектора - KVZ (KVP) 250-105-L Ширина конвектора B = 250 мм, высота конвектора H = 105 мм		
250-105-600	0,194	**10241**
250-105-700	0,252	**10923**
250-105-800	0,31	**11603**
250-105-900	0,368	**12284**
250-105-1000	0,426	**12964**
250-105-1100	0,485	**13855**
250-105-1200	0,544	**14744**
250-105-1300	0,603	**15343**
250-105-1400	0,662	**15941**
250-105-1500	0,721	**17023**
250-105-1600	0,78	**18105**
250-105-1700	0,839	**18715**
250-105-1800	0,898	**19325**
250-105-1900	0,957	**20181**

TECHNO USUAL (ширина-высота-длина, мм.)	Моность*, кВт (95/85°C) ΔT=70	Цена с НДС руб.*
250-105-2000	1,016	**21037**
250-105-2100	1,076	**21794**
250-105-2200	1,136	**22548**
250-105-2300	1,196	**23313**
250-105-2400	1,256	**24075**
250-105-2500	1,147	**34236**
250-105-2600	1,206	**34866**
250-105-2700	1,265	**35494**
250-105-2800	1,324	**36122**
250-105-2900	1,383	**37257**
250-105-3000	1,442	**38393**
250-105-3100	1,501	**39529**
250-105-3200	1,56	**40665**
250-105-3300	1,619	**41305**
250-105-3400	1,678	**41946**
250-105-3500	1,737	**42586**
250-105-3600	1,796	**43227**
250-105-3700	1,855	**44126**
250-105-3800	1,914	**45024**
250-105-3900	1,973	**45924**
250-105-4000	2,032	**46823**
250-105-4100	2,091	**47617**
250-105-4200	2,152	**48412**
250-105-4300	2,212	**49204**
250-105-4400	2,272	**49997**
250-105-4500	2,332	**50799**
250-105-4600	2,392	**51602**
250-105-4700	2,452	**52402**
250-105-4800	2,512	**53202**
Обозначение конвектора - KVZ (KVP) 250-120-L Ширина конвектора B = 250 мм, высота конвектора H = 120 мм		
250-120-600	0,2	**11963**
250-120-700	0,26	**13041**
250-120-800	0,319	**14043**
250-120-900	0,379	**15003**
250-120-1000	0,439	**15962**
250-120-1100	0,5	**16788**
250-120-1200	0,56	**17611**
250-120-1300	0,621	**18453**
250-120-1400	0,682	**19292**
250-120-1500	0,743	**20389**
250-120-1600	0,803	**21485**
250-120-1700	0,864	**22278**
250-120-1800	0,925	**23070**
250-120-1900	0,986	**24123**
250-120-2000	1,046	**25176**
250-120-2100	1,108	**26222**
250-120-2200	1,17	**27265**
250-120-2300	1,232	**28283**
250-120-2400	1,294	**29299**
250-120-2500	1,181	**40627**
250-120-2600	1,242	**41511**
250-120-2700	1,303	**42392**
250-120-2800	1,364	**43273**
250-120-2900	1,425	**44426**
250-120-3000	1,486	**45578**
250-120-3100	1,546	**46728**
250-120-3200	1,606	**47878**
250-120-3300	1,667	**48711**
250-120-3400	1,728	**49543**
250-120-3500	1,789	**50375**
250-120-3600	1,85	**51206**
250-120-3700	1,911	**52313**
250-120-3800	1,972	**53419**
250-120-3900	2,032	**54524**
250-120-4000	2,092	**55630**
250-120-4100	2,154	**56728**
250-120-4200	2,216	**57826**
250-120-4300	2,278	**58921**
250-120-4400	2,34	**60017**
250-120-4500	2,402	**61086**
250-120-4600	2,464	**62154**
250-120-4700	2,526	**63221**
250-120-4800	2,588	**64288**
Обозначение конвектора - KVZ (KVP) 250-140-L Ширина конвектора B = 250 мм, высота конвектора H = 140 мм		
250-140-600	0,248	**12406**
250-140-700	0,324	**13347**
250-140-800	0,4	**14287**
250-140-900	0,476	**15228**
250-140-1000	0,552	**16169**
250-140-1100	0,628	**17461**
250-140-1200	0,704	**18753**
250-140-1300	0,78	**19729**
250-140-1400	0,856	**20704**
250-140-1500	0,932	**22234**
250-140-1600	1,008	**23764**
250-140-1700	1,085	**24683**
250-140-1800	1,162	**25597**
250-140-1900	1,239	**26868**
250-140-2000	1,316	**28139**
250-140-2100	1,394	**29126**
250-140-2200	1,472	**30111**
250-140-2300	1,55	**31382**
250-140-2400	1,628	**32652**
250-140-2500	1,484	**42974**
250-140-2600	1,56	**43999**
250-140-2700	1,636	**45023**
250-140-2800	1,712	**46046**
250-140-2900	1,788	**47653**
250-140-3000	1,864	**49260**
250-140-3100	1,94	**50867**
250-140-3200	2,016	**52473**
250-140-3300	2,093	**53438**
250-140-3400	2,17	**54402**
250-140-3500	2,247	**55362**
250-140-3600	2,324	**56321**
250-140-3700	2,401	**57656**
250-140-3800	2,478	**58991**
250-140-3900	2,555	**60325**
250-140-4000	2,632	**61659**
250-140-4100	2,71	**62696**
250-140-4200	2,788	**63733**
250-140-4300	2,866	**64767**

TECHNO USUAL (ширина-высота-длина, мм.)	Моность*, кВт (95/85°С) ΔТ=70	Цена с НДС руб.*
250-140-4400	2,944	**65802**
250-140-4500	3,022	**67136**
250-140-4600	3,1	**68471**
250-140-4700	3,178	**69804**
250-140-4800	3,256	**71137**
Обозначение конвектора - KVZ (KVP) 350-65-L Ширина конвектора В = 350 мм, высота конвектора Н = 65 мм		
350-65-600	0,179	**12211**
350-65-700	0,231	**13270**
350-65-800	0,283	**14332**
350-65-900	0,336	**15323**
350-65-1000	0,388	**16312**
350-65-1100	0,44	**17113**
350-65-1200	0,492	**17915**
350-65-1300	0,544	**18916**
350-65-1400	0,596	**19914**
350-65-1500	0,649	**21141**
350-65-1600	0,702	**22368**
350-65-1700	0,755	**23229**
350-65-1800	0,808	**24089**
350-65-1900	0,861	**25056**
350-65-2000	0,914	**26023**
350-65-2100	0,968	**26971**
350-65-2200	1,022	**27920**
350-65-2300	1,076	**28989**
350-65-2400	1,13	**30059**
350-65-2500	1,036	**39477**
350-65-2600	1,088	**40478**
350-65-2700	1,14	**41475**
350-65-2800	1,192	**42473**
350-65-2900	1,245	**43701**
350-65-3000	1,298	**44927**
350-65-3100	1,351	**46154**
350-65-3200	1,404	**47381**
350-65-3300	1,457	**48242**
350-65-3400	1,51	**49103**
350-65-3500	1,563	**49963**
350-65-3600	1,616	**50822**
350-65-3700	1,669	**51789**
350-65-3800	1,722	**52757**
350-65-3900	1,775	**53724**
350-65-4000	1,828	**54691**
350-65-4100	1,882	**55639**
350-65-4200	1,936	**56587**
350-65-4300	1,99	**57537**
350-65-4400	2,044	**58485**
350-65-4500	2,098	**59553**
350-65-4600	2,152	**60623**
350-65-4700	2,206	**61693**
350-65-4800	2,26	**62763**
Обозначение конвектора - KVZ (KVP) 350-85-L Ширина конвектора В = 350 мм, высота конвектора Н = 85 мм		
350-85-600	0,208	**12589**
350-85-700	0,272	**13680**
350-85-800	0,334	**14774**
350-85-900	0,395	**15796**

TECHNO USUAL (ширина-высота-длина, мм.)	Моность*, кВт (95/85°С) ΔТ=70	Цена с НДС руб.*
350-85-1000	0,455	**16817**
350-85-1100	0,515	**17643**
350-85-1200	0,577	**18469**
350-85-1300	0,639	**19501**
350-85-1400	0,701	**20530**
350-85-1500	0,763	**21795**
350-85-1600	0,824	**23060**
350-85-1700	0,888	**23947**
350-85-1800	0,952	**24834**
350-85-1900	1,016	**25832**
350-85-2000	1,08	**26828**
350-85-2100	1,144	**27805**
350-85-2200	1,208	**28783**
350-85-2300	1,272	**29887**
350-85-2400	1,336	**30988**
350-85-2500	1,216	**40615**
350-85-2600	1,278	**41646**
350-85-2700	1,34	**42674**
350-85-2800	1,402	**43703**
350-85-2900	1,464	**44969**
350-85-3000	1,526	**46235**
350-85-3100	1,587	**47499**
350-85-3200	1,648	**48763**
350-85-3300	1,712	**49651**
350-85-3400	1,776	**50538**
350-85-3500	1,84	**51425**
350-85-3600	1,904	**52313**
350-85-3700	1,968	**53310**
350-85-3800	2,032	**54307**
350-85-3900	2,096	**55304**
350-85-4000	2,16	**56301**
350-85-4100	2,224	**57279**
350-85-4200	2,288	**58256**
350-85-4300	2,352	**59233**
350-85-4400	2,416	**60211**
350-85-4500	2,48	**61314**
350-85-4600	2,544	**62417**
350-85-4700	2,608	**63518**
350-85-4800	2,672	**64620**
Обозначение конвектора - KVZ (KVP) 350-105-L Ширина конвектора В = 350 мм, высота конвектора Н =105 мм		
350-105-600	0,264	**13 727**
350-105-700	0,347	**14 434**
350-105-800	0,43	**15 253**
350-105-900	0,513	**17 172**
350-105-1000	0,596	**18 505**
350-105-1100	0,679	**19 531**
350-105-1200	0,762	**20 556**
350-105-1300	0,845	**22 264**
350-105-1400	0,928	**23 971**
350-105-1500	1,011	**25 411**
350-105-1600	1,095	**26 851**
350-105-1700	1,179	**28 190**
350-105-1800	1,263	**29 528**
350-105-1900	1,347	**30 984**
350-105-2000	1,431	**32 439**
350-105-2100	1,516	**33 842**

TECHNO USUAL (ширина-высота-длина, мм.)	Моность*, кВт (95/85°С) ΔТ=70	Цена с НДС руб.*
350-105-2200	1,601	**35 245**
350-105-2300	1,686	**36 913**
350-105-2400	1,771	**38 580**
350-105-2500	1,607	**47 606**
350-105-2600	1,69	**49 399**
350-105-2700	1,773	**51 192**
350-105-2800	1,856	**52 985**
350-105-2900	1,939	**54 497**
350-105-3000	2,022	**56 009**
350-105-3100	2,106	**57 520**
350-105-3200	2,19	**59 032**
350-105-3300	2,274	**60 438**
350-105-3400	2,358	**61 843**
350-105-3500	2,442	**63 248**
350-105-3600	2,526	**64 653**
350-105-3700	2,61	**66 182**
350-105-3800	2,694	**67 710**
350-105-3900	2,778	**69 239**
350-105-4000	2,862	**70 767**
350-105-4100	2,947	**72 240**
350-105-4200	3,032	**73 714**
350-105-4300	3,117	**75 187**
350-105-4400	3,202	**76 660**
350-105-4500	3,287	**78 411**
350-105-4600	3,372	**80 162**
350-105-4700	3,457	**81 913**
350-105-4800	3,542	**83 663**
Обозначение конвектора - KVZ (KVP) 350-120-L Ширина конвектора B = 350 мм, высота конвектора H = 120 мм		
350-120-600	0,29	**14031**
350-120-700	0,385	**15658**
350-120-800	0,48	**17283**
350-120-900	0,575	**18911**
350-120-1000	0,67	**20535**
350-120-1100	0,765	**21561**
350-120-1200	0,86	**22586**
350-120-1300	0,955	**24294**
350-120-1400	1,05	**26001**
350-120-1500	1,145	**27441**
350-120-1600	1,24	**28881**
350-120-1700	1,335	**30220**
350-120-1800	1,43	**31558**
350-120-1900	1,525	**33014**
350-120-2000	1,62	**34469**
350-120-2100	1,715	**35872**
350-120-2200	1,81	**37275**
350-120-2300	1,905	**38943**
350-120-2400	2	**40610**
350-120-2500	1,815	**51869**
350-120-2600	1,91	**53662**
350-120-2700	2,005	**55455**
350-120-2800	2,1	**57248**
350-120-2900	2,195	**58760**
350-120-3000	2,29	**60272**
350-120-3100	2,385	**61783**
350-120-3200	2,48	**63295**
350-120-3300	2,575	**64701**

TECHNO USUAL (ширина-высота-длина, мм.)	Моность*, кВт (95/85°С) ΔТ=70	Цена с НДС руб.*
350-120-3400	2,67	**66106**
350-120-3500	2,765	**67511**
350-120-3600	2,86	**68916**
350-120-3700	2,955	**70445**
350-120-3800	3,05	**71974**
350-120-3900	3,145	**73502**
350-120-4000	3,24	**75030**
350-120-4100	3,335	**76504**
350-120-4200	3,43	**77977**
350-120-4300	3,525	**79450**
350-120-4400	3,62	**80923**
350-120-4500	3,715	**82674**
350-120-4600	3,81	**84425**
350-120-4700	3,905	**86176**
350-120-4800	4	**87926**
Обозначение конвектора - KVZ (KVP) 350-140-L Ширина конвектора B = 350 мм, высота конвектора H = 140 мм		
350-140-600	0,402	**17853**
350-140-700	0,523	**19530**
350-140-800	0,644	**21207**
350-140-900	0,765	**22885**
350-140-1000	0,886	**24562**
350-140-1100	1,007	**26731**
350-140-1200	1,128	**28897**
350-140-1300	1,249	**30998**
350-140-1400	1,37	**33097**
350-140-1500	1,491	**35265**
350-140-1600	1,612	**37432**
350-140-1700	1,733	**39192**
350-140-1800	1,854	**40950**
350-140-1900	1,975	**43117**
350-140-2000	2,096	**45284**
350-140-2100	2,219	**46937**
350-140-2200	2,342	**48588**
350-140-2300	2,465	**51096**
350-140-2400	2,588	**53604**
350-140-2500	2,377	**65305**
350-140-2600	2,498	**67510**
350-140-2700	2,619	**69715**
350-140-2800	2,74	**71919**
350-140-2900	2,861	**74195**
350-140-3000	2,982	**76471**
350-140-3100	3,103	**78747**
350-140-3200	3,224	**81023**
350-140-3300	3,345	**82870**
350-140-3400	3,466	**84718**
350-140-3500	3,587	**86564**
350-140-3600	3,708	**88411**
350-140-3700	3,829	**90686**
350-140-3800	3,95	**92961**
350-140-3900	4,071	**95236**
350-140-4000	4,192	**97511**
350-140-4100	4,315	**99247**
350-140-4200	4,438	**100982**
350-140-4300	4,561	**102715**
350-140-4400	4,684	**104449**
350-140-4500	4,807	**107083**

TECHNO USUAL (ширина-высота-длина, мм.)	Моность*, кВт (95/85°C) ΔT=70	Цена с НДС руб.*
350-140-4600	4,93	**109717**
350-140-4700	5,053	**112350**
350-140-4800	5,176	**114983**
Обозначение конвектора - KVZ (KVP) 420-65-L Ширина конвектора B = 420 мм, высота конвектора H = 65 мм		
420-65-600	0,19	**14513**
420-65-700	0,247	**15511**
420-65-800	0,304	**16510**
420-65-900	0,361	**17510**
420-65-1000	0,418	**18509**
420-65-1100	0,475	**19926**
420-65-1200	0,532	**21341**
420-65-1300	0,589	**22693**
420-65-1400	0,645	**24041**
420-65-1500	0,702	**25386**
420-65-1600	0,759	**26725**
420-65-1700	0,816	**27556**
420-65-1800	0,873	**28386**
420-65-1900	0,93	**29205**
420-65-2000	0,987	**30023**
420-65-2100	1,045	**31802**
420-65-2200	1,103	**33581**
420-65-2300	1,161	**35344**
420-65-2400	1,219	**37110**
420-65-2500	1,121	**48880**
420-65-2600	1,178	**50299**
420-65-2700	1,234	**51715**
420-65-2800	1,29	**53131**
420-65-2900	1,347	**54543**
420-65-3000	1,404	**55955**
420-65-3100	1,461	**57361**
420-65-3200	1,518	**58768**
420-65-3300	1,575	**59640**
420-65-3400	1,632	**60512**
420-65-3500	1,689	**61384**
420-65-3600	1,746	**62256**
420-65-3700	1,803	**63115**
420-65-3800	1,86	**63975**
420-65-3900	1,917	**64834**
420-65-4000	1,974	**65694**
420-65-4100	2,032	**67562**
420-65-4200	2,09	**69429**
420-65-4300	2,148	**71297**
420-65-4400	2,206	**73165**
420-65-4500	2,264	**75017**
420-65-4600	2,322	**76868**
420-65-4700	2,38	**78722**
420-65-4800	2,438	**80575**
Обозначение конвектора - KVZ (KVP) 420-85-L Ширина конвектора B = 420 мм, высота конвектора H =85 мм		
420-85-600	0,261	**14310**
420-85-700	0,34	**15295**
420-85-800	0,419	**16280**
420-85-900	0,498	**17267**
420-85-1000	0,577	**18253**
420-85-1100	0,656	**19650**
420-85-1200	0,735	**21045**
420-85-1300	0,814	**22378**
420-85-1400	0,893	**23708**
420-85-1500	0,972	**25032**
420-85-1600	1,05	**26354**
420-85-1700	1,127	**27173**
420-85-1800	1,204	**27992**
420-85-1900	1,281	**28800**
420-85-2000	1,358	**29607**
420-85-2100	1,435	**31361**
420-85-2200	1,512	**33114**
420-85-2300	1,589	**34854**
420-85-2400	1,666	**36593**
420-85-2500	1,549	**48124**
420-85-2600	1,628	**49523**
420-85-2700	1,707	**50919**
420-85-2800	1,786	**52316**
420-85-2900	1,865	**53707**
420-85-3000	1,944	**55097**
420-85-3100	2,022	**56485**
420-85-3200	2,1	**57874**
420-85-3300	2,177	**58734**
420-85-3400	2,254	**59594**
420-85-3500	2,331	**60454**
420-85-3600	2,408	**61313**
420-85-3700	2,485	**62161**
420-85-3800	2,562	**63009**
420-85-3900	2,639	**63856**
420-85-4000	2,716	**64704**
420-85-4100	2,793	**66546**
420-85-4200	2,87	**68388**
420-85-4300	2,947	**70229**
420-85-4400	3,024	**72070**
420-85-4500	3,101	**73896**
420-85-4600	3,178	**75723**
420-85-4700	3,255	**77549**
420-85-4800	3,332	**79376**
Обозначение конвектора - KVZ (KVP) 420-105-L Ширина конвектора B = 420 мм, высота конвектора H = 105 мм		
420-105-600	0,331	**13771**
420-105-700	0,435	**15410**
420-105-800	0,539	**17235**
420-105-900	0,643	**19061**
420-105-1000	0,747	**20885**
420-105-1100	0,851	**22445**
420-105-1200	0,955	**24004**
420-105-1300	1,059	**26036**
420-105-1400	1,163	**28066**
420-105-1500	1,267	**29836**
420-105-1600	1,371	**31604**
420-105-1700	1,476	**33317**
420-105-1800	1,581	**35029**
420-105-1900	1,686	**36730**
420-105-2000	1,791	**38431**
420-105-2100	1,897	**39742**
420-105-2200	2,003	**41052**
420-105-2300	2,109	**42369**

TECHNO USUAL (ширина-высота-длина, мм.)	Моность*, кВт (95/85°C) ΔT=70	Цена с НДС руб.*
420-105-2400	2,215	**43684**
420-105-2500	2,014	**55072**
420-105-2600	2,118	**57205**
420-105-2700	2,222	**59336**
420-105-2800	2,326	**61468**
420-105-2900	2,43	**63327**
420-105-3000	2,534	**65185**
420-105-3100	2,638	**67042**
420-105-3200	2,742	**68898**
420-105-3300	2,847	**70697**
420-105-3400	2,952	**72496**
420-105-3500	3,057	**74294**
420-105-3600	3,162	**76091**
420-105-3700	3,267	**77877**
420-105-3800	3,372	**79663**
420-105-3900	3,477	**81449**
420-105-4000	3,582	**83235**
420-105-4100	3,688	**84612**
420-105-4200	3,794	**85989**
420-105-4300	3,9	**87364**
420-105-4400	4,006	**88740**
420-105-4500	4,112	**90122**
420-105-4600	4,218	**91505**
420-105-4700	4,324	**92886**
420-105-4800	4,43	**94267**
Обозначение конвектора - KVZ (KVP) 420-120-L Ширина конвектора B = 420 мм, высота конвектора H = 120 мм		
420-120-600	0,358	**16 148**
420-120-700	0,473	**18 140**
420-120-800	0,588	**20 048**
420-120-900	0,703	**21 958**
420-120-1000	0,818	**23 864**
420-120-1100	0,933	**25 495**
420-120-1200	1,048	**27 125**
420-120-1300	1,163	**29 249**
420-120-1400	1,278	**31 371**
420-120-1500	1,393	**33 222**
420-120-1600	1,508	**35 071**
420-120-1700	1,624	**36 862**
420-120-1800	1,74	**38 651**
420-120-1900	1,856	**40 430**
420-120-2000	1,972	**42 208**
420-120-2100	2,088	**43 577**
420-120-2200	2,204	**44 948**
420-120-2300	2,32	**46 325**
420-120-2400	2,436	**47 700**
420-120-2500	2,211	**61 838**
420-120-2600	2,326	**64 068**
420-120-2700	2,441	**66 297**
420-120-2800	2,556	**68 525**
420-120-2900	2,671	**70 468**
420-120-3000	2,786	**72 411**
420-120-3100	2,901	**74 352**
420-120-3200	3,016	**76 293**
420-120-3300	3,132	**78 174**
420-120-3400	3,248	**80 055**
420-120-3500	3,364	**81 934**

TECHNO USUAL (ширина-высота-длина, мм.)	Моность*, кВт (95/85°C) ΔT=70	Цена с НДС руб.*
420-120-3600	3,48	**83 813**
420-120-3700	3,596	**85 680**
420-120-3800	3,712	**87 547**
420-120-3900	3,828	**89 414**
420-120-4000	3,944	**91 281**
420-120-4100	4,06	**92 719**
420-120-4200	4,176	**94 157**
420-120-4300	4,292	**95 597**
420-120-4400	4,408	**97 036**
420-120-4500	4,524	**98 482**
420-120-4600	4,64	**99 927**
420-120-4700	4,756	**101 371**
420-120-4800	4,872	**102 815**
Обозначение конвектора - KVZ (KVP) 420-140-L Ширина конвектора B = 420 мм, высота конвектора H = 140 мм		
420-140-600	0,405	**19566**
420-140-700	0,528	**21952**
420-140-800	0,651	**24339**
420-140-900	0,774	**26726**
420-140-1000	0,897	**29112**
420-140-1100	1,02	**31447**
420-140-1200	1,143	**33780**
420-140-1300	1,266	**36407**
420-140-1400	1,389	**39033**
420-140-1500	1,512	**41505**
420-140-1600	1,635	**43974**
420-140-1700	1,758	**46159**
420-140-1800	1,881	**48343**
420-140-1900	2,004	**50781**
420-140-2000	2,127	**53216**
420-140-2100	2,25	**55408**
420-140-2200	2,373	**57600**
420-140-2300	2,496	**60152**
420-140-2400	2,619	**62706**
420-140-2500	2,409	**76217**
420-140-2600	2,532	**78976**
420-140-2700	2,655	**81732**
420-140-2800	2,778	**84489**
420-140-2900	2,901	**87084**
420-140-3000	3,024	**89680**
420-140-3100	3,147	**92272**
420-140-3200	3,27	**94865**
420-140-3300	3,393	**97160**
420-140-3400	3,516	**99455**
420-140-3500	3,639	**101748**
420-140-3600	3,762	**104041**
420-140-3700	3,885	**106601**
420-140-3800	4,008	**109161**
420-140-3900	4,131	**111717**
420-140-4000	4,254	**114274**
420-140-4100	4,377	**116575**
420-140-4200	4,5	**118877**
420-140-4300	4,623	**121179**
420-140-4400	4,746	**123480**
420-140-4500	4,869	**126160**
420-140-4600	4,992	**128840**
420-140-4700	5,115	**131521**

420-140-4800	5,238	**134202**

Встраиваемые конвекторы TECHNO POWER

Внутрипольный конвектор с естественной конвекцией повышенной мощности

Внутрипольные конвекторы Techno® Power с естественной конвекцией серии KVZ — полностью готовые к монтажу отопительные приборы, подключаемые как к централизованной, так и к автономной водяной системе отопления. В конвекторах Techno Power удачно сочетаются высокая мощность естественной конвекции, низкая стоимость ватта и уменьшенная высота корпуса. Идеально подходят для помещений с повышенными требованиями к интенсивности отопления и малым габаритам. Низкие конвекторы Techno Power можно с лёгкостью встроить в неглубокий пол или подоконник.

ПАРАМЕТРЫ ЭКСПЛУАТАЦИИ

- Рабочее давление теплоносителя — 16 бар
- Давление гидравлического испытания — 30 бар
- Максимальная рабочая температура теплоносителя — 130°C
- Тип теплоносителя — вода или гликоль

Конвектор Techno® Power может быть установлен как в однотрубную, так и в двухтрубную систему отопления, адаптирован для эксплуатации в российских системах центрального отопления.

КОНСТРУКЦИЯ

Для предотвращения коррозии все детали конвектора выполнены из высококачественной листовой оцинкованной стали с износостойким порошковым покрытием. Два типа профиля (U-образный и F-образный) декоративной рамки позволяют встраивать конвектор в любой тип пола. Тип профиля рамки не влияет на стоимость конвектора. Труба теплообменника выполнена из цельной медной трубы. Узел подключения с внутренней резьбой 1/2″ оборудован воздушным спускником.

*** Цена с НДС с учетом окантовочного профиля (без решетки), руб.****

** Возможно изготовление корпуса из нержавеющей стали (+20% к цене конвектора, а также в исполнении для влажных помещений с дренажными штуцерами WD (серии KVZs, KVPs) - + 20% к цене конвектора.

TECHNO POWER (ширина-высота-длина, мм.)	Мощность, кВт (95/85°C) ΔT=70	Цена с НДС, руб.*
Обозначение конвектора - KVZ (KVP) 150-65-L Ширина конвектора B = 150 мм, высота конвектора H = 65 мм		
150-65-600	0,079	**7 764**
150-65-700	0,105	**8 376**
150-65-800	0,13	**8 875**
150-65-900	0,156	**9 386**
150-65-1000	0,181	**9 867**
150-65-1100	0,207	**10 248**
150-65-1200	0,233	**10 630**
150-65-1300	0,258	**11 422**
150-65-1400	0,284	**12 214**
150-65-1500	0,309	**12 969**
150-65-1600	0,335	**13 722**
150-65-1700	0,36	**14 217**
150-65-1800	0,386	**14 711**
150-65-1900	0,411	**15 248**
150-65-2000	0,454	**15 785**
150-65-2100	0,48	**16 599**
150-65-2200	0,507	**17 415**
150-65-2300	0,533	**18 206**
150-65-2400	0,56	**18 996**
150-65-2500	0,491	**25 799**

TECHNO POWER (ширина-высота-длина, мм.)	Мощность, кВт (95/85°C) ΔT=70	Цена с НДС, руб.*
150-65-2600	0,516	**26 631**
150-65-2700	0,542	**27 463**
150-65-2800	0,567	**28 294**
150-65-2900	0,593	**29 087**
150-65-3000	0,618	**29 880**
150-65-3100	0,644	**30 670**
150-65-3200	0,669	**31 461**
150-65-3300	0,695	**31 981**
150-65-3400	0,72	**32 501**
150-65-3500	0,746	**33 019**
150-65-3600	0,772	**33 537**
150-65-3700	0,797	**34 102**
150-65-3800	0,823	**34 666**
150-65-3900	0,865	**35 230**
150-65-4000	0,907	**35 794**
150-65-4100	0,934	**36 648**
150-65-4200	0,96	**37 502**
150-65-4300	0,987	**38 360**
150-65-4400	1,013	**39 217**
150-65-4500	1,04	**40 047**
150-65-4600	1,066	**40 877**
150-65-4700	1,093	**41 707**
150-65-4800	1,12	**42 537**

TECHNO POWER (ширина-высота-длина, мм.)	Мощность, кВт (95/85°С) ΔТ=70	Цена с НДС, руб.*
Обозначение конвектора - KVZ (KVP) 150-85-L Ширина конвектора B = 150 мм, высота конвектора H = 85 мм		
150-85-600	0,085	**8 024**
150-85-700	0,113	**8 657**
150-85-800	0,141	**9 174**
150-85-900	0,169	**9 700**
150-85-1000	0,198	**10 198**
150-85-1100	0,226	**10 592**
150-85-1200	0,254	**10 985**
150-85-1300	0,282	**11 805**
150-85-1400	0,311	**12 624**
150-85-1500	0,339	**13 404**
150-85-1600	0,367	**14 183**
150-85-1700	0,395	**14 694**
150-85-1800	0,423	**15 205**
150-85-1900	0,452	**15 760**
150-85-2000	0,498	**16 315**
150-85-2100	0,528	**17 156**
150-85-2200	0,557	**18 000**
150-85-2300	0,586	**18 816**
150-85-2400	0,616	**19 635**
150-85-2500	0,536	**26 582**
150-85-2600	0,565	**27 442**
150-85-2700	0,593	**28 302**
150-85-2800	0,621	**29 162**
150-85-2900	0,649	**29 981**
150-85-3000	0,677	**30 801**
150-85-3100	0,706	**31 618**
150-85-3200	0,734	**32 436**
150-85-3300	0,762	**32 972**
150-85-3400	0,79	**33 509**
150-85-3500	0,819	**34 046**
150-85-3600	0,847	**34 583**
150-85-3700	0,875	**35 165**
150-85-3800	0,903	**35 747**
150-85-3900	0,95	**36 331**
150-85-4000	0,997	**36 914**
150-85-4100	1,026	**37 797**
150-85-4200	1,055	**38 680**
150-85-4300	1,085	**39 566**
150-85-4400	1,114	**40 452**
150-85-4500	1,143	**41 309**
150-85-4600	1,173	**42 166**
150-85-4700	1,202	**43 025**
150-85-4800	1,231	**43 884**
Обозначение конвектора - KVZ (KVP) 150-105-L Ширина конвектора B = 150 мм, высота конвектора H = 105 мм		
150-105-600	0,102	**7 820**
150-105-700	0,133	**8 607**
150-105-800	0,164	**9 393**
150-105-900	0,195	**10 178**
150-105-1000	0,226	**10 966**
150-105-1100	0,257	**11 581**
150-105-1200	0,288	**12 194**
150-105-1300	0,319	**12 954**
150-105-1400	0,349	**13 714**

TECHNO POWER (ширина-высота-длина, мм.)	Мощность, кВт (95/85°С) ΔТ=70	Цена с НДС, руб.*
150-105-1500	0,38	**14 483**
150-105-1600	0,413	**15 253**
150-105-1700	0,445	**15 867**
150-105-1800	0,477	**16 478**
150-105-1900	0,509	**17 349**
150-105-2000	0,563	**18 219**
150-105-2100	0,596	**18 915**
150-105-2200	0,63	**19 610**
150-105-2300	0,663	**20 558**
150-105-2400	0,697	**21 505**
150-105-2500	0,606	**29 051**
150-105-2600	0,637	**29 849**
150-105-2700	0,668	**30 647**
150-105-2800	0,699	**31 444**
150-105-2900	0,73	**32 252**
150-105-3000	0,761	**33 060**
150-105-3100	0,793	**33 868**
150-105-3200	0,825	**34 677**
150-105-3300	0,858	**35 321**
150-105-3400	0,89	**35 965**
150-105-3500	0,922	**36 607**
150-105-3600	0,954	**37 249**
150-105-3700	0,987	**38 163**
150-105-3800	1,019	**39 077**
150-105-3900	1,072	**39 991**
150-105-4000	1,125	**40 905**
150-105-4100	1,159	**41 636**
150-105-4200	1,192	**42 367**
150-105-4300	1,226	**43 097**
150-105-4400	1,259	**43 827**
150-105-4500	1,293	**44 822**
150-105-4600	1,326	**45 817**
150-105-4700	1,36	**46 811**
150-105-4800	1,393	**47 805**
Обозначение конвектора - KVZ (KVP) 300-85-L Ширина конвектора B = 300 мм, высота конвектора H = 85 мм		
300-85-600	0,196	**10 412**
300-85-700	0,257	**11 664**
300-85-800	0,318	**12 917**
300-85-900	0,379	**14 639**
300-85-1000	0,44	**16 126**
300-85-1100	0,501	**17 042**
300-85-1200	0,562	**18 013**
300-85-1300	0,623	**18 866**
300-85-1400	0,684	**20 095**
300-85-1500	0,745	**21 019**
300-85-1600	0,806	**21 935**
300-85-1700	0,867	**22 921**
300-85-1800	0,928	**23 845**
300-85-1900	0,989	**24 777**
300-85-2000	1,05	**25 732**
300-85-2100	1,111	**26 656**
300-85-2200	1,172	**27 572**
300-85-2300	1,233	**28 542**
300-85-2400	1,294	**29 450**
300-85-2500	1,185	**41 368**
300-85-2600	1,246	**42 264**

TECHNO POWER (ширина-высота-длина, мм.)	Мощность, кВт (95/85°С) ΔТ=70	Цена с НДС, руб.*
300-85-2700	1,307	**43 555**
300-85-2800	1,368	**44 845**
300-85-2900	1,429	**45 815**
300-85-3000	1,49	**46 785**
300-85-3100	1,551	**47 747**
300-85-3200	1,612	**48 709**
300-85-3300	1,673	**49 744**
300-85-3400	1,734	**50 780**
300-85-3500	1,795	**51 750**
300-85-3600	1,856	**52 720**
300-85-3700	1,917	**53 698**
300-85-3800	1,978	**54 676**
300-85-3900	2,039	**55 679**
300-85-4000	2,1	**56 682**
300-85-4100	2,161	**57 652**
300-85-4200	2,222	**58 622**
300-85-4300	2,283	**59 583**
300-85-4400	2,344	**60 545**
300-85-4500	2,405	**61 564**
300-85-4600	2,466	**62 584**
300-85-4700	2,527	**63 537**
300-85-4800	2,588	**64 491**
Обозначение конвектора - KVZ (KVP) 300-105-L Ширина конвектора B = 300 мм, высота конвектора H = 105 мм		
300-105-600	0,241	**12 760**
300-105-700	0,321	**13 520**
300-105-800	0,402	**14 490**
300-105-900	0,482	**15 461**
300-105-1000	0,562	**16 385**
300-105-1100	0,643	**17 442**
300-105-1200	0,723	**18 123**
300-105-1300	0,803	**19 250**
300-105-1400	0,884	**20 503**
300-105-1500	0,964	**21 481**

TECHNO POWER (ширина-высота-длина, мм.)	Мощность, кВт (95/85°С) ΔТ=70	Цена с НДС, руб.*
300-105-1600	1,044	**22 460**
300-105-1700	1,125	**23 399**
300-105-1800	1,205	**24 378**
300-105-1900	1,285	**25 364**
300-105-2000	1,366	**26 280**
300-105-2100	1,446	**27 258**
300-105-2200	1,526	**28 229**
300-105-2300	1,607	**29 153**
300-105-2400	1,687	**30 116**
300-105-2500	1,526	**41 886**
300-105-2600	1,607	**43 070**
300-105-2700	1,687	**44 385**
300-105-2800	1,767	**45 700**
300-105-2900	1,848	**46 728**
300-105-3000	1,928	**47 755**
300-105-3100	2,008	**48 783**
300-105-3200	2,089	**49 810**
300-105-3300	2,169	**50 797**
300-105-3400	2,249	**51 783**
300-105-3500	2,33	**52 810**
300-105-3600	2,41	**53 838**
300-105-3700	2,49	**54 874**
300-105-3800	2,571	**55 909**
300-105-3900	2,651	**56 871**
300-105-4000	2,731	**57 833**
300-105-4100	2,812	**58 860**
300-105-4200	2,892	**59 888**
300-105-4300	2,972	**60 907**
300-105-4400	3,053	**61 926**
300-105-4500	3,133	**62 896**
300-105-4600	3,213	**63 866**
300-105-4700	3,294	**64 877**
300-105-4800	3,374	**65 888**

Встраиваемые конвекторы TECHNO VENT

Внутрипольный конвектор с принудительной конвекцией (с вентилятором)

Внутрипольные конвекторы Techno® Vent с принудительной конвекцией серии KVZV, KVPV — полностью готовые к монтажу отопительные приборы, подключаемые как к централизованной, так и к автономной водяной системе отопления и имеющие в своём составе электрический тангенциальный вентилятор. Могут использоваться как вспомогательные отопительные приборы с системами тёплого пола, вентиляции, радиаторного водяного отопления. Скорость вращения вентилятора (а значит и мощность конвектора) регулируется с помощью специальной автоматики.

ПАРАМЕТРЫ ЭКСПЛУАТАЦИИ

- Рабочее давление теплоносителя — 16 бар
- Давление гидравлического испытания — 30 бар
- Максимальная рабочая температура теплоносителя — 130°С
- Тип теплоносителя — вода или гликоль

Конвектор Techno® Vent может быть установлен как в однотрубную, так и в двухтрубную систему отопления, адаптирован для эксплуатации в российских системах центрального отопления.

КОНСТРУКЦИЯ

Для предотвращения коррозии все детали конвектора выполнен из высококачественной листовой оцинкованной стали с износостойким порошковым покрытием. Два типа профиля (U-образный и F-образный) декоративной рамки позволяют встраивать конвектор в любой тип пола. Тип профиля рамки не влияет на стоимость конвектора. Труба теплообменника выполнена из цельной медной трубы. Узел подключения с внутренней резьбой 1/2″ оборудован воздушным спускником. Для влажных помещений существует модификация с дренажным патрубком, вентилятором и автоматикой на напряжение 12 В.

*** Цена с учетом вентилятора и окантовочного профиля (без решетки), руб. с НДС****

** Возможно изготовление корпуса из нержавеющей стали (+30% к цене конвектора), а также в исполнении для влажных помещений с дренажными штуцерами WD (серии KVZs, KVPs) + 20% к цене конвектора.

TECHNO VENT (шир.-выс.-длина, мм.)	Мощность, кВт (95/85°C), ΔT=70			Цена с НДС, руб.*
	min	norm	max	
Обозначение конвектора - KVZV 250-85-L Ширина конвектора B =250 мм, высота конвектора H = 85 мм				
250-85-800	0,717	0,86	1,037	**18 921**
250-85-900	0,866	1,032	1,258	**19 605**
250-85-1000	1,015	1,204	1,479	**20 286**
250-85-1100	1,164	1,375	1,7	**21 084**
250-85-1200	1,311	1,544	1,919	**30 272**
250-85-1300	1,462	1,719	2,142	**30 496**
250-85-1400	1,611	1,891	2,362	**30 719**
250-85-1500	1,759	2,062	2,583	**32 113**
250-85-1600	1,908	2,234	2,804	**41 901**
250-85-1700	2,057	2,406	3,025	**42 400**
250-85-1800	2,206	2,577	3,246	**42 899**
250-85-1900	2,355	2,749	3,467	**43 661**
250-85-2000	2,504	2,921	3,687	**52 814**
250-85-2100	2,653	3,093	3,908	**53 462**
250-85-2200	2,802	3,264	4,129	**54 109**
250-85-2300	2,951	3,436	4,35	**54 727**
250-85-2400	3,1	3,608	4,571	**55 341**
250-85-2500	2,773	3,263	4,061	**63 546**
250-85-2600	2,923	3,438	4,283	**63 770**
250-85-2700	3,072	3,609	4,504	**63 993**
250-85-2800	3,221	3,781	4,725	**64 215**
250-85-2900	3,37	3,953	4,946	**65 610**
250-85-3000	3,519	4,124	5,166	**67 005**
250-85-3100	3,668	4,296	5,387	**76 792**
250-85-3200	3,817	4,468	5,608	**86 580**
250-85-3300	3,966	4,64	5,829	**87 079**
250-85-3400	4,115	4,811	6,05	**87 579**
250-85-3500	4,264	4,983	6,271	**88 077**
250-85-3600	4,413	5,155	6,491	**88 576**
250-85-3700	4,562	5,327	6,712	**89 338**
250-85-3800	4,711	5,498	6,933	**90 100**
250-85-3900	4,859	5,67	7,154	**99 253**
250-85-4000	5,008	5,842	7,375	**108 405**
250-85-4100	5,157	6,013	7,596	**109 054**
250-85-4200	5,306	6,185	7,816	**109 703**
250-85-4300	5,455	6,357	8,037	**110 349**
250-85-4400	5,604	6,529	8,258	**110 996**
250-85-4500	5,753	6,7	8,479	**111 614**
250-85-4600	5,902	6,872	8,7	**112 231**
250-85-4700	6,051	7,044	8,921	**112 846**
250-85-4800	6,2	7,215	9,141	**113 460**

TECHNO VENT (шир.-выс.-длина, мм.)	Мощность, кВт (95/85°C), ΔT=70			Цена с НДС, руб.*
	min	norm	max	
Обозначение конвектора - KVZV 250-105-L Ширина конвектора B =250 мм, высота конвектора H = 105 мм				
250-105-800	0,823	0,979	1,203	**20 637**
250-105-900	0,996	1,182	1,459	**21 356**
250-105-1000	1,169	1,385	1,715	**22 074**
250-105-1100	1,342	1,588	1,971	**23 014**
250-105-1200	1,516	1,791	2,228	**32 343**
250-105-1300	1,689	1,994	2,484	**32 976**
250-105-1400	1,862	2,197	2,74	**33 607**
250-105-1500	2,035	2,4	2,996	**34 749**
250-105-1600	2,208	2,603	3,252	**44 282**
250-105-1700	2,381	2,806	3,508	**44 925**
250-105-1800	2,554	3,009	3,764	**45 569**
250-105-1900	2,727	3,212	4,02	**46 473**
250-105-2000	2,9	3,415	4,276	**55 768**
250-105-2100	3,073	3,618	4,532	**56 566**
250-105-2200	3,247	3,821	4,789	**57 363**
250-105-2300	3,42	4,024	5,045	**58 169**
250-105-2400	3,593	4,227	5,301	**58 973**
250-105-2500	3,204	3,785	4,711	**68 097**
250-105-2600	3,377	3,988	4,967	**68 730**
250-105-2700	3,55	4,191	5,223	**69 361**
250-105-2800	3,723	4,394	5,479	**69 992**
250-105-2900	3,897	4,597	5,736	**71 134**
250-105-3000	4,07	4,8	5,992	**72 275**
250-105-3100	4,243	5,003	6,248	**81 808**
250-105-3200	4,416	5,206	6,504	**91 341**
250-105-3300	4,589	5,409	6,76	**91 985**
250-105-3400	4,762	5,612	7,016	**92 628**
250-105-3500	4,935	5,815	7,272	**93 272**
250-105-3600	5,108	6,018	7,528	**93 916**
250-105-3700	5,281	6,221	7,784	**94 820**
250-105-3800	5,454	6,424	8,04	**95 723**
250-105-3900	5,628	6,627	8,297	**105 018**
250-105-4000	5,801	6,83	8,553	**114 313**
250-105-4100	5,974	7,033	8,809	**115 112**
250-105-4200	6,147	7,237	9,065	**115 910**
250-105-4300	6,32	7,44	9,321	**116 707**
250-105-4400	6,493	7,643	9,577	**117 503**
250-105-4500	6,666	7,846	9,833	**118 310**
250-105-4600	6,839	8,049	10,089	**119 117**
250-105-4700	7,012	8,252	10,345	**119 921**
250-105-4800	7,185	8,455	10,601	**120 725**

TECHNO VENT (шир.-выс.-длина, мм.)	Мощность, кВт (95/85°С), ΔТ=70			Цена с НДС, руб.*
	min	norm	max	
Обозначение конвектора - KVZV 250-120-L Ширина конвектора В =250 мм, высота конвектора Н = 120 мм				
250-120-800	0,91	1,063	1,337	**22 120**
250-120-900	1,085	1,291	1,621	**23 090**
250-120-1000	1,26	1,518	1,906	**24 060**
250-120-1100	1,435	1,746	2,191	**24 895**
250-120-1200	1,61	1,973	2,476	**33 644**
250-120-1300	1,785	2,2	2,76	**34 495**
250-120-1400	1,96	2,428	3,045	**35 344**
250-120-1500	2,135	2,655	3,33	**36 454**
250-120-1600	2,31	2,883	3,615	**45 478**
250-120-1700	2,485	3,11	3,899	**46 279**
250-120-1800	2,66	3,338	4,184	**47 080**
250-120-1900	2,835	3,565	4,469	**48 146**
250-120-2000	3,01	3,792	4,754	**57 127**
250-120-2100	3,185	4,02	5,038	**58 184**
250-120-2200	3,36	4,247	5,323	**59 239**
250-120-2300	3,535	4,475	5,608	**60 269**
250-120-2400	3,71	4,702	5,892	**61 297**
250-120-2500	3,395	4,174	5,236	**70 917**
250-120-2600	3,57	4,401	5,521	**71 769**
250-120-2700	3,745	4,628	5,806	**72 618**
250-120-2800	3,92	4,856	6,09	**73 466**
250-120-2900	4,095	5,083	6,375	**74 576**
250-120-3000	4,27	5,311	6,66	**75 686**
250-120-3100	4,445	5,538	6,944	**84 710**
250-120-3200	4,62	5,765	7,229	**93 733**
250-120-3300	4,795	5,993	7,514	**94 535**
250-120-3400	4,97	6,22	7,799	**95 337**
250-120-3500	5,145	6,448	8,083	**96 138**
250-120-3600	5,32	6,675	8,368	**96 939**
250-120-3700	5,495	6,902	8,653	**98 005**
250-120-3800	5,67	7,13	8,938	**99 070**
250-120-3900	5,845	7,357	9,222	**108 051**
250-120-4000	6,02	7,585	9,507	**117 031**
250-120-4100	6,195	7,812	9,792	**118 089**
250-120-4200	6,37	8,039	10,076	**119 147**
250-120-4300	6,545	8,267	10,361	**120 202**
250-120-4400	6,72	8,494	10,646	**121 257**
250-120-4500	6,895	8,722	10,931	**122 287**
250-120-4600	7,07	8,949	11,215	**123 316**
250-120-4700	7,245	9,177	11,5	**124 344**
250-120-4800	7,42	9,404	11,785	**125 371**
Обозначение конвектора - KVZV 250-140-L Ширина конвектора В =250 мм, высота конвектора Н = 140 мм				
250-140-800	1,056	1,235	1,55	**23 447**
250-140-900	1,279	1,499	1,881	**24 470**
250-140-1000	1,503	1,762	2,211	**25 492**
250-140-1100	1,726	2,026	2,541	**26 897**
250-140-1200	1,95	2,29	2,871	**36 217**
250-140-1300	2,173	2,554	3,202	**37 278**
250-140-1400	2,397	2,817	3,532	**38 338**
250-140-1500	2,62	3,081	3,862	**40 001**
250-140-1600	2,844	3,345	4,193	**49 580**
250-140-1700	3,067	3,609	4,523	**50 579**
250-140-1800	3,291	3,873	4,853	**51 572**
250-140-1900	3,514	4,136	5,183	**52 954**
250-140-2000	3,738	4,4	5,514	**62 251**
250-140-2100	3,962	4,664	5,844	**63 324**
250-140-2200	4,185	4,928	6,174	**64 395**
250-140-2300	4,409	5,191	6,505	**65 777**
250-140-2400	4,632	5,455	6,835	**67 157**
250-140-2500	4,123	4,844	6,073	**76 273**
250-140-2600	4,346	5,107	6,403	**77 334**
250-140-2700	4,57	5,371	6,734	**78 394**
250-140-2800	4,794	5,635	7,064	**79 453**
250-140-2900	5,017	5,899	7,394	**81 117**
250-140-3000	5,241	6,162	7,725	**82 781**
250-140-3100	5,464	6,426	8,055	**92 360**
250-140-3200	5,688	6,69	8,385	**101 938**
250-140-3300	5,911	6,954	8,716	**102 937**
250-140-3400	6,135	7,218	9,046	**103 936**
250-140-3500	6,358	7,481	9,376	**104 929**
250-140-3600	6,582	7,745	9,706	**105 922**
250-140-3700	6,805	8,009	10,04	**107 304**
250-140-3800	7,029	8,273	10,37	**108 686**
250-140-3900	7,253	8,537	10,7	**117 983**
250-140-4000	7,476	8,8	11,03	**127 280**
250-140-4100	7,7	9,064	11,36	**128 353**
250-140-4200	7,923	9,328	11,69	**129 426**
250-140-4300	8,147	9,592	12,02	**130 498**
250-140-4400	8,37	9,855	12,35	**131 569**
250-140-4500	8,594	10,12	12,68	**132 950**
250-140-4600	8,817	10,38	13,01	**134 332**
250-140-4700	9,041	10,65	13,34	**135 712**
250-140-4800	9,264	10,91	13,67	**137 092**
Обозначение конвектора - KVZV 350-85-L Ширина конвектора В =350 мм, высота конвектора Н = 85 мм				
350-85-800	0,838	0,996	1,281	**23 984**
350-85-900	1,021	1,213	1,561	**25 063**
350-85-1000	1,204	1,431	1,842	**26 141**
350-85-1100	1,387	1,648	2,122	**27 012**
350-85-1200	1,57	1,866	2,402	**36 275**
350-85-1300	1,753	2,083	2,682	**37 364**
350-85-1400	1,936	2,301	2,962	**38 450**
350-85-1500	2,118	2,518	3,242	**39 786**
350-85-1600	2,301	2,736	3,523	**49 511**
350-85-1700	2,484	2,953	3,803	**50 447**
350-85-1800	2,667	3,171	4,083	**51 384**
350-85-1900	2,85	3,388	4,363	**52 437**
350-85-2000	3,033	3,606	4,643	**61 880**
350-85-2100	3,216	3,823	4,923	**62 911**
350-85-2200	3,399	4,041	5,204	**63 943**
350-85-2300	3,582	4,258	5,484	**65 107**
350-85-2400	3,765	4,476	5,764	**66 270**
350-85-2500	3,322	3,949	5,084	**76 417**
350-85-2600	3,505	4,166	5,364	**77 505**
350-85-2700	3,688	4,384	5,644	**78 591**
350-85-2800	3,871	4,601	5,924	**79 677**
350-85-2900	4,054	4,819	6,205	**81 013**
350-85-3000	4,237	5,036	6,485	**82 350**
350-85-3100	4,42	5,254	6,765	**92 075**

TECHNO VENT (шир.-выс.-длина, мм.)	Мощность, кВт (95/85°С), ΔТ=70			Цена с НДС, руб.*
	min	norm	max	
350-85-3200	4,603	5,471	7,045	**101 800**
350-85-3300	4,786	5,689	7,325	**102 737**
350-85-3400	4,969	5,906	7,605	**103 673**
350-85-3500	5,152	6,124	7,886	**104 609**
350-85-3600	5,334	6,341	8,166	**105 546**
350-85-3700	5,517	6,559	8,446	**106 599**
350-85-3800	5,7	6,776	8,726	**107 651**
350-85-3900	5,883	6,994	9,006	**117 095**
350-85-4000	6,066	7,211	9,286	**126 538**
350-85-4100	6,249	7,429	9,567	**127 569**
350-85-4200	6,432	7,646	9,847	**128 600**
350-85-4300	6,615	7,864	10,13	**129 632**
350-85-4400	6,798	8,081	10,41	**130 664**
350-85-4500	6,981	8,299	10,69	**131 828**
350-85-4600	7,164	8,516	10,97	**132 993**
350-85-4700	7,347	8,734	11,25	**134 156**
350-85-4800	7,53	8,951	11,53	**135 318**
Обозначение конвектора - KVZV 350-105-L Ширина конвектора В =350 мм, высота конвектора Н = 105 мм				
350-105-800	0,887	1,054	1,36	**24 490**
350-105-900	1,077	1,281	1,652	**26 514**
350-105-1000	1,268	1,507	1,943	**27 922**
350-105-1100	1,458	1,734	2,235	**29 005**
350-105-1200	1,649	1,96	2,526	**38 477**
350-105-1300	1,839	2,187	2,818	**40 280**
350-105-1400	2,03	2,413	3,109	**42 082**
350-105-1500	2,22	2,64	3,401	**43 602**
350-105-1600	2,411	2,866	3,692	**53 512**
350-105-1700	2,601	3,093	3,984	**54 926**
350-105-1800	2,792	3,319	4,275	**56 337**
350-105-1900	2,982	3,546	4,567	**57 874**
350-105-2000	3,173	3,772	4,858	**67 802**
350-105-2100	3,364	3,998	5,15	**69 283**
350-105-2200	3,554	4,225	5,441	**70 763**
350-105-2300	3,745	4,451	5,733	**72 523**
350-105-2400	3,935	4,678	6,024	**74 283**
350-105-2500	3,488	4,147	5,344	**81 535**
350-105-2600	3,678	4,374	5,636	**83 338**
350-105-2700	3,869	4,6	5,927	**85 140**
350-105-2800	4,06	4,826	6,219	**86 942**
350-105-2900	4,25	5,053	6,51	**88 462**
350-105-3000	4,441	5,279	6,802	**89 982**
350-105-3100	4,631	5,506	7,093	**99 892**
350-105-3200	4,822	5,732	7,385	**109 803**
350-105-3300	5,012	5,959	7,676	**111 216**
350-105-3400	5,203	6,185	7,968	**112 629**
350-105-3500	5,393	6,412	8,259	**114 041**
350-105-3600	5,584	6,638	8,551	**115 453**
350-105-3700	5,774	6,865	8,842	**116 990**
350-105-3800	5,965	7,091	9,134	**118 526**
350-105-3900	6,156	7,318	9,425	**128 454**
350-105-4000	6,346	7,544	9,717	**138 381**
350-105-4100	6,537	7,77	10,008	**139 862**
350-105-4200	6,727	7,997	10,3	**141 343**
350-105-4300	6,918	8,223	10,591	**142 824**
350-105-4400	7,108	8,45	10,883	**144 305**

TECHNO VENT (шир.-выс.-длина, мм.)	Мощность, кВт (95/85°С), ΔТ=70			Цена с НДС, руб.*
	min	norm	max	
350-105-4500	7,299	8,676	11,174	**146 065**
350-105-4600	7,489	8,903	11,466	**147 825**
350-105-4700	7,68	9,129	11,757	**149 584**
350-105-4800	7,87	9,356	12,049	**151 344**
Обозначение конвектора - KVZV 350-120-L Ширина конвектора В =350 мм, высота конвектора Н = 120 мм				
350-120-800	0,988	1,175	1,416	**26 157**
350-120-900	1,17	1,407	1,712	**27 875**
350-120-1000	1,352	1,639	2,008	**29 589**
350-120-1100	1,534	1,871	2,304	**30 672**
350-120-1200	1,716	2,103	2,6	**39 669**
350-120-1300	1,898	2,335	2,896	**41 471**
350-120-1400	2,08	2,567	3,192	**43 274**
350-120-1500	2,262	2,799	3,488	**44 793**
350-120-1600	2,444	3,031	3,784	**54 228**
350-120-1700	2,626	3,263	4,08	**55 641**
350-120-1800	2,808	3,495	4,376	**57 053**
350-120-1900	2,99	3,727	4,672	**58 590**
350-120-2000	3,172	3,959	4,968	**68 042**
350-120-2100	3,354	4,191	5,264	**69 523**
350-120-2200	3,536	4,423	5,56	**71 004**
350-120-2300	3,718	4,655	5,856	**72 764**
350-120-2400	3,9	4,887	6,152	**74 523**
350-120-2500	3,614	4,438	5,496	**83 918**
350-120-2600	3,796	4,67	5,792	**85 721**
350-120-2700	3,978	4,902	6,088	**87 523**
350-120-2800	4,16	5,134	6,384	**89 325**
350-120-2900	4,342	5,366	6,68	**90 845**
350-120-3000	4,524	5,598	6,976	**92 365**
350-120-3100	4,706	5,83	7,272	**101 800**
350-120-3200	4,888	6,062	7,568	**111 235**
350-120-3300	5,07	6,294	7,864	**112 648**
350-120-3400	5,252	6,526	8,16	**114 061**
350-120-3500	5,434	6,758	8,456	**115 473**
350-120-3600	5,616	6,99	8,752	**116 885**
350-120-3700	5,798	7,222	9,048	**118 421**
350-120-3800	5,98	7,454	9,344	**119 958**
350-120-3900	6,162	7,686	9,64	**129 410**
350-120-4000	6,344	7,918	9,936	**138 862**
350-120-4100	6,526	8,15	10,232	**140 343**
350-120-4200	6,708	8,382	10,528	**141 824**
350-120-4300	6,89	8,614	10,824	**143 304**
350-120-4400	7,072	8,846	11,12	**144 785**
350-120-4500	7,254	9,078	11,416	**146 545**
350-120-4600	7,436	9,31	11,712	**148 305**
350-120-4700	7,618	9,542	12,008	**150 065**
350-120-4800	7,8	9,774	12,304	**151 824**
Обозначение конвектора - KVZV 350-140-L Ширина конвектора В =350 мм, высота конвектора Н = 140 мм				
350-140-800	1,254	1,538	2,078	**32 430**
350-140-900	1,521	1,865	2,52	**34 369**
350-140-1000	1,787	2,191	2,962	**36 308**
350-140-1100	2,053	2,518	3,405	**38 815**
350-140-1200	2,319	2,845	3,847	**49 235**
350-140-1300	2,586	3,172	4,289	**51 663**
350-140-1400	2,852	3,499	4,731	**54 089**

TECHNO VENT (шир.-выс.-длина, мм.)	Мощность, кВт (95/85°C), ΔT=70			Цена с НДС, руб.*
	min	norm	max	
350-140-1500	3,118	3,825	5,173	**56 595**
350-140-1600	3,384	4,152	5,616	**67 016**
350-140-1700	3,651	4,479	6,058	**69 050**
350-140-1800	3,917	4,806	6,5	**71 083**
350-140-1900	4,183	5,133	6,942	**73 588**
350-140-2000	4,45	5,459	7,384	**84 008**
350-140-2100	4,716	5,786	7,826	**85 918**
350-140-2200	4,982	6,113	8,269	**87 827**
350-140-2300	5,248	6,44	8,711	**90 726**
350-140-2400	5,515	6,767	9,153	**93 625**
350-140-2500	4,905	6,017	8,136	**103 676**
350-140-2600	5,171	6,344	8,578	**106 104**
350-140-2700	5,438	6,67	9,02	**108 530**
350-140-2800	5,704	6,997	9,462	**110 957**
350-140-2900	5,97	7,324	9,904	**113 463**
350-140-3000	6,236	7,651	10,347	**115 969**
350-140-3100	6,503	7,978	10,789	**126 390**
350-140-3200	6,769	8,304	11,231	**136 810**
350-140-3300	7,035	8,631	11,673	**138 844**
350-140-3400	7,301	8,958	12,115	**140 879**
350-140-3500	7,568	9,285	12,558	**142 911**
350-140-3600	7,834	9,612	13	**144 944**
350-140-3700	8,1	9,938	13,442	**147 449**
350-140-3800	8,366	10,27	13,884	**149 954**
350-140-3900	8,633	10,59	14,326	**160 374**
350-140-4000	8,899	10,92	14,768	**170 793**
350-140-4100	9,165	11,25	15,211	**172 704**
350-140-4200	9,432	11,57	15,653	**174 615**
350-140-4300	9,698	11,9	16,095	**176 523**
350-140-4400	9,964	12,23	16,537	**178 431**
350-140-4500	10,23	12,55	16,979	**181 331**
350-140-4600	10,5	12,88	17,421	**184 231**
350-140-4700	10,76	13,21	17,864	**187 130**
350-140-4800	11,03	13,53	18,306	**190 029**
Обозначение конвектора - KVZV 420-85-L Ширина конвектора B =420 мм, высота конвектора H = 85 мм				
420-85-800	0,882	1,07	1,415	**25 414**
420-85-900	1,071	1,299	1,718	**26 463**
420-85-1000	1,26	1,528	2,021	**27 512**
420-85-1100	1,449	1,757	2,324	**28 999**
420-85-1200	1,639	1,986	2,627	**38 574**
420-85-1300	1,828	2,215	2,93	**39 993**
420-85-1400	2,017	2,444	3,233	**41 408**
420-85-1500	2,206	2,673	3,536	**42 817**
420-85-1600	2,395	2,902	3,839	**52 315**
420-85-1700	2,584	3,132	4,142	**53 186**
420-85-1800	2,773	3,361	4,445	**54 058**
420-85-1900	2,962	3,59	4,748	**54 917**
420-85-2000	3,152	3,819	5,051	**63 867**
420-85-2100	3,341	4,048	5,354	**65 733**
420-85-2200	3,53	4,277	5,657	**67 599**
420-85-2300	3,719	4,506	5,96	**69 450**
420-85-2400	3,908	4,735	6,263	**71 301**
420-85-2500	3,467	4,201	5,557	**81 246**
420-85-2600	3,656	4,43	5,86	**82 664**
420-85-2700	3,845	4,659	6,163	**84 079**

TECHNO VENT (шир.-выс.-длина, мм.)	Мощность, кВт (95/85°C), ΔT=70			Цена с НДС, руб.*
	min	norm	max	
420-85-2800	4,034	4,888	6,466	**85 494**
420-85-2900	4,223	5,117	6,769	**86 903**
420-85-3000	4,412	5,346	7,072	**88 313**
420-85-3100	4,601	5,575	7,375	**97 811**
420-85-3200	4,79	5,804	7,678	**107 309**
420-85-3300	4,979	6,034	7,981	**108 180**
420-85-3400	5,168	6,264	8,284	**109 052**
420-85-3500	5,357	6,493	8,587	**109 923**
420-85-3600	5,546	6,722	8,89	**110 794**
420-85-3700	5,735	6,951	9,193	**111 653**
420-85-3800	5,924	7,18	9,496	**112 513**
420-85-3900	6,114	7,409	9,799	**121 463**
420-85-4000	6,304	7,638	10,1	**130 413**
420-85-4100	6,493	7,867	10,41	**132 279**
420-85-4200	6,682	8,096	10,71	**134 146**
420-85-4300	6,871	8,325	11,01	**136 011**
420-85-4400	7,06	8,554	11,31	**137 877**
420-85-4500	7,249	8,783	11,62	**139 728**
420-85-4600	7,438	9,012	11,92	**141 579**
420-85-4700	7,627	9,241	12,22	**143 429**
420-85-4800	7,816	9,47	12,53	**145 280**
Обозначение конвектора - KVZV 420-105-L Ширина конвектора B =420 мм, высота конвектора H = 105 мм				
420-105-800	0,942	1,122	1,435	**26 429**
420-105-900	1,159	1,38	1,775	**28 373**
420-105-1000	1,365	1,624	2,09	**30 313**
420-105-1100	1,571	1,868	2,405	**31 972**
420-105-1200	1,776	2,113	2,72	**41 723**
420-105-1300	1,982	2,357	3,035	**43 885**
420-105-1400	2,188	2,602	3,35	**46 045**
420-105-1500	2,393	2,846	3,665	**47 928**
420-105-1600	2,599	3,09	3,979	**57 901**
420-105-1700	2,805	3,335	4,294	**59 724**
420-105-1800	3,011	3,579	4,609	**61 545**
420-105-1900	3,216	3,824	4,924	**63 355**
420-105-2000	3,422	4,068	5,239	**73 256**
420-105-2100	3,628	4,313	5,554	**74 651**
420-105-2200	3,833	4,557	5,869	**76 045**
420-105-2300	4,039	4,801	6,183	**77 446**
420-105-2400	4,245	5,046	6,498	**78 846**
420-105-2500	3,759	4,47	5,755	**88 287**
420-105-2600	3,964	4,715	6,07	**90 448**
420-105-2700	4,17	4,959	6,385	**92 608**
420-105-2800	4,376	5,203	6,699	**94 768**
420-105-2900	4,581	5,448	7,014	**96 651**
420-105-3000	4,787	5,692	7,329	**98 535**
420-105-3100	4,993	5,937	7,644	**108 508**
420-105-3200	5,198	6,181	7,959	**118 480**
420-105-3300	5,404	6,425	8,274	**120 303**
420-105-3400	5,61	6,67	8,589	**122 126**
420-105-3500	5,815	6,914	8,903	**123 948**
420-105-3600	6,021	7,159	9,218	**125 769**
420-105-3700	6,227	7,403	9,533	**127 579**
420-105-3800	6,432	7,647	9,848	**129 389**
420-105-3900	6,638	7,892	10,16	**139 290**
420-105-4000	6,844	8,136	10,48	**149 190**

TECHNO VENT (шир.-выс.-длина, мм.)	Мощность, кВт (95/85°C), ΔT=70			Цена с НДС, руб.*
	min	norm	max	
420-105-4100	7,049	8,381	10,79	**150 586**
420-105-4200	7,255	8,625	11,11	**151 982**
420-105-4300	7,461	8,869	11,42	**153 375**
420-105-4400	7,666	9,114	11,74	**154 769**
420-105-4500	7,872	9,358	12,05	**156 170**
420-105-4600	8,078	9,603	12,37	**157 571**
420-105-4700	8,284	9,847	12,68	**158 971**
420-105-4800	8,489	10,09	13	**160 370**
Обозначение конвектора - KVZV 420-120-L Ширина конвектора B =420 мм, высота конвектора H = 120 мм				
420-120-800	1,108	1,423	2,109	**28 037**
420-120-900	1,298	1,671	2,429	**29 980**
420-120-1000	1,488	1,918	2,748	**31 920**
420-120-1100	1,678	2,166	3,067	**33 580**
420-120-1200	1,868	2,414	3,386	**42 872**
420-120-1300	2,057	2,661	3,706	**45 033**
420-120-1400	2,247	2,909	4,025	**47 193**
420-120-1500	2,437	3,157	4,344	**49 077**
420-120-1600	2,627	3,404	4,663	**58 591**
420-120-1700	2,817	3,652	4,983	**60 414**
420-120-1800	3,007	3,9	5,302	**62 235**
420-120-1900	3,197	4,147	5,621	**64 045**
420-120-2000	3,387	4,395	5,94	**73 487**
420-120-2100	3,577	4,643	6,26	**74 881**
420-120-2200	3,767	4,89	6,579	**76 277**
420-120-2300	3,956	5,138	6,898	**77 678**
420-120-2400	4,146	5,385	7,217	**79 077**
420-120-2500	3,925	5,075	7,092	**90 584**
420-120-2600	4,115	5,323	7,411	**92 746**
420-120-2700	4,305	5,57	7,73	**94 906**
420-120-2800	4,495	5,818	8,05	**97 066**
420-120-2900	4,685	6,066	8,369	**98 949**
420-120-3000	4,874	6,313	8,688	**100 833**
420-120-3100	5,064	6,561	9,007	**110 347**
420-120-3200	5,254	6,809	9,327	**119 861**
420-120-3300	5,444	7,056	9,646	**121 684**
420-120-3400	5,634	7,304	9,965	**123 507**
420-120-3500	5,824	7,551	10,284	**125 328**
420-120-3600	6,014	7,799	10,604	**127 149**
420-120-3700	6,204	8,047	10,923	**128 959**
420-120-3800	6,394	8,294	11,242	**130 769**
420-120-3900	6,584	8,542	11,561	**140 211**
420-120-4000	6,773	8,79	11,881	**149 654**
420-120-4100	6,963	9,037	12,2	**151 048**
420-120-4200	7,153	9,285	12,519	**152 442**
420-120-4300	7,343	9,533	12,838	**153 837**
420-120-4400	7,533	9,78	13,158	**155 232**
420-120-4500	7,723	10,03	13,477	**156 633**

TECHNO VENT (шир.-выс.-длина, мм.)	Мощность, кВт (95/85°C), ΔT=70			Цена с НДС, руб.*
	min	norm	max	
420-120-4600	7,913	10,28	13,796	**158 034**
420-120-4700	8,103	10,52	14,115	**159 434**
420-120-4800	8,293	10,77	14,435	**160 833**
Обозначение конвектора - KVZV 420-140-L Ширина конвектора B =420 мм, высота конвектора H = 140 мм				
420-140-800	1,516	1,86	2,517	**33 632**
420-140-900	1,839	2,257	3,054	**36 182**
420-140-1000	2,162	2,654	3,591	**38 730**
420-140-1100	2,485	3,05	4,128	**41 225**
420-140-1200	2,809	3,447	4,664	**51 350**
420-140-1300	3,132	3,844	5,201	**54 157**
420-140-1400	3,455	4,24	5,738	**56 961**
420-140-1500	3,778	4,637	6,275	**59 602**
420-140-1600	4,101	5,034	6,812	**69 872**
420-140-1700	4,425	5,431	7,349	**72 207**
420-140-1800	4,748	5,827	7,886	**74 540**
420-140-1900	5,071	6,224	8,423	**77 144**
420-140-2000	5,394	6,621	8,96	**87 378**
420-140-2100	5,717	7,017	9,496	**89 719**
420-140-2200	6,041	7,414	10,033	**92 061**
420-140-2300	6,364	7,811	10,57	**94 787**
420-140-2400	6,687	8,208	11,107	**97 515**
420-140-2500	5,94	7,291	9,866	**108 186**
420-140-2600	6,263	7,687	10,403	**110 992**
420-140-2700	6,587	8,084	10,94	**113 797**
420-140-2800	6,91	8,481	11,476	**116 601**
420-140-2900	7,233	8,878	12,013	**119 242**
420-140-3000	7,556	9,274	12,55	**121 882**
420-140-3100	7,88	9,671	13,087	**132 153**
420-140-3200	8,203	10,07	13,624	**142 423**
420-140-3300	8,526	10,46	14,161	**144 757**
420-140-3400	8,849	10,86	14,698	**147 092**
420-140-3500	9,172	11,26	15,235	**149 425**
420-140-3600	9,496	11,66	15,772	**151 758**
420-140-3700	9,819	12,05	16,308	**154 362**
420-140-3800	10,14	12,45	16,845	**156 967**
420-140-3900	10,47	12,85	17,382	**167 200**
420-140-4000	10,79	13,24	17,919	**177 434**
420-140-4100	11,11	13,64	18,456	**179 776**
420-140-4200	11,44	14,04	18,993	**182 117**
420-140-4300	11,76	14,43	19,53	**184 459**
420-140-4400	12,08	14,83	20,067	**186 800**
420-140-4500	12,4	15,23	20,604	**189 526**
420-140-4600	12,73	15,62	21,14	**192 253**
420-140-4700	13,05	16,02	21,677	**194 980**
420-140-4800	13,37	16,42	22,214	**197 708**

Встраиваемые конвекторы TECHNO POWER VENT

Встраиваемые конвекторы Techno Power Vent —отопительные приборы с принудительной конвекцией повышенной мощности серии KVZVh, KVPVh. Конвекторы оснащены уникальным теплообменником высокой теплоплотности и тангенциальными вентиляторами с вибропоглащающими резиновыми опорами.

Конструкцией конвектора предусмотрена система максимальной эффективности направленного потока воздуха. Конвекторы Techno Power Vent подходят для помещений с повышенными требованиями к интенсивно-

сти отопления. Могут быть укомплектованы регулятором плавного изменения скорости вращения вентиляторов. Конвекторы Techno Power Vent подключаются как к централизованной, так и к автономной водяной системе отопления, поставляются полностью готовыми к монтажу.

ПАРАМЕТРЫ ЭКСПЛУАТАЦИИ

- Рабочее давление теплоносителя — 16 бар
- Давление гидравлического испытания — 30 бар
- Максимальная рабочая температура теплоносителя — 130°C
- Тип теплоносителя — вода или гликоль

КОНСТРУКЦИЯ

Для предотвращения коррозии все детали конвектора выполнен из высококачественной листовой оцинкованной стали с износостойким порошковым покрытием. Два типа профиля (U-образный и F-образный) декоративной рамки позволяют встраивать конвектор в любой тип пола. Тип профиля рамки не влияет на стоимость конвектора. Труба теплообменника выполнена из цельной медной трубы. Узел подключения с внутренней резьбой 1/2″ оборудован воздушным спускником

*** Цена с НДС с учетом вентилятора и окантовочного профиля (без решетки), руб.****

** Возможно изготовление корпуса из нержавеющей стали (+30% к цене конвектора), а также в исполнении для влажных помещений с дренажными штуцерами WD (серии KVZs, KVPs) + 20% к цене конвектора.

POWER VENT (шир.-выс.-дл., мм.)	Мощность, кВт (95/85°C), ΔT=70			Цена с НДС, руб.*
	min	norm	max	
Обозначение конвектора - KVZVh 250-75-L Ширина B =250 мм, высота H = 75 мм				
250-75-800	0,482	0,682	0,91	**23535**
250-75-1200	0,872	1,234	1,646	**40379**
250-75-1600	1,308	1,85	2,467	**57256**
250-75-2000	1,615	2,285	3,047	**74091**
250-75-2400	1,802	2,551	3,401	**76536**
250-75-3200	2,615	3,701	4,934	**83950**
250-75-3900	3,033	4,292	5,723	**114512**
250-75-4000	3,23	4,57	6,093	**148183**
250-75-4800	3,605	5,101	6,802	**153072**
Обозначение конвектора - KVZVh 270-130-L Ширина B =270 мм, высота H = 130 мм				
270-130-800	0,88	1,09	1,36	**29739**
270-130-900	1,03	1,27	1,601	**31671**
270-130-1000	1,17	1,44	1,841	**33197**
270-130-1100	1,31	1,61	2,082	**34918**
270-130-1200	1,41	1,73	2,322	**48275**
270-130-1300	1,58	1,95	2,563	**50453**
270-130-1400	1,74	2,14	2,803	**52221**
270-130-1500	1,91	2,35	3,044	**53686**
270-130-1600	2,33	2,86	3,69	**67017**
270-130-1700	2,52	3,11	3,931	**69648**
270-130-1800	2,69	3,31	4,171	**70060**
270-130-1900	2,87	3,54	4,412	**72869**
270-130-2000	2,95	3,63	4,596	**86884**
270-130-2100	3,09	3,81	4,837	**88319**
270-130-2200	3,28	4,04	5,077	**90106**

POWER VENT (шир.-выс.-дл., мм.)	Мощность, кВт (95/85°C), ΔT=70			Цена с НДС, руб.*
	min	norm	max	
270-130-2300	3,44	4,23	5,318	**91563**
270-130-2400	3,59	4,42	5,558	**91776**
270-130-2500	2,99	3,68	4,885	**101940**
270-130-2600	3,16	3,89	5,125	**104119**
270-130-2700	3,32	4,09	5,366	**105886**
270-130-2800	3,48	4,29	5,606	**107653**
270-130-2900	3,65	4,49	5,847	**109118**
270-130-3000	3,82	4,7	6,087	**110583**
270-130-3100	4,23	5,21	6,734	**123914**
270-130-3200	4,65	5,73	7,38	**137245**
270-130-3300	4,85	5,97	7,621	**139877**
270-130-3400	5,05	6,21	7,861	**142508**
270-130-3500	5,22	6,42	8,102	**142920**
270-130-3600	5,39	6,63	8,342	**143333**
270-130-3700	5,57	6,85	8,583	**146142**
270-130-3800	5,75	7,07	8,823	**148950**
270-130-3900	5,82	7,16	9,008	**162966**
270-130-4000	5,89	7,25	9,192	**176981**
270-130-4100	6,04	7,43	9,433	**178415**
270-130-4200	6,19	7,62	9,673	**179850**
270-130-4300	6,38	7,85	9,914	**181637**
270-130-4400	6,56	8,08	10,154	**183424**
270-130-4500	6,72	8,27	10,395	**184881**
270-130-4600	6,87	8,46	10,635	**186338**
270-130-4700	7,03	8,65	10,876	**186551**
270-130-4800	7,19	8,85	11,116	**186764**

Встраиваемые конвекторы TECHNO AIR

Внутрипольный конвектор с подачей воздуха от приточной вентиляции

Внутрипольные конвекторы Techno® Air с естественной конвекцией, серии KVVZ— полностью готовые к монтажу отопительные приборы, подключаемые как к централизованной, так и к автономной водяной системе отопления. Могут использоваться как вспомогательные отопительные приборы с системами тёплого пола, вентиляции, радиаторного водяного отопления в помещениях. Конструкцией предусмотрен подвод приточного воздуха от

системы вентиляции и равномерное распределение его в воздухораздающем модуле по всей длине конвектора. Имеется возможность регулирования подачи воздуха на теплообменник конвектора шиберной заслонкой.

ПАРАМЕТРЫ ЭКСПЛУАТАЦИИ

- Рабочее давление теплоносителя — 16 бар
- Давление гидравлического испытания — 30 бар
- Макс. раб. темп-ра теплоносителя — 130°С
- Тип теплоносителя — вода или гликоль

Конвектор Techno® Air может быть установлен как в однотрубную, так и в двухтрубную систему отопления, адаптирован для эксплуатации в российских системах центрального отопления.

КОНСТРУКЦИЯ

Для предотвращения коррозии все детали конвектора выполнен из высококачественной листовой оцинкованной стали с износостойким порошковым покрытием. Два типа профиля декоративной рамки (U-образный и F-образный) позволяют встраивать конвектор в любой тип пола. Тип профиля рамки не влияет на стоимость конвектора. Труба теплообменника выполнена из цельной медной трубы. Узел подключения с внутренней резьбой 1/2″ оборудован воздушным спускником.

*** Цена с НДС с учетом окантовочного профиля (без решетки), руб.****

** Возможно изготовление корпуса из нержавеющей стали (+30% к цене конвектора), а также изготовление приборов по индивидуальным размерам заказчика.

TECHNO AIR с воздухоотводами (шир.-выс.-дл., мм)	Мощность*, кВт (95/85°С), ΔT=70 Расход возд., м³/ч					Цена с НДС, руб.*
	40	80	240	320	400	
Обозначение конвектора - KVVZ 250-85-L. Ширина конвектора B = 250 мм, высота конвектора H = 120 м						
250-85-800	0,5	-	-	-	-	**11973**
250-85-900	0,6	-	-	-	-	**12749**
250-85-1000	0,6	-	-	-	-	**13524**
250-85-1100	0,7	-	-	-	-	**14432**
250-85-1200	0,8	-	-	-	-	**15338**
250-85-1300	0,9	1,21	-	-	-	**15593**
250-85-1400	1	1,33	-	-	-	**15845**
250-85-1500	1,1	1,45	-	-	-	**17431**
250-85-1600	1,2	1,57	-	-	-	**19019**
250-85-1700	1,3	1,7	-	-	-	**19586**
250-85-1800	1,4	1,82	-	-	-	**20154**
250-85-1900	1,5	1,94	-	-	-	**21020**
250-85-2000	1,6	2,06	-	-	-	**21886**
250-85-2100	1,7	2,19	-	-	-	**22623**
250-85-2200	1,8	2,31	-	-	-	**23359**
250-85-2300	1,9	2,43	-	-	-	**24060**
250-85-2400	2	2,56	-	-	-	**24760**
250-85-2500	1,8	2,29	-	-	-	**35122**
250-85-2600	1,9	2,41	-	-	-	**35389**
250-85-2700	2	2,53	-	-	-	**35655**
250-85-2800	2	2,66	-	-	-	**35921**
250-85-2900	2,1	2,78	-	-	-	**37586**
250-85-3000	2,2	2,9	-	-	-	**39251**
250-85-3100	2,3	3,03	-	-	-	**40918**
250-85-3200	2,4	3,15	-	-	-	**42585**
250-85-3300	2,5	3,27	-	-	-	**43180**
250-85-3400	2,6	3,39	-	-	-	**43776**
250-85-3500	2,7	3,52	-	-	-	**44372**
250-85-3600	2,8	3,64	-	-	-	**44968**
250-85-3700	2,9	3,76	-	-	-	**45877**
250-85-3800	3	3,88	-	-	-	**46786**
250-85-3900	3,1	4,01	-	-	-	**47696**
250-85-4000	3,2	4,13	-	-	-	**48605**
250-85-4100	3,3	4,25	-	-	-	**49379**
250-85-4200	3,4	4,37	-	-	-	**50152**
250-85-4300	3,5	4,5	-	-	-	**50925**
250-85-4400	3,6	4,62	-	-	-	**51699**
250-85-4500	3,6	4,74	-	-	-	**52434**
250-85-4600	3,7	4,86	-	-	-	**53170**
250-85-4700	3,8	4,99	-	-	-	**53905**
250-85-4800	3,9	5,11	-	-	-	**54640**
Обозначение конвектора - KVVZ 250-105-L. Ширина конвектора B = 250 мм, высота конвектора H = 105 м						
250-105-800	-	0,7	1,18	-	1,247	**13923**
250-105-900	-	0,84	1,41	-	1,492	**14740**
250-105-1000	-	0,98	1,64	-	1,737	**15557**
250-105-1100	-	1,12	1,87	-	1,983	**16625**
250-105-1200	-	1,25	2,11	-	2,228	**17693**
250-105-1300	-	1,39	2,34	-	2,473	**18412**
250-105-1400	-	1,53	2,57	-	2,718	**19130**
250-105-1500	-	1,67	2,8	-	2,963	**20428**
250-105-1600	-	1,81	3,03	-	3,208	**21725**
250-105-1700	-	1,94	3,27	-	3,453	**22458**
250-105-1800	-	2,08	3,5	-	3,698	**23190**
250-105-1900	-	2,22	3,73	-	3,943	**24217**
250-105-2000	-	2,36	3,96	-	4,188	**25245**
250-105-2100	-	2,5	4,19	-	4,433	**26151**
250-105-2200	-	2,63	4,42	-	4,679	**27058**
250-105-2300	-	2,77	4,66	-	4,924	**27974**
250-105-2400	-	2,91	4,89	-	5,169	**28890**
250-105-2500	-	2,65	4,44	-	4,707	**40555**
250-105-2600	-	2,78	4,68	-	4,946	**41310**
250-105-2700	-	2,92	4,91	-	5,191	**42064**
250-105-2800	-	3,06	5,14	-	5,436	**42818**
250-105-2900	-	3,2	5,37	-	5,681	**44181**
250-105-3000	-	3,34	5,6	-	5,926	**45545**
250-105-3100	-	3,47	5,83	-	6,171	**46907**
250-105-3200	-	3,61	6,07	-	6,416	**48268**
250-105-3300	-	3,75	6,3	-	6,661	**49038**
250-105-3400	-	3,89	6,53	-	6,907	**49808**
250-105-3500	-	4,03	6,76	-	7,152	**50576**
250-105-3600	-	4,17	6,99	-	7,397	**51343**

TECHNO AIR с воздухоотводами (шир.-выс.-дл., мм)	Мощность*, кВт (95/85°C), ΔT=70 Расход возд., м³/ч					Цена с НДС, руб.*
	40	80	240	320	400	
250-105-3700	-	4,3	7,23	-	7,642	**52422**
250-105-3800	-	4,44	7,46	-	7,887	**53500**
250-105-3900	-	4,58	7,69	-	8,132	**54579**
250-105-4000	-	4,72	7,92	-	8,378	**55658**
250-105-4100	-	4,86	8,15	-	8,623	**56610**
250-105-4200	-	4,99	8,38	-	8,868	**57562**
250-105-4300	-	5,13	8,62	-	9,113	**58515**
250-105-4400	-	5,27	8,85	-	9,358	**59467**
250-105-4500	-	5,41	9,08	-	9,603	**60429**
250-105-4600	-	5,55	9,31	-	9,848	**61391**
250-105-4700	-	5,68	9,54	-	10,09	**62352**
250-105-4800	-	5,82	9,77	-	10,34	**63313**
Обозначение конвектора - KVVZ 250-120-L. Ширина конвектора B = 250 мм, высота конвектора H = 120 м						
250-120-800	-	0,8	1,35	-	1,428	**16150**
250-120-900	-	1	1,62	-	1,709	**17254**
250-120-1000	-	1,1	1,88	-	1,99	**18356**
250-120-1100	-	1,3	2,15	-	2,272	**19304**
250-120-1200	-	1,3	2,29	-	2,502	**20253**
250-120-1300	-	-	2,68	-	2,834	**21220**
250-120-1400	-	-	2,95	-	3,115	**22186**
250-120-1500	-	-	3,21	-	3,396	**23448**
250-120-1600	-	-	3,48	-	3,678	**24708**
250-120-1700	-	-	3,74	-	3,959	**25620**
250-120-1800	-	-	4,01	-	4,24	**26530**
250-120-1900	-	-	4,27	-	4,521	**27742**
250-120-2000	-	-	4,54	-	4,802	**28953**
250-120-2100	-	-	4,81	-	5,084	**30155**
250-120-2200	-	-	5,07	-	5,365	**31355**
250-120-2300	-	-	5,34	-	5,646	**32525**
250-120-2400	-	-	5,6	-	5,927	**33694**
250-120-2500	-	-	4,97	-	5,336	**46191**
250-120-2600	-	-	5,36	-	5,668	**47206**
250-120-2700	-	-	5,62	-	5,949	**48221**
250-120-2800	-	-	5,89	-	6,23	**49235**
250-120-2900	-	-	6,16	-	6,512	**50560**
250-120-3000	-	-	6,42	-	6,793	**51885**
250-120-3100	-	-	6,69	-	7,074	**53208**
250-120-3200	-	-	6,95	-	7,355	**54531**
250-120-3300	-	-	7,22	-	7,636	**55489**
250-120-3400	-	-	7,49	-	7,918	**56446**
250-120-3500	-	-	7,75	-	8,199	**57402**
250-120-3600	-	-	8,02	-	8,48	**58358**
250-120-3700	-	-	8,28	-	8,761	**59631**
250-120-3800	-	-	8,55	-	9,042	**60903**
250-120-3900	-	-	8,81	-	9,324	**62174**
250-120-4000	-	-	9,08	-	9,605	**63446**
250-120-4100	-	-	9,35	-	9,886	**64708**
250-120-4200	-	-	9,61	-	10,17	**65970**
250-120-4300	-	-	9,88	-	10,45	**67230**
250-120-4400	-	-	10,1	-	10,73	**68490**
250-120-4500	-	-	10,4	-	11,01	**69719**
250-120-4600	-	-	10,7	-	11,29	**70947**
250-120-4700	-	-	10,9	-	11,57	**72175**
250-120-4800	-	-	11,2	-	11,85	**73402**
Обозначение конвектора - KVVZ 250-140-L. Ширина конвектора B = 250 мм, высота конвектора H = 140 м						

TECHNO AIR с воздухоотводами (шир.-выс.-дл., мм)	Мощность*, кВт (95/85°C), ΔT=70 Расход возд., м³/ч					Цена с НДС, руб.*
	40	80	240	320	400	
250-140-800	-	-	1,5	1,6	1,6	**16431**
250-140-900	-	-	1,9	1,9	2	**17513**
250-140-800	-	-	2,2	2,2	2,3	**18594**
250-140-1100	-	-	2,5	2,6	2,6	**20081**
250-140-1200	-	-	2,8	2,9	3	**21566**
250-140-1300	-	-	-	3,2	3,3	**22688**
250-140-1400	-	-	-	3,5	3,6	**23809**
250-140-1500	-	-	-	3,9	3,9	**25569**
250-140-1600	-	-	-	4,2	4,3	**27329**
250-140-1700	-	-	-	4,5	4,6	**28383**
250-140-1800	-	-	-	4,8	4,9	**29436**
250-140-1900	-	-	-	5,1	5,3	**30898**
250-140-2000	-	-	-	5,5	5,6	**32359**
250-140-2100	-	-	-	5,8	5,9	**33495**
250-140-2200	-	-	-	6,1	6,3	**34628**
250-140-2300	-	-	-	6,4	6,6	**36089**
250-140-2400	-	-	-	6,8	6,9	**37550**
250-140-2500	-	-	-	6,1	6,2	**48928**
250-140-2600	-	-	-	6,4	6,6	**50106**
250-140-2700	-	-	-	6,7	6,9	**51283**
250-140-2800	-	-	-	7,1	7,2	**52461**
250-140-2900	-	-	-	7,4	7,6	**54308**
250-140-3000	-	-	-	7,7	7,9	**56156**
250-140-3100	-	-	-	8	8,2	**58004**
250-140-3200	-	-	-	8,4	8,6	**59852**
250-140-3300	-	-	-	8,7	8,9	**60959**
250-140-3400	-	-	-	9	9,2	**62065**
250-140-3500	-	-	-	9,3	9,5	**63171**
250-140-3600	-	-	-	9,6	9,9	**64277**
250-140-3700	-	-	-	10	10	**65812**
250-140-3800	-	-	-	10	11	**67347**
250-140-3900	-	-	-	11	11	**68882**
250-140-4000	-	-	-	11	11	**70416**
250-140-4100	-	-	-	11	12	**71608**
250-140-4200	-	-	-	12	12	**72800**
250-140-4300	-	-	-	12	12	**73990**
250-140-4400	-	-	-	12	13	**75180**
250-140-4500	-	-	-	13	13	**76714**
250-140-4600	-	-	-	13	13	**78248**
250-140-4700	-	-	-	13	14	**79782**
250-140-4800	-	-	-	14	14	**81315**
Обозначение конвектора - KVVZ 350-85-L. Ширина конвектора B = 350 мм, высота конвектора H = 85 мм						
350-85-800	0,6	-	-	-	-	**17729**
350-85-900	0,8	-	-	-	-	**18955**
350-85-1000	0,9	-	-	-	-	**20181**
350-85-1100	1	-	-	-	-	**21172**
350-85-1200	1,1	-	-	-	-	**22163**
350-85-1300	1,2	1,6	-	-	-	**23400**
350-85-1400	1,4	1,8	-	-	-	**24636**
350-85-1500	1,5	1,9	-	-	-	**26155**
350-85-1600	1,6	2,1	-	-	-	**27672**
350-85-1700	1,7	2,2	-	-	-	**28737**
350-85-1800	1,8	2,4	-	-	-	**29801**
350-85-1900	2	2,5	-	-	-	**30997**
350-85-2000	2,1	2,7	-	-	-	**32194**

TECHNO AIR с воздухоотводами (шир.-выс.-дл., мм)	Мощность*, кВт (95/85°С), ΔТ=70 Расход возд., м³/ч 40	80	240	320	400	Цена с НДС, руб.*
350-85-2100	2,2	2,9	-	-	-	**33367**
350-85-2200	2,3	3	-	-	-	**34540**
350-85-2300	2,4	3,2	-	-	-	**35864**
350-85-2400	2,6	3,3	-	-	-	**37186**
350-85-2500	2,3	3,1	-	-	-	**50487**
350-85-2600	2,5	3,2	-	-	-	**51785**
350-85-2700	2,6	3,4	-	-	-	**53082**
350-85-2800	2,7	3,5	-	-	-	**54380**
350-85-2900	2,8	3,7	-	-	-	**55975**
350-85-3000	3	3,8	-	-	-	**57570**
350-85-3100	3,1	4	-	-	-	**59162**
350-85-3200	3,2	4,1	-	-	-	**60755**
350-85-3300	3,3	4,3	-	-	-	**61873**
350-85-3400	3,4	4,5	-	-	-	**62992**
350-85-3500	3,6	4,5	-	-	-	**64109**
350-85-3600	3,7	4,8	-	-	-	**65227**
350-85-3700	3,8	4,9	-	-	-	**66483**
350-85-3800	3,9	5,1	-	-	-	**67739**
350-85-3900	4	5,2	-	-	-	**68996**
350-85-4000	4,2	5,4	-	-	-	**70252**
350-85-4100	4,3	5,6	-	-	-	**71484**
350-85-4200	4,4	5,7	-	-	-	**72716**
350-85-4300	4,5	5,9	-	-	-	**73947**
350-85-4400	4,6	6	-	-	-	**75179**
350-85-4500	4,8	6,2	-	-	-	**76569**
350-85-4600	4,9	6,3	-	-	-	**77959**
350-85-4700	5	6,5	-	-	-	**79347**
350-85-4800	5,1	6,7	-	-	-	**80735**
Обозначение конвектора - KVVZ 350-105-L. Ширина конвектора B = 350 мм, высота конвектора H =105 м						
350-105-800	-	1,01	1,69	-	1,79	**18304**
350-105-900	-	1,2	2,01	-	2,13	**20256**
350-105-1000	-	1,39	2,33	-	2,46	**22206**
350-105-1100	-	1,58	2,65	-	2,8	**23438**
350-105-1200	-	1,77	2,96	-	3,14	**24667**
350-105-1300	-	1,96	3,28	-	3,47	**26717**
350-105-1400	-	2,14	3,6	-	3,81	**28765**
350-105-1500	-	2,33	3,92	-	4,15	**30493**
350-105-1600	-	2,52	4,24	-	4,48	**32221**
350-105-1700	-	2,71	4,56	-	4,82	**33827**
350-105-1800	-	2,9	4,87	-	5,16	**35433**
350-105-1900	-	3,09	5,19	-	5,49	**37181**
350-105-2000	-	3,28	5,51	-	5,83	**38927**
350-105-2100	-	3,47	5,83	-	6,17	**40611**
350-105-2200	-	3,66	6,15	-	6,5	**42294**
350-105-2300	-	3,85	6,47	-	6,84	**44295**
350-105-2400	-	4,04	6,78	-	7,18	**46296**
350-105-2500	-	3,72	6,25	-	6,61	**56598**
350-105-2600	-	3,91	6,57	-	6,94	**58750**
350-105-2700	-	4,1	6,88	-	7,28	**60901**
350-105-2800	-	4,29	7,2	-	7,62	**63053**
350-105-2900	-	4,48	7,52	-	7,95	**64867**
350-105-3000	-	4,67	7,84	-	8,29	**66681**
350-105-3100	-	4,86	8,16	-	8,63	**68495**
350-105-3200	-	5,05	8,48	-	8,96	**70309**
350-105-3300	-	5,24	8,79	-	9,3	**71995**

TECHNO AIR с воздухоотводами (шир.-выс.-дл., мм)	Мощность*, кВт (95/85°С), ΔТ=70 Расход возд., м³/ч 40	80	240	320	400	Цена с НДС, руб.*
350-105-3400	-	5,43	9,11	-	9,64	**73682**
350-105-3500	-	5,62	9,43	-	9,97	**75368**
350-105-3600	-	5,81	9,75	-	10,3	**77054**
350-105-3700	-	6	10,1	-	10,6	**78890**
350-105-3800	-	6,19	10,4	-	11	**80726**
350-105-3900	-	6,37	10,7	-	11,3	**82559**
350-105-4000	-	6,56	11	-	11,7	**84392**
350-105-4100	-	6,75	11,3	-	12	**86160**
350-105-4200	-	6,94	11,7	-	12,3	**87928**
350-105-4300	-	7,13	12	-	12,7	**89696**
350-105-4400	-	7,32	12,3	-	13	**91463**
350-105-4500	-	7,51	12,6	-	13,3	**93564**
350-105-4600	-	7,7	12,9	-	13,7	**95664**
350-105-4700	-	7,89	13,2	-	14	**97765**
350-105-4800	-	8,08	13,6	-	14,4	**99866**
Обозначение конвектора - KVVZ 350-120-L. Ширина конвектора B = 350 мм, высота конвектора H = 120 м						
350-120-800	-	1,2	2,02	-	2,131	**20740**
350-120-900	-	1,4	2,35	-	2,49	**22691**
350-120-1000	-	1,6	2,69	-	2,85	**24642**
350-120-1100	-	1,81	3,03	-	3,209	**25873**
350-120-1200	-	2,01	3,37	-	3,568	**27103**
350-120-1300	-	-	3,71	-	3,928	**29153**
350-120-1400	-	-	4,05	-	4,287	**31202**
350-120-1500	-	-	4,39	-	4,646	**32930**
350-120-1600	-	-	4,73	-	5,006	**34657**
350-120-1700	-	-	5,07	-	5,365	**36264**
350-120-1800	-	-	5,41	-	5,724	**37869**
350-120-1900	-	-	5,75	-	6,084	**39616**
350-120-2000	-	-	6,09	-	6,443	**41363**
350-120-2100	-	-	6,43	-	6,802	**43048**
350-120-2200	-	-	6,77	-	7,162	**44731**
350-120-2300	-	-	7,11	-	7,521	**46732**
350-120-2400	-	-	7,45	-	7,88	**48732**
350-120-2500	-	-	7,09	-	7,496	**61714**
350-120-2600	-	-	7,43	-	7,855	**63867**
350-120-2700	-	-	7,77	-	8,215	**66018**
350-120-2800	-	-	8,11	-	8,574	**68168**
350-120-2900	-	-	8,45	-	8,933	**69983**
350-120-3000	-	-	8,79	-	9,293	**71798**
350-120-3100	-	-	9,13	-	9,652	**73611**
350-120-3200	-	-	9,46	-	10,01	**75425**
350-120-3300	-	-	9,8	-	10,37	**77112**
350-120-3400	-	-	10,1	-	10,73	**78799**
350-120-3500	-	-	10,5	-	11,09	**80484**
350-120-3600	-	-	10,8	-	11,45	**82170**
350-120-3700	-	-	11,2	-	11,81	**84005**
350-120-3800	-	-	11,5	-	12,17	**85839**
350-120-3900	-	-	11,8	-	12,53	**87673**
350-120-4000	-	-	12,2	-	12,89	**89507**
350-120-4100	-	-	12,5	-	13,25	**91276**
350-120-4200	-	-	12,9	-	13,6	**93045**
350-120-4300	-	-	13,2	-	13,96	**94812**
350-120-4400	-	-	13,5	-	14,32	**96579**
350-120-4500	-	-	13,9	-	14,68	**98680**
350-120-4600	-	-	14,2	-	15,04	**100781**

TECHNO AIR с воздухоотводами (шир.-выс.-дл., мм)	Мощность*, кВт (95/85°C), ΔT=70 Расход возд., м³/ч					Цена с НДС, руб.*
	40	80	240	320	400	
350-120-4700	-	-	14,6	-	15,4	**102882**
350-120-4800	-	-	14,9	-	15,76	**104982**
Обозначение конвектора - KVVZ 350-140-L. Ширина конвектора B = 350 мм, высота конвектора H = 140 м						
350-140-800	-	-	2,19	2,265	2,319	**25449**
350-140-900	-	-	2,56	2,649	2,711	**27462**
350-140-1000	-	-	2,94	3,032	3,104	**29475**
350-140-1100	-	-	3,31	3,416	3,497	**32076**
350-140-1200	-	-	3,68	3,799	3,889	**34677**
350-140-1300	-	-	-	4,183	4,282	**37196**
350-140-1400	-	-	-	4,567	4,675	**39716**
350-140-1500	-	-	-	4,95	5,067	**42319**
350-140-1600	-	-	-	5,334	5,46	**44919**
350-140-1700	-	-	-	5,717	5,853	**47030**
350-140-1800	-	-	-	6,101	6,245	**49140**
350-140-1900	-	-	-	6,485	6,638	**51742**
350-140-2000	-	-	-	6,868	7,031	**54341**
350-140-2100	-	-	-	7,252	7,423	**56324**
350-140-2200	-	-	-	7,635	7,816	**58305**
350-140-2300	-	-	-	8,019	8,209	**61315**
350-140-2400	-	-	-	8,402	8,601	**64325**
350-140-2500	-	-	-	7,982	8,171	**77882**
350-140-2600	-	-	-	8,366	8,564	**80528**
350-140-2700	-	-	-	8,75	8,957	**83174**
350-140-2800	-	-	-	9,134	9,349	**85820**
350-140-2900	-	-	-	9,517	9,742	**88552**
350-140-3000	-	-	-	9,9	10,14	**91284**
350-140-3100	-	-	-	10,28	10,53	**94014**
350-140-3200	-	-	-	10,67	10,92	**96744**
350-140-3300	-	-	-	11,05	11,31	**98961**
350-140-3400	-	-	-	11,43	11,71	**101179**
350-140-3500	-	-	-	11,82	12,1	**103394**
350-140-3600	-	-	-	12,2	12,49	**105610**
350-140-3700	-	-	-	12,59	12,86	**108342**
350-140-3800	-	-	-	12,97	13,28	**111073**
350-140-3900	-	-	-	13,35	13,67	**113802**
350-140-4000	-	-	-	13,74	14,06	**116530**
350-140-4100	-	-	-	14,12	14,45	**118613**
350-140-4200	-	-	-	14,5	14,85	**120696**
350-140-4300	-	-	-	14,89	15,24	**122776**
350-140-4400	-	-	-	15,27	15,63	**124856**
350-140-4500	-	-	-	15,65	16,02	**128016**
350-140-4600	-	-	-	16,04	16,42	**131177**
350-140-4700	-	-	-	16,42	16,81	**134337**
350-140-4800	-	-	-	16,8	17,2	**137497**
Обозначение конвектора - KVVZ 420-85-L. Ширина конвектора B = 420 мм, высота конвектора H =85 мм						
420-85-800	0,728	-	-	-	-	**16282**
420-85-900	0,858	-	-	-	-	**17269**
420-85-1000	0,988	-	-	-	-	**21903**
420-85-1100	1,118	-	-	-	-	**23580**
420-85-1200	1,248	-	-	-	-	**25254**
420-85-1300	1,378	1,79	-	-	-	**26853**
420-85-1400	1,508	1,96	-	-	-	**28449**
420-85-1500	1,638	2,13	-	-	-	**30039**
420-85-1600	1,768	2,3	-	-	-	**31625**
420-85-1700	1,898	2,47	-	-	-	**32608**

TECHNO AIR с воздухоотводами (шир.-выс.-дл., мм)	Мощность*, кВт (95/85°C), ΔT=70 Расход возд., м³/ч					Цена с НДС, руб.*
	40	80	240	320	400	
420-85-1800	2,028	2,64	-	-	-	**33590**
420-85-1900	2,158	2,81	-	-	-	**34560**
420-85-2000	2,288	2,97	-	-	-	**35528**
420-85-2100	2,418	3,14	-	-	-	**37633**
420-85-2200	2,548	3,31	-	-	-	**39737**
420-85-2300	2,678	3,48	-	-	-	**41824**
420-85-2400	2,808	3,65	-	-	-	**43912**
420-85-2500	2,626	3,41	-	-	-	**54637**
420-85-2600	2,756	3,58	-	-	-	**56236**
420-85-2700	2,886	3,75	-	-	-	**57832**
420-85-2800	3,016	3,92	-	-	-	**59428**
420-85-2900	3,146	4,09	-	-	-	**61018**
420-85-3000	3,276	4,26	-	-	-	**62607**
420-85-3100	3,406	4,43	-	-	-	**64193**
420-85-3200	3,536	4,6	-	-	-	**65780**
420-85-3300	3,666	4,77	-	-	-	**66763**
420-85-3400	3,796	4,93	-	-	-	**67746**
420-85-3500	3,926	5,1	-	-	-	**68728**
420-85-3600	4,056	5,27	-	-	-	**69711**
420-85-3700	4,186	5,44	-	-	-	**70680**
420-85-3800	4,316	5,61	-	-	-	**71649**
420-85-3900	4,446	5,78	-	-	-	**72617**
420-85-4000	4,576	5,95	-	-	-	**73586**
420-85-4100	4,706	6,12	-	-	-	**75691**
420-85-4200	4,836	6,3	-	-	-	**77796**
420-85-4300	4,966	6,46	-	-	-	**79900**
420-85-4400	5,096	6,62	-	-	-	**82004**
420-85-4500	5,226	6,79	-	-	-	**84092**
420-85-4600	5,336	6,96	-	-	-	**86179**
420-85-4700	5,486	7,13	-	-	-	**88266**
420-85-4800	5,616	7,3	-	-	-	**90354**
Обозначение конвектора - KVVZ 420-105-L. Ширина конвектора B = 420 мм, высота конвектора H = 105 м						
420-105-800	-	1,1	1,8	-	1,9	**20682**
420-105-900	-	1,3	2,128	-	2,25	**22874**
420-105-1000	-	1,5	2,457	-	2,6	**25062**
420-105-1100	-	1,7	2,785	-	2,95	**26934**
420-105-1200	-	1,9	3,113	-	3,29	**28805**
420-105-1300	-	2,1	3,441	-	3,64	**31243**
420-105-1400	-	2,2	3,77	-	3,99	**33679**
420-105-1500	-	2,4	4,098	-	4,34	**35803**
420-105-1600	-	2,6	4,426	-	4,68	**37925**
420-105-1700	-	2,8	4,754	-	5,03	**39981**
420-105-1800	-	3	5,083	-	5,38	**42035**
420-105-1900	-	3,2	5,411	-	5,72	**44076**
420-105-2000	-	3,4	5,739	-	6,07	**46117**
420-105-2100	-	3,6	6,068	-	6,42	**47691**
420-105-2200	-	3,8	6,396	-	6,77	**49263**
420-105-2300	-	4	6,724	-	7,11	**50843**
420-105-2400	-	4,2	7,052	-	7,46	**52421**
420-105-2500	-	3,9	6,554	-	6,93	**65580**
420-105-2600	-	4,1	6,883	-	7,28	**68140**
420-105-2700	-	4,3	7,211	-	7,63	**70698**
420-105-2800	-	4,5	7,539	-	7,98	**73256**
420-105-2900	-	4,7	7,868	-	8,32	**75486**
420-105-3000	-	4,9	8,196	-	8,67	**77716**

TECHNO AIR с воздухоотводами (шир.-выс.-дл., мм)	Мощность*, кВт (95/85°C), ΔT=70 Расход возд., м³/ч 40	80	240	320	400	Цена с НДС, руб.*
420-105-3100	-	5,1	8,524	-	9,02	**79944**
420-105-3200	-	5,3	8,852	-	9,36	**82172**
420-105-3300	-	5,5	9,181	-	9,71	**84331**
420-105-3400	-	5,7	9,509	-	10,1	**86490**
420-105-3500	-	5,9	9,837	-	10,4	**88646**
420-105-3600	-	6,1	10,17	-	10,8	**90803**
420-105-3700	-	6,3	10,49	-	11,1	**92947**
420-105-3800	-	6,4	10,82	-	11,4	**95090**
420-105-3900	-	6,6	11,15	-	11,8	**97233**
420-105-4000	-	6,8	11,48	-	12,1	**99376**
420-105-4100	-	7	11,81	-	12,5	**101028**
420-105-4200	-	7,2	12,14	-	12,8	**102681**
420-105-4300	-	7,4	12,46	-	13,2	**104331**
420-105-4400	-	7,6	12,79	-	13,5	**105981**
420-105-4500	-	7,8	13,12	-	13,9	**107641**
420-105-4600	-	8	13,45	-	14,2	**109300**
420-105-4700	-	8,2	13,78	-	14,6	**110957**
420-105-4800	-	8,4	14,11	-	14,9	**112615**
Обозначение конвектора – KVVZ 420-120-L. Ширина конвектора B = 420 мм, высота H = 120 мм						
420-120-800	-	1,23	2,07	-	2,19	**24058**
420-120-900	-	1,45	2,43	-	2,57	**26349**
420-120-1000	-	1,66	2,79	-	2,95	**28637**
420-120-1100	-	1,88	3,15	-	3,34	**30594**
420-120-1200	-	2,09	3,51	-	3,72	**32550**
420-120-1300	-	-	3,88	-	4,1	**35099**
420-120-1400	-	-	4,24	-	4,48	**37646**
420-120-1500	-	-	4,6	-	4,86	**39866**
420-120-1600	-	-	4,96	-	5,25	**42085**
420-120-1700	-	-	5,32	-	5,63	**44234**
420-120-1800	-	-	5,68	-	6,01	**46382**
420-120-1900	-	-	6,04	-	6,39	**48516**
420-120-2000	-	-	6,4	-	6,77	**50649**
420-120-2100	-	-	6,76	-	7,15	**52293**
420-120-2200	-	-	7,12	-	7,54	**53938**
420-120-2300	-	-	7,49	-	7,92	**55590**
420-120-2400	-	-	7,85	-	8,3	**57240**
420-120-2500	-	-	7,39	-	7,82	**73677**
420-120-2600	-	-	7,75	-	8,2	**76353**
420-120-2700	-	-	8,11	-	8,58	**79027**
420-120-2800	-	-	8,47	-	8,96	**81701**
420-120-2900	-	-	8,83	-	9,34	**84033**
420-120-3000	-	-	9,19	-	9,73	**86365**
420-120-3100	-	-	9,56	-	10,1	**88694**
420-120-3200	-	-	9,92	-	10,5	**91023**
420-120-3300	-	-	10,3	-	10,9	**93280**
420-120-3400	-	-	10,6	-	11,3	**95537**
420-120-3500	-	-	11	-	11,6	**97791**
420-120-3600	-	-	11,4	-	12	**100046**
420-120-3700	-	-	11,7	-	12,4	**102287**
420-120-3800	-	-	12,1	-	12,8	**104528**
420-120-3900	-	-	12,4	-	13,2	**106768**
420-120-4000	-	-	12,8	-	13,5	**109008**
420-120-4100	-	-	13,2	-	13,9	**110734**

TECHNO AIR с воздухоотводами (шир.-выс.-дл., мм)	Мощность*, кВт (95/85°C), ΔT=70 Расход возд., м³/ч 40	80	240	320	400	Цена с НДС, руб.*
420-120-4200	-	-	13,5	-	14,3	**112460**
420-120-4300	-	-	13,9	-	14,7	**114187**
420-120-4400	-	-	14,2	-	15,1	**115914**
420-120-4500	-	-	14,6	-	15,5	**117649**
420-120-4600	-	-	15	-	15,8	**119384**
420-120-4700	-	-	15,3	-	16,2	**121116**
420-120-4800	-	-	15,7	-	16,6	**122849**
Обозначение конвектора - KVVZ 420-140-L. Ширина конвектора B = 420 мм, высота H = 140 мм						
420-140-800	-	-	2,27	2,348	2,404	**27990**
420-140-900	-	-	2,67	2,759	2,825	**30734**
420-140-1000	-	-	3,07	3,171	3,246	**33478**
420-140-1100	-	-	3,47	3,582	3,667	**36164**
420-140-1200	-	-	3,86	3,993	4,087	**38847**
420-140-1300	-	-	-	4,404	4,508	**41869**
420-140-1400	-	-	-	4,815	4,929	**44888**
420-140-1500	-	-	-	5,227	5,35	**47731**
420-140-1600	-	-	-	5,638	5,771	**50570**
420-140-1700	-	-	-	6,049	6,192	**53083**
420-140-1800	-	-	-	6,46	6,613	**55595**
420-140-1900	-	-	-	6,871	7,034	**58398**
420-140-2000	-	-	-	7,282	7,455	**61199**
420-140-2100	-	-	-	7,694	7,876	**63719**
420-140-2200	-	-	-	8,105	8,296	**66240**
420-140-2300	-	-	-	8,516	8,717	**69175**
420-140-2400	-	-	-	8,927	9,138	**72112**
420-140-2500	-	-	-	8,397	8,596	**87167**
420-140-2600	-	-	-	8,808	9,017	**90339**
420-140-2700	-	-	-	9,219	9,438	**93509**
420-140-2800	-	-	-	9,63	9,858	**96679**
420-140-2900	-	-	-	10,04	10,28	**99664**
420-140-3000	-	-	-	10,45	10,7	**102649**
420-140-3100	-	-	-	10,85	11,12	**105630**
420-140-3200	-	-	-	11,276	11,54	**108611**
420-140-3300	-	-	-	11,687	11,96	**111251**
420-140-3400	-	-	-	12,09	12,38	113890
420-140-3500	-	-	-	12,50	12,81	116527
420-140-3600	-	-	-	12,92	13,23	119164
420-140-3700	-	-	-	13,33	13,65	122108
420-140-3800	-	-	-	13,742	14,07	125052
420-140-3900	-	-	-	14,153	14,49	127992
420-140-4000	-	-	-	14,56	14,91	130932
420-140-4100	-	-	-	14,97	15,33	133579
420-140-4200	-	-	-	15,38	15,75	136226
420-140-4300	-	-	-	15,79	16,17	138872
420-140-4400	-	-	-	16,21	16,59	141519
420-140-4500	-	-	-	16,62	17,01	144601
420-140-4600	-	-	-	17,032	17,44	147682
420-140-4700	-	-	-	17,443	17,86	150766
420-140-4800	-	-	-	17,854	18,28	153849

***Цена с НДС с учетом окантовочного профиля (без решетки), руб.**

TECHNO. Встраиваемые конвекторы, доп. элементы.

Встраиваемые конвекторы TECHNO – угловые элементы, решётки, автоматика, плиты монтажные

Содержание

Встраиваемые угловые элементы 171

Решётки – стандарт 172

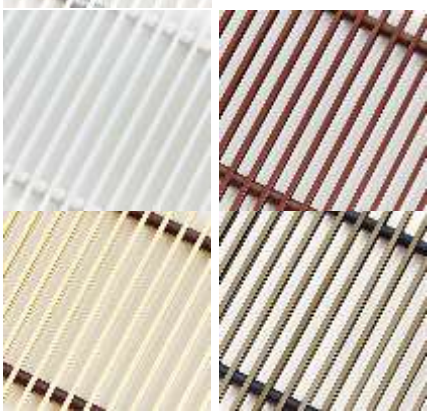

Решётки крашеные 175

Решётки золото, бронза, коньяк 178

Решётки деревянные 181

Решётки ELIT 184

Автоматика 186

Плита монтажная 187

Встраиваемые угловые элементы

Встраиваемый угловой элемент для углового конвектора в комплекте с рулонной решёткой (серебро).

Цена в комплекте с рулонной решеткой (серебро) и окантовочным профилем, руб. с НДС

Обозначение, ширина-высота-угол	Цена руб., с НДС
KVU B-65-A	
KVU 150-65-90°	**6 917**
KVU 150-65-135°	**8 298**
KVU 200-65-90°	**7 108**
KVU 200-65-135°	**8 529**
KVU 250-65-90°	**7 300**
KVU 250-65-135°	**8 759**
KVU 300-65-90°	**9 235**
KVU 300-65-135°	**11 227**
KVU 350-65-90°	**9 970**
KVU 350-65-135°	**11 963**
KVU 420-65-90°	**11 219**
KVU 420-65-135°	**13 465**
KVU B-85-A	
KVU 150-85-90°	**7 082**
KVU 150-85-135°	**8 581**
KVU 200-85-90°	**7 327**
KVU 200-85-135°	**8 792**
KVU 250-85-90°	**7 524**
KVU 250-85-135°	**9 029**
KVU 300-85-90°	**9 541**
KVU 300-85-135°	**11 597**
KVU 350-85-90°	**10 277**
KVU 350-85-135°	**12 332**
KVU 420-85-90°	**11 566**
KVU 420-85-135°	**13 879**
KVU B-105-A	
KVU 150-105-90°	**7 273**
KVU 150-105-135°	**8 777**

Обозначение, ширина-высота-угол	Цена руб., с НДС
KVU 200-105-90°	**7 472**
KVU 200-105-135°	**8 967**
KVU 250-105-90°	**8 457**
KVU 250-105-135°	**10 149**
KVU 300-105-90°	**9 817**
KVU 300-105-135°	**11 927**
KVU 350-105-90°	**10 552**
KVU 350-105-135°	**12 662**
KVU 420-105-90°	**12 140**
KVU 420-105-135°	**14 568**
KVU B-120-A	
KVU 200-120-90°	**8 540**
KVU 200-120-135°	**10 248**
KVU 250-120-90°	**9 522**
KVU 250-120-135°	**11 426**
KVU 350-120-90°	**11 717**
KVU 350-120-135°	**14 061**
KVU 420-120-90°	**13 305**
KVU 420-120-135°	**15 966**
KVU B-140-A	
KVU 200-140-90°	**9 342**
KVU 200-140-135°	**11 210**
KVU 250-140-90°	**10 245**
KVU 250-140-135°	**12 294**
KVU 350-140-90°	**15 128**
KVU 350-140-135°	**18 153**
KVU 420-140-90°	**16 557**
KVU 420-140-135°	**19 869**

Решётки – стандарт

Рулонная решётка алюминиевая

Решётка алюминиевая стандарт (шир.-дл., мм.)	Цена рулонной решётки РРА, руб.	Цена продольной решётки РАП, руб.
150-L		
150-600	**2 087**	**2 399**
150-700	**2 436**	**2 800**
150-800	**2 783**	**3 200**
150-900	**3 131**	**3 602**
150-1000	**3 478**	**4 001**
150-1100	**3 827**	**4 402**
150-1200	**4 174**	**4 801**
150-1300	**4 524**	**5 202**
150-1400	**4 871**	**5 601**
150-1500	**5 218**	**6 001**
150-1600	**5 567**	**6 401**
150-1700	**5 914**	**6 801**
150-1800	**6 261**	**7 201**
150-1900	**6 610**	**7 601**
150-2000	**6 957**	**8 001**
150-2100	**7 307**	**8 401**
150-2200	**7 654**	**8 801**
150-2300	**8 001**	**9 201**
150-2400	**8 350**	**9 601**
150-2500	**8 697**	**10 002**
150-2600	**9 044**	**10 401**
150-2700	**9 392**	**10 802**
150-2800	**9 740**	**11 201**
150-2900	**10 089**	**11 603**
150-3000	**10 438**	**12 003**
150-3100	**10 785**	**12 403**
150-3200	**11 132**	**12 803**
150-3300	**11 481**	**13 203**
150-3400	**11 828**	**13 603**
150-3500	**12 177**	**14 003**
150-3600	**12 524**	**14 403**
150-3700	**12 871**	**14 802**
150-3800	**13 221**	**15 203**
150-3900	**13 568**	**15 602**
150-4000	**13 915**	**16 003**
150-4100	**14 264**	**16 403**
150-4200	**14 611**	**16 803**
150-4300	**14 958**	**17 203**
150-4400	**15 306**	**17 603**
150-4500	**15 654**	**18 003**
150-4600	**16 003**	**18 403**
150-4700	**16 351**	**18 803**
150-4800	**16 698**	**19 203**
200-L		
200-600	**2 870**	**3 300**
200-700	**3 284**	**3 776**
200-800	**3 694**	**4 249**
200-900	**4 114**	**4 731**
200-1000	**4 531**	**5 212**
200-1100	**5 004**	**5 754**
200-1200	**5 472**	**6 293**
200-1300	**5 832**	**6 706**
200-1400	**6 189**	**7 119**
200-1500	**6 746**	**7 758**
200-1600	**7 300**	**8 396**
200-1700	**7 770**	**8 936**
200-1800	**8 240**	**9 476**
200-1900	**8 663**	**9 961**
200-2000	**9 084**	**10 447**
200-2100	**9 674**	**11 124**
200-2200	**10 262**	**11 801**
200-2300	**10 573**	**12 159**
200-2400	**10 882**	**12 516**
200-2500	**11 360**	**13 064**
200-2600	**11 834**	**13 610**
200-2700	**12 304**	**14 150**
200-2800	**12 774**	**14 690**
200-2900	**13 195**	**15 175**
200-3000	**13 617**	**15 659**
200-3100	**14 084**	**16 198**
200-3200	**14 555**	**16 738**
200-3300	**14 913**	**17 151**
200-3400	**15 272**	**17 563**
200-3500	**15 829**	**18 203**
200-3600	**16 385**	**18 843**
200-3700	**16 854**	**19 382**
200-3800	**17 323**	**19 922**
200-3900	**17 745**	**20 407**
200-4000	**18 166**	**20 891**
200-4100	**18 756**	**21 571**
200-4200	**19 347**	**22 248**
200-4300	**19 936**	**22 927**
200-4400	**20 524**	**23 603**
200-4500	**20 837**	**23 961**
200-4600	**21 146**	**24 317**

Решётка алюминиевая стандарт (шир.-дл., мм.)	Цена рулонной решётки РРА, руб.	Цена продольной решётки РАП, руб.
200-4700	**21 457**	**24 676**
200-4800	**21 767**	**25 032**
250-L		
250-600	**3 571**	**4 105**
250-700	**3 896**	**4 480**
250-800	**4 222**	**4 856**
250-900	**4 701**	**5 407**
250-1000	**5 179**	**5 956**
250-1100	**5 697**	**6 551**
250-1200	**6 213**	**7 146**
250-1300	**6 731**	**7 741**
250-1400	**7 249**	**8 336**
250-1500	**7 766**	**8 932**
250-1600	**8 283**	**9 526**
250-1700	**8 800**	**10 120**
250-1800	**9 315**	**10 713**
250-1900	**9 838**	**11 314**
250-2000	**10 358**	**11 912**
250-2100	**10 876**	**12 507**
250-2200	**11 394**	**13 102**
250-2300	**11 910**	**13 697**
250-2400	**12 427**	**14 290**
250-2500	**12 944**	**14 886**
250-2600	**13 461**	**15 479**
250-2700	**13 978**	**16 075**
250-2800	**14 496**	**16 669**
250-2900	**15 015**	**17 268**
250-3000	**15 535**	**17 866**
250-3100	**16 051**	**18 460**
250-3200	**16 570**	**19 055**
250-3300	**17 089**	**19 651**
250-3400	**17 604**	**20 245**
250-3500	**18 121**	**20 839**
250-3600	**18 640**	**21 435**
250-3700	**19 157**	**22 031**
250-3800	**19 674**	**22 625**
250-3900	**20 195**	**23 224**
250-4000	**20 714**	**23 821**
250-4100	**21 232**	**24 416**
250-4200	**21 748**	**25 011**
250-4300	**22 266**	**25 606**
250-4400	**22 784**	**26 201**
250-4500	**23 301**	**26 796**
250-4600	**23 818**	**27 391**
250-4700	**24 337**	**27 987**
250-4800	**24 853**	**28 581**
270-L		
270-800	**4 481**	**5 153**
270-900	**5 040**	**5 797**
270-1000	**5 601**	**6 441**
270-1100	**6 160**	**7 085**
270-1200	**6 722**	**7 729**
270-1300	**7 281**	**8 374**
270-1400	**7 842**	**9 018**
270-1500	**8 401**	**9 662**
270-1600	**8 962**	**10 306**
270-1700	**9 521**	**10 950**

Решётка алюминиевая стандарт (шир.-дл., мм.)	Цена рулонной решётки РРА, руб.	Цена продольной решётки РАП, руб.
270-1800	**10 082**	**11 594**
270-1900	**10 641**	**12 238**
270-2000	**11 203**	**12 882**
270-2100	**11 762**	**13 527**
270-2200	**12 323**	**14 171**
270-2300	**12 882**	**14 815**
270-2400	**13 443**	**15 459**
270-2500	**14 002**	**16 103**
270-2600	**14 563**	**16 747**
270-2700	**15 122**	**17 391**
270-2800	**15 684**	**18 035**
270-2900	**16 243**	**18 680**
270-3000	**16 804**	**19 324**
270-3100	**17 363**	**19 968**
270-3200	**17 924**	**20 612**
270-3300	**18 483**	**21 256**
270-3400	**19 044**	**21 900**
270-3500	**19 603**	**22 544**
270-3600	**20 165**	**23 188**
270-3700	**20 724**	**23 833**
270-3800	**21 285**	**24 477**
270-3900	**21 844**	**25 121**
270-4000	**22 405**	**25 765**
270-4100	**22 964**	**26 409**
270-4200	**23 525**	**27 053**
270-4300	**24 084**	**27 697**
270-4400	**24 646**	**28 341**
270-4500	**25 205**	**28 986**
270-4600	**25 766**	**29 630**
270-4700	**26 325**	**30 274**
270-4800	**26 886**	**30 918**
300-L		
300-600	**3 365**	**3 757**
300-700	**3 928**	**4 385**
300-800	**4 487**	**5 011**
300-900	**5 052**	**5 640**
300-1000	**5 612**	**6 266**
300-1100	**6 174**	**6 893**
300-1200	**6 733**	**7 518**
300-1300	**7 295**	**8 146**
300-1400	**7 856**	**8 771**
300-1500	**8 416**	**9 397**
300-1600	**8 978**	**10 024**
300-1700	**9 539**	**10 650**
300-1800	**10 100**	**11 277**
300-1900	**10 660**	**11 903**
300-2000	**11 222**	**12 529**
300-2100	**11 783**	**13 156**
300-2200	**12 344**	**13 782**
300-2300	**12 905**	**14 409**
300-2400	**13 467**	**15 035**
300-2500	**14 027**	**15 662**
300-2600	**14 588**	**16 288**
300-2700	**15 149**	**16 915**
300-2800	**15 711**	**17 541**
300-2900	**16 274**	**18 169**
300-3000	**16 834**	**18 795**

Решётка алюминиевая стандарт (шир.-дл., мм.)	Цена рулонной решётки РРА, руб.	Цена продольной решётки РАП, руб.
300-3100	17 395	19 422
300-3200	17 955	20 048
300-3300	18 517	20 675
300-3400	19 079	21 301
300-3500	19 640	21 928
300-3600	20 200	22 553
300-3700	20 761	23 179
300-3800	21 322	23 806
300-3900	21 882	24 432
300-4000	22 445	25 059
300-4100	23 006	25 685
300-4200	23 566	26 312
300-4300	24 127	26 938
300-4400	24 688	27 565
300-4500	25 249	28 191
300-4600	25 810	28 817
300-4700	26 372	29 444
300-4800	26 933	30 070
350-L		
350-600	4 072	4 681
350-700	4 751	5 464
350-800	5 429	6 243
350-900	6 110	7 027
350-1000	6 788	7 806
350-1100	7 468	8 588
350-1200	8 145	9 367
350-1300	8 826	10 149
350-1400	9 502	10 928
350-1500	10 180	11 708
350-1600	10 861	12 489
350-1700	11 538	13 269
350-1800	12 218	14 050
350-1900	12 895	14 830
350-2000	13 574	15 611
350-2100	14 253	16 391
350-2200	14 932	17 172
350-2300	15 611	17 952
350-2400	16 289	18 732
350-2500	16 968	19 513
350-2600	17 647	20 293
350-2700	18 325	21 074
350-2800	19 003	21 854
350-2900	19 684	22 637
350-3000	20 363	23 417
350-3100	21 042	24 198
350-3200	21 719	24 978
350-3300	22 400	25 759
350-3400	23 077	26 539
350-3500	23 757	27 320
350-3600	24 435	28 100
350-3700	25 112	28 879
350-3800	25 792	29 661
350-3900	26 469	30 441
350-4000	27 150	31 221
350-4100	27 828	32 002
350-4200	28 506	32 782
350-4300	29 185	33 563
350-4400	29 863	34 343
350-4500	30 542	35 124
350-4600	31 222	35 904
350-4700	31 900	36 685
350-4800	32 579	37 465
420-L		
420-600	4 992	5 742
420-700	5 828	6 703
420-800	6 661	7 661
420-900	7 497	8 622
420-1000	8 331	9 580
420-1100	9 161	10 535
420-1200	9 992	11 491
420-1300	10 826	12 451
420-1400	11 661	13 410
420-1500	12 492	14 366
420-1600	13 322	15 321
420-1700	14 158	16 281
420-1800	14 991	17 240
420-1900	15 827	18 200
420-2000	16 660	19 160
420-2100	17 492	20 116
420-2200	18 323	21 071
420-2300	19 157	22 031
420-2400	19 991	22 990
420-2500	20 823	23 946
420-2600	21 654	24 901
420-2700	22 488	25 862
420-2800	23 323	26 820
420-2900	24 157	27 781
420-3000	24 992	28 739
420-3100	25 823	29 696
420-3200	26 652	30 650
420-3300	27 488	31 611
420-3400	28 321	32 570
420-3500	29 155	33 527
420-3600	29 983	34 481
420-3700	30 819	35 442
420-3800	31 652	36 400
420-3900	32 488	37 361
420-4000	33 321	38 319
420-4100	34 153	39 276
420-4200	34 983	40 230
420-4300	35 815	41 186
420-4400	36 644	42 141
420-4500	37 480	43 101
420-4600	38 314	44 061
420-4700	39 149	45 020
420-4800	39 983	45 980

Решётки крашеные

Рулонная решётка алюминиевая крашеная белый RAL 9016, коричневый RAL 8017, чёрный RAL 9005

*** Цена за окраску решётки в любой другой цвет по RAL согласовывается дополнительно.**

Решётка AL, крашеная белый, коричневый, чёрный (шир.-дл., мм.)	Стоимость рулонной решётки РРА, руб.*	Стоимость продольной решётки РАП, руб.*
150-L		
150-600	**2 295**	**2 639**
150-700	**2 679**	**3 080**
150-800	**3 061**	**3 520**
150-900	**3 446**	**3 962**
150-1000	**3 827**	**4 401**
150-1100	**4 211**	**4 842**
150-1200	**4 592**	**5 281**
150-1300	**4 976**	**5 722**
150-1400	**5 357**	**6 161**
150-1500	**5 741**	**6 601**
150-1600	**6 124**	**7 041**
150-1700	**6 505**	**7 481**
150-1800	**6 889**	**7 921**
150-1900	**7 270**	**8 361**
150-2000	**7 654**	**8 801**
150-2100	**8 036**	**9 241**
150-2200	**8 419**	**9 682**
150-2300	**8 802**	**10 122**
150-2400	**9 183**	**10 562**
150-2500	**9 567**	**11 002**
150-2600	**9 949**	**11 442**
150-2700	**10 332**	**11 882**
150-2800	**10 714**	**12 322**
150-2900	**11 098**	**12 763**
150-3000	**11 481**	**13 203**
150-3100	**11 863**	**13 643**
150-3200	**12 246**	**14 083**
150-3300	**12 629**	**14 523**
150-3400	**13 011**	**14 963**
150-3500	**13 394**	**15 403**
150-3600	**13 777**	**15 843**
150-3700	**14 159**	**16 283**
150-3800	**14 541**	**16 723**
150-3900	**14 924**	**17 163**
150-4000	**15 306**	**17 603**
150-4100	**15 690**	**18 043**
150-4200	**16 072**	**18 483**
150-4300	**16 455**	**18 923**
150-4400	**16 837**	**19 363**
150-4500	**17 219**	**19 803**
150-4600	**17 603**	**20 243**
150-4700	**17 984**	**20 683**
150-4800	**18 368**	**21 123**
200-L		
200-600	**3 145**	**3 617**
200-700	**3 605**	**4 145**
200-800	**4 064**	**4 674**
200-900	**4 525**	**5 204**
200-1000	**4 985**	**5 733**
200-1100	**5 502**	**6 328**
200-1200	**6 020**	**6 923**
200-1300	**6 415**	**7 377**
200-1400	**6 809**	**7 831**
200-1500	**7 422**	**8 534**
200-1600	**8 031**	**9 236**
200-1700	**8 548**	**9 830**
200-1800	**9 064**	**10 423**
200-1900	**9 528**	**10 958**
200-2000	**9 992**	**11 491**
200-2100	**10 640**	**12 236**
200-2200	**11 289**	**12 981**
200-2300	**11 631**	**13 375**
200-2400	**11 972**	**13 768**
200-2500	**12 496**	**14 371**
200-2600	**13 019**	**14 971**

Решётка AL, крашеная белый, коричневый, чёрный (шир.-дл., мм.)	Стоимость рулонной решётки РРА, руб.*	Стоимость продольной решётки РАП, руб.*
200-2700	13 534	15 565
200-2800	14 051	16 159
200-2900	14 515	16 692
200-3000	14 978	17 225
200-3100	15 495	17 819
200-3200	16 011	18 412
200-3300	16 406	18 867
200-3400	16 800	19 320
200-3500	17 413	20 023
200-3600	18 024	20 727
200-3700	18 541	21 322
200-3800	19 056	21 915
200-3900	19 520	22 448
200-4000	19 983	22 981
200-4100	20 632	23 726
200-4200	21 281	24 473
200-4300	21 928	25 217
200-4400	22 575	25 963
200-4500	22 917	26 356
200-4600	23 260	26 749
200-4700	23 602	27 142
200-4800	23 944	27 535
250-L		
250-600	3 590	4 128
250-700	4 116	4 734
250-800	4 644	5 341
250-900	5 172	5 947
250-1000	5 697	6 551
250-1100	6 266	7 207
250-1200	6 836	7 860
250-1300	7 405	8 516
250-1400	7 973	9 169
250-1500	8 543	9 825
250-1600	9 112	10 478
250-1700	9 680	11 132
250-1800	10 249	11 785
250-1900	10 822	12 445
250-2000	11 394	13 103
250-2100	11 963	13 758
250-2200	12 533	14 412
250-2300	13 099	15 065
250-2400	13 669	15 718
250-2500	14 238	16 374
250-2600	14 805	17 027
250-2700	15 377	17 683
250-2800	15 944	18 336
250-2900	16 516	18 994
250-3000	17 089	19 652
250-3100	17 659	20 307
250-3200	18 227	20 961
250-3300	18 796	21 616
250-3400	19 364	22 270
250-3500	19 934	22 923
250-3600	20 503	23 579
250-3700	21 074	24 234
250-3800	21 641	24 888
250-3900	22 215	25 547

Решётка AL, крашеная белый, коричневый, чёрный (шир.-дл., мм.)	Стоимость рулонной решётки РРА, руб.*	Стоимость продольной решётки РАП, руб.*
250-4000	22 785	26 204
250-4100	23 380	26 886
250-4200	23 924	27 512
250-4300	24 518	28 196
250-4400	25 061	28 821
250-4500	25 632	29 476
250-4600	26 200	30 130
250-4700	26 771	30 785
250-4800	27 338	31 439
270-L		
270-800	4 929	5 668
270-900	5 545	6 377
270-1000	6 161	7 085
270-1100	6 777	7 794
270-1200	7 393	8 502
270-1300	8 010	9 211
270-1400	8 626	9 920
270-1500	9 242	10 628
270-1600	9 858	11 337
270-1700	10 474	12 045
270-1800	11 090	12 754
270-1900	11 706	13 462
270-2000	12 322	14 171
270-2100	12 938	14 879
270-2200	13 555	15 588
270-2300	14 171	16 296
270-2400	14 787	17 005
270-2500	15 403	17 713
270-2600	16 019	18 422
270-2700	16 635	19 130
270-2800	17 251	19 839
270-2900	17 867	20 548
270-3000	18 484	21 256
270-3100	19 100	21 965
270-3200	19 716	22 673
270-3300	20 332	23 382
270-3400	20 948	24 090
270-3500	21 564	24 799
270-3600	22 180	25 507
270-3700	22 796	26 216
270-3800	23 413	26 924
270-3900	24 029	27 633
270-4000	24 645	28 341
270-4100	25 261	29 050
270-4200	25 877	29 759
270-4300	26 493	30 467
270-4400	27 109	31 176
270-4500	27 725	31 884
270-4600	28 341	32 593
270-4700	28 958	33 301
270-4800	29 574	34 010
300-L		
300-600	3 702	4 133
300-700	4 321	4 824
300-800	4 937	5 512
300-900	5 557	6 204
300-1000	6 173	6 892

Решётка AL, крашеная белый, коричневый, чёрный (шир.-дл., мм.)	Стоимость рулонной решётки РРА, руб.*	Стоимость продольной решётки РАП, руб.*
300-1100	6 790	7 582
300-1200	7 406	8 270
300-1300	8 025	8 960
300-1400	8 641	9 648
300-1500	9 257	10 337
300-1600	9 875	11 026
300-1700	10 493	11 715
300-1800	11 110	12 404
300-1900	11 727	13 093
300-2000	12 344	13 782
300-2100	12 962	14 471
300-2200	13 578	15 161
300-2300	14 195	15 850
300-2400	14 813	16 539
300-2500	15 430	17 228
300-2600	16 046	17 917
300-2700	16 665	18 606
300-2800	17 281	19 295
300-2900	17 900	19 986
300-3000	18 517	20 675
300-3100	19 135	21 364
300-3200	19 752	22 053
300-3300	20 370	22 742
300-3400	20 987	23 431
300-3500	21 604	24 121
300-3600	22 220	24 809
300-3700	22 837	25 497
300-3800	23 455	26 187
300-3900	24 071	26 875
300-4000	24 689	27 565
300-4100	25 305	28 254
300-4200	25 924	28 943
300-4300	26 540	29 632
300-4400	27 157	30 321
300-4500	27 775	31 010
300-4600	28 392	31 699
300-4700	29 008	32 388
300-4800	29 626	33 077
350-L		
350-600	4 476	5 147
350-700	5 223	6 007
350-800	5 972	6 868
350-900	6 720	7 728
350-1000	7 467	8 587
350-1100	8 214	9 446
350-1200	8 961	10 304
350-1300	9 707	11 162
350-1400	10 453	12 021
350-1500	11 201	12 881
350-1600	11 947	13 738
350-1700	12 693	14 597
350-1800	13 439	15 455
350-1900	14 185	16 313
350-2000	14 932	17 172
350-2100	15 678	18 030
350-2200	16 424	18 889
350-2300	17 173	19 748

Решётка AL, крашеная белый, коричневый, чёрный (шир.-дл., мм.)	Стоимость рулонной решётки РРА, руб.*	Стоимость продольной решётки РАП, руб.*
350-2400	17 919	20 606
350-2500	18 665	21 464
350-2600	19 411	22 323
350-2700	20 157	23 181
350-2800	20 904	24 040
350-2900	21 652	24 899
350-3000	22 400	25 759
350-3100	23 146	26 617
350-3200	23 892	27 476
350-3300	24 638	28 334
350-3400	25 385	29 193
350-3500	26 133	30 052
350-3600	26 878	30 910
350-3700	27 624	31 769
350-3800	28 371	32 627
350-3900	29 117	33 485
350-4000	29 863	34 344
350-4100	30 612	35 203
350-4200	31 358	36 061
350-4300	32 104	36 920
350-4400	32 850	37 777
350-4500	33 597	38 636
350-4600	34 343	39 494
350-4700	34 792	40 011
350-4800	35 836	41 211
420-L		
420-600	5 492	6 316
420-700	6 410	7 371
420-800	7 327	8 427
420-900	8 245	9 482
420-1000	9 164	10 538
420-1100	10 077	11 589
420-1200	10 992	12 640
420-1300	11 909	13 695
420-1400	12 827	14 751
420-1500	13 741	15 802
420-1600	14 655	16 853
420-1700	15 572	17 909
420-1800	16 491	18 964
420-1900	17 410	20 021
420-2000	18 327	21 076
420-2100	19 242	22 128
420-2200	20 155	23 178
420-2300	21 074	24 234
420-2400	21 989	25 289
420-2500	22 905	26 341
420-2600	23 818	27 391
420-2700	24 737	28 448
420-2800	25 655	29 502
420-2900	26 571	30 558
420-3000	27 491	31 613
420-3100	28 403	32 665
420-3200	29 318	33 715
420-3300	30 235	34 771
420-3400	31 153	35 827
420-3500	32 068	36 878
420-3600	32 982	37 929

Решётка AL, крашеная белый, коричневый, чёрный (шир.-дл., мм.)	Стоимость рулонной решётки РРА, руб.*	Стоимость продольной решётки РАП, руб.*
420-3700	**33 901**	**38 985**
420-3800	**34 817**	**40 040**
420-3900	**35 735**	**41 095**
420-4000	**36 653**	**42 151**
420-4100	**37 567**	**43 202**
420-4200	**38 480**	**44 253**
420-4300	**39 396**	**45 305**

Решётка AL, крашеная белый, коричневый, чёрный (шир.-дл., мм.)	Стоимость рулонной решётки РРА, руб.*	Стоимость продольной решётки РАП, руб.*
420-4400	**40 309**	**46 355**
420-4500	**41 228**	**47 411**
420-4600	**42 146**	**48 467**
420-4700	**43 062**	**49 522**
420-4800	**43 981**	**50 578**

*** Цена за окраску решётки в любой другой цвет по RAL согласовывается дополнительно**

Решётки рулонные - золото, бронза, коньяк

Золото, бронза, коньяк (ширина-длина, мм.)	Стоимость рулонной решётки РРА, руб.	Стоимость продольной решётки РАП, руб.
150-L		
150-600	**2 295**	**2 639**
150-700	**2 679**	**3 080**
150-800	**3 061**	**3 520**
150-900	**3 446**	**3 962**
150-1000	**3 827**	**4 401**
150-1100	**4 211**	**4 842**
150-1200	**4 592**	**5 281**
150-1300	**4 976**	**5 722**
150-1400	**5 357**	**6 161**
150-1500	**5 741**	**6 601**
150-1600	**6 124**	**7 041**
150-1700	**6 505**	**7 481**
150-1800	**6 889**	**7 921**
150-1900	**7 270**	**8 361**
150-2000	**7 654**	**8 801**
150-2100	**8 036**	**9 241**
150-2200	**8 419**	**9 682**
150-2300	**8 802**	**10 122**
150-2400	**9 183**	**10 562**
150-2500	**9 567**	**11 002**
150-2600	**9 949**	**11 442**
150-2700	**10 332**	**11 882**
150-2800	**10 714**	**12 322**
150-2900	**11 098**	**12 763**

Золото, бронза, коньяк (ширина-длина, мм.)	Стоимость рулонной решётки РРА, руб.	Стоимость продольной решётки РАП, руб.
150-3000	**11 481**	**13 203**
150-3100	**11 863**	**13 643**
150-3200	**12 246**	**14 083**
150-3300	**12 629**	**14 523**
150-3400	**13 011**	**14 963**
150-3500	**13 394**	**15 403**
150-3600	**13 777**	**15 843**
150-3700	**14 159**	**16 283**
150-3800	**14 541**	**16 723**
150-3900	**14 924**	**17 163**
150-4000	**15 306**	**17 603**
150-4100	**15 690**	**18 043**
150-4200	**16 072**	**18 483**
150-4300	**16 455**	**18 923**
150-4400	**16 837**	**19 363**
150-4500	**17 219**	**19 803**
150-4600	**17 603**	**20 243**
150-4700	**17 984**	**20 683**
150-4800	**18 368**	**21 123**
200-L		
200-600	**3 145**	**3 617**
200-700	**3 605**	**4 145**
200-800	**4 064**	**4 674**
200-900	**4 525**	**5 204**
200-1000	**4 985**	**5 733**

Золото, бронза, коньяк (ширина-длина, мм.)	Стоимость рулонной решётки РРА, руб.	Стоимость продольной решётки РАП, руб.
200-1100	5 502	6 328
200-1200	6 020	6 923
200-1300	6 415	7 377
200-1400	6 809	7 831
200-1500	7 422	8 534
200-1600	8 031	9 236
200-1700	8 548	9 830
200-1800	9 064	10 423
200-1900	9 528	10 958
200-2000	9 992	11 491
200-2100	10 640	12 236
200-2200	11 289	12 981
200-2300	11 631	13 375
200-2400	11 972	13 768
200-2500	12 496	14 371
200-2600	13 019	14 971
200-2700	13 534	15 565
200-2800	14 051	16 159
200-2900	14 515	16 692
200-3000	14 978	17 225
200-3100	15 495	17 819
200-3200	16 011	18 412
200-3300	16 406	18 867
200-3400	16 800	19 320
200-3500	17 413	20 023
200-3600	18 024	20 727
200-3700	18 541	21 322
200-3800	19 056	21 915
200-3900	19 520	22 448
200-4000	19 983	22 981
200-4100	20 632	23 726
200-4200	21 281	24 473
200-4300	21 928	25 217
200-4400	22 575	25 963
200-4500	22 917	26 356
200-4600	23 260	26 749
200-4700	23 602	27 142
200-4800	23 944	27 535
250-L		
250-600	3 590	4 128
250-700	4 116	4 734
250-800	4 644	5 341
250-900	5 172	5 947
250-1000	5 697	6 551
250-1100	6 266	7 207
250-1200	6 836	7 860
250-1300	7 405	8 516
250-1400	7 973	9 169
250-1500	8 543	9 825
250-1600	9 112	10 478
250-1700	9 680	11 132
250-1800	10 249	11 785
250-1900	10 822	12 445
250-2000	11 394	13 103
250-2100	11 963	13 758
250-2200	12 533	14 412
250-2300	13 099	15 065
250-2400	13 669	15 718
250-2500	14 238	16 374
250-2600	14 805	17 027
250-2700	15 377	17 683
250-2800	15 944	18 336
250-2900	16 516	18 994
250-3000	17 089	19 652
250-3100	17 659	20 307
250-3200	18 227	20 961
250-3300	18 796	21 616
250-3400	19 364	22 270
250-3500	19 934	22 923
250-3600	20 503	23 579
250-3700	21 074	24 234
250-3800	21 641	24 888
250-3900	22 215	25 547
250-4000	22 785	26 204
250-4100	23 380	26 886
250-4200	23 924	27 512
250-4300	24 518	28 196
250-4400	25 061	28 821
250-4500	25 632	29 476
250-4600	26 200	30 130
250-4700	26 771	30 785
250-4800	27 338	31 439
270-L		
270-800	4 929	5 668
270-900	5 545	6 377
270-1000	6 161	7 085
270-1100	6 777	7 794
270-1200	7 393	8 502
270-1300	8 010	9 211
270-1400	8 626	9 920
270-1500	9 242	10 628
270-1600	9 858	11 337
270-1700	10 474	12 045
270-1800	11 090	12 754
270-1900	11 706	13 462
270-2000	12 322	14 171
270-2100	12 938	14 879
270-2200	13 555	15 588
270-2300	14 171	16 296
270-2400	14 787	17 005
270-2500	15 403	17 713
270-2600	16 019	18 422
270-2700	16 635	19 130
270-2800	17 251	19 839
270-2900	17 867	20 548
270-3000	18 484	21 256
270-3100	19 100	21 965
270-3200	19 716	22 673
270-3300	20 332	23 382
270-3400	20 948	24 090
270-3500	21 564	24 799
270-3600	22 180	25 507
270-3700	22 796	26 216
270-3800	23 413	26 924

Золото, бронза, коньяк (ширина-длина, мм.)	Стоимость рулонной решётки РРА, руб.	Стоимость продольной решётки РАП, руб.
270-3900	24 029	27 633
270-4000	24 645	28 341
270-4100	25 261	29 050
270-4200	25 877	29 759
270-4300	26 493	30 467
270-4400	27 109	31 176
270-4500	27 725	31 884
270-4600	28 341	32 593
270-4700	28 958	33 301
270-4800	29 574	34 010
300-L		
300-600	3 702	4 133
300-700	4 321	4 824
300-800	4 937	5 512
300-900	5 557	6 204
300-1000	6 173	6 892
300-1100	6 790	7 582
300-1200	7 406	8 270
300-1300	8 025	8 960
300-1400	8 641	9 648
300-1500	9 257	10 337
300-1600	9 875	11 026
300-1700	10 493	11 715
300-1800	11 110	12 404
300-1900	11 727	13 093
300-2000	12 344	13 782
300-2100	12 962	14 471
300-2200	13 578	15 161
300-2300	14 195	15 850
300-2400	14 813	16 539
300-2500	15 430	17 228
300-2600	16 046	17 917
300-2700	16 665	18 606
300-2800	17 281	19 295
300-2900	17 900	19 986
300-3000	18 517	20 675
300-3100	19 135	21 364
300-3200	19 752	22 053
300-3300	20 370	22 742
300-3400	20 987	23 431
300-3500	21 604	24 121
300-3600	22 220	24 809
300-3700	22 837	25 497
300-3800	23 455	26 187
300-3900	24 071	26 875
300-4000	24 689	27 565
300-4100	25 305	28 254
300-4200	25 924	28 943
300-4300	26 540	29 632
300-4400	27 157	30 321
300-4500	27 775	31 010
300-4600	28 392	31 699
300-4700	29 008	32 388
300-4800	29 626	33 077
350-L		
350-600	4 476	5 147
350-700	5 223	6 007

Золото, бронза, коньяк (ширина-длина, мм.)	Стоимость рулонной решётки РРА, руб.	Стоимость продольной решётки РАП, руб.
350-800	5 972	6 868
350-900	6 720	7 728
350-1000	7 467	8 587
350-1100	8 214	9 446
350-1200	8 961	10 304
350-1300	9 707	11 162
350-1400	10 453	12 021
350-1500	11 201	12 881
350-1600	11 947	13 738
350-1700	12 693	14 597
350-1800	13 439	15 455
350-1900	14 185	16 313
350-2000	14 932	17 172
350-2100	15 678	18 030
350-2200	16 424	18 889
350-2300	17 173	19 748
350-2400	17 919	20 606
350-2500	18 665	21 464
350-2600	19 411	22 323
350-2700	20 157	23 181
350-2800	20 904	24 040
350-2900	21 652	24 899
350-3000	22 400	25 759
350-3100	23 146	26 617
350-3200	23 892	27 476
350-3300	24 638	28 334
350-3400	25 385	29 193
350-3500	26 133	30 052
350-3600	26 878	30 910
350-3700	27 624	31 769
350-3800	28 371	32 627
350-3900	29 117	33 485
350-4000	29 863	34 344
350-4100	30 612	35 203
350-4200	31 358	36 061
350-4300	32 104	36 920
350-4400	32 850	37 777
350-4500	33 597	38 636
350-4600	34 343	39 494
350-4700	34 792	40 011
350-4800	35 836	41 211
420-L		
420-600	5 492	6 316
420-700	6 410	7 371
420-800	7 327	8 427
420-900	8 245	9 482
420-1000	9 164	10 538
420-1100	10 077	11 589
420-1200	10 992	12 640
420-1300	11 909	13 695
420-1400	12 827	14 751
420-1500	13 741	15 802
420-1600	14 655	16 853
420-1700	15 572	17 909
420-1800	16 491	18 964
420-1900	17 410	20 021
420-2000	18 327	21 076

Золото, бронза, коньяк (ширина-длина, мм.)	Стоимость рулонной решётки РРА, руб.	Стоимость продольной решётки РАП, руб.
420-2100	**19 242**	**22 128**
420-2200	**20 155**	**23 178**
420-2300	**21 074**	**24 234**
420-2400	**21 989**	**25 289**
420-2500	**22 905**	**26 341**
420-2600	**23 818**	**27 391**
420-2700	**24 737**	**28 448**
420-2800	**25 655**	**29 502**
420-2900	**26 571**	**30 558**
420-3000	**27 491**	**31 613**
420-3100	**28 403**	**32 665**
420-3200	**29 318**	**33 715**
420-3300	**30 235**	**34 771**
420-3400	**31 153**	**35 827**
420-3500	**32 068**	**36 878**

Золото, бронза, коньяк (ширина-длина, мм.)	Стоимость рулонной решётки РРА, руб.	Стоимость продольной решётки РАП, руб.
420-3600	**32 982**	**37 929**
420-3700	**33 901**	**38 985**
420-3800	**34 817**	**40 040**
420-3900	**35 735**	**41 095**
420-4000	**36 653**	**42 151**
420-4100	**37 567**	**43 202**
420-4200	**38 480**	**44 253**
420-4300	**39 396**	**45 305**
420-4400	**40 309**	**46 355**
420-4500	**41 228**	**47 411**
420-4600	**42 146**	**48 467**
420-4700	**43 062**	**49 522**
420-4800	**43 981**	**50 578**

Решётки деревянные

Рулонные деревянные решётки из тёмного и светлого дерева

Обозначение для заказа. Приставка к обозначению: /CD – светлое дерево, /TD – темное дерево.
Пример: РРД 150-600/CD

Рулонная решётка светлое дерево (шир.-дл., мм.)	Рулонная решётка тёмное дерево (шир.-дл., мм.)	Цена, руб.
150-L		
РРД 150-600/CD	РРД 150-600/TD	**3 935**
РРД 150-700/CD	РРД 150-700/TD	**4 593**
РРД 150-800/CD	РРД 150-800/TD	**5 249**
РРД 150-900/CD	РРД 150-900/TD	**5 907**
РРД 150-1000/CD	РРД 150-1000/TD	**6 563**
РРД 150-1100/CD	РРД 150-1100/TD	**7 219**
РРД 150-1200/CD	РРД 150-1200/TD	**7 875**
РРД 150-1300/CD	РРД 150-1300/TD	**8 532**

Рулонная решётка светлое дерево (шир.-дл., мм.)	Рулонная решётка тёмное дерево (шир.-дл., мм.)	Цена, руб.
РРД 150-1400/CD	РРД 150-1400/TD	**9 187**
РРД 150-1500/CD	РРД 150-1500/TD	**9 842**
РРД 150-1600/CD	РРД 150-1600/TD	**10 499**
РРД 150-1700/CD	РРД 150-1700/TD	**11 155**
РРД 150-1800/CD	РРД 150-1800/TD	**11 811**
РРД 150-1900/CD	РРД 150-1900/TD	**12 467**
РРД 150-2000/CD	РРД 150-2000/TD	**13 123**
РРД 150-2100/CD	РРД 150-2100/TD	**13 779**
РРД 150-2200/CD	РРД 150-2200/TD	**14 436**

Рулонная решётка светлое дерево (шир.-дл., мм.)	Рулонная решётка тёмное дерево (шир.-дл., мм.)	Цена, руб.
РРД 150-2300/CD	РРД 150-2300/TD	**15 092**
РРД 150-2400/CD	РРД 150-2400/TD	**15 748**
РРД 150-2500/CD	РРД 150-2500/TD	**16 404**
РРД 150-2600/CD	РРД 150-2600/TD	**17 060**
РРД 150-2700/CD	РРД 150-2700/TD	**17 716**
РРД 150-2800/CD	РРД 150-2800/TD	**18 372**
РРД 150-2900/CD	РРД 150-2900/TD	**19 030**
РРД 150-3000/CD	РРД 150-3000/TD	**19 686**
РРД 150-3100/CD	РРД 150-3100/TD	**20 343**
РРД 150-3200/CD	РРД 150-3200/TD	**20 998**
РРД 150-3300/CD	РРД 150-3300/TD	**21 655**
РРД 150-3400/CD	РРД 150-3400/TD	**22 310**
РРД 150-3500/CD	РРД 150-3500/TD	**22 967**
РРД 150-3600/CD	РРД 150-3600/TD	**23 623**
РРД 150-3700/CD	РРД 150-3700/TD	**24 278**
РРД 150-3800/CD	РРД 150-3800/TD	**24 935**
РРД 150-3900/CD	РРД 150-3900/TD	**25 590**
РРД 150-4000/CD	РРД 150-4000/TD	**26 247**
РРД 150-4100/CD	РРД 150-4100/TD	**26 903**
РРД 150-4200/CD	РРД 150-4200/TD	**27 559**
РРД 150-4300/CD	РРД 150-4300/TD	**28 215**
РРД 150-4400/CD	РРД 150-4400/TD	**28 871**
РРД 150-4500/CD	РРД 150-4500/TD	**29 527**
РРД 150-4600/CD	РРД 150-4600/TD	**30 183**
РРД 150-4700/CD	РРД 150-4700/TD	**30 840**
РРД 150-4800/CD	РРД 150-4800/TD	**31 496**
200-L		
РРД 200-600/CD	РРД 200-600/TD	**5 337**
РРД 200-700/CD	РРД 200-700/TD	**6 118**
РРД 200-800/CD	РРД 200-800/TD	**6 899**
РРД 200-900/CD	РРД 200-900/TD	**7 681**
РРД 200-1000/CD	РРД 200-1000/TD	**8 461**
РРД 200-1100/CD	РРД 200-1100/TD	**9 339**
РРД 200-1200/CD	РРД 200-1200/TD	**10 214**
РРД 200-1300/CD	РРД 200-1300/TD	**10 885**
РРД 200-1400/CD	РРД 200-1400/TD	**11 553**
РРД 200-1500/CD	РРД 200-1500/TD	**12 593**
РРД 200-1600/CD	РРД 200-1600/TD	**13 631**
РРД 200-1700/CD	РРД 200-1700/TD	**14 508**
РРД 200-1800/CD	РРД 200-1800/TD	**15 384**
РРД 200-1900/CD	РРД 200-1900/TD	**16 171**
РРД 200-2000/CD	РРД 200-2000/TD	**16 958**
РРД 200-2100/CD	РРД 200-2100/TD	**18 057**
РРД 200-2200/CD	РРД 200-2200/TD	**19 156**
РРД 200-2300/CD	РРД 200-2300/TD	**19 736**
РРД 200-2400/CD	РРД 200-2400/TD	**20 316**
РРД 200-2500/CD	РРД 200-2500/TD	**21 204**
РРД 200-2600/CD	РРД 200-2600/TD	**22 091**
РРД 200-2700/CD	РРД 200-2700/TD	**22 969**
РРД 200-2800/CD	РРД 200-2800/TD	**23 845**
РРД 200-2900/CD	РРД 200-2900/TD	**24 631**
РРД 200-3000/CD	РРД 200-3000/TD	**25 418**
РРД 200-3100/CD	РРД 200-3100/TD	**26 295**
РРД 200-3200/CD	РРД 200-3200/TD	**27 172**
РРД 200-3300/CD	РРД 200-3300/TD	**27 841**
РРД 200-3400/CD	РРД 200-3400/TD	**28 511**
РРД 200-3500/CD	РРД 200-3500/TD	**29 548**

Рулонная решётка светлое дерево (шир.-дл., мм.)	Рулонная решётка тёмное дерево (шир.-дл., мм.)	Цена, руб.
РРД 200-3600/CD	РРД 200-3600/TD	**30 586**
РРД 200-3700/CD	РРД 200-3700/TD	**31 463**
РРД 200-3800/CD	РРД 200-3800/TD	**32 339**
РРД 200-3900/CD	РРД 200-3900/TD	**33 127**
РРД 200-4000/CD	РРД 200-4000/TD	**33 913**
РРД 200-4100/CD	РРД 200-4100/TD	**35 012**
РРД 200-4200/CD	РРД 200-4200/TD	**36 112**
РРД 200-4300/CD	РРД 200-4300/TD	**37 212**
РРД 200-4400/CD	РРД 200-4400/TD	**38 313**
РРД 200-4500/CD	РРД 200-4500/TD	**38 893**
РРД 200-4600/CD	РРД 200-4600/TD	**39 473**
РРД 200-4700/CD	РРД 200-4700/TD	**40 053**
РРД 200-4800/CD	РРД 200-4800/TD	**40 633**
250-L		
РРД 250-600/CD	РРД 250-600/TD	**6 097**
РРД 250-700/CD	РРД 250-700/TD	**6 989**
РРД 250-800/CD	РРД 250-800/TD	**7 882**
РРД 250-900/CD	РРД 250-900/TD	**8 774**
РРД 250-1000/CD	РРД 250-1000/TD	**9 667**
РРД 250-1100/CD	РРД 250-1100/TD	**10 634**
РРД 250-1200/CD	РРД 250-1200/TD	**11 599**
РРД 250-1300/CD	РРД 250-1300/TD	**12 565**
РРД 250-1400/CD	РРД 250-1400/TD	**13 529**
РРД 250-1500/CD	РРД 250-1500/TD	**14 495**
РРД 250-1600/CD	РРД 250-1600/TD	**15 461**
РРД 250-1700/CD	РРД 250-1700/TD	**16 427**
РРД 250-1800/CD	РРД 250-1800/TD	**17 391**
РРД 250-1900/CD	РРД 250-1900/TD	**18 363**
РРД 250-2000/CD	РРД 250-2000/TD	**19 335**
РРД 250-2100/CD	РРД 250-2100/TD	**20 301**
РРД 250-2200/CD	РРД 250-2200/TD	**21 266**
РРД 250-2300/CD	РРД 250-2300/TD	**22 231**
РРД 250-2400/CD	РРД 250-2400/TD	**23 198**
РРД 250-2500/CD	РРД 250-2500/TD	**24 163**
РРД 250-2600/CD	РРД 250-2600/TD	**25 128**
РРД 250-2700/CD	РРД 250-2700/TD	**26 095**
РРД 250-2800/CD	РРД 250-2800/TD	**27 060**
РРД 250-2900/CD	РРД 250-2900/TD	**28 033**
РРД 250-3000/CD	РРД 250-3000/TD	**29 002**
РРД 250-3100/CD	РРД 250-3100/TD	**29 969**
РРД 250-3200/CD	РРД 250-3200/TD	**30 932**
РРД 250-3300/CD	РРД 250-3300/TD	**31 899**
РРД 250-3400/CD	РРД 250-3400/TD	**32 865**
РРД 250-3500/CD	РРД 250-3500/TD	**33 831**
РРД 250-3600/CD	РРД 250-3600/TD	**34 795**
РРД 250-3700/CD	РРД 250-3700/TD	**35 761**
РРД 250-3800/CD	РРД 250-3800/TD	**36 727**
РРД 250-3900/CD	РРД 250-3900/TD	**37 699**
РРД 250-4000/CD	РРД 250-4000/TD	**38 669**
РРД 250-4100/CD	РРД 250-4100/TD	**39 635**
РРД 250-4200/CD	РРД 250-4200/TD	**40 601**
РРД 250-4300/CD	РРД 250-4300/TD	**41 567**
РРД 250-4400/CD	РРД 250-4400/TD	**42 531**
РРД 250-4500/CD	РРД 250-4500/TD	**43 498**
РРД 250-4600/CD	РРД 250-4600/TD	**44 463**
РРД 250-4700/CD	РРД 250-4700/TD	**45 430**
РРД 250-4800/CD	РРД 250-4800/TD	**46 394**

Рулонная решётка светлое дерево (шир.-дл., мм.)	Рулонная решётка тёмное дерево (шир.-дл., мм.)	Цена, руб.
270-L		
РРД 270-800/CD	РРД 270-800/TD	**8 327**
РРД 270-900/CD	РРД 270-900/TD	**9 368**
РРД 270-1000/CD	РРД 270-1000/TD	**10 409**
РРД 270-1100/CD	РРД 270-1100/TD	**11 449**
РРД 270-1200/CD	РРД 270-1200/TD	**12 490**
РРД 270-1300/CD	РРД 270-1300/TD	**13 531**
РРД 270-1400/CD	РРД 270-1400/TD	**14 572**
РРД 270-1500/CD	РРД 270-1500/TD	**15 613**
РРД 270-1600/CD	РРД 270-1600/TD	**16 654**
РРД 270-1700/CD	РРД 270-1700/TD	**17 694**
РРД 270-1800/CD	РРД 270-1800/TD	**18 735**
РРД 270-1900/CD	РРД 270-1900/TD	**19 776**
РРД 270-2000/CD	РРД 270-3000/TD	**20 817**
РРД 270-2100/CD	РРД 270-2100/TD	**21 858**
РРД 270-2200/CD	РРД 270-2200/TD	**22 899**
РРД 270-2300/CD	РРД 270-2300/TD	**23 940**
РРД 270-2400/CD	РРД 270-2400/TD	**24 980**
РРД 270-2500/CD	РРД 270-2500/TD	**26 021**
РРД 270-2600/CD	РРД 270-2600/TD	**27 062**
РРД 270-2700/CD	РРД 270-2700/TD	**28 103**
РРД 270-2800/CD	РРД 270-2800/TD	**29 144**
РРД 270-2900/CD	РРД 270-2900/TD	**30 185**
РРД 270-3000/CD	РРД 270-3000/TD	**31 226**
РРД 270-3100/CD	РРД 270-3100/TD	**32 266**
РРД 270-3200/CD	РРД 270-3200/TD	**33 307**
РРД 270-3300/CD	РРД 270-3300/TD	**34 348**
РРД 270-3400/CD	РРД 270-3400/TD	**35 389**
РРД 270-3500/CD	РРД 270-3500/TD	**36 430**
РРД 270-3600/CD	РРД 270-3600/TD	**37 471**
РРД 270-3700/CD	РРД 270-3700/TD	**38 511**
РРД 270-3800/CD	РРД 270-3800/TD	**39 552**
РРД 270-3900/CD	РРД 270-3900/TD	**40 593**
РРД 270-4000/CD	РРД 270-4000/TD	**41 634**
РРД 270-4100/CD	РРД 270-4100/TD	**42 675**
РРД 270-4200/CD	РРД 270-4200/TD	**43 716**
РРД 270-4300/CD	РРД 270-4300/TD	**44 757**
РРД 270-4400/CD	РРД 270-4400/TD	**45 797**
РРД 270-4500/CD	РРД 270-4500/TD	**46 838**
РРД 270-4600/CD	РРД 270-4600/TD	**47 879**
РРД 270-4700/CD	РРД 270-4700/TD	**48 920**
РРД 270-4800/CD	РРД 270-4800/TD	**49 961**
300-L		
РРД 300-600/CD	РРД 300-600/TD	**6 163**
РРД 300-700/CD	РРД 300-700/TD	**7 193**
РРД 300-800/CD	РРД 300-800/TD	**8 219**
РРД 300-900/CD	РРД 300-900/TD	**9 250**
РРД 300-1000/CD	РРД 300-1000/TD	**10 277**
РРД 300-1100/CD	РРД 300-1100/TD	**11 305**
РРД 300-1200/CD	РРД 300-1200/TD	**12 331**
РРД 300-1300/CD	РРД 300-1300/TD	**13 360**
РРД 300-1400/CD	РРД 300-1400/TD	**14 386**
РРД 300-1500/CD	РРД 300-1500/TD	**15 413**
РРД 300-1600/CD	РРД 300-1600/TD	**16 441**
РРД 300-1700/CD	РРД 300-1700/TD	**17 468**
РРД 300-1800/CD	РРД 300-1800/TD	**18 496**
РРД 300-1900/CD	РРД 300-1900/TD	**19 523**
РРД 300-2000/CD	РРД 300-3000/TD	**20 550**
РРД 300-2100/CD	РРД 300-2100/TD	**21 578**
РРД 300-2200/CD	РРД 300-2200/TD	**22 605**
РРД 300-2300/CD	РРД 300-2300/TD	**23 633**
РРД 300-2400/CD	РРД 300-2400/TD	**24 660**
РРД 300-2500/CD	РРД 300-2500/TD	**25 688**
РРД 300-2600/CD	РРД 300-2600/TD	**26 715**
РРД 300-2700/CD	РРД 300-2700/TD	**27 743**
РРД 300-2800/CD	РРД 300-2800/TD	**28 769**
РРД 300-2900/CD	РРД 300-2900/TD	**29 800**
РРД 300-3000/CD	РРД 300-3000/TD	**30 827**
РРД 300-3100/CD	РРД 300-3100/TD	**31 855**
РРД 300-3200/CD	РРД 300-3200/TD	**32 882**
РРД 300-3300/CD	РРД 300-3300/TD	**33 910**
РРД 300-3400/CD	РРД 300-3400/TD	**34 936**
РРД 300-3500/CD	РРД 300-3500/TD	**35 965**
РРД 300-3600/CD	РРД 300-3600/TD	**36 991**
РРД 300-3700/CD	РРД 300-3700/TD	**38 018**
РРД 300-3800/CD	РРД 300-3800/TD	**39 046**
РРД 300-3900/CD	РРД 300-3900/TD	**40 073**
РРД 300-4000/CD	РРД 300-4000/TD	**41 101**
РРД 300-4100/CD	РРД 300-4100/TD	**42 128**
РРД 300-4200/CD	РРД 300-4200/TD	**43 155**
РРД 300-4300/CD	РРД 300-4300/TD	**44 183**
РРД 300-4400/CD	РРД 300-4400/TD	**45 210**
РРД 300-4500/CD	РРД 300-4500/TD	**46 238**
РРД 300-4600/CD	РРД 300-4600/TD	**47 265**
РРД 300-4700/CD	РРД 300-4700/TD	**48 293**
РРД 300-4800/CD	РРД 300-4800/TD	**49 320**
350-L		
РРД 350-600/CD	РРД 350-600/TD	**7 601**
РРД 350-700/CD	РРД 350-700/TD	**8 869**
РРД 350-800/CD	РРД 350-800/TD	**10 136**
РРД 350-900/CD	РРД 350-900/TD	**11 403**
РРД 350-1000/CD	РРД 350-1000/TD	**12 669**
РРД 350-1100/CD	РРД 350-1100/TD	**13 937**
РРД 350-1200/CD	РРД 350-1200/TD	**15 205**
РРД 350-1300/CD	РРД 350-1300/TD	**16 471**
РРД 350-1400/CD	РРД 350-1400/TD	**17 738**
РРД 350-1500/CD	РРД 350-1500/TD	**19 005**
РРД 350-1600/CD	РРД 350-1600/TD	**20 273**
РРД 350-1700/CD	РРД 350-1700/TD	**21 539**
РРД 350-1800/CD	РРД 350-1800/TD	**22 806**
РРД 350-1900/CD	РРД 350-1900/TD	**24 074**
РРД 350-2000/CD	РРД 350-2000/TD	**25 341**
РРД 350-2100/CD	РРД 350-2100/TD	**26 608**
РРД 350-2200/CD	РРД 350-2200/TD	**27 874**
РРД 350-2300/CD	РРД 350-2300/TD	**29 142**
РРД 350-2400/CD	РРД 350-2400/TD	**30 409**
РРД 350-2500/CD	РРД 350-2500/TD	**31 677**
РРД 350-2600/CD	РРД 350-2600/TD	**32 942**
РРД 350-2700/CD	РРД 350-2700/TD	**34 210**
РРД 350-2800/CD	РРД 350-2800/TD	**35 477**
РРД 350-2900/CD	РРД 350-2900/TD	**36 745**
РРД 350-3000/CD	РРД 350-3000/TD	**38 010**
РРД 350-3100/CD	РРД 350-3100/TD	**39 278**
РРД 350-3200/CD	РРД 350-3200/TD	**40 545**

Рулонная решётка светлое дерево (шир.-дл., мм.)	Рулонная решётка тёмное дерево (шир.-дл., мм.)	Цена, руб.
РРД 350-3300/CD	РРД 350-3300/TD	**41 813**
РРД 350-3400/CD	РРД 350-3400/TD	**43 079**
РРД 350-3500/CD	РРД 350-3500/TD	**44 346**
РРД 350-3600/CD	РРД 350-3600/TD	**45 612**
РРД 350-3700/CD	РРД 350-3700/TD	**46 880**
РРД 350-3800/CD	РРД 350-3800/TD	**48 147**
РРД 350-3900/CD	РРД 350-3900/TD	**49 414**
РРД 350-4000/CD	РРД 350-4000/TD	**50 680**
РРД 350-4100/CD	РРД 350-4100/TD	**51 948**
РРД 350-4200/CD	РРД 350-4200/TD	**53 215**
РРД 350-4300/CD	РРД 350-4300/TD	**54 482**
РРД 350-4400/CD	РРД 350-4400/TD	**55 748**
РРД 350-4500/CD	РРД 350-4500/TD	**57 016**
РРД 350-4600/CD	РРД 350-4600/TD	**58 283**
РРД 350-4700/CD	РРД 350-4700/TD	**59 550**
РРД 350-4800/CD	РРД 350-4800/TD	**60 816**
420-L		
РРД 420-600/CD	РРД 420-600/TD	**9 323**
РРД 420-700/CD	РРД 420-700/TD	**10 880**
РРД 420-800/CD	РРД 420-800/TD	**12 437**
РРД 420-900/CD	РРД 420-900/TD	**13 995**
РРД 420-1000/CD	РРД 420-1000/TD	**15 551**
РРД 420-1100/CD	РРД 420-1100/TD	**17 102**
РРД 420-1200/CD	РРД 420-1200/TD	**18 653**
РРД 420-1300/CD	РРД 420-1300/TD	**20 211**
РРД 420-1400/CD	РРД 420-1400/TD	**21 769**
РРД 420-1500/CD	РРД 420-1500/TD	**23 321**
РРД 420-1600/CD	РРД 420-1600/TD	**24 871**
РРД 420-1700/CD	РРД 420-1700/TD	**26 428**
РРД 420-1800/CD	РРД 420-1800/TD	**27 985**
РРД 420-1900/CD	РРД 420-1900/TD	**29 543**

Рулонная решётка светлое дерево (шир.-дл., мм.)	Рулонная решётка тёмное дерево (шир.-дл., мм.)	Цена, руб.
РРД 420-2000/CD	РРД 420-2000/TD	**31 100**
РРД 420-2100/CD	РРД 420-2100/TD	**32 652**
РРД 420-2200/CD	РРД 420-2200/TD	**34 204**
РРД 420-2300/CD	РРД 420-2300/TD	**35 761**
РРД 420-2400/CD	РРД 420-2400/TD	**37 318**
РРД 420-2500/CD	РРД 420-2500/TD	**38 870**
РРД 420-2600/CD	РРД 420-2600/TD	**40 422**
РРД 420-2000/CD	РРД 420-2000/TD	**41 980**
РРД 420-2800/CD	РРД 420-2800/TD	**43 536**
РРД 420-2900/CD	РРД 420-2900/TD	**45 093**
РРД 420-3000/CD	РРД 420-3000/TD	**46 650**
РРД 420-3100/CD	РРД 420-3100/TD	**48 202**
РРД 420-3200/CD	РРД 420-3200/TD	**49 754**
РРД 420-3300/CD	РРД 420-3300/TD	**51 312**
РРД 420-3400/CD	РРД 420-3400/TD	**52 869**
РРД 420-3500/CD	РРД 420-3500/TD	**54 421**
РРД 420-3600/CD	РРД 420-3600/TD	**55 973**
РРД 420-3700/CD	РРД 420-3700/TD	**57 530**
РРД 420-3800/CD	РРД 420-3800/TD	**59 087**
РРД 420-3900/CD	РРД 420-3900/TD	**60 645**
РРД 420-4000/CD	РРД 420-4000/TD	**62 201**
РРД 420-4100/CD	РРД 420-4100/TD	**63 754**
РРД 420-4200/CD	РРД 420-4200/TD	**65 305**
РРД 420-4300/CD	РРД 420-4300/TD	**66 856**
РРД 420-4400/CD	РРД 420-4400/TD	**68 407**
РРД 420-4500/CD	РРД 420-4500/TD	**69 965**
РРД 420-4600/CD	РРД 420-4600/TD	**71 522**
РРД 420-4700/CD	РРД 420-4700/TD	**73 078**
РРД 420-4800/CD	РРД 420-4800/TD	**74 636**

Решётки ELIT, алюминиевые на резино-пластиковой основе

Декоративная решётка Elit состоит из алюминиевых планок и гибкой резино-пластиковой ленты. Благодаря конструктивным особенностям и используемым материалам решётка не шумит и не скользит при ходьбе, эстетична в интерьере и удобна в эксплуатации.

Независимый принцип крепления планок решётки позволяет при необходимости заменить одну планку, не меняя и не разбирая всю решётку. Оптимальное расстояние между пластинами решётки в 10 мм обеспечивает хорошую конвекцию воздуха и придаёт эстетичный внешний вид помещению.

Решётки Elit, Алюминий, Шампань, Бронза, Чёрный

Алюминий, матовый

Шампань

Бронза

Чёрный

Рулонная решётка алюминиевая Elit на резино-пластиковой основе	Ширина, мм.	Длина, мм.	Цена руб. за метр. пог.,
Решетка рулонная алюминиевая, цвет алюминий	150	1000	**10 446**
	200	1000	**11 084**
	250	1000	**11 695**
	300	1000	**13 973**
	350	1000	**14 991**
	420	1000	**16 212**
Решетка рулонная алюминиевая, цвет шампань	150	1000	**10 446**
	200	1000	**11 084**
	250	1000	**11 695**
	300	1000	**13 973**
	350	1000	**14 991**
	420	1000	**16 212**
Решетка рулонная алюминиевая, цвет бронза	150	1000	**11 260**
	200	1000	**11 084**
	250	1000	**11 695**
	300	1000	**13 973**
	350	1000	**14 991**
	420	1000	**16 212**
Решетка рулонная алюминиевая, цвет черный	150	1000	**12 413**
	200	1000	**12 820**
	250	1000	**13 865**
	300	1000	**15 873**
	350	1000	**16 578**
	420	1000	**19 074**

Решётки Elit, под дерево

Бук **Дуб** **Орех** **Сосна**

Рулонная решётка алюминиевая Elit на резино-пластиковой основе	Ширина, мм.	Длина, мм.	Цена руб. за метр. пог.,
Решетка рулонная алюминиевая, цвет: "бук", "дуб", "орех", "сосна"	150	1000	**12 535**
	200	1000	**13 300**
	250	1000	**14 034**
	300	1000	**16 768**
	350	1000	**17 989**
	420	1000	**19 454**

Автоматика

Блоки регулировки
Конвекторы с принудительной конвекцией могут по желанию клиентов комплектоваться термостатами и блоками регулировки. Блок регулировки служит для управления вентиляторами конвектора с помощью термостата. Габариты блоков (высота х ширина х длина): BRT-90 – 85мм*160мм*220мм, BT-500 – 35мм*35мм*120мм, BT-1000 – 60мм*35мм*90мм.

БЛОК BRT-90
Рассчитан на подключение не более 6 вентиляторов с крыльчаткой диаметром 45 мм или до 7 вентиляторов с крыльчаткой диаметром 30 мм и служит для подключения вентиляторов, работающих при напряжении 12В, с термостатами E91.42 «Techno», T6371A1019 и T6590A(B)1000 фирмы «Honeywell», RAB11.1 и RDF310.2 фирмы «Siemens» или с их аналогами.

БЛОК BT-500
Блок BT-500 рассчитан на подключение до 12 вентиляторов, работающих при напряжении 220 В с крыльчаткой диаметром 45 мм или до 40 вентиляторов с крыльчаткой диаметром 30 мм с термостатами E91.42 «Techno», T6371A1019 и T6590A(B)1000 фирмы «Honeywell», RAB11.1 и RDF310.2 фирмы «Siemens» или с их аналогами.

БЛОК BT-1000
Блок BT-1000 рассчитан на подключение до 25 вентиляторов, работающих при напряжении 220 В с крыльчаткой диаметром 45 мм или до 80 вентиляторов с крыльчаткой диаметром 30 мм с термостатами E 91.42 «Techno», T6371A1019 и T6590A(B)1000 фирмы «Honeywell», RAB11.1 и RDF310.2 фирмы «Siemens» или с их аналогами.

ПРИНЦИП РАБОТЫ БЛОКОВ:
При подключении блоков к термостатам Siemens RAB 11.1 / Honeywell T6371A1019 можно выбрать один из четырёх доступных режимов работы: три режима скорости и режим свободной конвекции (при отключенных вентиляторах). При достижении необходимой температуры реле отключает вентиляторы. При подключении блоков к термостатам Techno E91.42/ Siemens RDF 310.2 / Honeywell T6590A(B)1000 можно выбрать один из пяти доступных режимов работы: три режима скорости, режим свободной конвекции (при отключенных вентиляторах) и режим «Авто», при котором термостат самостоятельно выбирает оптимальную скорость вращения вентилятора. При необходимости управления несколькими конвекторами от одного термостата следует подключить блоки BRT параллельно (согласно схеме).

Блоки регулировки

Блоки регулировки термостата	Подключаемые вентиляторы	Возможности	Цена, руб.
BRT-90	~ 12 В	вкл/выкл и регулировка по скорости	**9 150**
BT-500	~ 220 В	электронный вкл/выкл и регулировка по скорости	**4 500**
BT-1000	~ 220 В	электронный вкл/выкл и регулировка по скорости	**6 000**

Термостаты

Термостаты	Возможности	Цена, руб.
Термостат сенсорный Techno KT-300 (белый / чёрный)	Вкл-выкл 1-2-3 скорости, авто режим. Удалённое управление через интернет	**9 216**

Комплекты вентиляторные

Комплект вентиляторный	Назначение	Цена, руб.
KVh E30-220AC	Вентилятор QL3/3000-2118 ~220V с крыльчаткой 30мм; используется в конвекторах глубиной 85 и 105 мм	**6067,00**
KVh E30-12x	Вентилятор QG 030-303/12 (QL3/3000A2-2118LH-455 cx) ~12V с крыльчаткой 30мм; используется в конвекторах глубиной 85 и 105 мм	**7001,00**
KVh E45-220AC	Вентилятор QLK45/3000-2524 ~220V с крыльчаткой 45мм; используется в конвекторах глубиной 120 и 140 мм	**7104,00**
KVh E45-12x	Вентилятор QLK45/3000-2513 ~12V с крыльчаткой 45мм; используется в конвекторах глубиной 120 и 140 мм	**7623,00**

Плита монтажная

Наименование, ширина-длина, мм	Цена, руб.
Плита монтажная шириной 150 мм	
150-500	**53**
150-600	**61**
150-700	**75**
150-800	**93**
150-900	**105**
150-1000	**115**
150-1100	**125**
150-1200	**136**
150-1300	**158**
150-1400	**166**
150-1500	**176**
150-1600	**186**
150-1700	**209**
150-1800	**219**
150-1900	**229**
150-2000	**237**
150-2100	**247**
150-2200	**261**
150-2300	**281**
150-2400	**291**
Плита монтажная шириной 200 мм	
200-500	**56**
200-600	**65**
200-700	**79**
200-800	**98**
200-900	**110**
200-1000	**121**
200-1100	**131**
200-1200	**143**
200-1300	**166**
200-1400	**175**
200-1500	**185**
200-1600	**196**

Наименование, ширина-длина, мм	Цена, руб.
200-1700	**220**
200-1800	**231**
200-1900	**241**
200-2000	**250**
200-2100	**260**
200-2200	**274**
200-2300	**295**
200-2400	**306**
Плита монтажная шириной 250 мм	
250-500	**61**
250-600	**73**
250-700	**96**
250-800	**117**
250-900	**122**
250-1000	**133**
250-1100	**149**
250-1200	**170**
250-1300	**184**
250-1400	**196**
250-1500	**210**
250-1600	**222**
250-1700	**245**
250-1800	**262**
250-1900	**271**
250-2000	**283**
250-2100	**295**
250-2200	**318**
250-2300	**332**
250-2400	**344**
Плита монтажная шириной 300 мм	
300-500	**70**
300-600	**87**
300-700	**112**
300-800	**134**

Наименование, ширина-длина, мм	Цена, руб.
300-900	**140**
300-1000	**149**
300-1100	**167**
300-1200	**187**
300-1300	**205**
300-1400	**220**
300-1500	**237**
300-1600	**251**
300-1700	**270**
300-1800	**286**
300-1900	**302**
300-2000	**318**
300-2100	**335**
300-2200	**361**
300-2300	**372**
300-2400	**388**
Плита монтажная шириной 350 мм	
350-500	**79**
350-600	**100**
350-700	**128**
350-800	**150**
350-900	**157**
350-1000	**164**
350-1100	**185**
350-1200	**204**
350-1300	**227**
350-1400	**245**
350-1500	**264**
350-1600	**280**

Наименование, ширина-длина, мм	Цена, руб.
350-1700	**295**
350-1800	**309**
350-1900	**334**
350-2000	**353**
350-2100	**374**
350-2200	**404**
350-2300	**412**
350-2400	**432**
Плита монтажная шириной 420 мм	
420-500	**93**
420-600	**112**
420-700	**149**
420-800	**168**
420-900	**184**
420-1000	**204**
420-1100	**246**
420-1200	**260**
420-1300	**280**
420-1400	**295**
420-1500	**316**
420-1600	**337**
420-1700	**367**
420-1800	**388**
420-1900	**409**
420-2000	**428**
420-2100	**449**
420-2200	**486**
420-2300	**500**
420-2400	**521**

TECHNO. Напольные конвекторы

Оглавление

Напольные конвекторы TECHNO Vita 189

Напольно-настенные конвекторы (универсальные) Techno Vita194

Напольные конвекторы TECHNO Vita

Напольные конвекторы Techno® Vita с естественной конвекцией серии KPZ – современные эргономичные отопительные приборы напольного монтажа. Идеально подходят для помещений с панорамным остеклением, низкими подоконниками, большими и витринными окнами. Благодаря многообразной линейке размеров напольных конвекторов можно точно подобрать отопительный прибор Techno® Vita для любого типа помещения.
Напольные конвекторы в радиусном исполнении производятся по индивидуальному заказу. Для изготовления радиусного конвектора необходимо заполнить форму заказа, указав технические данные, необходимые для определения радиуса.

ВОЗМОЖНЫЕ РАЗМЕРЫ:

Ширина (мм):
85, 135, 185, 235

Высота (мм):
80, 130, 180, 250, 400

Длина (мм):
600 – 2400

ПАРАМЕТРЫ ЭКСПЛУАТАЦИИ

- Рабочее давление теплоносителя — 16 бар.
- Давление гидравлического испытания — 40 бар.
- Максимальная рабочая температура теплоносителя — 130°C.
- Тип теплоносителя — вода или гликоль.

Конвектор Techno® Vita может быть установлен как в однотрубную, так и в двухтрубную систему отопления, рекомендован для эксплуатации в закрытых системах водяного отопления.

КОНСТРУКЦИЯ

Все детали конвектора выполнены из высококачественной листовой оцинкованной стали с износостойким порошковым покрытием. Теплообменник изготовлен из цельной медной трубы и алюминиевого ребра, что гарантирует высокую стойкость к коррозии и долговечность эксплуатации. Теплообменник оборудован воздухоспускным клапаном. Узел подключения с внутренней резьбой ½.

Примечания:

- При заказе конвектора KPP (проходной) к цене конвектора KPZ (замкнутый) добавляется стоимость коллекторов и дополнительных штуцеров.
- Высота конвектора указана без учёта ножек (в стандартном исполнении высота ножек 100 мм.)
- Стандартный цвет - белый, RAL 9016. Возможно окрашивание конвектора в любой цвет RAL с наценкой 20% и теплообменника в цвет корпуса (+10% к цене конвектора).

KPZND (шир.-выс.-дл., мм)	Мощн. кВт 95/85°C,	Цена решетки с НДС, руб.	Цена, руб.		ΔT=70	Перф.	Прод.	
				Обозначение конвектора - KPZND 85-130-L				

KPZND (шир.-выс.-дл., мм)	Мощн. кВт 95/85°С,	Цена решетки с НДС, руб.		Цена, руб.
Глубина (ширина) B = 85 мм, высота H = 130 мм				
85-130-600	0,281	**438**	**1 521**	**7 714**
85-130-700	0,356	**511**	**1 774**	**8 196**
85-130-800	0,431	**584**	**2 027**	**8 677**
85-130-900	0,506	**657**	**2 280**	**9 159**
85-130-1000	0,581	**730**	**2 534**	**9 642**
85-130-1100	0,656	**803**	**2 787**	**10 122**
85-130-1200	0,731	**876**	**3 040**	**10 605**
85-130-1300	0,806	**949**	**3 293**	**11 087**
85-130-1400	0,881	**1 022**	**3 547**	**11 569**
85-130-1500	0,956	**1 095**	**3 801**	**12 052**
85-130-1600	1,031	**1 168**	**4 055**	**12 532**
85-130-1700	1,106	**1 241**	**4 308**	**13 013**
85-130-1800	1,181	**1 314**	**4 562**	**13 495**
85-130-1900	1,256	**1 387**	**4 815**	**13 978**
85-130-2000	1,331	**1 460**	**5 068**	**14 460**
85-130-2100	1,406	**1 533**	**5 321**	**14 943**
85-130-2200	1,481	**1 606**	**5 575**	**15 425**
85-130-2300	1,556	**1 679**	**5 829**	**15 907**
85-130-2400	1,631	**1 752**	**6 082**	**16 390**
Обозначение конвектора - KPZND 85-180-L				
Глубина (ширина) B = 85 мм, высота H = 180 мм				
85-180-600	0,312	**438**	**1 521**	**9 245**
85-180-700	0,395	**511**	**1 774**	**9 707**
85-180-800	0,478	**584**	**2 027**	**10 169**
85-180-900	0,561	**657**	**2 280**	**10 631**
85-180-1000	0,644	**730**	**2 534**	**11 092**
85-180-1100	0,727	**803**	**2 787**	**11 554**
85-180-1200	0,810	**876**	**3 040**	**12 016**
85-180-1300	0,893	**949**	**3 293**	**12 478**
85-180-1400	0,976	**1 022**	**3 547**	**12 940**
85-180-1500	1,059	**1 095**	**3 801**	**13 402**
85-180-1600	1,142	**1 168**	**4 055**	**13 864**
85-180-1700	1,225	**1 241**	**4 308**	**14 325**
85-180-1800	1,308	**1 314**	**4 562**	**14 787**
85-180-1900	1,391	**1 387**	**4 815**	**15 249**
85-180-2000	1,474	**1 460**	**5 068**	**15 711**
85-180-2100	1,557	**1 533**	**5 321**	**16 173**
85-180-2200	1,640	**1 606**	**5 575**	**16 635**
85-180-2300	1,723	**1 679**	**5 829**	**17 097**
85-180-2400	1,806	**1 752**	**6 082**	**17 558**
Обозначение конвектора - KPZND 85-250-L-2				
Глубина (ширина) B = 85 мм, высота H = 250 мм				
85-250-600-2	0,351	**438**	**1 521**	**11 040**
85-250-700-2	0,442	**511**	**1 774**	**11 815**
85-250-800-2	0,533	**584**	**2 027**	**12 592**
85-250-900-2	0,624	**657**	**2 280**	**13 368**
85-250-1000-2	0,715	**730**	**2 534**	**14 145**
85-250-1100-2	0,806	**803**	**2 787**	**14 922**
85-250-1200-2	0,897	**876**	**3 040**	**15 697**
85-250-1300-2	0,988	**949**	**3 293**	**16 474**
85-250-1400-2	1,079	**1 022**	**3 547**	**17 251**
85-250-1500-2	1,170	**1 095**	**3 801**	**18 027**
85-250-1600-2	1,261	**1 168**	**4 055**	**18 802**
85-250-1700-2	1,352	**1 241**	**4 308**	**19 579**
85-250-1800-2	1,443	**1 314**	**4 562**	**20 356**
85-250-1900-2	1,534	**1 387**	**4 815**	**21 133**
85-250-2000-2	1,625	**1 460**	**5 068**	**21 910**
85-250-2100-2	1,716	**1 533**	**5 321**	**22 684**
85-250-2200-2	1,807	**1 606**	**5 575**	**23 461**
85-250-2300-2	1,898	**1 679**	**5 829**	**24 424**
85-250-2400-2	1,989	**1 592**	**6 082**	**25 387**
Обозначение конвектора - KPZND 85-400-L-2				
Глубина (ширина) B = 85 мм, высота H = 400 мм				
85-400-600-2	0,386	**438**	**1 521**	**11 336**
85-400-700-2	0,488	**511**	**1 774**	**12 109**
85-400-800-2	0,590	**584**	**2 027**	**12 884**
85-400-900-2	0,692	**657**	**2 280**	**13 659**
85-400-1000-2	0,794	**730**	**2 534**	**14 434**
85-400-1100-2	0,896	**803**	**2 787**	**15 209**
85-400-1200-2	0,998	**876**	**3 040**	**15 984**
85-400-1300-2	1,100	**949**	**3 293**	**16 758**
85-400-1400-2	1,202	**1 022**	**3 547**	**17 532**
85-400-1500-2	1,304	**1 095**	**3 801**	**18 307**
85-400-1600-2	1,406	**1 168**	**4 055**	**19 081**
85-400-1700-2	1,508	**1 241**	**4 308**	**19 856**
85-400-1800-2	1,610	**1 314**	**4 562**	**20 631**
85-400-1900-2	1,712	**1 387**	**4 815**	**21 406**
85-400-2000-2	1,814	**1 460**	**5 068**	**22 181**
85-400-2100-2	1,916	**1 533**	**5 321**	**22 956**
85-400-2200-2	2,018	**1 606**	**5 575**	**23 729**
85-400-2300-2	2,120	**1 679**	**5 829**	**24 504**
85-400-2400-2	2,222	**1 592**	**6 082**	**25 279**
Обозначение конвектора - KPZND 135-80-L				
Глубина (ширина) B = 135 мм, высота H = 80 мм				
135-80-600	0,355	**713**	**2 626**	**6 729**
135-80-700	0,449	**831**	**3 064**	**7 140**
135-80-800	0,543	**950**	**3 502**	**7 549**
135-80-900	0,637	**1 069**	**3 938**	**7 958**
135-80-1000	0,731	**1 188**	**4 376**	**8 367**
135-80-1100	0,825	**1 306**	**4 815**	**8 778**
135-80-1200	0,919	**1 425**	**5 253**	**9 187**
135-80-1300	1,013	**1 544**	**5 690**	**9 596**
135-80-1400	1,107	**1 663**	**6 127**	**10 005**
135-80-1500	1,201	**1 782**	**6 565**	**10 416**
135-80-1600	1,295	**1 900**	**7 002**	**10 824**
135-80-1700	1,389	**2 019**	**7 440**	**11 233**
135-80-1800	1,483	**2 138**	**7 879**	**11 642**
135-80-1900	1,577	**2 257**	**8 316**	**12 053**
135-80-2000	1,671	**2 375**	**8 753**	**12 462**
135-80-2100	1,765	**2 494**	**9 191**	**12 871**
135-80-2200	1,859	**2 613**	**9 629**	**13 282**
135-80-2300	1,953	**2 732**	**10 066**	**13 691**
135-80-2400	2,047	**2 851**	**10 505**	**14 100**
Обозначение конвектора - KPZND 135-130-L				
Глубина (ширина) B = 135 мм, высота H = 130 мм				
135-130-600	0,510	**713**	**2 626**	**9 768**
135-130-700	0,640	**831**	**3 064**	**10 597**
135-130-800	0,770	**950**	**3 502**	**11 427**
135-130-900	0,900	**1 069**	**3 938**	**12 255**
135-130-1000	1,030	**1 188**	**4 376**	**13 085**
135-130-1100	1,162	**1 306**	**4 815**	**13 914**
135-130-1200	1,294	**1 425**	**5 253**	**14 744**
135-130-1300	1,426	**1 544**	**5 690**	**15 572**
135-130-1400	1,558	**1 663**	**6 127**	**16 403**
135-130-1500	1,690	**1 782**	**6 565**	**17 231**
135-130-1600	1,822	**1 900**	**7 002**	**18 061**

KPZND (шир.-выс.-дл., мм)	Мощн. кВт 95/85°С,	Цена решетки с НДС, руб.		Цена, руб.
135-130-1700	1,954	2 019	7 440	18 890
135-130-1800	2,086	2 138	7 879	19 720
135-130-1900	2,218	2 257	8 316	20 548
135-130-2000	2,350	2 375	8 753	21 379
135-130-2100	2,482	2 494	9 191	22 209
135-130-2200	2,614	2 613	9 629	23 037
135-130-2300	2,746	2 732	10 066	23 868
135-130-2400	2,878	2 851	10 505	24 698
Обозначение конвектора - KPZND 135-130-L-1				
Глубина (ширина) B = 135 мм, высота H = 130 мм				
135-130-600-1	0,431	713	2 626	6 929
135-130-700-1	0,542	831	3 064	7 356
135-130-800-1	0,653	950	3 502	7 782
135-130-900-1	0,764	1 069	3 938	8 210
135-130-1000-1	0,875	1 188	4 376	8 637
135-130-1100-1	0,987	1 306	4 815	9 063
135-130-1200-1	1,099	1 425	5 253	9 492
135-130-1300-1	1,211	1 544	5 690	9 918
135-130-1400-1	1,323	1 663	6 127	10 344
135-130-1500-1	1,435	1 782	6 565	10 773
135-130-1600-1	1,547	1 900	7 002	11 199
135-130-1700-1	1,659	2 019	7 440	11 626
135-130-1800-1	1,771	2 138	7 879	12 052
135-130-1900-1	1,883	2 257	8 316	12 480
135-130-2000-1	1,995	2 375	8 753	12 907
135-130-2100-1	2,107	2 494	9 191	13 333
135-130-2200-1	2,219	2 613	9 629	13 762
135-130-2300-1	2,331	2 732	10 066	14 363
135-130-2400-1	2,443	2 851	10 505	14 964
Обозначение конвектора - KPZND 135-180-L				
Глубина (ширина) B = 135 мм, высота H = 180 мм				
135-180-600	0,533	713	2 626	11 435
135-180-700	0,672	831	3 064	12 422
135-180-800	0,812	950	3 502	13 410
135-180-900	0,953	1 069	3 938	14 396
135-180-1000	1,094	1 188	4 376	15 385
135-180-1100	1,235	1 306	4 815	16 371
135-180-1200	1,376	1 425	5 253	17 359
135-180-1300	1,517	1 544	5 690	18 346
135-180-1400	1,658	1 663	6 127	19 334
135-180-1500	1,799	1 782	6 565	20 320
135-180-1600	1,940	1 900	7 002	21 309
135-180-1700	2,081	2 019	7 440	22 295
135-180-1800	2,222	2 138	7 879	23 284
135-180-1900	2,363	2 257	8 316	24 270
135-180-2000	2,504	2 375	8 753	25 258
135-180-2100	2,645	2 494	9 191	26 247
135-180-2200	2,786	2 613	9 629	27 233
135-180-2300	2,927	2 732	10 066	28 222
135-180-2400	3,068	2 851	10 505	29 210
Обозначение конвектора - KPZND 135-180-L-1				
Глубина (ширина) B = 135 мм, высота H = 180 мм				
135-180-600-1	0,464	713	2 626	8 127
135-180-700-1	0,583	831	3 064	8 643
135-180-800-1	0,702	950	3 502	9 160
135-180-900-1	0,822	1 069	3 938	9 679
135-180-1000-1	0,942	1 188	4 376	10 196
135-180-1100-1	1,063	1 306	4 815	10 712
135-180-1200-1	1,184	1 425	5 253	11 231

KPZND (шир.-выс.-дл., мм)	Мощн. кВт 95/85°С,	Цена решетки с НДС, руб.		Цена, руб.
135-180-1300-1	1,305	1 544	5 690	11 748
135-180-1400-1	1,426	1 663	6 127	12 265
135-180-1500-1	1,547	1 782	6 565	12 784
135-180-1600-1	1,668	1 900	7 002	13 300
135-180-1700-1	1,789	2 019	7 440	13 817
135-180-1800-1	1,910	2 138	7 879	14 334
135-180-1900-1	2,031	2 257	8 316	14 853
135-180-2000-1	2,152	2 375	8 753	15 369
135-180-2100-1	2,273	2 494	9 191	15 886
135-180-2200-1	2,394	2 613	9 629	16 405
135-180-2300-1	2,515	2 732	10 066	17 123
135-180-2400-1	2,636	2 851	10 505	17 840
Обозначение конвектора - KPZND 135-250-L-1				
Глубина (ширина) B = 135 мм, высота H = 250 мм				
135-250-600-1	0,496	713	2 626	11 068
135-250-700-1	0,624	831	3 064	11 845
135-250-800-1	0,752	950	3 502	12 622
135-250-900-1	0,880	1 069	3 938	13 401
135-250-1000-1	1,008	1 188	4 376	14 178
135-250-1100-1	1,137	1 306	4 815	14 955
135-250-1200-1	1,266	1 425	5 253	15 732
135-250-1300-1	1,395	1 544	5 690	16 509
135-250-1400-1	1,524	1 663	6 127	17 286
135-250-1500-1	1,653	1 782	6 565	18 063
135-250-1600-1	1,782	1 900	7 002	18 840
135-250-1700-1	1,911	2 019	7 440	19 619
135-250-1800-1	2,040	2 138	7 879	20 396
135-250-1900-1	2,169	2 257	8 316	21 173
135-250-2000-1	2,298	2 375	8 753	21 951
135-250-2100-1	2,427	2 494	9 191	22 728
135-250-2200-1	2,556	2 613	9 629	23 505
135-250-2300-1	2,685	2 732	10 066	24 286
135-250-2400-1	2,814	2 851	10 505	25 066
Обозначение конвектора - KPZND 135-250-L-2				
Глубина (ширина) B = 135 мм, высота H = 250 мм				
135-250-600-2	0,586	713	2 626	13 319
135-250-700-2	0,740	831	3 064	14 530
135-250-800-2	0,894	950	3 502	15 739
135-250-900-2	1,048	1 069	3 938	16 946
135-250-1000-2	1,202	1 188	4 376	18 154
135-250-1100-2	1,356	1 306	4 815	19 363
135-250-1200-2	1,510	1 425	5 253	20 572
135-250-1300-2	1,664	1 544	5 690	21 779
135-250-1400-2	1,818	1 663	6 127	22 990
135-250-1500-2	1,972	1 782	6 565	24 198
135-250-1600-2	2,126	1 900	7 002	25 405
135-250-1700-2	2,280	2 019	7 440	26 614
135-250-1800-2	2,434	2 138	7 879	27 823
135-250-1900-2	2,588	2 257	8 316	29 032
135-250-2000-2	2,742	2 375	8 753	30 239
135-250-2100-2	2,896	2 494	9 191	31 448
135-250-2200-2	3,050	2 613	9 629	32 658
135-250-2300-2	3,204	2 732	10 066	33 869
135-250-2400-2	3,358	2 851	10 505	35 080
Обозначение конвектора - KPZND 135-400-L-1				
Глубина (ширина) B = 135 мм, высота H = 400 мм				
135-400-600-1	0,562	713	2 626	12 024
135-400-700-1	0,709	831	3 064	12 857
135-400-800-1	0,856	950	3 502	13 692

KPZND (шир.-выс.-дл., мм)	Мощн. кВт 95/85°С,	Цена решетки с НДС, руб.		Цена, руб.
135-400-900-1	1,003	1 069	3 938	14 525
135-400-1000-1	1,150	1 188	4 376	15 359
135-400-1100-1	1,297	1 306	4 815	16 192
135-400-1200-1	1,444	1 425	5 253	17 025
135-400-1300-1	1,591	1 544	5 690	17 860
135-400-1400-1	1,738	1 663	6 127	18 693
135-400-1500-1	1,885	1 782	6 565	19 528
135-400-1600-1	2,032	1 900	7 002	20 361
135-400-1700-1	2,179	2 019	7 440	21 194
135-400-1800-1	2,326	2 138	7 879	22 028
135-400-1900-1	2,473	2 257	8 316	22 861
135-400-2000-1	2,620	2 375	8 753	23 696
135-400-2100-1	2,767	2 494	9 191	24 529
135-400-2200-1	2,914	2 613	9 629	25 362
135-400-2300-1	3,061	2 732	10 066	26 195
135-400-2400-1	3,208	2 851	10 505	27 028
Обозначение конвектора - KPZND 135-400-L-2				
Глубина (ширина) B = 135 мм, высота H = 400 мм				
135-400-600-2	0,677	713	2 626	15 188
135-400-700-2	0,854	831	3 064	16 571
135-400-800-2	1,031	950	3 502	17 953
135-400-900-2	1,208	1 069	3 938	19 335
135-400-1000-2	1,385	1 188	4 376	20 717
135-400-1100-2	1,563	1 306	4 815	22 101
135-400-1200-2	1,741	1 425	5 253	23 482
135-400-1300-2	1,919	1 544	5 690	24 864
135-400-1400-2	2,097	1 663	6 127	26 246
135-400-1500-2	2,275	1 782	6 565	27 628
135-400-1600-2	2,453	1 900	7 002	29 012
135-400-1700-2	2,631	2 019	7 440	30 394
135-400-1800-2	2,809	2 138	7 879	31 776
135-400-1900-2	2,987	2 257	8 316	33 157
135-400-2000-2	3,165	2 375	8 753	34 541
135-400-2100-2	3,343	2 494	9 191	35 923
135-400-2200-2	3,521	2 613	9 629	37 305
135-400-2300-2	3,699	2 732	10 066	38 687
135-400-2400-2	3,877	2 851	10 505	40 069
Обозначение конвектора - KPZND 185-80-L				
Глубина (ширина) B = 185 мм, высота H = 80 мм				
185-80-600	0,484	888	3 456	9 104
185-80-700	0,612	1 036	4 031	9 840
185-80-800	0,740	1 184	4 607	10 576
185-80-900	0,868	1 332	5 184	11 312
185-80-1000	0,996	1 480	5 759	12 048
185-80-1100	1,124	1 628	6 335	12 784
185-80-1200	1,252	1 776	6 911	13 520
185-80-1300	1,380	1 924	7 487	14 256
185-80-1400	1,508	2 072	8 062	14 992
185-80-1500	1,636	2 220	8 639	15 728
185-80-1600	1,764	2 367	9 215	16 464
185-80-1700	1,892	2 515	9 790	17 200
185-80-1800	2,020	2 663	10 366	17 936
185-80-1900	2,148	2 811	10 943	18 672
185-80-2000	2,276	2 959	11 518	19 408
185-80-2100	2,404	3 107	12 094	20 144
185-80-2200	2,532	3 255	12 670	20 880
185-80-2300	2,660	3 403	13 246	21 616
185-80-2400	2,788	3 551	13 822	22 352
Обозначение конвектора - KPZND 185-130-L				
Глубина (ширина) B = 185 мм, высота H = 130 мм				
185-130-600	0,682	888	3 456	13 156
185-130-700	0,862	1 036	4 031	14 368
185-130-800	1,041	1 184	4 607	15 583
185-130-900	1,221	1 332	5 184	16 797
185-130-1000	1,400	1 480	5 759	18 011
185-130-1100	1,580	1 628	6 335	19 226
185-130-1200	1,759	1 776	6 911	20 440
185-130-1300	1,939	1 924	7 487	21 654
185-130-1400	2,118	2 072	8 062	22 869
185-130-1500	2,297	2 220	8 639	24 083
185-130-1600	2,477	2 367	9 215	25 297
185-130-1700	2,656	2 515	9 790	26 512
185-130-1800	2,836	2 663	10 366	27 726
185-130-1900	3,015	2 811	10 943	28 940
185-130-2000	3,195	2 959	11 518	30 155
185-130-2100	3,374	3 107	12 094	31 369
185-130-2200	3,554	3 255	12 670	32 583
185-130-2300	3,733	3 403	13 246	33 798
185-130-2400	3,913	3 551	13 822	35 012
Обозначение конвектора - KPZND 185-180-L				
Глубина (ширина) B = 185 мм, высота H = 180 мм				
185-180-600	0,732	888	3 456	15 381
185-180-700	0,924	1 036	4 031	16 817
185-180-800	1,116	1 184	4 607	18 255
185-180-900	1,308	1 332	5 184	19 694
185-180-1000	1,500	1 480	5 759	21 132
185-180-1100	1,692	1 628	6 335	22 571
185-180-1200	1,884	1 776	6 911	24 009
185-180-1300	2,076	1 924	7 487	25 447
185-180-1400	2,268	2 072	8 062	26 886
185-180-1500	2,460	2 220	8 639	28 324
185-180-1600	2,652	2 367	9 215	29 763
185-180-1700	2,844	2 515	9 790	31 201
185-180-1800	3,036	2 663	10 366	32 639
185-180-1900	3,228	2 811	10 943	34 078
185-180-2000	3,420	2 959	11 518	35 516
185-180-2100	3,612	3 107	12 094	36 955
185-180-2200	3,804	3 255	12 670	38 393
185-180-2300	3,996	3 403	13 246	39 831
185-180-2400	4,188	3 551	13 822	41 270
Обозначение конвектора - KPZND 185-250-L-2				
Глубина (ширина) B = 185 мм, высота H = 250 мм				
185-250-600-2	0,806	888	3 456	16 385
185-250-700-2	1,018	1 036	4 031	17 914
185-250-800-2	1,230	1 184	4 607	19 444
185-250-900-2	1,442	1 332	5 184	20 973
185-250-1000-2	1,654	1 480	5 759	22 503
185-250-1100-2	1,866	1 628	6 335	24 031
185-250-1200-2	2,078	1 776	6 911	25 560
185-250-1300-2	2,290	1 924	7 487	27 090
185-250-1400-2	2,502	2 072	8 062	28 620
185-250-1500-2	2,714	2 220	8 639	30 151
185-250-1600-2	2,926	2 367	9 215	31 677
185-250-1700-2	3,138	2 515	9 790	33 208
185-250-1800-2	3,350	2 663	10 366	34 738
185-250-1900-2	3,562	2 811	10 943	36 266
185-250-2000-2	3,774	2 959	11 518	37 795
185-250-2100-2	3,986	3 107	12 094	39 325

KPZND (шир.-выс.-дл., мм)	Мощн. кВт 95/85°С,	Цена решетки с НДС, руб.		Цена, руб.
185-250-2200-2	4,198	3 255	12 670	40 854
185-250-2300-2	4,410	3 403	13 246	42 382
185-250-2400-2	4,622	3 551	13 822	43 911
Обозначение конвектора - KPZND 185-400-L-2				
Глубина (ширина) B = 185 мм, высота H = 400 мм				
185-400-600-2	0,930	888	3 456	19 115
185-400-700-2	1,173	1 036	4 031	20 891
185-400-800-2	1,416	1 184	4 607	22 667
185-400-900-2	1,659	1 332	5 184	24 443
185-400-1000-2	1,902	1 480	5 759	26 217
185-400-1100-2	2,146	1 628	6 335	27 993
185-400-1200-2	2,390	1 776	6 911	29 769
185-400-1300-2	2,634	1 924	7 487	31 545
185-400-1400-2	2,878	2 072	8 062	33 321
185-400-1500-2	3,122	2 220	8 639	35 095
185-400-1600-2	3,366	2 367	9 215	36 871
185-400-1700-2	3,610	2 515	9 790	38 647
185-400-1800-2	3,854	2 663	10 366	40 423
185-400-1900-2	4,098	2 811	10 943	42 199
185-400-2000-2	4,342	2 959	11 518	43 973
185-400-2100-2	4,586	3 107	12 094	45 749
185-400-2200-2	4,830	3 255	12 670	47 525
185-400-2300-2	5,074	3 403	13 246	49 301
185-400-2400-2	5,318	3 551	13 822	51 242
Обозначение конвектора - KPZND 235-80-L				
Глубина (ширина) B = 235 мм, высота H = 80 мм				
235-80-600	0,652	1 107	4 284	11 680
235-80-700	0,823	1 291	4 999	12 497
235-80-800	0,994	1 476	5 713	13 314
235-80-900	1,165	1 660	6 426	14 131
235-80-1000	1,336	1 845	7 141	14 948
235-80-1100	1,507	2 029	7 855	15 765
235-80-1200	1,678	2 214	8 570	16 581
235-80-1300	1,849	2 398	9 284	17 398
235-80-1400	2,020	2 582	9 996	18 215
235-80-1500	2,191	2 767	10 711	19 032
235-80-1600	2,362	2 951	11 425	19 849
235-80-1700	2,533	3 136	12 140	20 666
235-80-1800	2,704	3 320	12 854	21 483
235-80-1900	2,875	3 505	13 568	22 300
235-80-2000	3,046	3 689	14 282	23 117
235-80-2100	3,217	3 874	14 996	23 934
235-80-2200	3,388	4 058	15 711	24 751
235-80-2300	3,559	4 243	16 425	25 568
235-80-2400	3,730	4 427	17 138	26 385
Обозначение конвектора - KPZND 235-130-L				
Глубина (ширина) B = 235 мм, высота H = 130 мм				
235-130-600	0,869	1 107	4 284	16 475
235-130-700	1,096	1 291	4 999	18 076
235-130-800	1,323	1 476	5 713	19 677
235-130-900	1,550	1 660	6 426	21 279
235-130-1000	1,777	1 845	7 141	22 880
235-130-1100	2,005	2 029	7 855	24 481
235-130-1200	2,233	2 214	8 570	26 082
235-130-1300	2,461	2 398	9 284	27 683
235-130-1400	2,689	2 582	9 996	29 284
235-130-1500	2,917	2 767	10 711	30 886
235-130-1600	3,145	2 951	11 425	32 487
235-130-1700	3,373	3 136	12 140	34 088

KPZND (шир.-выс.-дл., мм)	Мощн. кВт 95/85°С,	Цена решетки с НДС, руб.		Цена, руб.
235-130-1800	3,601	3 320	12 854	35 689
235-130-1900	3,829	3 505	13 568	37 290
235-130-2000	4,057	3 689	14 282	38 891
235-130-2100	4,285	3 874	14 996	40 493
235-130-2200	4,513	4 058	15 711	42 094
235-130-2300	4,741	4 243	16 425	43 697
235-130-2400	4,969	4 427	17 138	45 300
Обозначение конвектора - KPZND 235-180-L				
Глубина (ширина) B = 235 мм, высота H = 180 мм				
235-180-600	0,940	1 107	4 284	18 115
235-180-700	1,186	1 291	4 999	19 892
235-180-800	1,432	1 476	5 713	21 668
235-180-900	1,678	1 660	6 426	23 445
235-180-1000	1,924	1 845	7 141	25 221
235-180-1100	2,171	2 029	7 855	26 996
235-180-1200	2,418	2 214	8 570	28 773
235-180-1300	2,665	2 398	9 284	30 549
235-180-1400	2,912	2 582	9 996	32 326
235-180-1500	3,159	2 767	10 711	34 102
235-180-1600	3,406	2 951	11 425	35 877
235-180-1700	3,653	3 136	12 140	37 654
235-180-1800	3,900	3 320	12 854	39 430
235-180-1900	4,147	3 505	13 568	41 207
235-180-2000	4,394	3 689	14 282	42 983
235-180-2100	4,641	3 874	14 996	44 758
235-180-2200	4,888	4 058	15 711	46 535
235-180-2300	5,135	4 243	16 425	48 311
235-180-2400	5,382	4 427	17 138	49 936
Обозначение конвектора - KPZND 235-250-L-2				
Глубина (ширина) B = 235 мм, высота H = 250 мм				
235-250-600-2	1,021	1 107	4 284	20 083
235-250-700-2	1,289	1 291	4 999	22 065
235-250-800-2	1,557	1 476	5 713	24 044
235-250-900-2	1,825	1 660	6 426	26 025
235-250-1000-2	2,093	1 845	7 141	28 004
235-250-1100-2	2,361	2 029	7 855	29 983
235-250-1200-2	2,629	2 214	8 570	31 964
235-250-1300-2	2,897	2 398	9 284	33 943
235-250-1400-2	3,165	2 582	9 996	35 925
235-250-1500-2	3,433	2 767	10 711	37 904
235-250-1600-2	3,701	2 951	11 425	39 883
235-250-1700-2	3,969	3 136	12 140	41 864
235-250-1800-2	4,237	3 320	12 854	43 843
235-250-1900-2	4,505	3 505	13 568	45 824
235-250-2000-2	4,773	3 689	14 282	47 803
235-250-2100-2	5,041	3 874	14 996	49 783
235-250-2200-2	5,309	4 058	15 711	51 764
235-250-2300-2	5,577	4 243	16 425	53 743
235-250-2400-2	5,845	4 427	17 138	55 556
Обозначение конвектора - KPZND 235-400-L-2				
Глубина (ширина) B = 235 мм, высота H = 400 мм				
235-400-600-2	1,192	1 107	4 284	23 537
235-400-700-2	1,504	1 291	4 999	25 833
235-400-800-2	1,816	1 476	5 713	28 128
235-400-900-2	2,128	1 660	6 426	30 424
235-400-1000-2	2,440	1 845	7 141	32 718
235-400-1100-2	2,753	2 029	7 855	35 013
235-400-1200-2	3,066	2 214	8 570	37 309
235-400-1300-2	3,379	2 398	9 284	39 604

KPZND (шир.-выс.-дл., мм)	Мощн. кВт 95/85°С,	Цена решетки с НДС, руб.		Цена, руб.
235-400-1400-2	3,692	**2 582**	**9 996**	**41 900**
235-400-1500-2	4,005	**2 767**	**10 711**	**44 193**
235-400-1600-2	4,318	**2 951**	**11 425**	**46 489**
235-400-1700-2	4,631	**3 136**	**12 140**	**48 785**
235-400-1800-2	4,944	**3 320**	**12 854**	**51 080**
235-400-1900-2	5,257	**3 505**	**13 568**	**53 376**
235-400-2000-2	5,570	**3 689**	**14 282**	**55 669**

KPZND (шир.-выс.-дл., мм)	Мощн. кВт 95/85°С,	Цена решетки с НДС, руб.		Цена, руб.
235-400-2100-2	5,883	**3 874**	**14 996**	**57 965**
235-400-2200-2	6,196	**4 058**	**15 711**	**60 260**
235-400-2300-2	6,509	**4 243**	**16 425**	**62 563**
235-400-2400-2	6,822	**4 427**	**17 138**	**64 861**

Примечание

* При заказе конвектора KPP (проходной) к цене конвектора KPZ (замкнутый) добавляется стоимость коллекторов и дополнительных штуцеров.

** Высота конвектора указана без учёта ножек (в стандартном исполнении высота ножек 100 мм.)

Напольно-настенные конвекторы (универсальные) Techno Vita

Напольные конвекторы Techno® Vita с естественной конвекцией серии KPZ – современные эргономичные отопительные приборы напольного (настенного) монтажа. Идеально подходят для помещений с панорамным остеклением, низкими подоконниками, большими и витринными окнами. Благодаря многообразной линейке размеров напольных конвекторов можно точно подобрать отопительный прибор Techno® Vita для любого типа помещения. Напольные конвекторы в радиусном исполнении производятся по индивидуальному заказу. Для изготовления радиусного конвектора необходимо заполнить форму заказа, указав технические данные, необходимые для определения радиуса.

ВОЗМОЖНЫЕ РАЗМЕРЫ:

Ширина (мм):
85, 135, 185, 235

Высота (мм):
80, 130, 180, 250, 400

Длина (мм):
400 – 2400, с шагом 100 мм

ПАРАМЕТРЫ ЭКСПЛУАТАЦИИ

- Рабочее давление теплоносителя — 16 бар.
- Давление гидравлического испытания — 40 бар.
- Максимальная рабочая температура теплоносителя — 130°С.
- Тип теплоносителя — вода или гликоль.

Конвектор может быть установлен как в однотрубную, так и в двухтрубную систему отопления, рекомендован для эксплуатации в закрытых системах водяного отопления.

КОНСТРУКЦИЯ

Все детали конвектора выполнены из высококачественной листовой оцинкованной стали с износостойким порошковым покрытием. Теплообменник изготовлен из цельной медной трубы и алюминиевого ребра, что гарантирует высокую стойкость к коррозии и долговечность эксплуатации. Теплообменник оборудован воздухоспускным клапаном. Узел подключения с внутренней резьбой ½.

Примечания:

- При заказе конвектора KPP (проходной) к цене конвектора KPZ (замкнутый) добавляется стоимость коллекторов и дополнительных штуцеров.
- Высота конвектора указана без учёта ножек (в стандартном исполнении высота ножек 100 мм.)
- Цена с учётом перфорированной решётки. Стоимость продольной решётки рассчитывается по запросу.
- *Стандартный цвет - белый, RAL 9016. Возможно окрашивание конвектора в любой цвет RAL с наценкой 20% и теплообменника в цвет корпуса (+10% к цене конвектора).

Techno Vita KPZ (KPP) (шир.- выс.- дл., мм)	Мощн., Вт 95/85°С, ΔT=70	Цена решётки, руб.		Цена, руб.
		Перф.	Прод.	
Обозначение конвектора - KPZ 85-130-L Глубина (ширина) B = 85 мм, высота H = 130 мм				
85-130-400	0,131	**292**	**1 013**	**6 136**
85-130-500	0,206	**365**	**1 266**	**6 574**
85-130-600	0,281	**438**	**1 521**	**7 013**
85-130-700	0,356	**511**	**1 774**	**7 451**
85-130-800	0,431	**584**	**2 027**	**7 888**

Techno Vita KPZ (KPP) (шир.- выс.- дл., мм)	Мощн., Вт 95/85°С, ΔT=70	Цена решётки, руб.		Цена, руб.
		Перф.	Прод.	
85-130-900	0,506	**657**	**2 280**	**8 327**
85-130-1000	0,581	**730**	**2 534**	**8 765**
85-130-1100	0,656	**803**	**2 787**	**9 202**
85-130-1200	0,731	**876**	**3 040**	**9 641**
85-130-1300	0,806	**949**	**3 293**	**10 079**
85-130-1400	0,881	**1 022**	**3 547**	**10 518**
85-130-1500	0,956	**1 095**	**3 801**	**10 956**

Techno Vita KPZ (KPP) (шир.- выс.- дл., мм)	Мощн., Вт 95/85°C, ΔT=70	Цена решёт-ки, руб.		Цена, руб.
		Перф.	Прод.	
85-130-1600	1,031	**1 168**	**4 055**	**11 393**
85-130-1700	1,106	**1 241**	**4 308**	**11 830**
85-130-1800	1,181	**1 314**	**4 562**	**12 268**
85-130-1900	1,256	**1 387**	**4 815**	**12 707**
85-130-2000	1,331	**1 460**	**5 068**	**13 146**
85-130-2100	1,406	**1 533**	**5 321**	**13 584**
85-130-2200	1,481	**1 606**	**5 575**	**14 023**
85-130-2300	1,556	**1 679**	**5 829**	**14 461**
85-130-2400	1,631	**1 752**	**6 082**	**14 900**
Обозначение конвектора - KPZ 85-180-L				
Глубина (ширина) B = 85 мм, высота H = 180 мм				
85-180-400	0,146	**292**	**1 013**	**7 565**
85-180-500	0,229	**365**	**1 266**	**7 985**
85-180-600	0,312	**438**	**1 521**	**8 405**
85-180-700	0,395	**511**	**1 774**	**8 824**
85-180-800	0,478	**584**	**2 027**	**9 244**
85-180-900	0,561	**657**	**2 280**	**9 664**
85-180-1000	0,644	**730**	**2 534**	**10 084**
85-180-1100	0,727	**803**	**2 787**	**10 504**
85-180-1200	0,81	**876**	**3 040**	**10 924**
85-180-1300	0,893	**949**	**3 293**	**11 344**
85-180-1400	0,976	**1 022**	**3 547**	**11 764**
85-180-1500	1,059	**1 095**	**3 801**	**12 183**
85-180-1600	1,142	**1 168**	**4 055**	**12 603**
85-180-1700	1,225	**1 241**	**4 308**	**13 023**
85-180-1800	1,308	**1 314**	**4 562**	**13 443**
85-180-1900	1,391	**1 387**	**4 815**	**13 863**
85-180-2000	1,474	**1 460**	**5 068**	**14 283**
85-180-2100	1,557	**1 533**	**5 321**	**14 703**
85-180-2200	1,64	**1 606**	**5 575**	**15 122**
85-180-2300	1,723	**1 679**	**5 829**	**15 542**
85-180-2400	1,806	**1 752**	**6 082**	**15 962**
Обозначение конвектора - KPZ 85-250- L-2				
Глубина (ширина) B = 85 мм, высота H = 250 мм				
85-250-400-2	0,169	**292**	**1 013**	**8 624**
85-250-500-2	0,26	**365**	**1 266**	**9 330**
85-250-600-2	0,351	**438**	**1 521**	**10 036**
85-250-700-2	0,442	**511**	**1 774**	**10 741**
85-250-800-2	0,533	**584**	**2 027**	**11 447**
85-250-900-2	0,624	**657**	**2 280**	**12 153**
85-250-1000-2	0,715	**730**	**2 534**	**12 859**
85-250-1100-2	0,806	**803**	**2 787**	**13 565**
85-250-1200-2	0,897	**876**	**3 040**	**14 270**
85-250-1300-2	0,988	**949**	**3 293**	**14 976**
85-250-1400-2	1,079	**1 022**	**3 547**	**15 682**
85-250-1500-2	1,17	**1 095**	**3 801**	**16 389**
85-250-1600-2	1,261	**1 168**	**4 055**	**17 093**
85-250-1700-2	1,352	**1 241**	**4 308**	**17 799**
85-250-1800-2	1,443	**1 314**	**4 562**	**18 505**
85-250-1900-2	1,534	**1 387**	**4 815**	**19 212**
85-250-2000-2	1,625	**1 460**	**5 068**	**19 918**
85-250-2100-2	1,716	**1 533**	**5 321**	**20 622**
85-250-2200-2	1,807	**1 606**	**5 575**	**21 328**
85-250-2300-2	1,898	**1 679**	**5 829**	**22 204**
85-250-2400-2	1,989	**1 752**	**6 082**	**23 079**
Обозначение конвектора - KPZ 85-400- L-2				
Глубина (ширина) B = 85 мм, высота H = 400 мм				

Techno Vita KPZ (KPP) (шир.- выс.- дл., мм)	Мощн., Вт 95/85°C, ΔT=70	Цена решёт-ки, руб.		Цена, руб.
		Перф.	Прод.	
85-400-400-2	0,182	**292**	**1 013**	**8 898**
85-400-500-2	0,284	**365**	**1 266**	**9 601**
85-400-600-2	0,386	**438**	**1 521**	**10 305**
85-400-700-2	0,488	**511**	**1 774**	**11 008**
85-400-800-2	0,59	**584**	**2 027**	**11 713**
85-400-900-2	0,692	**657**	**2 280**	**12 417**
85-400-1000-2	0,794	**730**	**2 534**	**13 121**
85-400-1100-2	0,896	**803**	**2 787**	**13 826**
85-400-1200-2	0,998	**876**	**3 040**	**14 530**
85-400-1300-2	1,1	**949**	**3 293**	**15 235**
85-400-1400-2	1,202	**1 022**	**3 547**	**15 938**
85-400-1500-2	1,304	**1 095**	**3 801**	**16 642**
85-400-1600-2	1,406	**1 168**	**4 055**	**17 347**
85-400-1700-2	1,508	**1 241**	**4 308**	**18 051**
85-400-1800-2	1,61	**1 314**	**4 562**	**18 756**
85-400-1900-2	1,712	**1 387**	**4 815**	**19 460**
85-400-2000-2	1,814	**1 460**	**5 068**	**20 165**
85-400-2100-2	1,916	**1 533**	**5 321**	**20 869**
85-400-2200-2	2,018	**1 606**	**5 575**	**21 572**
85-400-2300-2	2,12	**1 679**	**5 829**	**22 277**
85-400-2400-2	2,222	**1 752**	**6 082**	**22 981**
Обозначение конвектора - KPZ 135-80-L				
Глубина (ширина) B = 135 мм, высота H = 80 мм				
135-80-400	0,167	**475**	**1 751**	**5 374**
135-80-500	0,261	**594**	**2 189**	**5 746**
135-80-600	0,355	**713**	**2 626**	**6 118**
135-80-700	0,449	**831**	**3 064**	**6 491**
135-80-800	0,543	**950**	**3 502**	**6 863**
135-80-900	0,637	**1 069**	**3 938**	**7 235**
135-80-1000	0,731	**1 188**	**4 376**	**7 606**
135-80-1100	0,825	**1 306**	**4 815**	**7 980**
135-80-1200	0,919	**1 425**	**5 253**	**8 352**
135-80-1300	1,013	**1 544**	**5 690**	**8 723**
135-80-1400	1,107	**1 663**	**6 127**	**9 095**
135-80-1500	1,201	**1 782**	**6 565**	**9 469**
135-80-1600	1,295	**1 900**	**7 002**	**9 840**
135-80-1700	1,389	**2 019**	**7 440**	**10 212**
135-80-1800	1,483	**2 138**	**7 879**	**10 584**
135-80-1900	1,577	**2 257**	**8 316**	**10 957**
135-80-2000	1,671	**2 375**	**8 753**	**11 329**
135-80-2100	1,765	**2 494**	**9 191**	**11 701**
135-80-2200	1,859	**2 613**	**9 629**	**12 074**
135-80-2300	1,953	**2 732**	**10 066**	**12 446**
135-80-2400	2,047	**2 851**	**10 505**	**12 818**
Обозначение конвектора - KPZ 135-130-L				
Глубина (ширина) B = 135 мм, высота H = 130 мм				
135-130-400	0,250	**475**	**1 751**	**7 372**
135-130-500	0,380	**594**	**2 189**	**8 125**
135-130-600	0,510	**713**	**2 626**	**8 880**
135-130-700	0,640	**831**	**3 064**	**9 633**
135-130-800	0,770	**950**	**3 502**	**10 388**
135-130-900	0,900	**1 069**	**3 938**	**11 141**
135-130-1000	1,030	**1 188**	**4 376**	**11 896**
135-130-1100	1,162	**1 306**	**4 815**	**12 649**
135-130-1200	1,294	**1 425**	**5 253**	**13 404**
135-130-1300	1,426	**1 544**	**5 690**	**14 157**
135-130-1400	1,558	**1 663**	**6 127**	**14 912**

Techno Vita KPZ (KPP) (шир.- выс.- дл., мм)	Мощн., Вт 95/85°C, ΔT=70	Цена решётки, руб.		Цена, руб.
		Перф.	Прод.	
135-130-1500	1,690	**1 782**	**6 565**	**15 665**
135-130-1600	1,822	**1 900**	**7 002**	**16 419**
135-130-1700	1,954	**2 019**	**7 440**	**17 172**
135-130-1800	2,086	**2 138**	**7 879**	**17 927**
135-130-1900	2,218	**2 257**	**8 316**	**18 680**
135-130-2000	2,350	**2 375**	**8 753**	**19 435**
135-130-2100	2,482	**2 494**	**9 191**	**20 190**
135-130-2200	2,614	**2 613**	**9 629**	**20 943**
135-130-2300	2,746	**2 732**	**10 066**	**21 698**
135-130-2400	2,878	**2 851**	**10 505**	**22 453**
Обозначение конвектора - KPZ 135-130-L-1				
Глубина (ширина) B = 135 мм, высота H = 130 мм				
135-130-400-1	0,209	**475**	**1 751**	**5 540**
135-130-500-1	0,32	**594**	**2 189**	**5 910**
135-130-600-1	0,431	**713**	**2 626**	**6 299**
135-130-700-1	0,542	**831**	**3 064**	**6 687**
135-130-800-1	0,653	**950**	**3 502**	**7 075**
135-130-900-1	0,764	**1 069**	**3 938**	**7 464**
135-130-1000-1	0,875	**1 188**	**4 376**	**7 852**
135-130-1100-1	0,987	**1 306**	**4 815**	**8 239**
135-130-1200-1	1,099	**1 425**	**5 253**	**8 629**
135-130-1300-1	1,211	**1 544**	**5 690**	**9 016**
135-130-1400-1	1,323	**1 663**	**6 127**	**9 404**
135-130-1500-1	1,435	**1 782**	**6 565**	**9 793**
135-130-1600-1	1,547	**1 900**	**7 002**	**10 181**
135-130-1700-1	1,659	**2 019**	**7 440**	**10 569**
135-130-1800-1	1,771	**2 138**	**7 879**	**10 956**
135-130-1900-1	1,883	**2 257**	**8 316**	**11 346**
135-130-2000-1	1,995	**2 375**	**8 753**	**11 733**
135-130-2100-1	2,107	**2 494**	**9 191**	**12 121**
135-130-2200-1	2,219	**2 613**	**9 629**	**12 510**
135-130-2300-1	2,331	**2 732**	**10 066**	**13 057**
135-130-2400-1	2,443	**2 851**	**10 505**	**13 603**
Обозначение конвектора - KPZ 135-180-L				
Глубина (ширина) B = 135 мм, высота H = 180 мм				
135-180-400	0,255	**475**	**1 751**	**8 601**
135-180-500	0,394	**594**	**2 189**	**9 497**
135-180-600	0,533	**713**	**2 626**	**10 396**
135-180-700	0,672	**831**	**3 064**	**11 292**
135-180-800	0,812	**950**	**3 502**	**12 191**
135-180-900	0,953	**1 069**	**3 938**	**13 088**
135-180-1000	1,094	**1 188**	**4 376**	**13 986**
135-180-1100	1,235	**1 306**	**4 815**	**14 883**
135-180-1200	1,376	**1 425**	**5 253**	**15 781**
135-180-1300	1,517	**1 544**	**5 690**	**16 678**
135-180-1400	1,658	**1 663**	**6 127**	**17 577**
135-180-1500	1,799	**1 782**	**6 565**	**18 473**
135-180-1600	1,940	**1 900**	**7 002**	**19 372**
135-180-1700	2,081	**2 019**	**7 440**	**20 268**
135-180-1800	2,222	**2 138**	**7 879**	**21 167**
135-180-1900	2,363	**2 257**	**8 316**	**22 064**
135-180-2000	2,504	**2 375**	**8 753**	**22 962**
135-180-2100	2,645	**2 494**	**9 191**	**23 861**
135-180-2200	2,786	**2 613**	**9 629**	**24 757**
135-180-2300	2,927	**2 732**	**10 066**	**25 656**
135-180-2400	3,068	**2 851**	**10 505**	**26 555**
Обозначение конвектора - KPZ 135-180-L-1				

Techno Vita KPZ (KPP) (шир.- выс.- дл., мм)	Мощн., Вт 95/85°C, ΔT=70	Цена решётки, руб.		Цена, руб.
		Перф.	Прод.	
Глубина (ширина) B = 135 мм, высота H = 180 мм				
135-180-400-1	0,226	**475**	**1 751**	**6 467**
135-180-500-1	0,345	**594**	**2 189**	**6 916**
135-180-600-1	0,464	**713**	**2 626**	**7 388**
135-180-700-1	0,583	**831**	**3 064**	**7 858**
135-180-800-1	0,702	**950**	**3 502**	**8 327**
135-180-900-1	0,822	**1 069**	**3 938**	**8 799**
135-180-1000-1	0,942	**1 188**	**4 376**	**9 269**
135-180-1100-1	1,063	**1 306**	**4 815**	**9 739**
135-180-1200-1	1,184	**1 425**	**5 253**	**10 210**
135-180-1300-1	1,305	**1 544**	**5 690**	**10 680**
135-180-1400-1	1,426	**1 663**	**6 127**	**11 150**
135-180-1500-1	1,547	**1 782**	**6 565**	**11 622**
135-180-1600-1	1,668	**1 900**	**7 002**	**12 091**
135-180-1700-1	1,789	**2 019**	**7 440**	**12 561**
135-180-1800-1	1,910	**2 138**	**7 879**	**13 031**
135-180-1900-1	2,031	**2 257**	**8 316**	**13 502**
135-180-2000-1	2,152	**2 375**	**8 753**	**13 972**
135-180-2100-1	2,273	**2 494**	**9 191**	**14 442**
135-180-2200-1	2,394	**2 613**	**9 629**	**14 914**
135-180-2300-1	2,515	**2 732**	**10 066**	**15 566**
135-180-2400-1	2,636	**2 851**	**10 505**	**16 219**
Обозначение конвектора - KPZ 135-250-L-1				
Глубина (ширина) B = 135 мм, высота H = 250 мм				
135-250-400-1	0,240	**475**	**1 751**	**8 650**
135-250-500-1	0,368	**594**	**2 189**	**9 355**
135-250-600-1	0,496	**713**	**2 626**	**10 061**
135-250-700-1	0,624	**831**	**3 064**	**10 768**
135-250-800-1	0,752	**950**	**3 502**	**11 474**
135-250-900-1	0,880	**1 069**	**3 938**	**12 182**
135-250-1000-1	1,008	**1 188**	**4 376**	**12 889**
135-250-1100-1	1,137	**1 306**	**4 815**	**13 595**
135-250-1200-1	1,266	**1 425**	**5 253**	**14 302**
135-250-1300-1	1,395	**1 544**	**5 690**	**15 008**
135-250-1400-1	1,524	**1 663**	**6 127**	**15 715**
135-250-1500-1	1,653	**1 782**	**6 565**	**16 421**
135-250-1600-1	1,782	**1 900**	**7 002**	**17 128**
135-250-1700-1	1,911	**2 019**	**7 440**	**17 836**
135-250-1800-1	2,040	**2 138**	**7 879**	**18 542**
135-250-1900-1	2,169	**2 257**	**8 316**	**19 249**
135-250-2000-1	2,298	**2 375**	**8 753**	**19 955**
135-250-2100-1	2,427	**2 494**	**9 191**	**20 661**
135-250-2200-1	2,556	**2 613**	**9 629**	**21 368**
135-250-2300-1	2,685	**2 732**	**10 066**	**22 078**
135-250-2400-1	2,814	**2 851**	**10 505**	**22 788**
Обозначение конвектора - KPZ 135-250-L-2				
Глубина (ширина) B = 135 мм, высота H = 250 мм				
135-250-400-2	0,278	**475**	**1 751**	**9 917**
135-250-500-2	0,432	**594**	**2 189**	**11 013**
135-250-600-2	0,586	**713**	**2 626**	**12 108**
135-250-700-2	0,740	**831**	**3 064**	**13 209**
135-250-800-2	0,894	**950**	**3 502**	**14 308**
135-250-900-2	1,048	**1 069**	**3 938**	**15 405**
135-250-1000-2	1,202	**1 188**	**4 376**	**16 504**
135-250-1100-2	1,356	**1 306**	**4 815**	**17 603**
135-250-1200-2	1,510	**1 425**	**5 253**	**18 702**
135-250-1300-2	1,664	**1 544**	**5 690**	**19 799**

Techno Vita KPZ (KPP) (шир.- выс.- дл., мм)	Мощн., Вт 95/85°C, ΔT=70	Цена решёт-ки, руб.		Цена, руб.
		Перф.	Прод.	
135-250-1400-2	1,818	**1 663**	**6 127**	**20 900**
135-250-1500-2	1,972	**1 782**	**6 565**	**21 999**
135-250-1600-2	2,126	**1 900**	**7 002**	**23 096**
135-250-1700-2	2,280	**2 019**	**7 440**	**24 195**
135-250-1800-2	2,434	**2 138**	**7 879**	**25 294**
135-250-1900-2	2,588	**2 257**	**8 316**	**26 393**
135-250-2000-2	2,742	**2 375**	**8 753**	**27 490**
135-250-2100-2	2,896	**2 494**	**9 191**	**28 589**
135-250-2200-2	3,050	**2 613**	**9 629**	**29 689**
135-250-2300-2	3,204	**2 732**	**10 066**	**30 790**
135-250-2400-2	3,358	**2 851**	**10 505**	**31 891**
Обозначение конвектора - KPZ 135-400-L-1				
Глубина (ширина) B = 135 мм, высота H = 400 мм				
135-400-400-1	0,268	**475**	**1 751**	**9 417**
135-400-500-1	0,415	**594**	**2 189**	**10 174**
135-400-600-1	0,562	**713**	**2 626**	**10 931**
135-400-700-1	0,709	**831**	**3 064**	**11 688**
135-400-800-1	0,856	**950**	**3 502**	**12 447**
135-400-900-1	1,003	**1 069**	**3 938**	**13 204**
135-400-1000-1	1,150	**1 188**	**4 376**	**13 963**
135-400-1100-1	1,297	**1 306**	**4 815**	**14 720**
135-400-1200-1	1,444	**1 425**	**5 253**	**15 478**
135-400-1300-1	1,591	**1 544**	**5 690**	**16 236**
135-400-1400-1	1,738	**1 663**	**6 127**	**16 994**
135-400-1500-1	1,885	**1 782**	**6 565**	**17 752**
135-400-1600-1	2,032	**1 900**	**7 002**	**18 510**
135-400-1700-1	2,179	**2 019**	**7 440**	**19 267**
135-400-1800-1	2,326	**2 138**	**7 879**	**20 026**
135-400-1900-1	2,473	**2 257**	**8 316**	**20 783**
135-400-2000-1	2,620	**2 375**	**8 753**	**21 542**
135-400-2100-1	2,767	**2 494**	**9 191**	**22 299**
135-400-2200-1	2,914	**2 613**	**9 629**	**23 056**
135-400-2300-1	3,061	**2 732**	**10 066**	**23 813**
135-400-2400-1	3,208	**2 851**	**10 505**	**24 571**
Обозначение конвектора - KPZ 135-400-L-2				
Глубина (ширина) B = 135 мм, высота H = 400 мм				
135-400-400-2	0,323	**475**	**1 751**	**11 298**
135-400-500-2	0,500	**594**	**2 189**	**12 551**
135-400-600-2	0,677	**713**	**2 626**	**13 807**
135-400-700-2	0,854	**831**	**3 064**	**15 065**
135-400-800-2	1,031	**950**	**3 502**	**16 321**
135-400-900-2	1,208	**1 069**	**3 938**	**17 577**
135-400-1000-2	1,385	**1 188**	**4 376**	**18 834**
135-400-1100-2	1,563	**1 306**	**4 815**	**20 091**
135-400-1200-2	1,741	**1 425**	**5 253**	**21 348**
135-400-1300-2	1,919	**1 544**	**5 690**	**22 604**
135-400-1400-2	2,097	**1 663**	**6 127**	**23 860**
135-400-1500-2	2,275	**1 782**	**6 565**	**25 116**
135-400-1600-2	2,453	**1 900**	**7 002**	**26 374**
135-400-1700-2	2,631	**2 019**	**7 440**	**27 631**
135-400-1800-2	2,809	**2 138**	**7 879**	**28 887**
135-400-1900-2	2,987	**2 257**	**8 316**	**30 143**
135-400-2000-2	3,165	**2 375**	**8 753**	**31 401**
135-400-2100-2	3,343	**2 494**	**9 191**	**32 657**
135-400-2200-2	3,521	**2 613**	**9 629**	**33 913**
135-400-2300-2	3,699	**2 732**	**10 066**	**35 170**
135-400-2400-2	3,877	**2 851**	**10 505**	**36 426**

Techno Vita KPZ (KPP) (шир.- выс.- дл., мм)	Мощн., Вт 95/85°C, ΔT=70	Цена решёт-ки, руб.		Цена, руб.
		Перф.	Прод.	
Обозначение конвектора - KPZ 185-80-L				
Глубина (ширина) B = 185 мм, высота H = 80 мм				
185-80-400	0,228	**592**	**2 303**	**6 938**
185-80-500	0,356	**740**	**2 880**	**7 607**
185-80-600	0,484	**888**	**3 456**	**8 276**
185-80-700	0,612	**1 036**	**4 031**	**8 945**
185-80-800	0,740	**1 184**	**4 607**	**9 614**
185-80-900	0,868	**1 332**	**5 184**	**10 283**
185-80-1000	0,996	**1 480**	**5 759**	**10 952**
185-80-1100	1,124	**1 628**	**6 335**	**11 621**
185-80-1200	1,252	**1 776**	**6 911**	**12 291**
185-80-1300	1,380	**1 924**	**7 487**	**12 960**
185-80-1400	1,508	**2 072**	**8 062**	**13 629**
185-80-1500	1,636	**2 220**	**8 639**	**14 298**
185-80-1600	1,764	**2 367**	**9 215**	**14 967**
185-80-1700	1,892	**2 515**	**9 790**	**15 636**
185-80-1800	2,020	**2 663**	**10 366**	**16 305**
185-80-1900	2,148	**2 811**	**10 943**	**16 974**
185-80-2000	2,276	**2 959**	**11 518**	**17 643**
185-80-2100	2,404	**3 107**	**12 094**	**18 312**
185-80-2200	2,532	**3 255**	**12 670**	**18 981**
185-80-2300	2,660	**3 403**	**13 246**	**19 650**
185-80-2400	2,788	**3 551**	**13 822**	**20 320**
Обозначение конвектора - KPZ 185-130-L				
Глубина (ширина) B = 185 мм, высота H = 130 мм				
185-130-400	0,323	**592**	**2 303**	**9 752**
185-130-500	0,503	**740**	**2 880**	**10 856**
185-130-600	0,682	**888**	**3 456**	**11 960**
185-130-700	0,862	**1 036**	**4 031**	**13 062**
185-130-800	1,041	**1 184**	**4 607**	**14 166**
185-130-900	1,221	**1 332**	**5 184**	**15 270**
185-130-1000	1,400	**1 480**	**5 759**	**16 374**
185-130-1100	1,580	**1 628**	**6 335**	**17 478**
185-130-1200	1,759	**1 776**	**6 911**	**18 582**
185-130-1300	1,939	**1 924**	**7 487**	**19 686**
185-130-1400	2,118	**2 072**	**8 062**	**20 790**
185-130-1500	2,297	**2 220**	**8 639**	**21 894**
185-130-1600	2,477	**2 367**	**9 215**	**22 998**
185-130-1700	2,656	**2 515**	**9 790**	**24 101**
185-130-1800	2,836	**2 663**	**10 366**	**25 205**
185-130-1900	3,015	**2 811**	**10 943**	**26 309**
185-130-2000	3,195	**2 959**	**11 518**	**27 413**
185-130-2100	3,374	**3 107**	**12 094**	**28 517**
185-130-2200	3,554	**3 255**	**12 670**	**29 621**
185-130-2300	3,733	**3 403**	**13 246**	**30 725**
185-130-2400	3,913	**3 551**	**13 822**	**31 829**
Обозначение конвектора - KPZ 185-180-L				
Глубина (ширина) B = 185 мм, высота H = 180 мм				
185-180-400	0,348	**592**	**2 303**	**11 367**
185-180-500	0,540	**740**	**2 880**	**12 675**
185-180-600	0,732	**888**	**3 456**	**13 983**
185-180-700	0,924	**1 036**	**4 031**	**15 288**
185-180-800	1,116	**1 184**	**4 607**	**16 596**
185-180-900	1,308	**1 332**	**5 184**	**17 903**
185-180-1000	1,500	**1 480**	**5 759**	**19 211**
185-180-1100	1,692	**1 628**	**6 335**	**20 519**
185-180-1200	1,884	**1 776**	**6 911**	**21 826**

Techno Vita KPZ (KPP) (шир.- выс.- дл., мм)	Мощн., Вт 95/85°C, ΔT=70	Цена решётки, руб.		Цена, руб.
		Перф.	Прод.	
185-180-1300	2,076	1 924	7 487	23 134
185-180-1400	2,268	2 072	8 062	24 442
185-180-1500	2,460	2 220	8 639	25 749
185-180-1600	2,652	2 367	9 215	27 057
185-180-1700	2,844	2 515	9 790	28 364
185-180-1800	3,036	2 663	10 366	29 672
185-180-1900	3,228	2 811	10 943	30 980
185-180-2000	3,420	2 959	11 518	32 287
185-180-2100	3,612	3 107	12 094	33 595
185-180-2200	3,804	3 255	12 670	34 903
185-180-2300	3,996	3 403	13 246	36 210
185-180-2400	4,188	3 551	13 822	37 518
Обозначение конвектора - KPZ 185-250-L-2				
Глубина (ширина) B = 185 мм, высота H = 250 мм				
185-250-400-2	0,382	592	2 303	12 117
185-250-500-2	0,594	740	2 880	13 506
185-250-600-2	0,806	888	3 456	14 896
185-250-700-2	1,018	1 036	4 031	16 285
185-250-800-2	1,230	1 184	4 607	17 676
185-250-900-2	1,442	1 332	5 184	19 066
185-250-1000-2	1,654	1 480	5 759	20 457
185-250-1100-2	1,866	1 628	6 335	21 847
185-250-1200-2	2,078	1 776	6 911	23 236
185-250-1300-2	2,290	1 924	7 487	24 627
185-250-1400-2	2,502	2 072	8 062	26 019
185-250-1500-2	2,714	2 220	8 639	27 410
185-250-1600-2	2,926	2 367	9 215	28 798
185-250-1700-2	3,138	2 515	9 790	30 189
185-250-1800-2	3,350	2 663	10 366	31 580
185-250-1900-2	3,562	2 811	10 943	32 970
185-250-2000-2	3,774	2 959	11 518	34 359
185-250-2100-2	3,986	3 107	12 094	35 750
185-250-2200-2	4,198	3 255	12 670	37 140
185-250-2300-2	4,410	3 403	13 246	38 529
185-250-2400-2	4,622	3 551	13 822	39 919
Обозначение конвектора - KPZ 185-400-L-2				
Глубина (ширина) B = 185 мм, высота H = 400 мм				
185-400-400-2	0,444	592	2 303	14 150
185-400-500-2	0,687	740	2 880	15 763
185-400-600-2	0,930	888	3 456	17 377
185-400-700-2	1,173	1 036	4 031	18 992
185-400-800-2	1,416	1 184	4 607	20 606
185-400-900-2	1,659	1 332	5 184	22 221
185-400-1000-2	1,902	1 480	5 759	23 834
185-400-1100-2	2,146	1 628	6 335	25 448
185-400-1200-2	2,390	1 776	6 911	27 063
185-400-1300-2	2,634	1 924	7 487	28 677
185-400-1400-2	2,878	2 072	8 062	30 292
185-400-1500-2	3,122	2 220	8 639	31 905
185-400-1600-2	3,366	2 367	9 215	33 519
185-400-1700-2	3,610	2 515	9 790	35 134
185-400-1800-2	3,854	2 663	10 366	36 748
185-400-1900-2	4,098	2 811	10 943	38 363
185-400-2000-2	4,342	2 959	11 518	39 975
185-400-2100-2	4,586	3 107	12 094	41 590
185-400-2200-2	4,830	3 255	12 670	43 204
185-400-2300-2	5,074	3 403	13 246	44 819
185-400-2400-2	5,318	3 551	13 822	46 584
Обозначение конвектора - KPZ 235-80-L				
Глубина (ширина) B = 235 мм, высота H = 80 мм				
235-80-400	0,310	738	2 857	9 133
235-80-500	0,481	922	3 570	9 875
235-80-600	0,652	1 107	4 284	10 618
235-80-700	0,823	1 291	4 999	11 361
235-80-800	0,994	1 476	5 713	12 103
235-80-900	1,165	1 660	6 426	12 846
235-80-1000	1,336	1 845	7 141	13 589
235-80-1100	1,507	2 029	7 855	14 331
235-80-1200	1,678	2 214	8 570	15 074
235-80-1300	1,849	2 398	9 284	15 817
235-80-1400	2,020	2 582	9 996	16 559
235-80-1500	2,191	2 767	10 711	17 302
235-80-1600	2,362	2 951	11 425	18 045
235-80-1700	2,533	3 136	12 140	18 787
235-80-1800	2,704	3 320	12 854	19 530
235-80-1900	2,875	3 505	13 568	20 273
235-80-2000	3,046	3 689	14 282	21 015
235-80-2100	3,217	3 874	14 996	21 758
235-80-2200	3,388	4 058	15 711	22 501
235-80-2300	3,559	4 243	16 425	23 243
235-80-2400	3,730	4 427	17 138	23 986
Обозначение конвектора - KPZ 235-130-L				
Глубина (ширина) B = 235 мм, высота H = 130 мм				
235-130-400	0,415	738	2 857	12 064
235-130-500	0,642	922	3 570	13 520
235-130-600	0,869	1 107	4 284	14 977
235-130-700	1,096	1 291	4 999	16 433
235-130-800	1,323	1 476	5 713	17 889
235-130-900	1,550	1 660	6 426	19 344
235-130-1000	1,777	1 845	7 141	20 800
235-130-1100	2,005	2 029	7 855	22 255
235-130-1200	2,233	2 214	8 570	23 711
235-130-1300	2,461	2 398	9 284	25 167
235-130-1400	2,689	2 582	9 996	26 622
235-130-1500	2,917	2 767	10 711	28 078
235-130-1600	3,145	2 951	11 425	29 533
235-130-1700	3,373	3 136	12 140	30 989
235-130-1800	3,601	3 320	12 854	32 445
235-130-1900	3,829	3 505	13 568	33 900
235-130-2000	4,057	3 689	14 282	35 356
235-130-2100	4,285	3 874	14 996	36 811
235-130-2200	4,513	4 058	15 711	38 267
235-130-2300	4,741	4 243	16 425	39 724
235-130-2400	4,969	4 427	17 138	41 182
Обозначение конвектора - KPZ 235-180-L				
Глубина (ширина) B = 235 мм, высота H = 180 мм				
235-180-400	0,448	738	2 857	13 245
235-180-500	0,694	922	3 570	14 854
235-180-600	0,940	1 107	4 284	16 468
235-180-700	1,186	1 291	4 999	18 084
235-180-800	1,432	1 476	5 713	19 698
235-180-900	1,678	1 660	6 426	21 314
235-180-1000	1,924	1 845	7 141	22 928
235-180-1100	2,171	2 029	7 855	24 542

Techno Vita KPZ (KPP) (шир.- выс.- дл., мм)	Мощн., Вт 95/85°C, ΔT=70	Цена решёт-ки, руб.		Цена, руб.
		Перф.	Прод.	
235-180-1200	2,418	**2 214**	**8 570**	**26 158**
235-180-1300	2,665	**2 398**	**9 284**	**27 772**
235-180-1400	2,912	**2 582**	**9 996**	**29 387**
235-180-1500	3,159	**2 767**	**10 711**	**31 001**
235-180-1600	3,406	**2 951**	**11 425**	**32 616**
235-180-1700	3,653	**3 136**	**12 140**	**34 231**
235-180-1800	3,900	**3 320**	**12 854**	**35 845**
235-180-1900	4,147	**3 505**	**13 568**	**37 461**
235-180-2000	4,394	**3 689**	**14 282**	**39 075**
235-180-2100	4,641	**3 874**	**14 996**	**40 689**
235-180-2200	4,888	**4 058**	**15 711**	**42 305**
235-180-2300	5,135	**4 243**	**16 425**	**43 919**
235-180-2400	5,382	**4 427**	**17 138**	**45 396**
Обозначение конвектора - KPZ 235-250-L-2 Глубина (ширина) B = 235 мм, высота H = 250 мм				
235-250-400-2	0,485	**738**	**2 857**	**14 664**
235-250-500-2	0,753	**922**	**3 570**	**16 458**
235-250-600-2	1,021	**1 107**	**4 284**	**18 258**
235-250-700-2	1,289	**1 291**	**4 999**	**20 059**
235-250-800-2	1,557	**1 476**	**5 713**	**21 858**
235-250-900-2	1,825	**1 660**	**6 426**	**23 659**
235-250-1000-2	2,093	**1 845**	**7 141**	**25 458**
235-250-1100-2	2,361	**2 029**	**7 855**	**27 257**
235-250-1200-2	2,629	**2 214**	**8 570**	**29 058**
235-250-1300-2	2,897	**2 398**	**9 284**	**30 858**
235-250-1400-2	3,165	**2 582**	**9 996**	**32 659**
235-250-1500-2	3,433	**2 767**	**10 711**	**34 458**
235-250-1600-2	3,701	**2 951**	**11 425**	**36 257**
235-250-1700-2	3,969	**3 136**	**12 140**	**38 058**
235-250-1800-2	4,237	**3 320**	**12 854**	**39 857**

Techno Vita KPZ (KPP) (шир.- выс.- дл., мм)	Мощн., Вт 95/85°C, ΔT=70	Цена решёт-ки, руб.		Цена, руб.
		Перф.	Прод.	
235-250-1900-2	4,505	**3 505**	**13 568**	**41 658**
235-250-2000-2	4,773	**3 689**	**14 282**	**43 458**
235-250-2100-2	5,041	**3 874**	**14 996**	**45 257**
235-250-2200-2	5,309	**4 058**	**15 711**	**47 058**
235-250-2300-2	5,577	**4 243**	**16 425**	**48 857**
235-250-2400-2	5,845	**4 427**	**17 138**	**50 506**
Обозначение конвектора - KPZ 235-400-L-2 Глубина (ширина) B = 235 мм, высота H = 400 мм				
235-400-400-2	0,568	**738**	**2 857**	**16 478**
235-400-500-2	0,880	**922**	**3 570**	**18 471**
235-400-600-2	1,192	**1 107**	**4 284**	**20 467**
235-400-700-2	1,504	**1 291**	**4 999**	**22 463**
235-400-800-2	1,816	**1 476**	**5 713**	**24 459**
235-400-900-2	2,128	**1 660**	**6 426**	**26 456**
235-400-1000-2	2,440	**1 845**	**7 141**	**28 450**
235-400-1100-2	2,753	**2 029**	**7 855**	**30 446**
235-400-1200-2	3,066	**2 214**	**8 570**	**32 442**
235-400-1300-2	3,379	**2 398**	**9 284**	**34 438**
235-400-1400-2	3,692	**2 582**	**9 996**	**36 435**
235-400-1500-2	4,005	**2 767**	**10 711**	**38 429**
235-400-1600-2	4,318	**2 951**	**11 425**	**40 425**
235-400-1700-2	4,631	**3 136**	**12 140**	**42 421**
235-400-1800-2	4,944	**3 320**	**12 854**	**44 417**
235-400-1900-2	5,257	**3 505**	**13 568**	**46 414**
235-400-2000-2	5,570	**3 689**	**14 282**	**48 408**
235-400-2100-2	5,883	**3 874**	**14 996**	**50 404**
235-400-2200-2	6,196	**4 058**	**15 711**	**52 400**
235-400-2300-2	6,509	**4 243**	**16 425**	**54 403**
235-400-2400-2	6,822	**4 427**	**17 138**	**56 401**

VARMANN. Встраиваемые конвекторы

Модельный ряд конвекторов VARMANN

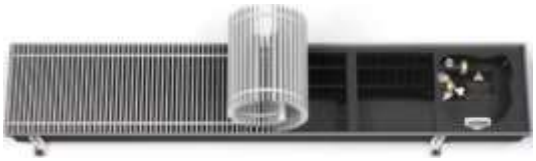

Ntherm
Естественная конвекция.

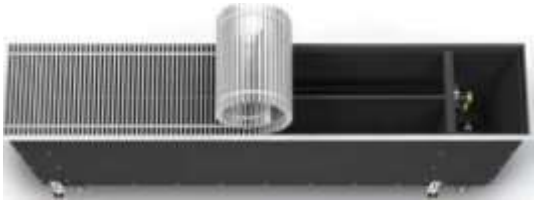

Ntherm Maxi
Естественная конвекция.
Высокая теплопроизводительность.

Ntherm Air
Естественная конвекция.
Подача приточного воздуха из системы вентиляции.

Ntherm Electro
Естественная конвекция.
Электрический нагрев.

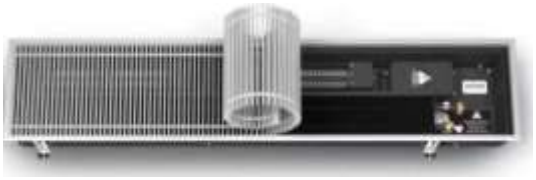

Qtherm
Принудительная конвекция.

Qtherm ECO
Принудительная конвекция.
Высокая теплопроизводительность.

Qtherm Slim
Принудительная конвекция.
Самый узкий.

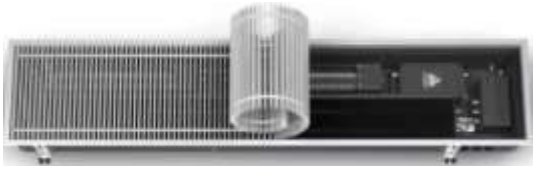

Qtherm Electro
Принудительная конвекция.
Электрический нагрев.

Qtherm HK
Принудительная конвекция.
Нагрев и охлаждение.

Qtherm HK Mini
Принудительная конвекция.
Нагрев и охлаждение.
Большая мощность при минимальных размерах.

Varmann Roste
Декоративные решетки.

Преимущества

Удобство монтажа вентилей
Во всех теплообменниках используется быстроразъёмное соединение евроконус G3/4", что позволяет обойтись без дополнительных монтажных переходов, герметиков для резьбовых соединений, льна и фум-лент. Соединение между теплообменником и вентилями осуществляется легко и просто.

Система регулирования
Система регулирования температуры воздуха в помещении для конвекторов разрабатывается и производится самостоятельно компанией Varmann. В блоках управления внедрено бесступенчатое, плавное изменение скорости вращения вентиляторов, цифровое управление настенным регулятором, включение конвекторов в сеть RS485. Интеллектуальная система управления может подключаться к любому регулятору, управляться сигналом 0...10В, подключаться к системе "умный дом" по протоколу MODBUS.

Декоративный бортик
Конвектор можно смонтировать в любую конструкцию пола. Предлагается два типа бортика по периметру конвектора. U-образный бортик монтируется встык с половым покрытием. F-образный бортик закрывает половое покрытие сверху. Тот или иной тип бортика не влияет на стоимость конвектора.

Фактуры дерева, мрамора, гранита
В случаях, когда требуется конвектор с решёткой под деревянное или мраморное покрытие, производителем предлагаются алюминиевые решётки с нанесением на ламели специальных фактурных плёнок, в точности повторяющих цвет и структуру полового покрытия. Фактурное покрытие - это элегантный внешний вид, абсолютная защищённость от локальных механических повреждений, царапин, сколов, стойкость к любым моющим средствам, в том числе кислотосодержащим, при этом, прочностные свойства алюминиевой решётки сохраняются.

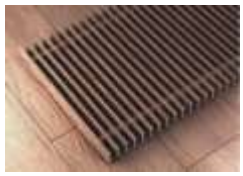

Резиновая полоса
Между решёткой и корпусом конвектора укладывается резиновая полоса для избежания повреждения поверхности решётки, её трения о корпус конвектора и шума при укладке и ходьбе по решётке.

Корпус
Корпус конвектора изготавливается из оцинкованной стали с высокопрочным порошковым покрытием чёрного цвета, а изделие окрашивается полностью в объёме. Для влажных помещений есть возможность изготовления корпуса из хромомолибденовой нержавеющей стали.

Решетка
Алюминиевый профиль ламелей решётки конвекторов Varmann имеет наиболее оптимальное сечение в виде двутавра для выдерживания нагрузок, и для пропускной способности решётки по воздуху, может эксплуатироваться с двух сторон. Для стягивания ламелей используется жёсткая пружина только из нержавеющей стали, что гарантирует долговечность использования даже во влажных помещениях.

Вентиляторы
Специально разработана оптимальная конструкция вентилятора и кожуха для встраиваемых в пол конвекторов с учётом всех тонкостей забора и подачи воздуха, которые выполняются по специальному заказу. Новые вентиляторы имеют самые низкие шумовые характеристики.

Соединение конвекторов
Для удобства транспортировки, конвекторы, длиной более 3 м, поставляются частями. Соединение между частями осуществляется через фланцы. Конвектор поставляется с теплообменником в каждой части или возможен заказ с единым теплообменником с быстроразъёмными соединениями.

Гарантия
10 лет на медно-алюминиевый теплообменник и корпус конвектора.
2 года на нагревательные элементы конвекторов с электрическими теплообменниками. 1 год на вентиляторы конвекторов с принудительной конвекцией.
1 год на комплектующие.

Конвекторы NTHERM 140, 230, 300, 370 естественная конвекция

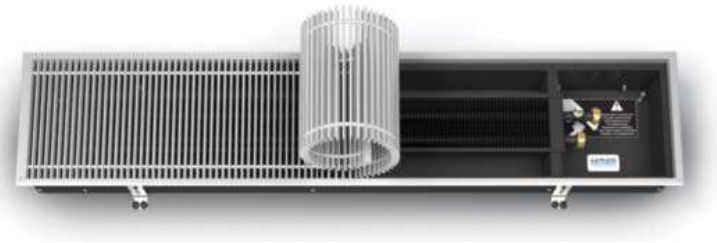

- Ширина 140, 230, 300, 370мм.
- Высота 90, 110, 150, 200 мм.
- Длина – любая

Встраиваемый в пол конвектор с естественной конвекцией Varmann Ntherm - это готовый к монтажу отопительный прибор, предназначенный для изоляции от холодного воздуха больших, доходящих до пола окон, а также встраивания в подоконник. Идеален для применения как вспомогательный отопительный прибор с системами тёплого пола, вентиляции, радиаторного водяного отопления.

- Максимальная рабочая температура теплоносителя: 130°С
- Рабочее давление теплоносителя: 16 бар
- Давление гидравлических испытаний: 25 бар

Конвектор может быть установлен как в однотрубную, так и в двухтрубную систему отопления, адаптирован для эксплуатации в российских системах центрального отопления.

Конструкция

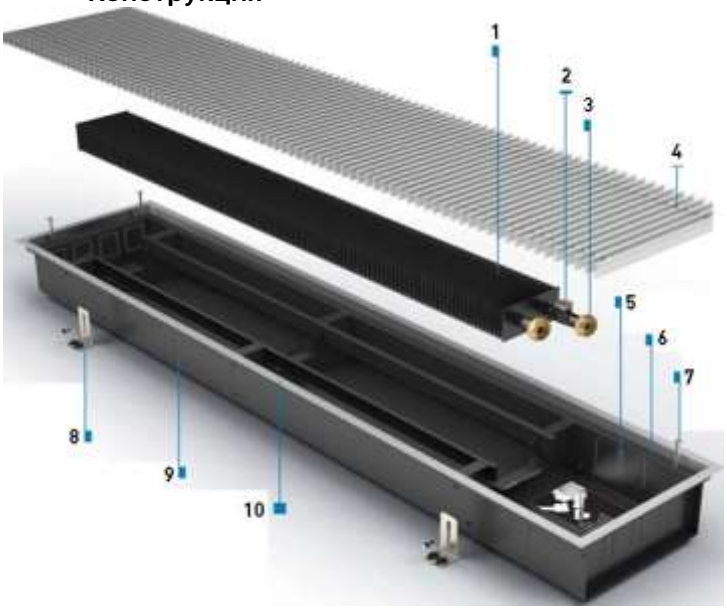

1. Теплообменник из медной трубы с алюминиевым пластинчатым оребрением, окрашен в цвет жёлоба, подключение G 3/4" "евроконус".
2. Воздухоспускной клапан никелированный, 3/8".
3. Узел подключения латунный, подключение G3/4" евроконус с накидными гайками с уплотнительным резиновым кольцом.
4. Решётка роликовая, либо линейная из анодированного алюминия, любой цвет по RAL, с фактурой мрамора, гранита, дерева.
5. Отверстия с заглушками для возможности размещения трубной подводки с любой стороны конвектора.
6. Полоса из пористой резины чёрного цвета, препятствует трению решётки о корпус, уменьшает шум.
7. Регулировочные винты для регулирования конвектора в уровень пола при монтаже.
8. Ножки для фиксации корпуса конвектора к полу.
9. Корпус конвектора из оцинкованной стали, окрашен порошковой краской в матовый чёрный или из нержавеющей стали.
10. Декоративная рамка по периметру корпуса конвектора U-образного, либо F-образного профиля из алюминия в цвет решётки.

Стоимость Ntherm, Евро *:

Ширина конвектора Ntherm 140 мм

Исполнение алюминиевой решётки	Стандартная длина конвектора [1] [мм]											
	800	**1000**	**1200**	**1400**	**1600**	**1800**	**2000**	**2200**	**2400**	**2600**	**2800**	**3000**
Высота конвектора 90 мм												
анодированная в цвет алюминия	195	229	264	298	333	367	402	436	471	505	540	574
анодированная в цвет бронзы	200	236	271	307	342	378	413	449	484	520	555	591
анодированная в цвет латуни	200	236	271	307	342	378	413	449	484	520	555	591
в цвет по RAL	213	252	291	330	369	409	448	487	526	565	604	643
с фактурой дерева, мрамора, гранита	246	293	341	388	435	483	530	578	625	672	720	767
Нерж. сталь полированная	275	329	384	439	493	548	602	657	711	766	821	875
Тепловая мощность при 90/70/20, Вт	101	160	219	278	337	396	455	515	574	633	692	751
Высота конвектора 110 мм												

Высота конвектора 110 мм												
анодированная в цвет алюминия	200	236	271	307	342	378	414	449	485	520	556	591
анодированная в цвет бронзы	206	243	279	316	352	389	426	462	499	535	572	608
анодированная в цвет латуни	206	243	279	316	352	389	426	462	499	535	572	608
в цвет по RAL	219	259	299	339	379	420	460	500	540	580	620	661
с фактурой дерева, мрамора, гранита	252	300	349	397	445	494	542	591	639	687	736	784
Нерж. сталь полированная	281	336	392	448	503	559	614	670	726	781	837	892
Тепловая мощность при 90/70/20, Вт	111	172	234	296	357	419	481	542	604	666	727	789

Ширина конвектора Ntherm 180 мм

Исполнение алюминиевой решётки	**Стандартная длина конвектора [1] [мм]**											
	800	**1000**	**1200**	**1400**	**1600**	**1800**	**2000**	**2200**	**2400**	**2600**	**2800**	**3000**
Высота конвектора 90 мм												
анодированная в цвет алюминия	205	241	277	314	350	386	423	459	495	531	568	604
анодированная в цвет бронзы	211	248	285	323	360	397	435	472	509	547	584	622
анодированная в цвет латуни	211	248	285	323	360	397	435	472	509	547	584	622
в цвет по RAL	226	267	309	351	392	434	475	517	558	600	642	683
с фактурой дерева, мрамора, гранита	264	316	367	418	469	520	572	623	674	725	776	828
Нерж. сталь полированная	291	349	407	465	523	581	639	697	755	813	871	929
Тепловая мощность при 90/70/20, Вт	179	254	329	404	479	554	629	704	779	854	928	1003
Высота конвектора 110 мм												
анодированная в цвет алюминия	211	248	286	323	360	398	435	473	510	547	585	622
анодированная в цвет бронзы	217	255	294	332	371	409	448	486	525	563	602	640
анодированная в цвет латуни	217	255	294	332	371	409	448	486	525	563	602	640
в цвет по RAL	232	275	317	360	403	445	488	531	573	616	659	701
с фактурой дерева, мрамора, гранита	270	323	375	427	480	532	584	637	689	741	793	846
Нерж. сталь полированная	298	357	416	475	534	593	652	711	770	829	888	947
Тепловая мощность при 90/70/20, Вт	222	315	408	501	595	688	781	874	967	1061	1154	1247
Высота конвектора 150 мм												
анодированная в цвет алюминия	226	266	306	346	386	426	466	506	546	586	626	666
анодированная в цвет бронзы	232	273	314	356	397	438	479	520	561	603	644	685
анодированная в цвет латуни	232	273	314	356	397	438	479	520	561	603	644	685
в цвет по RAL	247	292	337	383	428	473	518	564	609	654	700	745
с фактурой дерева, мрамора, гранита	285	340	395	450	505	560	615	670	724	779	834	889
нержавеющая сталь полированная	312	374	436	497	559	621	682	744	806	867	929	991
Тепловая мощность при 90/70/20, Вт	287	397	507	616	726	835	945	1055	1164	1274	1384	1493
Высота конвектора 200 мм												
анодированная в цвет алюминия	254,9	300,1	345,3	390,5	435,8	481,0	526,2	571,4	616,6	661,8	707,0	752,2
анодированная в цвет бронзы	262,3	308,8	355,4	401,9	448,4	494,9	541,4	587,9	634,5	681,0	727,5	774,0
анодированная в цвет латуни	262,3	308,8	355,4	401,9	448,4	494,9	541,4	587,9	634,5	681,0	727,5	774,0
в цвет по RAL	276,0	326,5	377,0	427,5	478,0	528,5	579,0	629,5	679,9	730,4	780,9	831,4
с фактурой дерева, мрамора, гранита	314,5	374,7	434,8	494,9	555,0	615,1	675,2	735,3	795,4	855,5	915,7	975,8
нержавеющая сталь полированная	341,6	408,5	475,4	542,3	609,2	676,1	743,0	809,9	876,7	943,6	1010,5	1077,4
Тепловая мощность при 90/70/20, Вт	326	451	575	699	823	947	1071	1195	1319	1444	1568	1692

Ширина конвектора Ntherm 230 мм

Исполнение алюминиевой решётки	Стандартная длина конвектора [1] [мм]											
	800	1000	1200	1400	1600	1800	2000	2200	2400	2600	2800	3000
Высота конвектора 90 мм												
анодированная в цвет алюминия	227	269	311	353	395	437	479	521	563	605	647	689
анодированная в цвет бронзы	233	277	320	363	406	450	493	536	579	623	666	709
анодированная в цвет латуни	233	277	320	363	406	450	493	536	579	623	666	709
в цвет по RAL	252	300	348	397	445	493	542	590	638	686	735	783
с фактурой дерева, мрамора, гранита	298	358	418	478	538	598	658	718	778	838	898	958
Нерж. сталь полированная	322	388	454	520	586	652	718	784	850	916	982	1048
Тепловая мощность при 90/70/20, Вт	205	290	376	461	547	632	718	803	889	974	1060	1145
Высота конвектора 110 мм												
анодированная в цвет алюминия	234	277	320	364	407	450	493	537	580	623	666	710
анодированная в цвет бронзы	240	285	330	374	419	463	508	552	597	641	686	730
анодированная в цвет латуни	240	285	330	374	419	463	508	552	597	641	686	730
в цвет по RAL	259	308	358	407	457	506	556	605	655	705	754	804
с фактурой дерева, мрамора, гранита	305	366	428	489	550	611	672	733	795	856	917	978
Нерж. сталь полированная	329	396	464	531	598	665	732	799	867	934	1001	1068
Тепловая мощность при 90/70/20, Вт	253	358	462	567	672	777	882	987	1092	1197	1302	1407
Высота конвектора 150 мм												
анодированная в цвет алюминия	250	296	343	389	435	482	528	574	620	667	713	759
анодированная в цвет бронзы	257	305	353	400	448	496	543	591	638	686	734	781
анодированная в цвет латуни	257	305	353	400	448	496	543	591	638	686	734	781
в цвет по RAL	275	328	380	433	485	538	590	643	696	748	801	853
с фактурой дерева, мрамора, гранита	322	386	450	514	578	643	707	771	835	899	964	1028
Нерж. сталь полированная	346	416	486	556	626	697	767	837	907	977	1048	1118
Тепловая мощность при 90/70/20, Вт	406	560	715	869	1024	1178	1333	1487	1642	1796	1950	2105
Высота конвектора 200 мм												
анодированная в цвет алюминия	283	335	387	440	492	544	596	649	701	753	806	858
анодированная в цвет бронзы	291	345	398	452	506	560	614	668	721	775	829	883
анодированная в цвет латуни	291	345	398	452	506	560	614	668	721	775	829	883
в цвет по RAL	308	366	425	483	542	600	659	718	776	835	893	952
с фактурой дерева, мрамора, гранита	354	424	495	565	635	705	775	846	916	986	1056	1127
Нерж. сталь полированная	378	454	531	607	683	759	835	912	988	1064	1140	1217
Тепловая мощность при 90/70/20, Вт	436	602	768	935	1101	1268	1434	1601	1767	1933	2100	2266

Ширина конвектора Ntherm 300 мм

Исполнение алюминиевой решётки	Стандартная длина конвектора [1] [мм]											
	800	1000	1200	1400	1600	1800	2000	2200	2400	2600	2800	3000
Высота конвектора 90 мм												
анодированная в цвет алюминия	267	321	375	429	483	537	591	644	698	752	806	860
анодированная в цвет бронзы	275	330	386	441	497	552	608	663	719	774	829	885
анодированная в цвет латуни	275	330	386	441	497	552	608	663	719	774	829	885
в цвет по RAL	299	361	422	484	546	608	670	732	793	855	917	979
с фактурой дерева, мрамора, гранита	360	437	514	591	668	745	822	899	976	1053	1130	1207
Нерж. сталь полированная	379	461	543	625	707	788	870	952	1034	1116	1198	1280
Тепловая мощность при 90/70/20, Вт	271	383	496	609	721	834	947	1059	1172	1284	1397	1510

Высота конвектора 110 мм												
анодированная в цвет алюминия	275	331	386	442	497	553	608	664	719	775	830	886
анодированная в цвет бронзы	283	340	397	454	512	569	626	683	740	797	854	911
анодированная в цвет латуни	283	340	397	454	512	569	626	683	740	797	854	911
в цвет по RAL	307	370	434	497	561	624	687	751	814	878	941	1005
с фактурой дерева, мрамора, гранита	368	446	525	604	682	761	840	918	997	1076	1154	1233
Нерж. сталь полированная	387	471	554	638	721	805	888	972	1055	1139	1222	1306
Тепловая мощность при 90/70/20, Вт	347	491	635	780	924	1068	1213	1357	1502	1646	1790	1935
Высота конвектора 150 мм												
анодированная в цвет алюминия	294	354	413	473	532	591	651	710	770	829	888	948
анодированная в цвет бронзы	303	364	425	486	547	609	670	731	792	853	914	975
анодированная в цвет латуни	303	364	425	486	547	609	670	731	792	853	914	975
в цвет по RAL	326	393	461	528	595	663	730	797	865	932	999	1067
с фактурой дерева, мрамора, гранита	387	469	552	635	717	800	882	965	1047	1130	1212	1295
Нерж. сталь полированная	406	494	581	668	756	843	931	1018	1105	1193	1280	1368
Тепловая мощность при 90/70/20, Вт	515	711	907	1104	1300	1496	1692	1888	2085	2281	2477	2673
Высота конвектора 200 мм												
анодированная в цвет алюминия	333	400	467	534	601	668	735	803	870	937	1004	1071
анодированная в цвет бронзы	342	411	480	550	619	688	757	826	895	964	1033	1102
анодированная в цвет латуни	342	411	480	550	619	688	757	826	895	964	1033	1102
в цвет по RAL	364	439	514	589	665	740	815	890	965	1040	1115	1190
с фактурой дерева, мрамора, гранита	425	515	606	696	786	877	967	1057	1147	1238	1328	1418
Нерж. сталь полированная	445	540	635	730	825	920	1015	1110	1205	1301	1396	1491
Тепловая мощность при 90/70/20, Вт	583	805	1027	1249	1471	1693	1914	2136	2358	2580	2802	3024

Ширина конвектора Ntherm 370 мм

Исполнение алюминиевой решётки	**Стандартная длина конвектора 1) [мм]**											
	800	**1000**	**1200**	**1400**	**1600**	**1800**	**2000**	**2200**	**2400**	**2600**	**2800**	**3000**
Высота конвектора 90 мм												
анодированная в цвет алюминия	313	381	450	518	586	654	723	791	859	927	996	1064
анодированная в цвет бронзы	322	392	463	533	603	673	744	814	884	954	1025	1095
анодированная в цвет латуни	322	392	463	533	603	673	744	814	884	954	1025	1095
в цвет по RAL	353	432	510	588	666	745	823	901	979	1058	1136	1214
с фактурой дерева, мрамора, гранита	433	531	629	727	826	924	1022	1120	1218	1316	1415	1513
Нерж. сталь полированная	443	544	645	746	846	947	1048	1149	1249	1350	1451	1552
Тепловая мощность при 90/70/20, Вт	357	506	655	804	953	1102	1250	1399	1548	1697	1846	1995
Высота конвектора 110 мм												
анодированная в цвет алюминия	323	393	463	533	604	674	744	815	885	955	1026	1096
анодированная в цвет бронзы	332	404	477	549	621	694	766	838	911	983	1055	1128
анодированная в цвет латуни	332	404	477	549	621	694	766	838	911	983	1055	1128
в цвет по RAL	363	443	523	604	684	764	845	925	1005	1085	1166	1246
с фактурой дерева, мрамора, гранита	442	542	643	743	843	943	1044	1144	1244	1344	1444	1545
Нерж. сталь полированная	453	555	658	761	864	967	1070	1172	1275	1378	1481	1584
Тепловая мощность при 90/70/20, Вт	437	619	800	982	1164	1346	1528	1710	1892	2074	2255	2437

Ширина конвектора Ntherm 370 мм, продолжение

Высота конвектора 150 мм												
анодированная в цвет алюминия	345	420	496	571	646	721	796	872	947	1022	1097	1173
анодированная в цвет бронзы	355	433	510	587	665	742	820	897	974	1052	1129	1207
анодированная в цвет латуни	355	433	510	587	665	742	820	897	974	1052	1129	1207
в цвет по RAL	385	470	556	641	726	811	897	982	1067	1152	1238	1323
с фактурой дерева, мрамора, гранита	465	570	675	780	885	990	1096	1201	1306	1411	1516	1621
нержавеющая сталь полированная	475	583	691	798	906	1014	1122	1229	1337	1445	1553	1660
Тепловая мощность при 90/70/20, Вт	631	871	1111	1351	1591	1831	2071	2311	2551	2791	3031	3271
Высота конвектора 200 мм												
анодированная в цвет алюминия	390	475	560	645	730	815	900	985	1070	1155	1240	1325
анодированная в цвет бронзы	401	489	576	664	751	839	926	1014	1101	1188	1276	1363
анодированная в цвет латуни	401	489	576	664	751	839	926	1014	1101	1188	1276	1363
в цвет по RAL	430	525	620	715	810	905	1000	1095	1190	1285	1380	1475
с фактурой дерева, мрамора, гранита	510	625	740	854	969	1084	1199	1314	1429	1544	1659	1774
нержавеющая сталь полированная	520	638	755	873	990	1108	1225	1343	1460	1578	1695	1813
Тепловая мощность при 90/70/20, Вт	809	1117	1425	1733	2041	2349	2657	2965	3273	3581	3889	4197

* Цены - розничные и указаны в Евро. Пересчёт в рубли осуществляется по внутреннему курсу компании. Для уточнения курса пересчёта, скидок и дилерских цен обращайтесь к вашему региональному менеджеру.

* Расчёт стоимости нестандартной длины осуществляется в прямой пропорциональной зависимости без дополнительной наценки.

* Цены указаны для конвектора с корпусом из оцинкованной стали. Увеличение стоимости для корпуса из нержавеющей стали +6%.

Роликовое либо линейное исполнение решётки, декоративная рамка по периметру конвектора тип подключения не влияют на стоимость.

*** В базовый комплект поставки входит:**

- жёлоб из оцинкованной стали покрытый износостойким матовым чёрным порошковым покрытием или нержавеющей стали;
- декоративная рамка по периметру жёлоба из алюминия U-образного, либо F-образного профиля, выполненная в цвет решётки, с чёрной полосой из пористой резины в месте контакта с решёткой;
- комплект крепёжно-регулировочных ножек;
- роликовую, либо линейную решётку из анодированного алюминия, либо окрашенную по RAL, либо с фактурой дерева, мрамора, гранита;
- быстросъёмный теплообменник, с резьбовым соединением G3/4" "евроконус";
- воздухоспускной клапан 3/8;
- паспорт, инструкция по монтажу и эксплуатации.

Конвекторы QTHERM 180, 230, 300, 370. принудительная конвекция

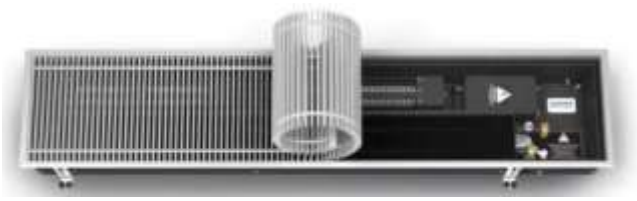

- Ширина 180, 230, 300, 370мм.
- Высота 75, 110, 150 мм.
- Длина – любая.

Встраиваемый в пол конвектор Qtherm - это отопительный прибор с принудительной конвекцией, с тангенциальными вентиляторами. Вентиляторы могут быть расположены как о стороны окна, так и помещения. Конвекторы Qtherm комплектуются вентиляторами постоянного тока с энергосберегающими EC двигателями - 24В. Конвекторы Qtherm укомплектованы микропроцессорным регулятором плавного изменения скорости

вращения вентиляторов, с возможностью работы в "ручном режиме", подключения настенных регуляторов, подключения к системе "умный дом" или блоком электромеханического регулирования тремя скоростями вентиляторов и сервоприводом вентиля.

Эксплуатационные данные:

- рабочее давление теплоносителя – 16 бар;
- давление гидравлических испытаний конвектора – 25 бар;
- максимальная рабочая температура теплоносителя – 130 °С;
- напряжение питания конвектора – 220 В;
- напряжение питания вентиляторов постоянного тока – 24 В.

Типоразмеры:

Выпускаются 12 типоразмеров конвекторов: шириной 180 мм, 230 мм, 300 мм, 370 мм, высотой 75 мм, 110 мм, 150 мм. Длина конвектора может быть любой, при этом, при длине более 3 метров, для удобства транспортирования, конвектор изготавливается из двух частей, которые соединяются фланцем и после монтажа выглядят как единая цельная конструкция.

Конвекторы Qtherm. Регулирование температуры в помещении:

Регулирование температуры в помещении осуществляется программируемыми регуляторами типами 703201 и 703202.

- имеет великолепный дизайн с единой лицевой стороной, полностью выполненной из закалённого стекла;
- два цветовых решения - белый и чёрный;
- большой LCD-дисплей с возможностью регулирования яркости свечения и автоматическим отключением подсветки;
- регулятор имеет систему функциональных клавиш на сенсорном экране;
  встроенный датчик температуры помещения. Возможность подключения внешнего датчика температуры;
- функция недельного программирования четырёх временных интервалов температуры в помещении в автоматическом режиме или скорости вращения вентиляторов конвектора в ручном режиме;
- режим «анти замерзания», режим «сна» с постепенным понижением-повышением температуры в течение восьми часов, «вечный» календарь.

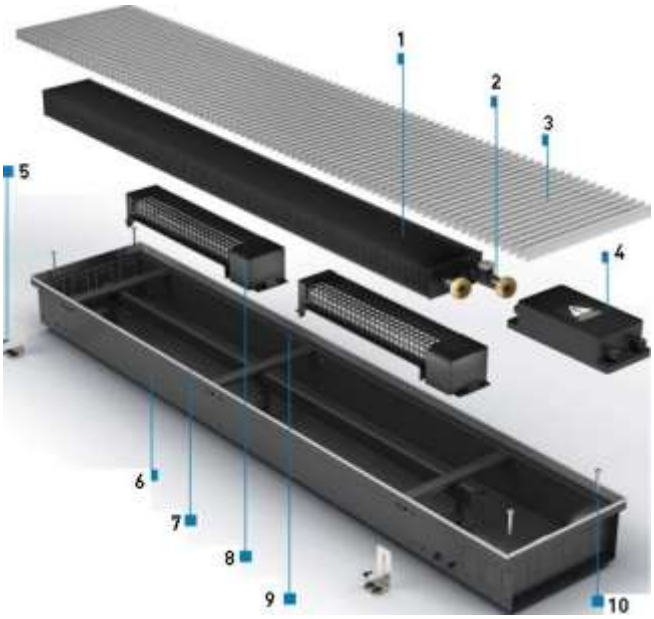

Особенности конструкции Qtherm

1. Теплообменник из медной трубы с алюминиевым пластинчатым оребрением, окрашен в цвет жёлоба, подключение G 3/4" "евроконус".

2. Узел подключения латунный, подключение G3/4" евроконус с накидными гайками, с никелированным воздухоспускным клапаном, 3/8".

3. Решётка роликовая, либо линейная из анодированного алюминия, любой цвет по RAL, с фактурой мрамора, гранита, дерева.

4. Блок электрических подключений: микропроцессорный регулятор в пластиковой коробке IP 65 с возможностью плавного изменения скорости вращения вентиляторов.

5. Ножки для фиксации корпуса конвектора к полу.

6. Корпус конвектора из оцинкованной стали, окрашен порошковой краской в матовый чёрный или из нержавеющей стали.

7. Декоративная рамка по периметру корпуса конвектора U-образного, либо F-образного профиля из алюминия в цвет решётки.

8. Тангенциальные вентиляторы с EC-двигателями 24В в защитных съёмных кожухах, установленных на виброизоляторы.

9. Полоса из пористой резины чёрного цвета, препятствует трению решётки о корпус, уменьшает шум

10. Регулировочные винты для регулирования конвектора в уровень пола при монтаже.

Стоимость Qtherm, Евро*:

Ширина конвектора Qtherm 180 мм

Исполнение алюминиевой решётки	Стандартная длина конвектора [мм]									
	800	1000	1250	1500	1750	2000	2250	2500	2750	3000
Высота конвектора 75 мм										
анодированная в цвет алюминия	443	502	576	650	724	798	871	945	1019	1093
анодированная в цвет бронзы	454	514	590	666	742	818	894	970	1046	1122
анодированная в цвет латуни	454	514	590	666	742	818	894	970	1046	1122
в цвет по RAL	465	530	611	691	772	853	934	1015	1095	1176
с фактурой дерева, мрамора, гранита	508	583	677	772	866	960	1054	1148	1242	1336
Нерж. сталь полированная	530	610	711	812	913	1014	1115	1216	1317	1418
*Тепловая мощность при 90/70/20Вт**	632	905	1252	1604	1956	2306	2650	2985	3308	3615
Высота конвектора 110 мм										
анодированная в цвет алюминия	450,5	510,4	585,2	660,1	734,9	809,8	884,6	959,5	1034,3	1109,2
анодированная в цвет бронзы	461,3	522,9	599,9	676,9	754,0	831,0	908,0	985,0	1062,1	1139,1
анодированная в цвет латуни	461,3	522,9	599,9	676,9	754,0	831,0	908,0	985,0	1062,1	1139,1
в цвет по RAL	472,7	538,1	619,9	701,7	783,4	865,2	947,0	1028,8	1110,6	1192,3
с фактурой дерева, мрамора, гранита	515,4	591,5	686,7	781,8	876,9	972,1	1067,2	1162,3	1257,5	1352,6
Нерж. сталь полированная	537,2	618,8	720,7	822,7	924,6	1026,6	1128,5	1230,5	1332,4	1434,4
*Тепловая мощность при 90/70/20Вт**	678	995	1389	1780	2166	2546	2917	3278	3627	3963
Высота конвектора 150 мм										
анодированная в цвет алюминия	530	593	672	751	830	909	988	1067	1146	1225
анодированная в цвет бронзы	543	608	689	770	852	933	1014	1095	1177	1258
анодированная в цвет латуни	543	608	689	770	852	933	1014	1095	1177	1258
в цвет по RAL	552	620	706	792	878	964	1050	1136	1222	1308
с фактурой дерева, мрамора, гранита	594	674	773	872	972	1071	1170	1270	1369	1468
Нерж. сталь полированная	616	701	807	913	1019	1126	1232	1338	1444	1550
*Тепловая мощность при 90/70/20Вт**	773	1110	1536	1963	2389	2809	3221	3620	4004	4368

Ширина конвектора Qtherm 230 мм

Исполнение алюминиевой решётки	Стандартная длина конвектора [мм]									
	800	1000	1250	1500	1750	2000	2250	2500	2750	3000
Высота конвектора 75 мм										
анодированная в цвет алюминия	492	554	630	707	784	861	938	1015	1092	1169
анодированная в цвет бронзы	504	567	646	726	805	884	963	1042	1121	1201
анодированная в цвет латуни	504	567	646	726	805	884	963	1042	1121	1201
в цвет по RAL	519	587	672	757	842	928	1013	1098	1183	1269
с фактурой дерева, мрамора, гранита	564	643	743	842	941	1041	1140	1240	1339	1438
Нерж. сталь полированная	588	673	780	887	993	1100	1207	1314	1421	1528
*Тепловая мощность при 90/70/20Вт**	869	1251	1736	2226	2717	3205	3686	4155	4609	5044
Высота конвектора 110 мм										
анодированная в цвет алюминия	499	562	640	718	796	874	952	1030	1108	1186
анодированная в цвет бронзы	512	576	656	736	817	897	977	1057	1138	1218
анодированная в цвет латуни	512	576	656	736	817	897	977	1057	1138	1218
в цвет по RAL	499	562	640	718	796	874	952	1030	1108	1186
с фактурой дерева, мрамора, гранита	571	652	752	852	953	1053	1154	1254	1355	1455
Нерж. сталь полированная	595	681	789	897	1005	1113	1221	1328	1436	1544
*Тепловая мощность при 90/70/20Вт**	944	1356	1880	2408	2938	3463	3981	4485	4973	5439
Высота конвектора 150 мм										
анодированная в цвет алюминия	548	615	698	781	864	947	1031	1114	1197	1280
анодированная в цвет бронзы	562	630	716	801	887	973	1058	1144	1229	1315
анодированная в цвет латуни	562	630	716	801	887	973	1058	1144	1229	1315
в цвет по RAL	575	648	739	831	922	1014	1105	1197	1288	1380
с фактурой дерева, мрамора, гранита	585	657	747	838	928	1018	1108	1198	1288	1378
Нерж. сталь полированная	644	734	847	960	1073	1186	1300	1413	1526	1639
*Тепловая мощность при 90/70/20Вт**	1129	1620	2244	2874	3504	4129	4745	5344	5923	6475

Ширина конвектора Qtherm 300 мм

Исполнение алюминиевой решётки	Стандартная длина конвектора [мм]									
	800	**1000**	**1250**	**1500**	**1750**	**2000**	**2250**	**2500**	**2750**	**3000**
Высота конвектора 75 мм										
анодированная в цвет алюминия	607	676	763	849	936	1022	1108	1195	1281	1368
анодированная в цвет бронзы	622	693	782	871	960	1049	1138	1227	1316	1405
анодированная в цвет латуни	622	693	782	871	960	1049	1138	1227	1316	1405
в цвет по RAL	639	716	812	909	1005	1102	1198	1294	1391	1487
с фактурой дерева, мрамора, гранита	703	796	912	1028	1145	1261	1377	1494	1610	1726
Нерж. сталь полированная	719	816	937	1059	1180	1302	1423	1545	1666	1788
*Тепловая мощность при 90/70/20Вт**	1088	1567	2172	2780	3387	3987	4575	5147	5697	6221
Высота конвектора 110 мм										
анодированная в цвет алюминия	616	686	774	861	949	1037	1124	1212	1300	1387
анодированная в цвет бронзы	631	704	794	884	974	1064	1155	1245	1335	1425
анодированная в цвет латуни	631	704	794	884	974	1064	1155	1245	1335	1425
в цвет по RAL	648	726	823	921	1019	1116	1214	1311	1409	1507
с фактурой дерева, мрамора, гранита	711	805	923	1040	1158	1276	1393	1511	1628	1746
нержавеющая сталь полированная	728	826	948	1071	1194	1316	1439	1562	1684	1807
*Тепловая мощность при 90/70/20Вт**	1163	1671	2314	2960	3603	4239	4862	5468	6049	6602
Высота конвектора 150 мм										
анодированная в цвет алюминия	726	802	898	993	1089	1184	1279	1375	1470	1566
анодированная в цвет бронзы	745	823	922	1020	1118	1216	1314	1412	1510	1609
анодированная в цвет латуни	745	823	922	1020	1118	1216	1314	1412	1510	1609
в цвет по RAL	747	826	925	1024	1123	1221	1320	1419	1518	1617
с фактурой дерева, мрамора, гранита	789	874	979	1085	1191	1297	1402	1508	1614	1720
нержавеющая сталь полированная	838	942	1073	1203	1333	1464	1594	1724	1855	1985
*Тепловая мощность при 90/70/20Вт**	1267	1820	2517	3218	3916	4605	5280	5935	6563	7160

*** В базовый комплект поставки входит:**

- корпус из оцинкованной стали покрытый износостойким чёрным порошковым покрытием или нержавеющей стали;
- тангенциальные вентиляторы в кожухе на виброопорах с EC-двигателями 24В;
- микропроцессорный регулятор в пластиковой коробке с возможностью плавного изменения скорости вращения вентиляторов тип 20115;
- роликовая, либо линейная решётка, из анодированного алюминия, либо окрашенная по RAL, либо с фактурой дерева, мрамора, гранита;
- съёмный теплообменник с латунным узлом подключения с соединением "евроконус" G 3/4";
- декоративная рамка по периметру жёлоба из алюминия U-образного, либо F-образного профиля, выполненная в цвет решётки, с чёрной полосой из пористой резины в месте контакта с решёткой;
- комплект крепёжно-регулировочных ножек;
- воздухоспускной клапан 3/8 "
- паспорт, инструкцию по монтажу и эксплуатации.

Ширина конвектора Qtherm 370 мм

Исполнение алюминиевой решётки	Стандартная длина конвектора [мм]									
	800	**1000**	**1250**	**1500**	**1750**	**2000**	**2250**	**2500**	**2750**	**3000**
Высота конвектора 75 мм										
анодированная в цвет алюминия	698	778	878	978	1078	1178	1278	1378	1478	1578
анодированная в цвет бронзы	717	799	902	1005	1108	1211	1314	1417	1520	1623
анодированная в цвет латуни	717	799	902	1005	1108	1211	1314	1417	1520	1623
в цвет по RAL	739	829	942	1055	1168	1280	1393	1506	1619	1732
с фактурой дерева, мрамора, гранита	821	932	1070	1208	1347	1485	1624	1762	1901	2039
нержавеющая сталь полированная	828	940	1081	1222	1363	1503	1644	1785	1925	2066
*Тепловая мощность при 90/70/20Вт**	1535	2204	3045	3885	4717	5535	6330	7096	7826	8512
Высота конвектора 110 мм										
анодированная в цвет алюминия	707	789	890	992	1093	1195	1296	1398	1499	1601
анодированная в цвет бронзы	727	810	915	1019	1124	1228	1332	1437	1541	1646
анодированная в цвет латуни	727	810	915	1019	1124	1228	1332	1437	1541	1646
в цвет по RAL	748	840	954	1068	1182	1297	1411	1525	1640	1754
с фактурой дерева, мрамора, гранита	830	942	1082	1222	1362	1502	1642	1782	1922	2061
нержавеющая сталь полированная	837	951	1093	1235	1378	1520	1662	1804	1946	2088
*Тепловая мощность при 90/70/20Вт**	1604	2305	3188	4072	4950	5814	6657	7473	8253	8990
Высота конвектора 150 мм										

Исполнение алюминиевой решётки	Стандартная длина конвектора [мм]									
	800	**1000**	**1250**	**1500**	**1750**	**2000**	**2250**	**2500**	**2750**	**3000**
анодированная в цвет алюминия	863	959	1079	1199	1320	1440	1560	1680	1801	1921
анодированная в цвет бронзы	886	985	1109	1233	1357	1480	1604	1728	1852	1975
анодированная в цвет латуни	886	985	1109	1233	1357	1480	1604	1728	1852	1975
в цвет по RAL	903	1010	1143	1276	1409	1542	1675	1808	1941	2074
с фактурой дерева, мрамора, гранита	985	1112	1271	1430	1588	1747	1906	2064	2223	2382
нержавеющая сталь полированная	993	1121	1282	1443	1604	1765	1926	2087	2248	2409
*Тепловая мощность при 90/70/20Вт**	1739	2501	3462	4427	5386	6332	7257	8153	9012	9827

- * Тепловая мощность указана при работе вентиляторов на максимальной скорости вращения.
- * Цены - розничные и указаны в Евро. Пересчёт в рубли осуществляется по внутреннему курсу компании. Для уточнения курса пересчёта, скидок и дилерских цен обращайтесь к вашему региональному менеджеру.
- * Стоимость указана для конвекторов с блоком микропроцессорного плавного регулирования скорости вращения вентиляторов.
- * Расчёт стоимости нестандартной длины осуществляется в прямой пропорциональной зависимости без дополнительной наценки.
- * Цены указаны для конвектора с корпусом из оцинкованной стали. Увеличение стоимости для корпуса из нержавеющей стали +6%.

Роликовое либо линейное исполнение решётки, декоративная рамка по периметру конвектора тип подключения не влияют на стоимость.

Для более подробной информации см. каталог "Встраиваемые в пол конвекторы Varmann".

И

Арматура для обвязки радиаторов

GAPPO, узлы подключения радиаторов 212
ITAP 213
OVENTROP 214
SIMPLEX 219

GAPPO, узлы подключения радиаторов

Узел нижнего подключения радиатора

Артикул	Наименование	Цена, USD
G267.05	Узел нижнего подключения радиатора прямой 3/4"x3/4"EK Для двухтрубной системы, H-образный	**11,09**
G268.05	Узел нижнего подключения радиатора угловой 3/4"x3/4"EK Для двухтрубной системы, H-образный	**11,28**
G269.05	Узел нижнего подключения радиатора X-образный 3/4"x3/4"EK Для двухтрубной системы, X-образный	**23,49**

Переходник для радиаторов латунный, НР-НР

Артикул	Наименование	Цена, USD
G270.0405	Переходник для радиаторов латунный, НР-НР 1/2"x 3/4"EK	**1,28**

ITAP

Вентили для радиаторов, ITAP

- Рабочая температура: до 110°C
- Рабочее давление: до 10 бар
- Уплотнительное кольцо: EPDM
- Вентили произведены из латуни CW617N и никелированы

	Артикул	Артикул старый	Наименование	Ед. изм.	Цена, евро. / шт.
	294 1/2"	2940012	Вентиль ВН 1/2" прямой со сгоном	шт.	**7,47**
	394 1/2"	3940012	Вентиль ВН 1/2" угловой со сгоном	шт.	**6,80**
	296 1/2"	2960012	Вентиль ВН 1/2" обратный со сгоном	шт.	**7,00**
	396 1/2"	3960012	Вентиль НВ 1/2" угловой обратный со сгоном	шт.	**6,33**

OVENTROP

Термостат Uni XH, с нулевой отметкой

Артикул	Характеристика	Размер, мм			Вес, кг	Цена, руб.
		A	B	C		
1011365	Термостат Uni XH, с нулевой отметкой	60	60	105	0,169	**2244,00**
1011469	Термостат Uni LH, хром, с декоративным кольцом	58	57	97	0,174	**3870,00**

Декоративное кольцо для термостатов, (5 шт. в упаковке)

Артикул	Характеристика	Размер, мм			Вес, кг	Цена, руб.
		A	B	C		
1011381	Декоративное кольцо для термостатов, хромированное (5 шт. в упаковке)	70	55	35	0,036	**2826,00**
1011383	Декоративное кольцо для термостатов, матовая сталь (5 шт. в упаковке)	115	62	40	0,044	**3366,00**
1011393	Декоративное кольцо для термостатов, белое (5 шт. в упаковке)	65	60	50	0,034	**1038,00**

Термостат Uni LH

Артикул	Характеристика	Размер, мм			Вес, кг	Цена, руб.
		A	B	C		
1011465	Термостат Uni LH, с нулевой отметкой	55	55	95	0,169	**2316,00**
1011467	Термостат Uni LH, антрацит RAL 7016, с декоративным кольцом	55	55	98	0,18	**2622,00**
1011469	Термостат Uni LH, хром, с декоративным кольцом	58	57	97	0,174	**3870,00**
1011488	Термостат Uni LH, для бассейнов и медучреждений, 8-38 °C, без нулевой отметки	57	57	95	0,171	**3036,00**

Термостат Uni SH

Артикул	Характеристика	Размер, мм			Вес, кг	Цена, руб.
		A	B	C		
1012065	Термостат Uni SH, белый-хром	45	45	90	0,136	**2850,00**
1012066	Термостат Uni SH, белый	85	43	43	0,135	**2850,00**
1012069	Термостат Uni SH, хромированный	45	45	92	0,146	**4200,00**
1012085	Термостат Uni SH, матовая сталь	45	45	90	0,145	**3888,00**

Декоративное кольцо SH-Cap хром для термостата UNI SH

Артикул	Характеристика	Размер, мм			Вес, кг	Цена, руб.
		A	B	C		
1012081	Декоративное кольцо SH-Cap хром для термостата UNI SH	37	41	41	0,012	**1026,00**

Термостат Uni FHU

Артикул	Характеристика	Размер, мм			Вес, кг	Цена, руб.
		A	B	C		
1012595	Термостат Uni FHU 7-28°C, 0* 1-5, капиллярная трубка 2м	93	90	96	0,282	**8460,00**

Головка ручного привода M 30 x 1,5

Артикул	Характеристика	Размер, мм			Вес, кг	Цена, руб.
		A	B	C		
1012565	Головка ручного привода M 30 x 1,5	50	40	40	0,057	**1170,00**

Термостат Vindo TH, с нулевой отметкой

Артикул	Характеристика	Размер, мм			Вес, кг	Цена, руб.
		A	B	C		
1013066	Термостат Vindo TH, с нулевой отметкой	45	45	92	0,121	1950,00

Вентиль Duo, 2-трубн. G ¾ AG (DN 15), с функцией отключения и настройки

Артикул	Характеристика	Размер, мм			Вес, кг	Цена, руб.
		A	B	C		
1013361	Вентиль Duo, 2-трубн. G ¾ AG (DN 15), с функцией отключения и настройки	140	75	33	0,395	5736,00

Вентиль Multiflex F ZB

Артикул	Характеристика	Размер, мм			Вес, кг	Цена, руб.
		A	B	C		
1015813	Вентиль Multiflex F ZB прямой ¾ НГ x ¾ НР	82	45	35	0,307	3594,00
1015814	Вентиль Multiflex F ZB угловой ¾ НГ x ¾ НР	80	45	44	0,357	3600,00
1015883	Вентиль Multiflex F ZB прямой ½ НР x ¾ НР	108	47	55	0,364	3798,00
1015884	Вентиль Multiflex F ZB угловой ½ НР x ¾ НР	85	65	43	0,417	3798,00

Декоративная крышка для прямых и угловых Multiflex F (ZB)

Артикул	Характеристика	Размер, мм			Вес, кг	Цена, руб.
		A	B	C		
1015896	Декоративная крышка для прямых и угловых Multiflex F (ZB)	100	60	50	0,042	660,00

Вентиль Multiflex F ZBU

Артикул	Характеристика	Размер, мм			Вес, кг	Цена, руб.
		A	B	C		
1015943	Вентиль Multiflex F ZBU ¾ НГ x ¾ НР с преднастр.	95	75	55	0,526	4890,00
1015944	Вентиль Multiflex F ZBU ¾ НГ x ¾ НР угл. с преднастройкой	180	170	45	0,481	4890,00
1015993	Вентиль Multiflex F ZBU ½ НР x ¾ НР с преднастр.	83	65	52	0,588	5124,00
1015994	Вентиль Multiflex F ZBU ½ НР x ¾ НР угл. с преднастр.	90	65	60	0,526	5124,00

Перепускной узел прямой G ¾

Артикул	Характеристика	Размер, мм			Вес, кг	Цена, руб.
		A	B	C		
1016362	Перепускной узел прямой G ¾ НГ x G ¾ НР	92	83	45	0,432	11436,00
1016462	Перепускной узел угловой G ¾ НГ x G ¾ НР	85	50	50	0,467	12228,00
1016363	Перепускной узел прямой G ½ НР x G ¾ НР	85	60	45	0,498	11736,00
1016463	Перепускной узел угловой G ½ НР x G ¾ НР	85	70	60	0,525	12420,00

Розетка двойная 16 мм, межтрубное расстояние 50 мм

Артикул	Характеристика	Размер, мм			Вес, кг	Цена, руб.
		A	B	C		
1016674	Розетка двойная 16 мм, межтрубное расстояние 50 мм	93	50	9	0,007	246,00

Ofix CEP, присоед набор, металл. упл., G ½ HP x 15 mm, 2 шт., для обходного участка

Артикул	Характеристика	Размер, мм			Вес, кг	Цена, руб.
		A	B	C		
1016853	Ofix CEP, присоед набор, металл. упл., G ½ HP x 15 mm, 2 шт., для обходного участка	60	27	24	0,074	960,00

Соединительная трубка 15 мм (сталь)

Артикул	Характеристика	Размер, мм			Вес, кг	Цена, руб.
		A	B	C		
1016951	Соед. трубка 15 x 560 мм (сталь)	562	15	15	0,191	1434,00
1016953	Соед. трубка 15 x 1120 мм (сталь)	1124	15	15	0,354	2124,00

Combi 3

Артикул	Характеристика	Размер, мм			Вес, кг	Цена, руб.
		A	B	C		
1090362	Combi 3 угловой DN 15	53	32	72	0,222	1980,00
1090363	Combi 3 угловой DN 20	85	60	42	0,322	2976,00
1090462	Combi 3 прямой DN 15	85	50	35	0,248	1980,00
1090463	Combi 3 прямой DN 20	91	41	49	0,344	2976,00

Combi C

Артикул	Характеристика	Размер, мм			Вес, кг	Цена, руб.
		A	B	C		
1164554	Combi C угловой DN 15, хром	73	55	31	0,218	4500,00
1165554	Combi C прямой DN 15, хром	82	26	40	0,24	4500,00

Combi E

Артикул	Характеристика	Размер, мм			Вес, кг	Цена, руб.
		A	B	C		
1166062	Combi E угловой DN 15, белый	95	90	98	0,572	18996,00
1167062	Combi E прямой DN 15, белый	95	90	100	0,606	18678,00

Инструмент для заполнения слива

Артикул	Характеристика	Размер, мм			Вес, кг	Цена, руб.
		A	B	C		
1090551	Инструмент для заполнения слива	153	90	32	0,17	4308,00

Термовентиль CV9 DN 15

Артикул	Характеристика	Размер, мм			Вес, кг	Цена, руб.
		A	B	C		
1162054	Термовентиль CV9 угловой DN 15	70	80	34	0,259	4764,00
1162154	Термовентиль CV9 прямой DN 15	96	36	66	0,297	4764,00
1162472	Термовентиль CV9 трехосевой левый DN 15	73	53	63	0,317	5502,00
1162473	Термовентиль CV9 трехосевой правый DN 15	74	64	56	0,313	5502,00

Термовентиль E DN 15

Артикул	Характеристика	Размер, мм			Вес, кг	Цена, руб.
		A	B	C		
1163032	Термовентиль E угловой DN 15, антрацит	95	90	100	0,514	18744,00
1163062	Термовентиль E угловой DN 15, белый	95	90	90	0,51	18744,00
1163132	Термовентиль E прямой DN 15, антрацит	95	90	95	0,549	18678,00
1163162	Термовентиль E прямой DN 15, белый	95	90	100	0,558	18678,00

Термовентиль E трехосевой

Артикул	Характеристика	Размер, мм			Вес, кг	Цена, руб.
		A	B	C		
1163432	Термовентиль E трехосевой левый DN 15, антрацит	95	90	100	0,581	**23886,00**
1163433	Термовентиль E трехосевой правый DN 15, антрацит	95	90	100	0,579	**23886,00**

Комплект для настенного монтажа

Артикул	Характеристика	Размер, мм			Вес, кг	Цена, руб.
		A	B	C		
1169553	Комплект для настенного монтажа хром L=150 мм	224	100	75	0,242	**11874,00**
1169563	Комплект для настенного монтажа белый L=150 мм	220	99	74	0,259	**11856,00**

Термовентиль A DN 15

Артикул	Характеристика	Размер, мм			Вес, кг	Цена, руб.
		A	B	C		
1181004	Термовентиль A угловой DN 15	68	33	74	0,254	**2856,00**
1181097	Термовентиль A угловой DN 15, G ¾ HP x R ½ HP	71	33	74	0,251	**3156,00**
1181104	Термовентиль A прямой DN 15	100	80	55	0,285	**2856,00**
1181304	Термовентиль A прямой DN 15, с отводом	120	90	40	0,378	**5220,00**
1181392	Термовентиль A трехосевой левый DN 15	73	52	65	0,306	**3924,00**
1181393	Термовентиль A трехосевой правый DN 15	73	52	65	0,304	**3924,00**
1181404	Термовентиль A осевой DN 15	112	57	35	0,295	**3348,00**
1181492	Термовентиль A осевой DN 15, G ¾ HP x R ½ HP	116	59	34	0,297	**3522,00**

Термовентиль AV 9 DN 15

Артикул	Характеристика	Размер, мм			Вес, кг	Цена, руб.
		A	B	C		
1183704	Термовентиль AV 9 угловой DN 15	75	80	35	0,26	**2958,00**
1183747	Термовентиль AV 9 угловой DN 15, G ¾ HP x ½ HP	77	37	72	0,259	**3102,00**
1183804	Термовентиль AV 9 прямой DN 15	100	35	75	0,29	**2994,00**
1183904	Термовентиль AV 9 осевой DN 15	115	52	34	0,31	**3360,00**
1183942	Термовентиль AV 9 осевой DN 15, G ¾ HP x ½ HP	115	38	45	0,332	**3474,00**

Multiblock T AG

Артикул	Характеристика	Размер, мм			Вес, кг	Цена, руб.
		A	B	C		
1184013	Multiblock T ¾ AG прямой, с преднастройкой	130	34	65	0,515	**9642,00**
1184014	Multiblock T ¾ AG угловой, с преднастройкой	130	40	50	0,54	**9642,00**

Multiblock T IG

Артикул	Характеристика	Размер, мм			Вес, кг	Цена, руб.
		A	B	C		
1184083	Multiblock T ½ IG прямой, с преднастройкой	126	29	63	0,573	**10008,00**
1184084	Multiblock T ½ IG угловой, с преднастройкой	130	40	55	0,59	**10008,00**

Декоративный кожух для Multiblock T

Артикул	Характеристика	Размер, мм			Вес, кг	Цена, руб.
		A	B	C		
1184088	Декоративный кожух для Multiblock T, прямой, антрацит	155	95	24	0,074	**2508,00**
1184089	Декоративный кожух для Multiblock T, угловой, антрацит	122	75	36	0,047	**2508,00**
1184090	Декоративный кожух для Multiblock T, прямой, матовая сталь	140	95	40	0,086	**3162,00**
1184091	Декоративный кожух для Multiblock T, угловой, матовая сталь	125	75	40	0,051	**3162,00**
1184095	Декоративный кожух для Multiblock T, прямой, белый	145	95	35	0,075	**1812,00**
1184096	Декоративный кожух для Multiblock T, угловой, белый	124	65	38	0,048	**1812,00**
1184097	Декоративный кожух для Multiblock T, прямой, хром	130	95	27	0,085	**2508,00**
1184098	Декоративный кожух для Multiblock T, угловой, хром	123	38	65	0,051	**2508,00**

Распределительная гребенка Multidis SH (2016), G ¾

Артикул	Характеристика	Размер, мм			Вес, кг	Цена, руб.
		A	B	C		
1407152	Распределительная гребенка Multidis SH (2016), 2 x G ¾	390	200	95	1,217	**8952,00**
1407153	Распределительная гребенка Multidis SH (2016), 3 x G ¾	390	200	95	1,437	**11340,00**
1407154	Распределительная гребенка Multidis SH (2016), 4 x G ¾	390	200	95	1,657	**13698,00**
1407155	Распределительная гребенка Multidis SH (2016), 5 x G ¾	390	200	95	1,877	**16056,00**
1407156	Распределительная гребенка Multidis SH (2016), 6 x G ¾	390	200	95	2,284	**18168,00**
1407157	Распределительная гребенка Multidis SH (2016), 7 x G ¾	590	200	95	2,377	**20784,00**
1407158	Распределительная гребенка Multidis SH (2016), 8 x G ¾	590	200	95	2,627	**23166,00**
1407159	Распределительная гребенка Multidis SH (2016), 9 x G ¾	590	200	95	2,877	**24954,00**
1407160	Распределительная гребенка Multidis SH (2016), 10 x G ¾	800	200	95	3,127	**27624,00**
1407161	Распределительная гребенка Multidis SH (2016), 11 x G ¾	800	200	95	3,407	**29610,00**
1407162	Распределительная гребенка Multidis SH (2016), 12 x G ¾	800	200	95	3,687	**32070,00**

Адаптер угловой M 30 x 1,5, антрацит

Артикул	Характеристика	Размер, мм			Вес, кг	Цена, руб.
		A	B	C		
1641451	Адаптер угловой M 30 x 1,5, антрацит	49	32	39	0,043	**1590,00**

SIMPLEX

Термостатические радиаторные клапаны

- Никелированная латунь.
- Максимальное давление: 10 бар.
- Максимальная температура: 120 °C.
- С предварительной бесступенчатой настройкой (белый защитный колпачок).
- Самоуплотняющееся резьбовое соединение для подключения к радиатору.
- Подключение термостатической головки M 30 x 1,5.

Проходной, ВР-НР

Артикул	Тип	Длина клапана	Кол-во в упаковке	Цена, евро / шт.
F34001	DN 15	95 мм	20 шт.	**19,72**
F34002	DN 20	105 мм	20 шт.	**32,47**

Угловой, ВР-НР

Артикул	Тип	Длина клапана	Кол-во в упаковке	Цена, евро / шт.
F34004	DN 15	58 мм	20 шт.	**19,36**
F34005	DN 20	65 мм	20 шт.	**32,15**

Осевой, ВР-НР

Артикул	Тип	Длина клапана	Кол-во в упаковке	Цена, евро / шт.
F34008	DN 15	58 мм	20 шт.	**26,09**

Проходной, НР-НР (3/4" Евроконус)

Артикул	Тип	Длина клапана	Кол-во в упаковке	Цена, евро / шт.
F34006	DN 15	93 мм	20 шт.	**19,76**

Угловой, НР-НР (3/4" Евроконус)

Артикул	Тип	Длина клапана	Кол-во в упаковке	Цена, евро / шт.
F34007	DN 15	58 мм	20 шт.	**22,73**

Трёх осевой, ВР-НР

Артикул	Тип	Длина клапана	Кол-во в упаков-ке	Цена, евро / шт.
F34015	DN 15 левый	57,5 мм	20 шт.	**33,91**
F34016	DN 15 правый	57,5 мм	20 шт.	**33,91**

Вентили на обратную подводку

- Никелированная латунь.
- Максимальное давление: 10 бар.
- Максимальная температура: 110°C постоянный режим / 130°C кратковременно.
- Standard Line – вентиль с функцией перекрытия и предварительной настройки.
- Exclusive Line – вентиль с функцией перекрытия и предварительной настройки, а также слива и заполнения.
- Самоуплотняющееся резьбовое соединение для подключения к радиатору.

Standard Line вентиль BP-HP

Артикул	Тип	Кол-во в упаковке, малой / большой	Цена, евро / шт.
F10378	Прямой 1/2"	10 / 50 шт.	**17,25**
F10379	Прямой 3/4"	10 / 50 шт.	**40,10**
F10382	Угловой 1/2"	10 / 50 шт.	**17,25**
F10383	Угловой 3/4"	10 / 50 шт.	**28,06**

Standard Line вентиль 1/2"HPx3/4"HP евроконус

Артикул	Тип	Кол-во в упаковке, малой / большой	Цена, евро / шт.
F10374	Прямой	10 / 50 шт.	**17,25**
F10375	Угловой	10 / 50 шт.	**17,25**

Exclusive Line вентиль BP-HP

Артикул	Тип	Кол-во в упаковке, малой / большой	Цена, евро / шт.
F11903	Прямой 1/2"	10 / 50 шт.	**24,30**
F11907	Угловой 1/2"	10 / 50 шт.	**21,35**

Узлы нижнего подключения

- Узлы нижнего подключения с ВР 3/4" подходят для радиаторов Vogel&Noot, Kermi, Buderus.
- Узлы нижнего подключения с НР 1/2" подходят для радиаторов: Stelrad, Purmo и многих других производителей.

Standard Line узлы для двухтрубных систем

Артикул	Наименование	Присоединение к радиатору	Цена, евро / шт.
F10011	D1/50 прямой, 1/2"НР x 3/4"НР	НР 1/2"	**16,55**
F10013	E1/50 угловой, 1/2"НР x 3/4"НР	НР 1/2"	**16,67**
F10015	D2/50 прямой, 3/4"ВР x 3/4"НР	ВР 3/4"	**14,28**
F10017	E2/50 угловой, 3/4"ВР x 3/4"НР	ВР 3/4"	**14,20**

Панели декоративные для узлов нижнего подключения

Артикул	Наименование	Цвет	Цена, евро / шт.
F10093	Для прямых узлов	Белый	**5,96**
F10094	Для угловых узлов	Белый	**5,96**
F10095	Для прямых узлов	Хром	**18,13**
F10096	Для угловых узлов	Хром	**18,13**

Одиночные узлы нижнего подключения

Артикул	Наименование	Присоединение к радиатору	Цена, евро / шт.
F10018	D1/AG прямой, 1/2"НР x 3/4"НР	НР 1/2"	**23,11**
F10019	E1/AG угловой, 1/2"НР x 3/4"НР	НР 1/2"	**23,64**
F10020	D2/AG прямой, 3/4"ВР x 3/4"НР	ВР 3/4"	**18,74**
F10021	E2/AG угловой, 3/4"ВР x 3/4"НР	ВР 3/4"	**19,20**

Комплектующие для узлов нижнего подключения

Артикул	Тип	Кол-во в упаковке	Цена, евро / шт.
F10384	Ниппель редукционный с самоуплотняющимся седлом 1/2"×3/4" для радиаторов с внутренней резьбой 1/2"	50 шт.	**2,98**
F10090	Конусная вставка 3/4" для радиаторов с наружной резьбой 3/4"	10 шт.	**1,18**

Декоративные розетки

Артикул	Наименование	Цена, евро / шт.
F44002	Настенная розетка, разм. трубы 15 мм, белая	**0,71**
F44214	Двойная розетка, разм. трубы 10-22 мм, расст. 50 мм, белая	**1,36**

Термостатические головки

- Жидкостной чувствительный элемент.
- Диапазон настройки температуры: 7-28 °С.
- С установкой нуля и защитой от замерзания.
- Не изменяют габаритные размеры при повороте термостатической головки.
- Соединение резьбовое М 30 х 1,5 или клеммное.

Термостатические головки TC-S3 Standard

Артикул	Тип	Кол-во в упаковке	Цена, евро / шт.
F35340	Присоединение М 30 х 1,5 цвет белый	10 шт.	**12,08**
F35342	Присоединение клеммное, цвет белый	10 шт.	**13,01**

Термостатические головки TC-E1 Exclusive

Артикул	Тип	Кол-во в упаковке	Цена, евро / шт.
F35330	Присоединение М 30 х 1,5 цвет белый	10 шт.	**17,26**
F35331	Присоединение М 30 х 1,5 цвет хром	10 шт.	**27,13**
F35332	Присоединение клеммное, цвет белый	10 шт.	**18,24**
F35333	Присоединение клеммное, цвет хром	10 шт.	**28,64**

Термостатические головки TC-D1 Design

Артикул	Тип	Кол-во в упаковке	Цена, евро / шт.
F35322	Присоединение М 30 х 1,5 цвет белый	10 шт.	**19,54**
F35323	Присоединение клеммное, цвет белый	10 шт.	**27,62**

К

Трубы и фитинги

ELSEN 224
GEBO. Обжимные фитинги 230
HAILIANG, медные трубы 232
INYECTOMETAL. Латунные фитинги 233
ITAP, латунные фитинги 237
PRO AQUA 238
ProfiThermROHR. Трубы и фитинги 247
REHAU 252
SANHA 266
SINIKON. Трубы PE-RT, PE-Xb, PE-Xa, аксиальные фитинги 311
TECE 318
TERRENDIS. Теплоизолированные трубы 346
THERMAFLEX. Теплоизолированные трубы 357
UNIO 358
URANUM. Трубы PE-RT 359
USYSTEMS 360

Металлополимерная труба Triplex

Труба Triplex PE-Xc/Al/PE-RT II типа металлополимерная для систем водоснабжения и отопления

- Назначение: отопление и водоснабжение;
- Материал: металлополимерная труба из молекулярно - сшитого полиэтилена PE-Xc с алюминиевым кислородозащитным слоем и верхним защитным слоем - PE-RT II типа.
- Максимальное рабочее давление: 10 атм.
- Максимальная рабочая температура: 95 °C.
- Цвет: серебристый.
- Произведено в Германии.

Артикул	Наименование	ϴ, мм	B, мм	Упак., м	Цена за ед., евро
EPT16.2610-100	Труба, Triplex PE-Xc/Al/PE-RT II, 16,2x2,6	16,2	2,6	100	**2,97**
EPT20.2910-100	Труба, Triplex PE-Xc/Al/PE-RT II, 20x2,9	20	2,9	100	**4,29**
EPT25.3710-50	Труба, Triplex PE-Xc/Al/PE-RT II, 25x3,7	25	3,7	50	**7,05**
EPT32.3710-25	Труба, Triplex PE-Xc/Al/PE-RT II, 32x4,7	32	4,7	25	**10,53**

Труба PE-Xa универсальная для систем водоснабжения и отопления

- Материал: полиэтилен, молекулярно сшитый пероксидным методом PE-Xa.
- Кислородозащитный слой EVOH. Максимальное рабочее давление: 10 атм.
- Максимальная рабочая температура: 95 °C. Цвет: серебристый.

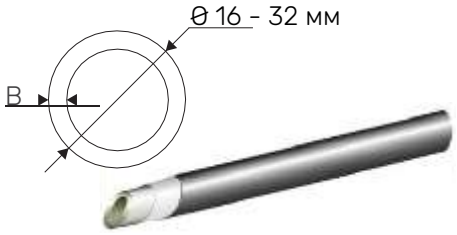

Произведено в Португалии.

Артикул	Наименование	ϴ, мм	B, мм	Упак., м	Цена за ед., евро
EPU16.2211 - 120	Труба PE-Xa, 16 x 2,2	16	2,2	120	**1,63**
EPU20.2211 - 120	Труба PE-Xa, 20 x 2,8	20	2,8	120	**2,44**
EPU25.2211 - 50	Труба PE-Xa, 25 x 3,5	25	3,5	50	**3,78**
EPU32.2211 - 50	Труба PE-Xa, 32 x 4,4	32	4,4	50	**6,17**

Произведено в России.

Артикул	Наименование	ϴ, мм	B, мм	Упак., м	Цена за ед., евро
EPU16.2311 - 120	Труба PE-Xa, 16 x 2,2	16	2,2	120	**1,20**
EPU20.2311 - 120	Труба PE-Xa, 20 x 2,8	20	2,8	120	**1,80**
EPU25.2311 - 50	Труба PE-Xa, 25 x 3,5	25	3,5	50	**3,11**
EPU32.2311 - 50	Труба PE-Xa, 32 x 4,4	32	4,4	50	**4,96**

Аксиальные фитинги MONOLIT

Гильза монтажная

Применяется для соединения труб из сшитого полиэтилена PEX и металлополимерных труб серии Triplex с аксиальными фитингами, изготовленными из латуни и PPSU.

Материал: полимер. Произведено в Словении.

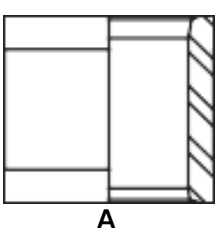

Артикул	Наименование	A, мм	B, мм	Цена за ед., евро
EFA16P	Гильза монтажная, 16	23	24	**0,61**
EFA20P	Гильза монтажная, 20	27	25	**0,69**
EFA25P	Гильза монтажная, 25	33	27	**1,25**
EFA32P	Гильза монтажная, 32	41	34	**2,63**

Заглушка

Материал: латунь. Произведено в Италии.

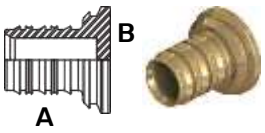

Артикул	Наименование	A, мм	B, мм	Цена за ед., евро
EFA1622B	Заглушка, 16	32	27	**1,43**
EFA2028B	Заглушка, 20	36	29	**2,01**
EFA2535B	Заглушка, 25	40	30	**3,81**

Муфта переходная

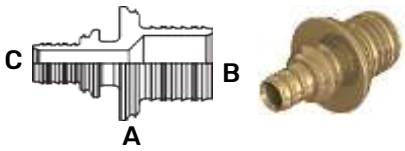

Материал: латунь.
Произведено в Италии.

Артикул	Наименование	A, мм	B, мм	C, мм	Цена за ед., евро
EFA12.2016B	Муфта переходная, 20-16, латунь	49	17	14	**2,56**
EFA12.2520B	Муфта переходная, 25-20, латунь	57	20	17	**4,07**
EFA12.2516B	Муфта переходная, 25-16, латунь	51	20	14	**3,86**
EFA12.3216B	Муфта переходная, 32-16, латунь	70	26	14	**7,28**
EFA12.3220B	Муфта переходная, 32-20, латунь	73	26	17	**7,65**
EFA12.3225B	Муфта переходная, 32-25, латунь	76	26	20	**7,78**

Материал: PPSU.
Произведено в Словении

Артикул	Наименование	A, мм	B, мм	C, мм	Цена за ед., евро
EFA12.2016P	Муфта переходная, 20-16, PPSU	52	14	17	**2,03**
EFA12.2520P	Муфта переходная, 25-20, PPSU	64	17	20	**3,77**
EFA12.2516P	Муфта переходная, 25-16, PPSU	57	14	20	**3,51**
EFA12.3225P	Муфта переходная, 32-25, PPSU	76	20	26	**6,10**

Муфта равнопроходная

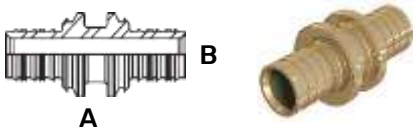

Материал: латунь.
Произведено в Италии.

Артикул	Наименование	A, мм	B, мм	Цена за ед., евро
EFA11.1616B	Муфта равнопроходная, 16, латунь	45	14	**2,03**
EFA11.2020B	Муфта равнопроходная, 20, латунь	54	17	**3,03**
EFA11.2525B	Муфта равнопроходная, 25, латунь	69	20	**4,77**
EFA11.3232B	Муфта равнопроходная, 32, латунь	82	26	**8,90**

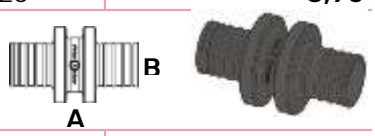

Материал: PPSU.
Произведено в Словении

Артикул	Наименование	A, мм	B, мм	Цена за ед., евро
EFA11.1616P	Муфта равнопроходная, 16, PPSU	45	14	**1,48**
EFA11.2020P	Муфта равнопроходная, 20, PPSU	51	17	**2,51**
EFA11.2525P	Муфта равнопроходная, 25, PPSU	64	20	**4,36**
EFA11.3232P	Муфта равнопроходная, 32, PPSU	82	26	**6,87**

Переходник с внутренней резьбой

Вид резьбы: внутренняя

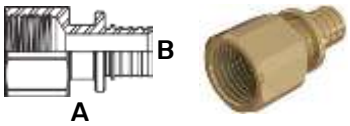

Материал: латунь.
Произведено в Италии.

Артикул	Наименование	A, мм	B, мм	Цена за ед., евро
EFA15.16-12B	Переходник ∅ 16 - 1/2", латунь	45,8	14	**3,03**
EFA15.16-34B	Переходник ∅ 16 - 3/4", латунь	47,8	14	**4,52**
EFA15.20-12B	Переходник ∅ 20 - 1/2", латунь	50	17	**3,27**
EFA15.20-34B	Переходник ∅ 20 - 3/4", латунь	52	17	**4,91**
EFA15.25-34B	Переходник ∅ 25 - 3/4", латунь	60	20	**5,56**
EFA15.25-10B	Переходник ∅ 25 - 1", латунь	66	20	**8.69**
EFA15.32-10B	Переходник ∅ 32 - 1", латунь	69	26	**9,55**

Переходник с наружной резьбой

Вид резьбы: наружная

Материал: латунь.
Произведено в Италии.

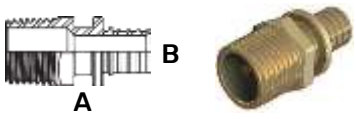

Артикул	Наименование	A, мм	B, мм	Цена за ед., евро
EFA16.16-12B	Переходник ∂ 16-1/2", латунь	45	14	**2,43**
EFA16.16-34B	Переходник ∂ 16-3/4", латунь	48	14	**3,43**
EFA16.20-12B	Переходник ∂ 20-1/2", латунь	51	17	**2,96**
EFA16.20-34B	Переходник ∂ 20-3/4", латунь	52	17	**4,42**
EFA16.25-10B	Переходник ∂ 25-1", латунь	66	20	**7,48**
EFA16.25-12B	Переходник ∂ 25-1/2", латунь	59	20	**4,60**
EFA16.25-34B	Переходник ∂ 25-3/4", латунь	60	20	**4,91**
EFA16.32-10B	Переходник ∂ 32-1", латунь	73	26	**8,66**

Переходник с накидной гайкой под плоскую прокладку

Материал: латунь.
Произведено в Италии.

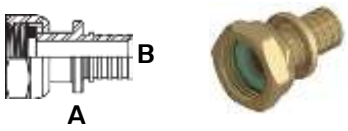

Артикул	Наименование	A, мм	B, мм	Цена за ед., евро
EFA13.16-12B	Переходник ∂ 16-1/2"	31	14	**3,52**
EFA13.16-34B	Переходник ∂ 16-3/4"	31	14	**4,35**
EFA13.20-12B	Переходник ∂ 20-1/2"	36	17	**4,35**
EFA13.20-34B	Переходник ∂ 20-3/4"	36	17	**4,60**
EFA13.25-34B	Переходник ∂ 25-3/4"	45	20	**5,67**
EFA13.25-10B	Переходник ∂ 25-1"	45	20	**7,55**
EFA13.32-10B	Переходник ∂ 32-1"	52	26	**10,16**

Переходник с накидной гайкой под евроконус

Материал: латунь.
Произведено в Италии.

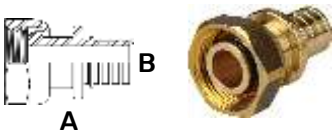

Артикул	Наименование	A, мм	B, мм	Цена за ед., евро
EFA13.16-34BEK	Переходник ∂ 16-3/4"	35	14	**4,35**
EFA13.20-34BEK	Переходник ∂ 20-3/4"	36	17	**5,43**

Тройник равносторонний

Материал: латунь.
Произведено в Италии.

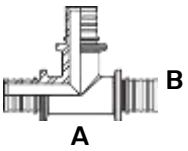

Артикул	Наименование	A, мм	B, мм	Цена за ед., евро
EFA31.161616B	Тройник, 16-16-16	67	39	**4,60**
EFA31.202020B	Тройник, 20-20-20	78	43	**6,10**
EFA31.252525B	Тройник, 25-25-25	94	52	**9,69**
EFA31.323232B	Тройник, 32-32-32	118	65	**17,35**

Материал: PPSU.
Произведено в Словении

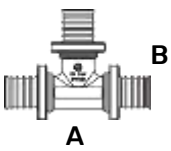

Артикул	Наименование	A, мм	B, мм	Цена за ед., евро
EFA31.161616P	Тройник, 16-16-16	67	38	**2,92**
EFA31.202020P	Тройник, 20-20-20	77	43	**4,06**
EFA31.252525P	Тройник, 25-25-25	96	53	**6,65**
EFA31.323232P	Тройник, 32-32-32	120	65	**11,82**

Тройник редукционный

Материал: латунь.
Произведено в Италии.

Артикул	Наименование	A, мм	B, мм	Цена за ед., евро
EFA31.162016B	Тройник, 16-20-16	69	42	**5,10**
EFA31.201616B	Тройник, 20-16-16	72	37	**5,60**

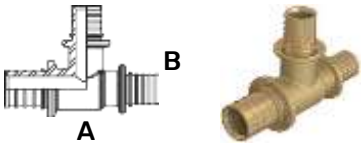

Артикул	Наименование	A, мм	B, мм	Цена за ед., евро
EFA31.201620B	Тройник, 20-16-20	76	39	**5,49**
EFA31.202016B	Тройник, 20-20-16	75	43	**6,35**
EFA31.202520B	Тройник, 20-25-20	81	53	**7,62**
EFA31.251620B	Тройник, 25-16-20	87	42	**7,10**
EFA31.251625B	Тройник, 25-16-25	94	43	**9,62**
EFA31.252020B	Тройник, 25-20-20	88	47	**7,78**
EFA31.252025B	Тройник, 25-20-25	97	47	**8,90**
EFA31.251616B	Тройник, 25-16-16	88	43	**7,03**
EFA31.252016B	Тройник, 25-20-16	88	16	**10,40**

Материал: PPSU.
Произведено в Словении

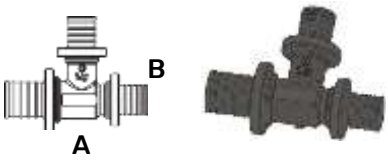

Артикул	Наименование	A, мм	B, мм	Цена за ед., евро
EFA31.162016P	Тройник, 16-20-16	77	35	**3,92**
EFA31.162516P	Тройник, 16-25-16	76	48	**5,87**
EFA31.201616P	Тройник, 20-16-16	70	40	**3,29**
EFA31.201620P	Тройник, 20-16-20	73	40	**3,62**
EFA31.202016P	Тройник, 20-20-16	75	43	**3,88**
EFA31.202516P	Тройник, 20-25-16	80	50	**6,06**
EFA31.202520P	Тройник, 20-25-20	82	50	**6,06**
EFA31.251616P	Тройник, 25-16-16	77	43	**5,54**
EFA31.251620P	Тройник, 25-16-20	81	43	**6,24**
EFA31.251625P	Тройник, 25-16-25	86	43	**5,95**
EFA31.252016P	Тройник, 25-20-16	81	46	**6,24**
EFA31.252020P	Тройник, 25-20-20	84	46	**6,43**
EFA31.252025P	Тройник, 25-20-25	90	46	**6,43**
EFA31.252516P	Тройник, 25-25-16	86	53	**7,65**
EFA31.252520P	Тройник, 25-25-20	89	53	**7,72**
EFA31.321632P	Тройник, 32-16-32	104	47	**10,12**
EFA31.322032P	Тройник, 32-20-32	108	50	**10,71**
EFA31.322525P	Тройник, 32-25-25	105	56	**11,64**
EFA31.322532P	Тройник, 32-25-32	114	56	**11,45**

Т-образное подключение к радиатору

Применяется для подключения радиатора в однотрубных и двухтрубных системах.

Подходит для вариантов подключения радиаторов при внутрипольной прокладке трубопроводов

Длина трубки: 250 мм. Материал: медь. Произведено в Италии.

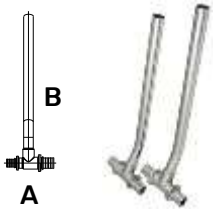

Артикул	Наименование	A, мм	B, мм	Цена за ед., евро
EFA161516.250	Трубка Т-образная, равнопроходная, 16	70	250	**13,98**
EFA161520.250	Трубка Т-образная, переходная, 16-20	75	250	**15,60**
EFA201516.250	Трубка Т-образная, переходная, 20-16	75	250	**15,60**
EFA201520.250	Трубка Т-образная, равнопроходная, 20	78	250	**15,47**
EFA201525.250	Трубка Т-образная, переходная, 20-25	87	250	**18,79**
EFA251520.250	Трубка Т-образная, переходная, 25-20	87	250	**18,79**
EFA251525.250	Трубка Т-образная, равнопроходная, 25	94	250	**19,75**

Г-образное подключение к радиатору

Применяется для подключения радиатора в однотрубных и двухтрубных системах.

Подходит для вариантов подключения радиаторов при внутрипольной прокладке трубопроводов

Длина трубки: 250 мм. Материал: медь. Произведено в Италии.

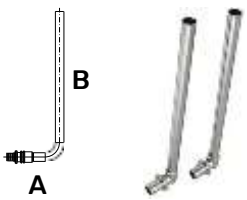

Артикул	Наименование	A, мм	B, мм	Цена за ед., евро
EFA1615.250	Трубка Г-образная, 16, 250	93	250	**13,25**
EFA1615.500	Трубка Г-образная, 16, 500	93	500	**25,00**
EFA2015.250	Трубка Г-образная, 20, 250	93	250	**13,81**

Угольник 90°

Материал: латунь.
Произведено в Италии.

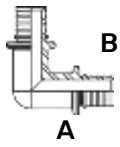

Артикул	Наименование	A, мм	B, мм	Цена за ед., евро
EFA21.1616B	Угольник 90°, 16	38	38	**3,64**
EFA21.2020B	Угольник 90°, 20	44	44	**4,95**
EFA21.2525B	Угольник 90°, 25	55	55	**8,38**
EFA21.3232B	Угольник 90°, 32	64	64	**16,11**

Материал: PPSU.
Произведено в Словении

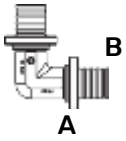

Артикул	Наименование	A, мм	B, мм	Цена за ед., евро
EFA21.1616P	Угольник 90°, 16	23	38	**1,96**
EFA21.2020P	Угольник 90°, 20	26	43	**2,88**
EFA21.2525P	Угольник 90°, 25	30	53	**4,88**
EFA21.3232P	Угольник 90°, 32	34	65	**8,57**

Угольник с наружной резьбой

Материал: латунь.
Произведено в Италии.

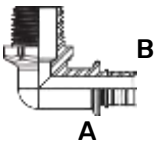

Артикул	Наименование	A, мм	B, мм	Цена за ед., евро
EFA26.16-12BB	Угольник, 16, 1/2"	38	33	**4,14**
EFA26.20-12BB	Угольник, 20, 1/2"	44	35	**5,17**
EFA26.20-34BB	Угольник, 20, 3/4"	55	37	**6,49**
EFA26.25-10BB	Угольник, 25, 3/4"	64	34	**9,06**

Угольник с внутренней резьбой

Материал: латунь.
Произведено в Италии.

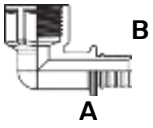

Артикул	Наименование	A, мм	B, мм	Цена за ед., евро
EFA25.16-12BB	Угольник, 16-1/2"	40	30	**4,18**
EFA25.16-34BB	Угольник, 16-3/4"	47	34	**7,62**
EFA25.20-12BB	Угольник, 20-1/2"	45	32	**5,23**
EFA25.20-34BB	Угольник, 20-3/4"	48	37	**7,81**
EFA25.25-34BB	Угольник, 25-3/4"	57	31	**8,94**
EFA25.25-10BB	Угольник, 25-1"	61	32	**11,08**
EFA25.32-10BB	Угольник, 32-1"	67	39	**12,22**

Угольник настенный с внутренней резьбой

Материал: латунь.
Произведено в Италии.

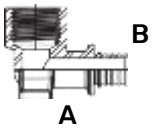

Артикул	Наименование	A, мм	B, мм	Цена за ед., евро
EFA25.16-12WB	Угольник настенный, 16-1/2"	40	41	**5,31**
EFA25.20-12WB	Угольник настенный, 20-1/2"	45	42	**6,23**
EFA25.20-34WB	Угольник настенный, 20-3/4"	48	42	**7,03**
EFA25.25-34WB	Угольник настенный, 25-3/4"	57	47	**8,45**

Угольник настенный проточный

Материал: латунь.
Произведено в Италии.

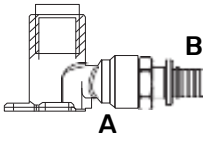

Артикул	Наименование	A, мм	B, мм	Цена за ед., евро
EFA25.16-12WBD	Угольник настенный, проточный, 16-1/2"	72	50	**24,76**
EFA25.20-12WBD	Угольник настенный, проточный, 20-1/2"	77	50	**26,04**

Кронштейн для настенной водорозетки, тип 2Z

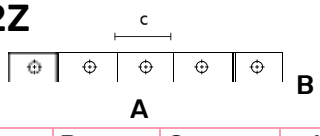

Материал: сталь.
Произведено в Италии.

Артикул	Наименование	A, мм	B, мм	C, мм	Цена за ед., евро
EFA03.030	Кронштейн в комплекте с винтами (для водорозеток из латуни)	370	30	75	**8,32**

Инструмент для аксиальной системы

Ручной инструмент для запрессовки аксиальных систем.

Механический ручной инструмент предназначен для монтажа аксиальных систем 16-32 мм для труб из сшитого полиэтилена и металлополимерных труб.

В комплекте: Расширитель, расширительные насадки для труб PEX ⌀16-32 мм, комплекты запрессовочных тисков ⌀16-32 мм, ножницы.

Артикул	Наименование	Цена за ед., руб.
EFA02.02.02	Комплект инструмента для аксиальной запрессовки труб, 16-32 мм	**50 963,75**

Расширительная насадка TRIPLEX

Насадки предназначены для расширения металлополимерных труб в процессе их подготовки к монтажу с применением фитингов MONOLIT.

Насадки не входят в комплект инструмента, доступны к заказу отдельной позицией.

Артикул	Наименование	Цена за ед., USD
16.2-2.6	Насадка расширительная для инструмента ELSEN, 16,2x2,6	**34,65**
20-2.9	Насадка расширительная для инструмента ELSEN, 20x2,9	**34,65**
25-3.7	Насадка расширительная для инструмента ELSEN, 25x3,7	**34,65**
32-4.7	Насадка расширительная для инструмента ELSEN, 32x4,7	**34,65**

Расширительная насадка PEX

Насадки предназначены для расширения PEX труб в процессе их подготовки к монтажу с применением фитингов MONOLIT.

Насадки входят в комплект инструмента, а также доступны к заказу отдельной позицией.

Артикул	Наименование	Цена за ед., руб.
RT.1461016	Насадка расширительная для инструмента ELSEN, 16	**3 526,88**
RT.1461020	Насадка расширительная для инструмента ELSEN, 20	**3 526,88**
RT.1461025	Насадка расширительная для инструмента ELSEN, 25	**3 526,88**
RT.1461032	Насадка расширительная для инструмента ELSEN, 32	**3 526,88**

GEBO. Обжимные фитинги

Распродажа складских остатков.
Просьба уточнять наличие у специалистов

ВИСА ГИНГЕР

Универсальные обжимные соединения для стальных и полиэтиленовых труб Tmax 80°C

Области применения:
стальные трубы, полиэтиленовые трубы, соответствующие SDR 11/S5.

Среда:
вода, газ, нефтепродукты и топливо (пожалуйста, обращайте внимание на соответствующие технические требования!).

Температура:
- газ: от –20°C до +60°C;
- для систем отопления и хозяйственно-бытового водоснабжения: Tmax 80°C;
- для питьевого водоснабжения: Tmax 25°C;

Диапазон давления:
газ: 4 кг/см2, вода 10 кг/см2.

Тип АК обжимные соединения из ковкого чугуна, с наружной резьбой

Артикул	Обозначение	Для труб с внеш. ϑ, мм	Ед. изм.	Кол-во в упак.	Цена, Евро
17.195.00.01	Соединитель обжимной НР тип АК 1/2"	19,7 - 21,8	шт.	18	**7,34**
17.195.00.02	Соединитель обжимной НР тип АК 3/4"	24,6 - 27,3	шт.	18	**8,64**
17.195.00.03	Соединитель обжимной НР тип АК 1"	31,4 - 34,2	шт.	15	**10,54**
17.195.00.04	Соединитель обжимной НР тип АК 1 1/4"	40,0 - 42,9	шт.	10	**14,17**
17.195.00.05	Соединитель обжимной НР тип АК 1 1/2"	47,9 - 51,5	шт.	8	**17,17**
17.195.00.06	Соединитель обжимной НР тип АК 2"	59,7 - 63,6	шт.	6	**28,46**

Тип IK обжимные соединения из ковкого чугуна, с внутренней резьбой

Артикул	Обозначение	Для труб с внеш. ϑ, мм	Ед. изм.	Кол-во в упак.	Цена, Евро
17.195.01.01	Соединитель обжимной ВР тип IK 1/2"	19,7 - 21,8	шт.	18	**7,42**
17.195.01.02	Соединитель обжимной ВР тип IK 3/4"	24,6 - 27,3	шт.	18	**8,92**
17.195.01.03	Соединитель обжимной ВР тип IK 1"	31,4 - 34,2	шт.	15	**11,12**
17.195.01.04	Соединитель обжимной ВР тип IK 1 1/4"	40,0 - 42,9	шт.	10	**14,17**
17.195.01.05	Соединитель обжимной ВР тип IK 1 1/2"	47,9 - 51,5	шт.	8	**17,96**
17.195.01.06	Соединитель обжимной ВР тип IK 2"	59,7 - 63,6	шт.	6	**27,71**

Тип ОК обжимные соед-я из ковкого чугуна, для зажима с обеих сторон

Артикул	Обозначение	Для труб с внеш. ϑ, мм	Ед. изм.	Кол-во в упак.	Цена, Евро
17.195.02.01	Муфта обжимная тип ОК 1/2"	19,7 - 21,8	шт.	18	**9,44**
17.195.02.02	Муфта обжимная тип ОК 3/4"	24,6 - 27,3	шт.	15	**11,30**
17.195.02.03	Муфта обжимная тип ОК 1"	31,4 - 34,2	шт.	15	**13,80**
17.195.02.04	Муфта обжимная тип ОК 1 1/4"	40,0 - 42,9	шт.	10	**19,86**
17.195.02.05	Муфта обжимная тип ОК 1 1/2"	47,9 - 51,5	шт.	8	**21,10**
17.195.02.06	Муфта обжимная тип ОК 2"	59,7 - 63,6	шт.	6	**36,47**

Тип ТК обжимные соединения из ковкого чугуна для зажима с обеих сторон, ответвление с внутренней резьбой

Артикул	Обозначение	Для труб с внеш. ϑ, мм	Ед. изм.	Кол-во в упак.	Цена, Евро
17.195.04.01	Тройник обжимной ВР тип ТК 1/2"	19,7 - 21,8	шт.	18	**10,76**
17.195.04.02	Тройник обжимной ВР тип ТК 3/4"	24,6 - 27,3	шт.	18	**12,72**
17.195.04.03	Тройник обжимной ВР тип ТК 1"	31,4 - 34,2	шт.	15	**15,77**
17.195.04.04	Тройник обжимной ВР тип ТК 1 1/4"	40,0 - 42,9	шт.	10	**22,66**
17.195.04.05	Тройник обжимной ВР тип ТК 1 1/2"	47,9 - 51,5	шт.	8	**24,77**

Универсальные ремонтно-монтажные обоймы для стальных труб

- Среда: вода.
- Диапазон давления: 16 кг/см2 (PN16).
- Температуры: стальные трубы: до 110°C.

Тип DSK ремонтная обойма из ковкого чугуна для уплотнения отверстий и трещин

Артикул	Наименование	Для труб с внеш. Ø, мм	Ед. изм.	Кол-во в упак.	Цена, Евро
01.260.28.01	Обойма ремонтная тип DSK 1/2"	21,3	шт.	18	**5,55**
01.260.28.02	Обойма ремонтная тип DSK 3/4"	26,9	шт.	18	**6,28**
01.260.28.03	Обойма ремонтная тип DSK 1"	33,7	шт.	18	**7,91**
01.260.28.04	Обойма ремонтная тип DSK 1 1/4"	42,4	шт.	10	**9,65**
01.260.28.05	Обойма ремонтная тип DSK 1 1/2"	48,3	шт.	6	**14,01**
01.260.28.06	Обойма ремонтная тип DSK 2"	60,3	шт.	6	**18,43**
01.260.28.07	Обойма ремонтная тип DSK 2 1/2"	76,1	шт.	-	**25,47**
01.260.28.08	Обойма ремонтная тип DSK 3"	88,9	шт.	-	**30,07**
01.260.28.09	Обойма ремонтная тип DSK 4"	114,3	шт.	-	**40,26**

Тип ANB ремонтно-монтажная обойма из ковкого чугуна с отводом; отвод с внутренней резьбой для дополнительного монтажа ответвлений

Артикул	Наименование	Для труб с внеш. Ø, мм	Ед. изм.	Кол-во в упак.	Цена, Евро
01.261.28.0101	Обойма ремонтная с водоотводом тип ANB 1/2" x 1/2"	21,3	шт.	15	**7,08**
01.261.28.0201	Обойма ремонтная с водоотводом тип ANB 3/4" x 1/2"	26,9	шт.	15	**8,16**
01.261.28.0301	Обойма ремонтная с водоотводом тип ANB 1" x 1/2"	33,7	шт.	15	**9,91**
01.261.28.0302	Обойма ремонтная с водоотводом тип ANB 1" x 3/4"	33,7	шт.	15	**9,91**
01.261.28.0402	Обойма ремонтная с водоотводом тип ANB 1 1/4" x 3/4"	42,4	шт.	8	**11,88**
01.261.28.0502	Обойма ремонтная с водоотводом тип ANB 1 1/2" x 3/4"	48,3	шт.	6	**16,50**
01.261.28.0603	Обойма ремонтная с водоотводом тип ANB 2" x 1"	60,3	шт.	4	**21,90**
01.261.28.0703	Обойма ремонтная с водоотводом тип ANB 2 1/2" x 1"	76,1	шт.	-	**27,39**
01.261.28.0704	Обойма ремонтная с водоотводом тип ANB 2 1/2" x 1 1/4"	76,1	шт.	-	**27,98**
01.261.28.0705	Обойма ремонтная с водоотводом тип ANB 2 1/2" x 1 1/2"	76,1	шт.	-	**28,27**
01.261.28.0803	Обойма ремонтная с водоотводом тип ANB 3" x 1"	88,9	шт.	-	**33,44**
01.261.28.0804	Обойма ремонтная с водоотводом тип ANB 3" x 1 1/4"	88,9	шт.	-	**33,74**
01.261.28.0805	Обойма ремонтная с водоотводом тип ANB 3" x 1 1/2"	88,9	шт.	-	**33,88**
01.261.28.0806	Обойма ремонтная с водоотводом тип ANB 3" x 2"	88,9	шт.	-	**41,17**
01.261.28.0903	Обойма ремонтная с водоотводом тип ANB 4" x 1"	114,3	шт.	-	**44,25**
01.261.28.0904	Обойма ремонтная с водоотводом тип ANB 4" x 1 1/4"	114,3	шт.	-	**43,68**
01.261.28.0905	Обойма ремонтная с водоотводом тип ANB 4" x 1 1/2"	114,3	шт.	-	**43,68**
01.261.28.0906	Обойма ремонтная с водоотводом тип ANB 4" x 2"	114,3	шт.	-	**51,21**

HAILIANG, медные трубы

Zhejiang Hailiang Co., Ltd. является основной отраслевой компанией Hailiang Group Co., Ltd. С момента своего основания в 2001 году она занимается исследованиями и разработками, производством, продажей и обслуживанием высококачественной медной продукции, новых проводников. и новые материалы на основе алюминия.

Трубы медные неотожжённые, HAILIANG, в штангах (L-5м)

- Назначение: отопление и водоснабжение, в т.ч. питьевое;
- Соответствуют европейскому стандарту EN 1057;
- Совместимость с фитингами ведущих производителей;
- Содержание чистой меди составляет не менее 99,9%;
- Блестящая внутренняя поверхность медной трубы.

Артикул	Наименование	Ед. изм.	Цена за ед., USD с НДС.
HLPH150010005	Труба медная неотожженная HAILIANG D 15 x 1,0 EN 1057, в штангах по 5 м	пог. м	**10,10**
HLPH180010005	Труба медная неотожженная HAILIANG D 18 x 1,0 EN 1057, в штангах по 5 м	пог. м	**12,63**
HLPH220010005	Труба медная неотожженная HAILIANG D 22 x 1,0 EN 1057, в штангах по 5 м	пог. м	**15,30**
HLPH280010005	Труба медная неотожженная HAILIANG D 28 x 1,0 EN 1057, в штангах по 5 м	пог. м	**18,97**
HLPH350010005	Труба медная неотожженная HAILIANG D 35 x 1,0 EN 1057, в штангах по 5 м	пог. м	**23,98**
HLPH350015005	Труба медная неотожженная HAILIANG D 35 x 1,5 EN 1057, в штангах по 5 м	пог. м	**35,49**
HLPH420010005	Труба медная неотожженная HAILIANG D 42 x 1,0 EN 1057, в штангах по 5 м	пог. м	**30,21**
HLPH420015005	Труба медная неотожженная HAILIANG D 42 x 1,5 EN 1057, в штангах по 5 м	пог. м	**44,84**
HLPH540015005	Труба медная неотожженная HAILIANG D 54 x 1,5 EN 1057, в штангах по 5 м	пог. м	**59,07**

INYECTOMETAL. Латунные фитинги

Распродажа складских остатков.
Просьба уточнять наличие у специалистов

ВИСА ГИНГЕР

Латунные фитинги INYECTOMETAL

Компания Inyectometal SA, основана в 1954 году. Производство расположено в г. Тортоса, Испания и обладает полным циклом, от литья до механической обработки деталей.

Сгон НР – ВР, латунь, с конусным уплотнением

Артикул	Наименование	Цена, евро /шт.
3808	Сгон НР – ВР, латунь, с конусным уплотнением 1/2"	4,82
3809	Сгон НР – ВР, латунь, с конусным уплотнением 3/4"	7,64
3810	Сгон НР – ВР, латунь, с конусным уплотнением 1"	10,01
3811	Сгон НР – ВР, латунь, с конусным уплотнением 11/4"	15,57
3812	Сгон НР – ВР, латунь, с конусным уплотнением 11/2"	20,79

«Американка» ВР – ВР, латунь, с конусным уплотнением

Артикул	Наименование	Цена, евро /шт.
3800	«Американка», латунь, с конусным уплотнением 1/2"	4,61
3801	«Американка», латунь, с конусным уплотнением 3/4"	6,60
3802	«Американка», латунь, с конусным уплотнением 1"	9,16
3803	«Американка», латунь, с конусным уплотнением 11/4"	12,28

Заглушка ВР

Артикул	Наименование	Цена, евро /шт.
3416	Заглушка латунь ВР 1/2"	0,45
3417	Заглушка латунь ВР 3/4"	0,74
3418	Заглушка латунь ВР 1"	1,10
3419	Заглушка латунь ВР 11/4"	2,03
3420	Заглушка латунь ВР 11/2"	2,70
3421	Заглушка латунь ВР 2"	5,80
	Хром	
3416C	Заглушка латунь ВР 1/2" хром.	0,46
3417C	Заглушка латунь ВР 3/4" хром.	0,74
3418C	Заглушка латунь ВР 1" хром.	1,10

Заглушка НР

Артикул	Наименование	Цена, евро /шт.
3403	Заглушка латунь с н.р. 1/2"	0,54
3404	Заглушка латунь с н.р. 3/4"	0,84
3405	Заглушка латунь с н.р. 1"	1,35
3406	Заглушка латунь с н.р. 11/4"	2,48
3407	Заглушка латунь с н.р. 11/2"	3,61
3408	Заглушка латунь с н.р. 2"	5,32
	Хром	
3403C	Заглушка латунь с н.р. 1/2" хром.	0,56
3404C	Заглушка латунь с н.р. 3/4" хром.	0,93
3405C	Заглушка латунь с н.р. 1" хром.	1,45

Муфта

Артикул	Наименование	Цена, евро /шт.
3530	Муфта, латунь 1/2"	1,24
3531	Муфта, латунь 3/4"	1,99
3532	Муфта, латунь 1"	2,82
3533	Муфта, латунь 11/4"	4,12

Артикул	Наименование	Цена, евро /шт.
3534	Муфта, латунь 11/2"	5,04
3535	Муфта, латунь 2"	7,62
	Хром	
3530C	Муфта, латунь 1/2" хром.	1,40
3531C	Муфта, латунь 3/4" хром.	2,29
3532C	Муфта, латунь 1" хром.	3,28

Муфта редукционная

Артикул	Наименование	Цена, евро /шт.
3621	Муфта редукционная, латунь 3/4" × 1/2"	2,14
3622	Муфта редукционная, латунь 1" × 1/2"	3,59
3623	Муфта редукционная, латунь 1" × 3/4"	2,73
3624	Муфта редукционная, латунь 1 1/4" × 1"	4,00
3626	Муфта редукционная, латунь 11/2" × 11/4"	10,04
3627	Муфта редукционная, латунь 2" × 1"	9,81
3628	Муфта редукционная, латунь 2" × 11/4"	10,44
3629	Муфта редукционная, латунь 2" × 11/2"	11,14
	Хром	
3621C	Муфта редукционная, латунь 3/4" × 1/2" хром.	2,59
3622C	Муфта редукционная, латунь 1" × 1/2" хром.	4,06
3623C	Муфта редукционная, латунь 1" × 3/4" хром.	3,44

Ниппель

Артикул	Наименование	Цена, евро /шт.
3004	Ниппель, латунь 1/2"	0,70
3005	Ниппель, латунь 3/4"	1,04
3006	Ниппель, латунь 1"	1,78
3007	Ниппель, латунь 1 1/4"	3,77
3008	Ниппель, латунь 1 1/2"	4,41
3009	Ниппель, латунь 2"	6,87
	Хром	
3004C	Ниппель, латунь 1/2" хром.	0,64
3005C	Ниппель, латунь 3/4" хром.	0,95
3006C	Ниппель, латунь 1" хром	1,93

Ниппель редукционный

Артикул	Наименование	Цена, евро /шт.
3024	Ниппель редукционный, латунь 3/4"×1/2"	1,02
3025	Ниппель редукционный, латунь 1"×1/2"	1,63
3027	Ниппель редукционный, латунь 1"×3/4"	1,62
3028	Ниппель редукционный, латунь 1 1/4"×3/4"	3,04
3031	Ниппель редукционный, латунь 1 1/4"×1"	3,16
3032	Ниппель редукционный, латунь 1 1/2"×1"	4,19
3034	Ниппель редукционный, латунь 1 1/2"×11/4"	4,65
3033	Ниппель редукционный, латунь 2"×1"	5,37
3036	Ниппель редукционный, латунь 2"×11/2"	6,79

Ниппель редукционный, хром

Артикул	Наименование	Цена, евро /шт.
	Хром	
3024C	Ниппель редукционный, латунь 3/4"×1/2"хром.	1,00
3027C	Ниппель редукционный, латунь 1"×3/4" хром.	1,54

Переходник НР-ВР редукционный

Артикул	Наименование	Цена, евро /шт.
3204	Переходник НР-ВР, латунь 1/2"×3/4"	1,10
3205	Переходник НР-ВР, латунь 3/4"×1/2"	1,66

Артикул	Наименование	Цена, евро /шт.
3206	Переходник НР-ВР, латунь 3/4"×1"	1,72
3207	Переходник НР-ВР, латунь 1"×3/4"	2,19
	Хром	
3204C	Переходник НР-ВР, латунь 1/2"×3/4" хром.	1,29
3205C	Переходник НР-ВР, латунь 3/4"×1/2" хром.	1,81
3206C	Переходник НР-ВР, латунь 3/4"×1" хром.	1,80
3207C	Переходник НР-ВР, латунь 1"×3/4" хром.	2,47

Переходник НР-ВР

Артикул	Наименование	Цена, евро /шт.
3043	Переходник НР-ВР, латунь 1/2"	0,75
3047	Переходник НР-ВР, латунь 3/4"	1,20
3048	Переходник НР-ВР, латунь 1"	1,59
3049	Переходник НР-ВР, латунь 11/4"	4,01
3050	Переходник НР-ВР, латунь 11/2"	5,03
	Хром	
3043C	Переходник НР-ВР, латунь 1/2" хром.	0,83
3047C	Переходник НР-ВР, латунь 3/4" хром.	1,32
3048C	Переходник НР-ВР, латунь 1" хром.	1,80

Угол с ВР

Артикул	Наименование	Цена, евро /шт.
3518	Угол 90° ВР, латунь 1/2"	1,51
3519	Угол 90° ВР, латунь 3/4"	2,55
3520	Угол 90° ВР, латунь 1"	4,52
3521	Угол 90° ВР, латунь 1 1/4"	7,72
3522	Угол 90° ВР, латунь 1 1/2"	12,12
3523	Угол 90° ВР, латунь 2"	19,32
	Хром	
3518C	Угол 90° ВР, латунь 1/2" хром.	1,64
3519C	Угол 90° ВР, латунь 3/4" хром.	2,85
3520C	Угол 90° ВР, латунь 1" хром.	4,16

Угол с ВР-НР

Артикул	Наименование	Цена, евро /шт.
3543	Угол 90° ВР-НР, латунь 1/2"	1,53
3544	Угол 90° ВР-НР, латунь 3/4"	2,58
3545	Угол 90° ВР-НР, латунь 1"	3,84
3546	Угол 90° ВР-НР, латунь 11/4"	8,25
3547	Угол 90° ВР-НР, латунь 11/2"	13,13
	Хром	
3543C	Угол 90° ВР-НР, латунь 1/2" хром.	1,45
3544C	Угол 90° ВР-НР, латунь 3/4" хром.	2,37
3545C	Угол 90° ВР-НР, латунь 1" хром.	3,72

Тройник

Артикул	Наименование	Цена, евро /шт.
3503	Тройник ВР, латунь 1/2"	1,96
3504	Тройник ВР, латунь 3/4"	3,09
3505	Тройник ВР, латунь 1"	5,24
3506	Тройник ВР, латунь 1 1/4"	8,87
3507	Тройник ВР, латунь 1 1/2"	10,99
3508	Тройник ВР, латунь 2"	22,25
3601	Тройник редукционный ВР, латунь 3/4"×1/2"	3,97
3603	Тройник редукционный ВР, латунь 1"×1/2"	5,09
3604	Тройник редукционный ВР, латунь 1"×3/4"	5,57
3605	Тройник редукционный ВР, латунь 1 1/4"×1/2"	7,53
3606	Тройник редукционный ВР, латунь 1 1/4"×3/4"	8,20

Артикул	Наименование	Цена, евро /шт.
3608	Тройник редукционный ВР, латунь 1 1/2"×1/2"	10,37
3609	Тройник редукционный ВР, латунь 1 1/2"×3/4"	9,82
3610	Тройник редукционный ВР, латунь 1 1/2"×1"	10,05
3611	Тройник редукционный ВР, латунь 1 1/2"×11/4"	8,68
3614	Тройник редукционный ВР, латунь 2"×1"	16,86
	Хром	
3503С	Тройник ВР, латунь 1/2" хром.	1,97
3504С	Тройник ВР, латунь 3/4" хром.	3,54
3505С	Тройник ВР, латунь 1" хром.	5,39
3601С	Тройник ВР, латунь 3/4"х 1/2" хром.	4,43
3603С	Тройник ВР, латунь 1" х 1/2" хром.	5,30
3604С	Тройник ВР, латунь 1" х 3/4" хром."	5,88

Удлинитель ВР-НР

Артикул	Наименование	Цена, евро /шт.
3303	Удлинитель Вр-НР, латунь 1/2" × 30 мм	1,84
3304	Удлинитель Вр-НР, латунь 1/2" × 50 мм	3,10
3305	Удлинитель Вр-НР, латунь 1/2" × 100 мм	4,89
3306	Удлинитель Вр-НР, латунь 3/4" × 50 мм	4,24
3307	Удлинитель Вр-НР, латунь 3/4" × 100 мм	7,49
	Хром	
3303С	Удлинитель Вр-НР, латунь 1/2" × 30 мм	2,11
3304С	Удлинитель Вр-НР, латунь 1/2" × 50 мм	3,25
3305С	Удлинитель Вр-НР, латунь 1/2" × 100 мм	5,25
3306С	Удлинитель Вр-НР, латунь 3/4" × 50 мм	4,34
3307С	Удлинитель Вр-НР, латунь 3/4" × 100 мм	7,90

Седёлка на металлические трубы

Артикул	Наименование	Цена, евро /шт.
3640	Седёлка на трубу, латунь 20×1/2"	5,14
3641	Седёлка на трубу, латунь 25×1/2"	5,49
3642	Седёлка на трубу, латунь 32×1/2"	7,43
3643	Седёлка на трубу, латунь 32×3/4"	12,82
3645	Седёлка на трубу, латунь 40×3/4"	11,55

Футорка (НР-ВР)

Артикул	Наименование	Цена, евро /шт.
3223	Футорка, латунь 1/2"×1/4"	0,71
3224	Футорка, латунь 1/2"×3/8"	0,53
3225	Футорка, латунь 3/4"×1/2"	0,79
3226	Футорка, латунь 1"×1/2"	1,53
3227	Футорка, латунь 1"×3/4"	1,20
3228	Футорка, латунь 11/4"×1/2"	2,64
3229	Футорка, латунь 11/4"×3/4"	3,23
3230	Футорка, латунь 1 1/4"×1"	2,52
3233	Футорка, латунь 1 1/2"×1"	4,06
3234	Футорка, латунь 1 1/2"×1 1/4"	2,72
3236	Футорка, латунь 2"×3/4"	5,63
3237	Футорка, латунь 2"×1"	5,40
3238	Футорка, латунь 2"×1 1/4"	5,74
3239	Футорка, латунь 2"×1 1/2"	4,85
	Хром	
3225С	Футорка, латунь 3/4"×1/2"хром.	0,87
3226С	Футорка, латунь 1"×1/2"хром.	1,64
3227С	Футорка, латунь 1"×3/4"хром.	1,26

ITAP, латунные фитинги

Фитинги предназначены для домашнего водоснабжения, отопления, установок кондиционирования.

Область применения:
- неагрессивные жидкости;
- масло;
- сжатый воздух.

Характеристики:
- Материал: латунь CW617N.
- Резьба: ISO228.
- Прокладки: паронит (арт. 151 и 152).
- Рабочая температура: от -20°C до +120°C.
- Рабочее давление: до 20 бар.

Разъёмное соединение прямое латунное ВН с плоской прокладкой

Артикул	Арт. старый	Наименование	Ед. изм.	Цена, евро. / шт.
151 1/2"	1510012	Сгон прямой с плоской прокладкой ВН 1/2"	шт.	**3,75**
151 3/4"	1510034	Сгон прямой с плоской прокладкой ВН 3/4"	шт.	**5,86**
151 1"	1510100	Сгон прямой с плоской прокладкой ВН 1"	шт.	**10,06**
151 1 1/4"	1510114	Сгон прямой с плоской прокладкой ВН 1 1/4"	шт.	**14,45**
151 1 1/2"	1510112	Сгон прямой с плоской прокладкой ВН 1 1/2"	шт.	**24,80**
151 2"	1510200	Сгон прямой с плоской прокладкой ВН 2"	шт.	**41,59**

Разъёмное соединение угловое латунное ВН с плоской прокладкой

Артикул	Арт. старый	Наименование	Ед. изм.	Цена, евро. / шт.
152 1/2"	1520012	Сгон угловой с плоской прокладкой ВВ 1/2"	шт.	**5,03**
152 3/4"	1520034	Сгон угловой с плоской прокладкой ВВ 3/4"	шт.	**7,95**
152 1"	1520100	Сгон угловой с плоской прокладкой ВВ 1"	шт.	**13,74**
152 1 1/4"	1520114	Сгон угловой с плоской прокладкой ВВ 1 1/4"	шт.	**20,38**

Узел пятивыводной для автономного водоснабжения

Артикул	Арт. старый	Наименование	Ед. изм.	Цена, евро. / шт.
110 1"	1100100	Узел 5-выводной 1"x1"x1"x1/4"x1/4" Длина 81 мм	шт.	**10,64**

PRO AQUA

Полипропиленовые трубы, PRO AQUA

Трубы PP-R SDR 11, белые (для холодной воды)

Артикул	Размер, мм	В упаковке, м	Цена, руб./м
PA11008	20 x 1,2	100	56,32
PA11010	25 x 2,3	80	85,48
PA11012	32 x 3,0	60	138,46
PA11014	40 x 3,7	40	216,64
PA11016	50 x 4,6	24	340,70
PA11018	63 x 5,8	16	532,34

Трубы PP-R SDR 6, белые (для холодной и горячей воды)

Артикул	Размер, мм	В упаковке, м	Цена, руб./м
PA10008	20 x 3,4	100	76,21
PA10010	25 x 4,2	80	119,40
PA10012	32 x 5,4	60	195,49
PA10014	40 x 6,7	40	301,60
PA10016	50 x 8,3	24	501,79
PA10018	63 x 10,5	16	805,90

Трубы PP-R RUBIS SDR 7,4, белые армированные стекловолокном (для холодной и горячей воды и низкотемпературного радиаторного отопления)

Артикул	Размер, мм	В упаковке, м	Цена, руб./м
PA35008P	20 x 2,8	100	75,11
PA35010P	25 x 3,5	80	115,06
PA35012P	32 x 4,4	60	184,16

Трубы PP-R RUBIS SDR6, белые армированные стекловолокном (для холодной и горячей воды и отопления)

Артикул	Размер, мм	В упаковке, м	Цена, руб./м
PA37008P	20 x 3,4	100	85,31
PA37010P	25 x 4,2	80	129,60
PA37012P	32 x 5,4	60	215,02
PA37014P	40 x 6,7	40	338,12
PA37016P	50 x 8,3	24	521,65
PA37018P	63 x 10,5	16	828,46

Трубы PP-R DUO SDR 6, белые армированные алюминиевой фольгой в центре (для горячей воды и отопления)

Артикул	Размер, мм	В упаковке, м	Цена, руб./м
PA39008	20 x 3,4	100	116,57
PA39010	25 x 4,2	80	171,86
PA39012	32 x 5,4	60	305,84
PA39014	40 x 6,7	40	464,99
PA39016	50 x 8,3	24	710,33
PA39018	63 x 10,5	16	1098,38

Трубы PP-R SDR 5, белые армированные алюминиевой фольгой, перфорированные (для горячей воды и отопления)

Артикул	Размер, мм	В упаковке, м	Цена, руб./м
PA30008pr	21,2 x 4,0	100	190,19
PA30010pr	26,2 x 4,8	80	271,74
PA30012pr	33,2 x 6,0	60	455,15

Артикул	Размер, мм	В упаковке, м	Цена, руб./м
PA30014pr	41,4 x 7,4	40	664,85
PA30016pr	52,2 x 9,4	24	975,05
PA30018pr	65,4 x 11,7	16	1598,20

Полипропиленовые фитинги, PRO AQUA

Заглушка PP-R, белая

Артикул	Размер	В коробке / в упаковке, шт.	Цена, руб./шт.
PA15008P	20	600 / 100	5,51
PA15010P	25	400 / 100	7,82
PA15012P	32	200 / 50	14,76
PA15014P	40	150 / 25	30,36
PA15016P	50	80 / 20	52,06
PA15018P	63	48 / 12	110,77

Заглушка резьбовая PP-R, белая

Артикул	Размер	В коробке / в упаковке, шт.	Цена, руб./шт.
PA15508P	1/2	600 / 100	5,44
PA15510P	3/4	400 / 100	7,82

Крестовина PP-R, белая

Артикул	Размер	В коробке / в упаковке, шт.	Цена, руб./шт.
PA17008P	20	150 / 25	29,22
PA17010P	25	100 / 25	37,02
PA17012P	32	50 / 10	61,74
PA17014	40	30 / 10	128,33

Муфта PP-R, белая

Артикул	Размер	В коробке / в упаковке, шт.	Цена, руб./шт.
PA12008P	20	500 / 100	6,28
PA12010P	25	300 / 50	9,37
PA12012P	32	200 / 25	17,15
PA12014P	40	100 / 25	31,60
PA12016P	50	60 / 10	50,44
PA12018P	63	42 / 7	96,16

Муфта комбинированная ВР под ключ, PP-R, белая

Артикул	Размер	В коробке / в упаковке, шт.	Цена, руб./шт.
PA22518P	32 x 1"	50 / 10	448,32
PA22520P	40 x 1 ¼"	20 / 5	565,97
PA22522P	50 x 1 ½"	20 / 2	790,81
PA22524P	63 x 2"	12 / 2	1134,47

Муфта комбинированная ВР, PP-R, белая

Артикул	Размер	В коробке / в упаковке, шт.	Цена, руб./шт.
PA22008P	20 x ½"	200 / 25	86,52
PA22010P	20 x ¾"	100 / 10	135,64
PA22012P	25 x ½"	150 / 10	88,80
PA22014P	25 x ¾"	150 / 10	132,12
PA22016P	32 x ¾"	80 / 10	141,20
PA22018P	32 x 1"	80 / 10	248,44

Муфта комбинированная НР, PP-R, белая

Артикул	Размер	В коробке / в упаковке, шт.	Цена, руб./шт.
PA23008P	20 x ½"	150 / 25	122,40
PA23010P	20 x ¾"	80 / 10	182,21

Артикул	Размер	В коробке / в упаковке, шт.	Цена, руб./шт.
PA23012P	25 x ½"	150 / 10	127,26
PA23014P	25 x ¾"	100 / 10	179,46
PA23016P	32 x ¾"	80 / 10	183,98
PA23018P	32 x 1"	60 / 10	383,08

Муфта комбинированная НР под ключ, PP-R, белая

Артикул	Размер	В коробке / в упаковке, шт.	Цена, руб./шт.
PA23518P	32 x 1"	40 / 10	641,00
PA23520P	40 x 1 ¼"	20 / 5	801,65
PA23522P	50 x 1 ½"	16 / 2	1115,94
PA23524P	63 x 2"	12 / 2	1897,36

Муфта с накидной гайкой, PP-R, белая

Артикул	Размер	В коробке / в упаковке, шт.	Цена, руб./шт.
PA29008	20 x ½"	160 / 4	164,32
PA29010	20 x ¾"	160 / 4	237,98
PA29014	25 x ¾"	100 / 2	249,17
PA29015	25 x 1"	100 / 2	440,76
PA29018	32 x 1"	60 / 2	470,40
PA29019	32 x 1 ¼"	60 / 15	617,64

Муфта переходная внутренняя / наружная (В-Н), PP-R, белая

Артикул	Размер	В кор. / в уп-ке, шт.	Цена, руб./шт.		Артикул	Размер	В кор. / в уп-ке, шт.	Цена, руб./шт.
PA12512P	25 x 20	500 / 100	7,42		PA12526P	50 x 25	120 / 30	33,92
PA12514P	32 x 20	300 / 50	11,94		PA12528P	50 x 32	100 / 25	37,80
PA12516P	32 x 25	300 / 50	12,88		PA12530P	50 x 40	80 / 20	44,52
PA12518P	40 x 20	200 / 50	19,16		PA12532P	63 x 25	90 / 15	56,95
PA12520P	40 x 25	200 / 50	20,27		PA12534P	63 x 32	60 / 20	57,13
PA12522P	40 x 32	200 / 25	23,83		PA12536P	63 x 40	60 / 20	59,96
PA12524P	50 x 20	120 / 30	31,52		PA12538P	63 x 50	48 / 16	73,39

Муфта переходная внутренняя / внутренняя (В-В), PP-R, белая

Артикул	Размер	В коробке / в упаковке, шт.	Цена, руб./шт.
PA1261008	25 x 20	300 / 60	10,38
PA1261208	32 x 20	200 / 40	15,65
PA1261210	32 x 25	210 / 35	16,12
PA12614008	40 x 20	150 / 30	26,00
PA12614010	40 x 25	150 / 30	27,55
PA12614012	40 x 32	115 / 23	29,26
PA12616008	50 x 20	120 / 20	41,28
PA12616010	50 x 25	100 / 20	42,70
PA12616012	50 x 32	90 / 18	43,79
PA12616014	50 x 40	60 / 12	52,99
PA12618010	63 x 25	60 / 1	89,80
PA12618012	63 x 32	60 / 1	94,12
PA12618014	63 x 40	60 / 1	95,77
PA12618016	63 x 50	48 / 1	105,58

Муфта комбинированная разъёмная ВР (американка), PP-R, белая

Артикул	Размер	В коробке / в упаковке, шт.	Цена, руб./шт.
PA20008	20 x ½"	150 / 25	204,31
PA20010	20 x ¾"	70 / 5	220,06
PA20011	20 x 1"	50 / 5	355,76
PA20014	25 x ¾"	75 / 15	316,70
PA20015	25 x 1"	50 / 10	346,30
PA20016	32 x ¾"	50 / 10	410,63
PA20018	32 x 1"	50 / 10	412,32

Артикул	Размер	В коробке / в упаковке, шт.	Цена, руб./шт.
PA20019	32 x 1 ¼"	20 / 5	**454,56**
PA20020	40 x 1 ¼"	30 / 5	**581,46**
PA20022	50 x 1 ½"	20 / 4	**1058,87**
PA20024	63 x 2"	8 / 2	**1591,10**

Муфта комбинированная разъёмная НР (американка), PP-R, белая

Артикул	Размер	В коробке / в упаковке, шт.	Цена, руб./шт.
PA21008	20 x ½"	150 / 25	**231,32**
PA21010	20 x ¾"	60 / 10	**260,76**
PA21011	20 x 1"	40 / 5	**425,54**
PA21014	25 x ¾"	65 / 13	**354,05**
PA21015	25 x 1"	40 / 10	**414,84**
PA21016	32 x ¾"	40 / 10	**443,70**
PA21018	32 x 1"	40 / 10	**513,41**
PA21019	32 x 1 ¼"	20 / 5	**577,62**
PA21020	40 x 1 ¼"	25 / 5	**761,45**
PA21022	50 x 1 ½"	16 / 4	**1271,20**
PA21024	63 x 2"	8 / 2	**1900,67**

Обвод, PP-R, белый

Артикул	Размер	В коробке / в упаковке, шт.	Цена, руб./шт.
PA16008P	20	100 / 25	**35,35**
PA16010P	25	50 / 10	**47,77**
PA16012P	32	30 / 5	**91,87**

Обвод с муфтами короткий, PP-R, белый

Артикул	Размер	В коробке / в упаковке, шт.	Цена, руб./шт.
PA16116P	20	150 / 25	**18,12**
PA16118P	25	80 / 20	**27,92**
PA16120P	32	40 / 10	**55,62**

Тройник, PP-R, белый

Артикул	Размер	В коробке / в упаковке, шт.	Цена, руб./шт.
PA14008P	20	200 / 50	**10,72**
PA14010P	25	150 / 25	**17,82**
PA14012P	32	60 / 10	**33,62**
PA14014P	40	40 / 10	**60,70**
PA14016P	50	20 / 5	**109,28**
PA14018P	63	16 / 4	**225,67**

Тройник переходной, PP-R, белый

Артикул	Размер	В кор./ в уп., шт.	Цена, руб./шт.		Артикул	Размер	В кор./ в уп., шт.	Цена, руб./шт.
PA14520P	25x20x20	200 / 25	**17,72**		**PA14542P**	40x32x40	60 / 10	**57,70**
PA14521P	25x20x25	150 / 25	**17,86**		**PA14559P**	50x20x50	40 / 8	**69,02**
PA14522P	25x25x20	150 / 25	**22,94**		**PA14550P**	50x25x50	40 / 8	**92,14**
PA14531P	32x20x25	80 / 20	**37,60**		**PA14551P**	50x32x50	40 / 8	**106,48**
PA14532P	32x20x32	100 / 25	**27,44**		**PA14552P**	50x40x50	32 / 8	**139,73**
PA14533P	32x25x20	80 / 20	**30,52**		**PA14562P**	63x25x63	24 / 6	**170,27**
PA14534P	32x25x25	80 / 20	**30,95**		**PA14563P**	63x32x63	24 / 6	**173,38**
PA14535P	32x25x32	80 / 20	**28,92**		**PA14564P**	63x40x63	16 / 4	**205,24**
PA14540P	40x20x40	80 / 10	**49,90**		**PA14565P**	63x50x63	16 / 4	**283,52**
PA14541P	40x25x40	50 / 10	**51,77**					

Тройник двухплоскостной, PP-R, белый

Артикул	Размер	В коробке / в упаковке, шт.	Цена, руб./шт.
PA17308P	20	200 / 25	18,76
PA17310P	25	150 / 25	23,56

Тройник комбинированный ВР, PP-R, белый

Артикул	Размер	В коробке / в упаковке, шт.	Цена, руб./шт.
PA24008P	20 x ½"	150 / 10	93,94
PA24010P	20 x ¾"	100 / 10	156,17
PA24012P	25 x ½"	100 / 10	103,90
PA24014P	25 x ¾"	80 / 10	144,91
PA24016P	32 x ¾"	60 / 10	154,18
PA24018P	32 x 1"	50 / 10	270,28

Тройник комбинированный НР, PP-R, белый

Артикул	Размер	В коробке / в упаковке, шт.	Цена, руб./шт.
PA25008P	20 x ½"	100 / 10	135,13
PA25010P	20 x ¾"	80 / 10	201,40
PA25012P	25 x ½"	100 / 10	143,00
PA25014P	25 x ¾"	50 / 10	195,18
PA25016P	32 x ¾"	60 / 10	212,53
PA25018P	32 x 1"	40 / 5	404,87

Тройник с накидной гайкой, PP-R, белый

Артикул	Размер	В коробке / в упаковке, шт.	Цена, руб./шт.
PA29108	20 x ½"	120 / 20	179,87
PA29110	20 x ¾"	90 / 15	255,28
PA29114	25 x ¾"	60 / 20	259,67
PA29115	25 x 1"	40 / 2	491,05
PA29118	32 x 1"	40 / 10	496,43

Угольник 45°, PP-R, белый

Артикул	Размер	В коробке / в упаковке, шт.	Цена, руб./шт.
PA13508P	20	400 / 50	6,47
PA13510P	25	250 / 50	10,78
PA13512P	32	125 / 25	20,05
PA13514P	40	80 / 20	44,26
PA13516P	50	40 / 10	75,44
PA13518P	63	20 / 5	121,42

Угольник 90°, PP-R, белый

Артикул	Размер	В коробке / в упаковке, шт.	Цена, руб./шт.
PA13008P	20	350 / 50	8,57
PA13010P	25	200 / 50	13,69
PA13012P	32	100 / 25	25,58
PA13014P	40	60 / 10	48,60
PA13016P	50	30 / 10	83,64
PA13018P	63	20 / 5	166,62

Угольник переходной 90° Н-В, PP-R, белый

Артикул	Размер	В коробке / в упаковке, шт.	Цена, руб./шт.
PA13608P	20	800 / 50	11,90
PA13610P	25	175 / 25	19,06
PA13612P	32	80 / 20	35,14

Угольник комбинированный ВР, PP-R, белый

Артикул	Размер	В коробке / в упаковке, шт.	Цена, руб./шт.

Артикул	Размер	В коробке / в упаковке, шт.	Цена, руб./шт.
PA26008P	20 x ½"	150 / 10	92,20
PA26010P	20 x ¾"	120 / 10	142,09
PA26012P	25 x ½"	100 / 10	102,22
PA26014P	25 x ¾"	100 / 10	140,58
PA26016P	32 x ¾"	50 / 10	147,02
PA26018P	32 x 1"	50 / 10	269,57

Угольник комбинированный с креплением ВР, PP-R, белый

Артикул	Размер	В коробке / в упаковке, шт.	Цена, руб./шт.
PA28008P	20 x ½"	150 / 10	94,66
PA28012P	25 x ½"	90 / 10	109,08

Угольник байпасный для смесителя ВР , PP-R, белый

Артикул	Размер	В коробке / в упаковке, шт.	Цена, руб./шт.
PA28008P	20 x ½"	115 / 23	94,66

Угольник комбинированный НР, PP-R, белый

Артикул	Размер	В коробке / в упаковке, шт.	Цена, руб./шт.
PA27008P	20 x ½"	150 / 10	130,74
PA27010P	20 x ¾"	100 / 10	190,70
PA27012P	25 x ½"	100 / 10	139,00
PA27014P	25 x ¾"	100 / 10	181,56
PA27016P	32 x ¾"	40 / 10	200,51
PA27018P	32 x 1"	40 / 10	384,25

Угольник комбинированный с креплением НР, PP-R, белый

Артикул	Размер	В коробке / в упаковке, шт.	Цена, руб./шт.
PA28108P	20 x ½"	120 / 10	138,47
PA28112P	25 x ½"	100 / 10	140,50

Угольник с накидной гайкой, PP-R, белый

Артикул	Размер	В коробке / в упаковке, шт.	Цена, руб./шт.
PA29208	20 x ½"	100 / 1	178,32
PA29210	20 x ¾"	80 / 1	251,56
PA29214	25 x ¾"	100 / 20	254,92
PA29215	25 x 1"	40 / 10	441,77
PA29218	32 x 1"	40 / 10	492,20

Угольник комбинированный с креплением двойной ВР, PP-R, белый

Артикул	Размер	В коробке / в упаковке, шт.	Цена, руб./шт.
PA280008P	20 x ½"	24 / 8	221,45
PA280012P	25 x ½"	30 / 10	234,83

Угольник комбинированный с креплением двойной НР, PP-R, белый

Артикул	Размер	В коробке / в упаковке, шт.	Цена, руб./шт.
PA280108P	20 x ½"	24 / 8	293,65
PA280112P	25 x ½"	25 / 5	465,62

Разъёмное соединение, PP-R, белый

Артикул	Размер	В коробке / в упаковке, шт.	Цена, руб./шт.
PA72008	20 x ¾"	140 / 20	364,34
PA72010	25 x 1"	80 / 20	560,29
PA72012	32 x 1 ¼"	40 / 10	805,94

Уг ьный настенный комплект, PP-R, белый

Артикул	Размер	В коробке / в упаковке, шт.	Цена, руб./шт.

Артикул	Размер	В коробке / в упаковке, шт.	Цена, руб./шт.
PA280008P	20 x ½"	20 / 1	221,45

Штуцер с накидной гайкой, PP-R, белый

Артикул	Размер	В коробке / в упаковке, шт.	Цена, руб./шт.
PA70010	20 x ¾"	200 / 25	190,60
PA70014	25 x 1"	150 / 25	285,04
PA70016	32 x 1 ¼"	75 / 25	2033,68

Штуцер Евроконус , PP-R, белый

Артикул	Размер	В коробке / в упаковке, шт.	Цена, руб./шт.
PA75010P	20 x ¾"	160 / 40	335,60

Бурт под фланец PN 10, PP-R, белый

Артикул	Размер	В коробке / в упаковке, шт.	Цена, руб./шт.
PA51140	40	150 / 1	88,88
PA51150	50	100 / 1	92,83
PA51163	63	50 / 1	119,16

Фланец PN 10, PP-R, белый

Артикул	Размер	В коробке / в упаковке, шт.	Цена, руб./шт.
PA51240	40	50 / 1	419,02
PA51250	50	25 / 1	425,68
PA51263	63	30 / 1	478,78

Компенсатор, PP-R, белый

Артикул	Размер	В коробке / в упаковке, шт.	Цена, руб./шт.
PA54008P	20	10 / 10	128,77
PA54010P	25	8 / 8	213,54
PA54012P	32	5 / 5	397,22
PA54014P	40	4 / 4	678,58

Распределительный блок для систем водоснабжения, PP-R, белый

Артикул	Размер	В коробке / в упаковке, шт.	Цена, руб./шт.
PA63012P	25 x 20	16 / 4	619,73

Распределительный блок для систем отопления, PP-R, белый

Артикул	Размер	В коробке / в упаковке, шт.	Цена, руб./шт.
PA63010P	25 x 20	28 / 4	143,02

Запорно-регулирующая арматура, PRO AQUA

Вентиль, PP-R, белый

Артикул	Размер	В коробке / в упаковке, шт.	Цена, руб./шт.
PA42009	20	50 / 1	490,28
PA42011	25	40 / 1	600,36
PA42013	32	20 / 1	885,79

Вентиль косой 45°, PP-R, белый

Артикул	Размер	В коробке / в упаковке, шт.	Цена, руб./шт.
PA42008	20	50 / 1	236,33
PA42010	25	30 / 1	262,72

Вентиль с хромированной рукояткой, PP-R, белый

Артикул	Размер	В коробке / в упаковке, шт.	Цена, руб./шт.
PA43008	20	25 / 1	**917,17**
PA43010	25	20 / 1	**982,30**

Шаровой кран полнопроходной Ultra, PP-R, белый

Артикул	Размер	В коробке / в упаковке, шт.	Цена, руб./шт.
PA40008	20	50 / 1	**307,27**
PA40010	25	40 / 1	**421,04**
PA40012	32	25 / 1	**794,60**
PA40014	40	25 / 1	**1030,26**
PA40016	50	10 / 1	**1829,69**
PA40018	63	6 / 1	**2796,47**

Шаровой кран для радиатора (прямой), PP-R, белый

Артикул	Размер	В коробке / в упаковке, шт.	Цена, руб./шт.
PA41008	20 x ½"	60 / 1	**489,76**
PA41010	25 x ¾"	45 / 1	**721,78**

Шаровой кран для радиатора (угловой), PP-R, белый

Артикул	Размер	В коробке / в упаковке, шт.	Цена, руб./шт.
PA42108	20 x ½"	60 / 1	**478,24**
PA42110	25 x ¾"	45 / 1	**710,89**

Фильтры и обратные клапаны, PRO AQUA

Фильтр сетчатый В-В, PP-R, белый

Артикул	Размер	В коробке / в упаковке, шт.	Цена, руб./шт.
PA440008	20	80 / 1	**222,40**
PA440010	25	50 / 1	**304,55**
PA440012	32	30 / 1	**498,86**

Фильтр сетчатый Н-В, PP-R, белый

Артикул	Размер	В коробке / в упаковке, шт.	Цена, руб./шт.
PA450008	20	80 / 1	**225,59**
PA450010	25	50 / 1	**305,48**
PA450012	32	30 / 1	**501,73**

Обратный клапан, PP-R, белый

Артикул	Размер	В коробке / в упаковке, шт.	Цена, руб./шт.
PA47008	20	100 / 1	**88,36**
PA47010	25	80 / 1	**136,67**
PA47012	32	50 / 1	**228,67**

Крепёж, PRO AQUA

Опора одинарная, PP-R, белая

Артикул	Размер	В кор. / в уп-ке, шт.	Цена, руб./шт.		Артикул	Размер	В кор. / в уп-ке, шт.	Цена, руб./шт.
PA18006P	16	800 / 100	**3,05**		**PA18014P**	40	350 / 50	**10,84**
PA18008P	20	500 / 100	**3,78**		**PA18016P**	50	200 / 25	**18,46**
PA18010P	25	400 / 50	**4,90**		**PA18018P**	63	200 / 50	**23,69**
PA18012P	32	300 / 50	**5,92**					

Опора двойная, PP-R, белая

Артикул	Размер	В коробке / в упаковке, шт.	Цена, руб./шт.
PA18508P	20	200 / 50	**9,02**
PA18510P	25	200 / 50	**10,32**

Инструмент для PP-R, PRO AQUA

Зачистной инструмент для PP-R

Артикул	Размер	В коробке / в упаковке, шт.	Цена, руб./шт.
PA52008	20-25	10 / 1	**1220,00**
PA52010	32-40	10 / 1	**2182,97**
PA52012	50-63	10 / 1	**3300,77**

Зачистной инструмент PP-R для перфоратора

Артикул	Размер	В коробке / в упаковке, шт.	Цена, руб./шт.
PA52507	20	1 / 1	**1057,06**
PA52508	25	10 / 1	**1212,77**
PA52509	32	10 / 1	**1597,00**
PA52510	40	10 / 1	**2107,58**
PA52511	50	10 / 1	**2521,86**
PA52512	63	10 / 1	**3403,57**

Комплекты сварочного оборудования для PP-R

Артикул	Наименование	Цена, руб./шт.
Комплект сварочного оборудования PRO AQUA:		
СМ-01	Сварочный аппарат (мощность 1500Вт); Специальная подставка – струбцина, позволяющая удобно закрепить аппарат на монтажном столе; Сменные нагреватели для труб диаметром 20, 25, 32, 40 мм; Резак для резки труб от 20 до 42 мм; Инструкция; Мет. чемодан.	**7208,02**
Комплект сварочного оборудования PRO AQUA для труб большого диаметра:		
СМ-04	Сварочный аппарат (мощность 2000Вт); Специальная подставка – струбцина, позволяющая удобно закрепить аппарат на монтажном столе; Насадки диаметров 50, 63, 75, 90 и 110 мм; Два болта и ключи для крепления сварочных насадок; Инструкция; Мет. чемодан.	**13341,88**

Насадка

Артикул	Размер	Цена, руб./шт.		Артикул	Размер	Цена, руб./шт.
PA51008	20	**223,63**		**PA51014**	40	**369,90**
PA51010	25	**249,25**		**PA51016**	50	**514,38**
PA51012	32	**261,41**		**PA51018**	63	**575,50**

Ножницы для металлополимерных труб

Артикул	Размер	Цена, руб./шт.
ANT-PC-301	0-42	**875,39**

Трубы из сшитого полиэтилена PE-Xa

ProfiThermROHR® – продуманная система представляет из себя современное оборудование для внутренних инженерных систем, которое соответствует самым высоким требованиям энергоэффективности и надёжности.

Продукция имеет Сертификаты соответствия по системе ГОСТ Р и Свидетельства о государственной регистрации (СГР) Роспотребнадзора, подтверждающие качество и санитарно-гигиеническую безопасность.

Гарантия на продукцию ProfiThermROHR® – 10 лет

Трубы из сшитого полиэтилена ProfiThermROHR изготавливаются в соответствии с EN ISO 15875, ГОСТ 32415-2013.

Срок службы системы – 50 лет.

Эксплуатация труб PE-Xa может осуществляться при максимальной температуре до +95 °C. Устойчивость материала труб к химическим воздействиям позволяет транспортировать воду и целый ряд технических жидкостей, что увеличивает область применения трубопроводов.

Трубы ProfiThermROHR® обладают уникальным набором качеств, которые делают их идеальными для подачи питьевой воды. В дополнение к механической прочности, главным преимуществом этих труб является стойкость к температурным воздействиям, что позволяет использовать трубы ProfiThermROHR® также для трубопроводов горячего водоснабжения. Все это сочетается с гладкими стенками, оказывающими минимальное сопротивление потоку воды, благодаря чему снижаются потери давления в системе, а также предотвращается образование отложений (накипи) на внутренней ее поверхности.

При монтаже с фитингами ProfiThermROHR, трубу не нужно калибровать и снимать фаску.

Допустим монтаж под штукатуркой и стяжкой согласно DIN 18380 (VOB), СНиП 41-01-2003, СНиП 2.04.01-85*

Физические характеристики труб

Характеристика	Значение	Ед. изм.
Плотность	0,94	г/см^3
Степень сшивки	>70	% веса
Шероховатость	0,007	мм

Химические характеристики труб

Характеристика	Значение	Ед. изм.
Максимальная рабочая температура	95	°c
Максимальная предельная температура	110	°c
Коэффициент линейного расширения	0,2	мм/м °c
Теплоёмкость при 23 °C	2,3	кДж/кг К
Теплопроводность	0,35	Вт/м К

Механические характеристики труб

Характеристика	Значение	Ед. изм.
Прочность на растяжение	> 22	Н/мм^2
Удлинение при разрыве	> 400	%
Упругость/гибкость при 20 °C	> 800	Н/мм^2

Труба ProfiThermROHR Flex PEX-a/EVOH универсальная, 10 бар

Артикул	Наименование	Ед. изм.	Цена, USD/м
79216200	Труба ProfiThermROHR Flex PEX-a/EVOH 16x2,2 по 200 м	м	**2,03**
79220100	Труба ProfiThermROHR Flex PEX-a/EVOH 20x2,8 по 100 м	м	**2,75**
79220200	Труба ProfiThermROHR Flex PEX-a/EVOH 20x2,8 по 200 м	м	**2,75**
79225100	Труба ProfiThermROHR Flex PEX-a/EVOH 25x3,5 по 100 м	м	**4,50**
79225050	Труба ProfiThermROHR Flex PEX-a/EVOH 25x3,5 по 50 м	м	**4,50**
79232050	Труба ProfiThermROHR Flex PEX-a/EVOH 32x4,4 по 50 м	м	**6,00**

Фитинги ProfiThermROHR

Латунные фитинги с надвижной гильзой предназначены для монтажа трубопроводной системы ProfiThermROHR.

Фитинги производятся из латуни марки CW 617 методом горячего штампа с последующей механической обработкой.

Данное соединение является прочным, удобным, неразборным, надёжными и долговечным. Его герметичность не нарушается в течение всего срока эксплуатации. Обеспечен легкий визуальный контроль правильности соединения, резко снижающий ошибку монтажа.

Не требуются резиновые уплотнительные кольца, материал трубы сам служит уплотнителем. Такие соединения не требуют контроля и могут использованы в монолите зданий.

За счет расширения трубы в процессе монтажа, отсутствует заужение внутреннего сечения фитинга, что позволяет улучшить гидравлику.

Упаковка каждого фитинга включает в себя все необходимые для монтажа гильзы.
Монтаж аксиальных фитингов следует производить в соответствии с требованиями СП 40-102-2000; СП 41-102-98; СП 40-103-98 и СП 73.13330.2016.

Муфта соединительная

Артикул	Наименование	Ед. изм.	Цена, USD/шт.
89216100	Муфта соединительная ProfiThermROHR PEX 16x16, латунь, с гильзами	шт	**4,40**
89220100	Муфта соединительная ProfiThermROHR PEX 20x20, латунь, с гильзами	шт	**5,90**
89225100	Муфта соединительная ProfiThermROHR PEX 25x25, латунь, с гильзами	шт	**11,65**
89232100	Муфта соединительная ProfiThermROHR PEX 32x32, латунь, с гильзами	шт	**20,30**

Муфта редукционная

Артикул	Наименование	Ед. изм.	Цена, USD/шт.
89220130	Муфта редукционная ProfiThermROHR PEX 16x20, латунь, с гильзами	шт	**5,55**
89225130	Муфта редукционная ProfiThermROHR PEX 25x16, латунь, с гильзами	шт	**8,14**
89225150	Муфта редукционная ProfiThermROHR PEX 25x20, латунь, с гильзами	шт	**9,09**
89232160	Муфта редукционная ProfiThermROHR PEX 32x25, латунь, с гильзами	шт	**16,10**

Муфта с внутренней резьбой

Артикул	Наименование	Ед. изм.	Цена, USD/шт.
89216772	Муфта с внутренней резьбой ProfiThermROHR PEX 16x1/2 ВР, латунь, с гильзами	шт	**4,50**
89216773	Муфта с внутренней резьбой ProfiThermROHR PEX 16x3/4 ВР, латунь, с гильзами	шт	**6,63**
89220772	Муфта с внутренней резьбой ProfiThermROHR PEX 20x1/2 ВР, латунь, с гильзами	шт	**5,25**
89220773	Муфта с внутренней резьбой ProfiThermROHR PEX 20x3/4 ВР, латунь, с гильзами	шт	**5,98**
89225774	Муфта с внутренней резьбой ProfiThermROHR PEX 25x1 ВР, латунь, с гильзами	шт	**11,37**
89225773	Муфта с внутренней резьбой ProfiThermROHR PEX 25x3/4 ВР, латунь, с гильзами	шт	**8,84**
89232774	Муфта с внутренней резьбой ProfiThermROHR PEX 32x1 ВР, латунь, с гильзами	шт	**15,89**

Муфта с наружной резьбой

Артикул	Наименование	Ед. изм.	Цена, USD/шт.
89216762	Муфта с наружной резьбой ProfiThermROHR PEX 16x1/2 НР, латунь, с гильзами	шт	4,10
89216763	Муфта с наружной резьбой ProfiThermROHR PEX 16x3/4 НР, латунь, с гильзами	шт	5,06
89220762	Муфта с наружной резьбой ProfiThermROHR PEX 20x1/2 НР, латунь, с гильзами	шт	4,94
89220763	Муфта с наружной резьбой ProfiThermROHR PEX 20x3/4 НР, латунь, с гильзами	шт	5,91
89225764	Муфта с наружной резьбой ProfiThermROHR PEX 25x1 НР, латунь, с гильзами	шт	11,12
89225762	Муфта с наружной резьбой ProfiThermROHR PEX 25x1/2 НР, латунь, с гильзами	шт	7,42
89225763	Муфта с наружной резьбой ProfiThermROHR PEX 25x3/4 НР, латунь, с гильзами	шт	8,27
89232764	Муфта с наружной резьбой ProfiThermROHR PEX 32x1 НР, латунь, с гильзами	шт	15,56
89232763	Муфта с наружной резьбой ProfiThermROHR PEX 32x3/4 НР, латунь, с гильзами	шт	12,62

Муфта с накидной гайкой

Артикул	Наименование	Ед. изм.	Цена, USD/шт.
89216672	Муфта с накидной гайкой ProfiThermROHR PEX 16x1/2 НГ, латунь, с гильзами	шт	4,68
89216673	Муфта с накидной гайкой ProfiThermROHR PEX 16x3/4 НГ, латунь, с гильзами	шт	5,34
89220672	Муфта с накидной гайкой ProfiThermROHR PEX 20x1/2 НГ, латунь, с гильзами	шт	5,28
89220673	Муфта с накидной гайкой ProfiThermROHR PEX 20x3/4 НГ, латунь, с гильзами	шт	5,96
89225673	Муфта с накидной гайкой ProfiThermROHR PEX 25x3/4 НГ, латунь, с гильзами	шт	8,46
89232674	Муфта с накидной гайкой ProfiThermROHR PEX 32x1 НГ, латунь, с гильзами	шт	17,40

Тройник

Артикул	Наименование	Ед. изм.	Цена, USD/шт.
89216300	Тройник ProfiThermROHR PEX 16x16x16, латунь, с гильзами	шт	8,60
89220300	Тройник ProfiThermROHR PEX 20x20x20, латунь, с гильзами	шт	11,50
89225300	Тройник ProfiThermROHR PEX 25x25x25, латунь, с гильзами	шт	20,94
89232300	Тройник ProfiThermROHR PEX 32x32x32, латунь, с гильзами	шт	38,07

Тройник редукционный

Артикул	Наименование	Ед. изм.	Цена, USD/шт.
89216360	Тройник редукционный ProfiThermROHR PEX 16x25x16, латунь, с гильзами	шт	14,20
89220333	Тройник редукционный ProfiThermROHR PEX 20x16x16, латунь, с гильзами	шт	9,50
89220330	Тройник редукционный ProfiThermROHR PEX 20x16x20, латунь, с гильзами	шт	10,60
89220303	Тройник редукционный ProfiThermROHR PEX 20x20x16, латунь, с гильзами	шт	10,82
89220363	Тройник редукционный ProfiThermROHR PEX 20x25x16, латунь, с гильзами	шт	14,80

Артикул	Наименование	Ед. изм.	Цена, USD/шт.
89220360	Тройник редукционный ProfiThermROHR PEX 20x25x20, латунь, с гильзами	шт	15,52
89225333	Тройник редукционный ProfiThermROHR PEX 25x16x16, латунь, с гильзами	шт	12,91
89225335	Тройник редукционный ProfiThermROHR PEX 25x16x20, латунь, с гильзами	шт	13,82
89225330	Тройник редукционный ProfiThermROHR PEX 25x16x25, латунь, с гильзами	шт	16,47
89225353	Тройник редукционный ProfiThermROHR PEX 25x20x16, латунь, с гильзами	шт	13,98
89225355	Тройник редукционный ProfiThermROHR PEX 25x20x20, латунь, с гильзами	шт	15,00
89225350	Тройник редукционный ProfiThermROHR PEX 25x20x25, латунь, с гильзами	шт	17,65
89225303	Тройник редукционный ProfiThermROHR PEX 25x25x16, латунь, с гильзами	шт	17,23
89225305	Тройник редукционный ProfiThermROHR PEX 25x25x20, латунь, с гильзами	шт	18,14
89225360	Тройник редукционный ProfiThermROHR PEX 25x32x25, латунь, с гильзами	шт	29,76
89232330	Тройник редукционный ProfiThermROHR PEX 32x16x32, латунь, с гильзами	шт	27,44
89232350	Тройник редукционный ProfiThermROHR PEX 32x20x32, латунь, с гильзами	шт	28,70
89232360	Тройник редукционный ProfiThermROHR PEX 32x25x32, латунь, с гильзами	шт	32,33

Тройник с внутренней резьбой

Артикул	Наименование	Ед. изм.	Цена, USD/шт.
89216742	Тройник с внутренней резьбой ProfiThermROHR PEX 16x1/2x16, латунь, с гильзами	шт	8,47
89220742	Тройник с внутренней резьбой ProfiThermROHR PEX 20x1/2x20, латунь, с гильзами	шт	10,36

Угольник 90 градусов

Артикул	Наименование	Ед. изм.	Цена, USD/шт.
89216200	Угольник 90 градусов ProfiThermROHR PEX 16x16, латунь, с гильзами	шт	6,12
89220200	Угольник 90 градусов ProfiThermROHR PEX 20x20, латунь, с гильзами	шт	8,05
89225200	Угольник 90 градусов ProfiThermROHR PEX 25x25, латунь, с гильзами	шт	14,35
89232200	Угольник 90 градусов ProfiThermROHR PEX 32x32, латунь, с гильзами	шт	26,40

Угольник 90 градусов с внутренней резьбой

Артикул	Наименование	Ед. изм.	Цена, USD/шт.
89216792	Угольник 90 Градусов с внутренней резьбой ProfiThermROHR PEX 16x1/2 ВР, латунь, с гильзами	шт	5,59
89216793	Угольник 90 Градусов с внутренней резьбой ProfiThermROHR PEX 16x3/4 ВР, латунь, с гильзами	шт	7,03
89220792	Угольник 90 Градусов с внутренней резьбой ProfiThermROHR PEX 20x1/2 ВР, латунь, с гильзами	шт	7,00
89220793	Угольник 90 Градусов с внутренней резьбой ProfiThermROHR PEX 20x3/4 ВР, латунь, с гильзами	шт	10,80
89225793	Угольник 90 Градусов с внутренней резьбой ProfiThermROHR PEX 25x3/4 ВР, латунь, с гильзами	шт	21,66

Угольник 90 градусов с наружной резьбой

Артикул	Наименование	Ед. изм.	Цена, USD/шт.
89216782	Угольник 90 Градусов с наружной резьбой ProfiThermROHR PEX 16x1/2 HP, латунь, с гильзами	шт	**5,04**
89220782	Угольник 90 Градусов с наружной резьбой ProfiThermROHR PEX 20x1/2 HP, латунь, с гильзами	шт	**6,22**
89220783	Угольник 90 Градусов с наружной резьбой ProfiThermROHR PEX 20x3/4 HP, латунь, с гильзами	шт	**7,02**
89225783	Угольник 90 Градусов с наружной резьбой ProfiThermROHR PEX 25x3/4 HP, латунь, с гильзами	шт	**10,62**
89232784	Угольник 90 Градусов с наружной резьбой ProfiThermROHR PEX 32x1 HP, латунь, с гильзами	шт	**20,58**

Установочный угольник

Артикул	Наименование	Ед. изм.	Цена, USD/шт.
89216720	Установочный угольник ProfiThermROHR PEX 16x1/2, латунь, с гильзами	шт	**8,60**
89220720	Установочный угольник ProfiThermROHR PEX 20x1/2, латунь, с гильзами	шт	**8,88**

REHAU

Содержание REHAU

Фитинги РЕХАУ из DZR латуни 252
Трубопроводная система RAUTITAN для водоснабжения и отопления .. 253
Трубы 253
Фитинги 254
Система радиаторной разводки RAUTITAN 263
Системы обогрева/охлаждения поверхностей 264
Трубы 264
Фитинги 264

Фитинги РЕХАУ из DZR латуни

Фитинги РЕХАУ из DZR латуни в 7 раз более устойчивы к коррозионному растрескиванию по сравнению с изделиями из обычной латуни в соответствии с DIN 17660, EN 1254-3. Изделия отвечают требованиям надежности и долговечности в условиях питьевой воды разного качества. Фитинги из DZR латуни — это более доступное решение, чем премиальные фитинги из бронзы. Каждый фитинг проходит проверку на герметичность. После прохождения всех этапов проверки изделие получает уникальный код. Отсканировав его, можно убедиться в подлинности и качестве товара, а также получите: паспорт изделия, сертификаты, технические характеристики.

Переходник с наружной резьбой

Артикул	Наименование	Ед. изм.	Цена, евро/шт.
11096731001	Переходник с наружной резьбой 16-R 1/2 MX	шт	**3,66**
11097141001	Переходник с наружной резьбой 16-R 3/4 MX	шт	**4,91**
11096741001	Переходник с наружной резьбой 20-R 1/2 MX	шт	**4,50**
11096811001	Переходник с наружной резьбой 20-R 3/4 MX	шт	**6,34**
11096861001	Переходник с наружной резьбой 25-R 1 MX	шт	**10,73**
11097091001	Переходник с наружной резьбой 25-R 1/2 MX	шт	**6,59**
11096821001	Переходник с наружной резьбой 25-R 3/4 MX	шт	**7,03**
11096911001	Переходник с наружной резьбой 32-R 1 MX	шт	**12,41**

Переходник с внутренней резьбой

Артикул	Наименование	Ед. изм.	Цена, евро/шт.
11096791001	Переходник с внутренней резьбой 16-Rp 1/2 MX	шт	**4,39**
11096841001	Переходник с внутренней резьбой 20-Rp 1/2 MX	шт	**4,86**
11096921001	Переходник с внутренней резьбой 20-Rp 3/4 MX	шт	**7,20**
11097191001	Переходник с внутренней резьбой 25-Rp 1 MX	шт	**9,02**
11096941001	Переходник с внутренней резьбой 25-Rp 3/4 MX	шт	**8,14**
11097171001	Переходник с внутренней резьбой 32-Rp 1 MX	шт	**13,98**

Переходник с накидной гайкой

Артикул	Наименование	Ед. изм.	Цена, евро/шт.
11096721001	Переходник с накидной гайкой 16-G 1/2 MX	шт	**4,99**

Угольник настенный с внутр. резьбой

Артикул	Наименование	Ед. изм.	Цена, евро/шт.
11096631001	Угольник настенный с внутр. резьбой 16-Rp 1/2 MX	шт	**7,66**
11096781001	Угольник настенный с внутр. резьбой 20-Rp 1/2 MX	шт	**8,99**
11097071001	Угольник настенный с внутр. резьбой 20-Rp 3/4 MX	шт	**10,12**

Угольник настенный с наружной резьбой

Артикул	Наименование	Ед. изм.	Цена, евро/шт.
11097211001	Угольник настенный с наружной резьбой 16-R 1/2 MX	шт	**9,56**

Угольник настенный с длинным патрубком

Артикул	Наименование	Ед. изм.	Цена, евро/шт.
11096761001	Угольник настенный с длинным патрубком, внутр. резьба 16-Rp 1/2 MX	шт	**10,61**
11096881001	Угольник настенный с длинным патрубком, внутр. резьба 20-Rp 1/2 MX	шт	**11,77**

Угольник-переходник с внутренней резьбой

Артикул	Наименование	Ед. изм.	Цена, евро/шт.
11096831001	Угольник-переходник с внутренней резьбой 16-Rp 1/2 MX	шт	**6,17**
11097121001	Угольник-переходник с внутренней резьбой 20-Rp 1/2 MX	шт	**7,76**
11097151001	Угольник-переходник с внутренней резьбой 20-Rp 3/4 MX	шт	**11,52**

Угольник-переходник с наружной резьбой

Артикул	Наименование	Ед. изм.	Цена, евро/шт.
11096751001	Угольник-переходник с наружной резьбой 16-R 1/2 MX	шт	**6,08**
11096931001	Угольник-переходник с наружной резьбой 20-R 1/2 MX	шт	**7,57**
11097081001	Угольник-переходник с наружной резьбой 20-R 3/4 MX	шт	**9,61**
11097161001	Угольник-переходник с наружной резьбой 25-R 3/4 MX	шт	**13,34**

Угольник-переходник с накидной гайкой

Артикул	Наименование	Ед. изм.	Цена, евро/шт.
11097221001	Угольник-переходник с накидной гайкой 16-G 1/2 MX	шт	**7,61**

Трубопроводная система RAUTITAN для водоснабжения и отопления

Трубы

Универсальная труба RAUTITAN stabil для водоснабжения и отопления

Материал: металлополимерная труба из молекулярно сшитого полиэтилена (PE-X/Al/PE) согласно DIN EN ISO 21003, DIN EN 573-3 и DVGW W542, регистрационному номеру DVGW: DW-8501AU2346 (допуск к эксплуатации системы). Класс огнестойкости: B2, нормально воспламеняемый. Цвет: серебристый RAL 9006 (белый алюминий). Уникальный штрихкод - сквозное кодирование каждого метра позволит подтвердить оригинальность трубы для заказчика.

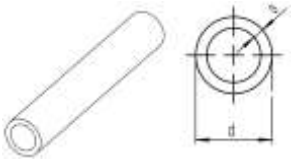

Артикул	Особенность	Размеры, мм		Объем, л/м	Кол-во в упаковке, м	Цена, евро/м
		D (ø)	S			
Бухты:						
11301211100		16,2	2,6	0,095	100	**4,67**
13715591100	Уник. штрихкод	16,2	2,6	0,095	100	**4,67**
11301311100		20	2,9	0,158	100	**6,64**

Артикул	Особенность	Размеры, мм		Объем,	Кол-во в	Цена,
13715601100	Уник. штрихкод	20	2,9	0,158	100	**6,64**
11301411050		25	3,7	0,243	50	**11,96**
13715621050	Уник. штрихкод	25	3,7	0,243	50	**11,96**
11301511025		32	4,7	0,401	25	**14,11**
13715651025	Уник. штрихкод	32	4,7	0,401	25	**14,11**
Отрезки, 6м:						
11301011005		32	4,7	0,401	25	**15,06**
11301111005		40	6,0	0,616	15	**37,43**
13715661005	Уник. штрихкод	40	6,0	0,616	15	**37,43**

Универсальная труба РЕХАУ FLEX для водоснабжения и отопления

Материал: полиэтилен, молекулярно сшитый пероксидным методом (RAU-PE-Xa) согласно DIN EN ISO 15875 и DVGW нормативов W 544. DVGW-регистрационный номер: DVGW DW-8501AU2200 (допуск к эксплуатации системы). Регистрация DIN Certco: 3V257 PE-Xa. Кислородозащитный слой согласно DIN 4726. Цвет: серебристый RAL 9006 (белый алюминий). Класс огнестойкости: B2, нормально воспламеняемый.

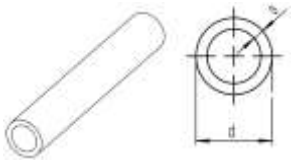

Артикул	Размеры, мм			Объем, л/м	Кол-во в упаковке, м	Цена, евро/м
	D (ø)	S	Dy			
Бухты:						
11303703100	16	2,2	12	0,106	100	**2,45**
11303803100	20	2,8	15	0,163	100	**3,66**
11303903050	25	3,5	20	0,254	50	**5,68**
11304003050	32	4,4	25	0,423	50	**9,23**

Универсальная труба RAUTITAN pink для систем отопления

Не поставляется. Артикулы: 13360421120, 13360521120, 13360621050, 13360721050, 13360821006, 13360921006 13361021006.

Фиксирующий желоб

Для уменьшения линейных расширений. Используется для фиксации труб из полиэтилена RAU-PE-Xa при открытой прокладке. Уменьшает температурные удлинения труб RAU-PE-Xa. Позволяет увеличить расстояние между хомутами. Материал: сталь, оцинкованная по методу Сендзимира.

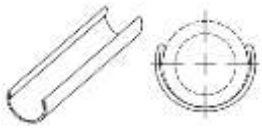

Артикул	Для трубы из RAU-PE-Xa, D (ø), мм	Длина желоба, м	Кол-во в упаковке, м	Цена, евро/м
11380331001	16/17	3,0	30 м, отрезки	**2,56**
11380431001	20	3,0	30 м, отрезки	**2,77**
11380531001	25	3,0	30 м, отрезки	**3,66**
11380631001	32	3,0	30 м, отрезки	**4,51**
11380731001	40	3,0	30 м, отрезки	**6,88**
11380831001	50	3,0	30 м, отрезки	**8,53**
11380931001	63	3,0	30 м, отрезки	**10,24**

Фитинги

Надвижная гильза RAUTITAN PX

Используется для выполнения прочных соединений REHAU с помощью надвижных гильз согласно нормативу DVGW W 534. Могут быть запрессованы с обеих сторон. Применяются для труб RAUTITAN stabil и RAUTITAN flex с соответствующими фитингами. Материал: PVDF (поливинилденфторит). Цвет: черный.

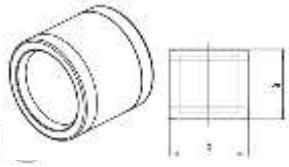

Артикул	Типоразмер	Размеры, мм		Кол-во в упаковке, шт.	Цена, евро/шт.
		a (ø)	b		
11600011001	16 RAUTITAN	24	24	100	**1,56**
11600021001	20 RAUTITAN	25	28	100	**1,99**
11600031001	25 RAUTITAN	27	33	100	**2,65**
11600041001	32 RAUTITAN	34	41	50	**5,63**
11600051001	40 RAUTITAN	37	50	50	**9,28**

Надвижная гильза RAUTITAN MX

Используется для выполнения прочных соединений REHAU с помощью надвижных гильз согласно нормативу DVGW W 534. Применяются для труб RAUTITAN stabil и RAUTITAN flex с соответствующи ми фитингами. Материал: термически обработанная стандартная латунь CuZn 39 Pb3/F43 согласно DIN EN 12168. Цвет: чистая латунь.

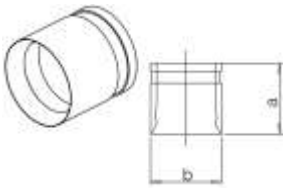

Артикул	Типоразмер	Размеры, мм		Кол-во в упаковке, шт.	Цена, евро/шт.
		a (Ø)	b		
11397711002	50 RAUTITAN	44	61	25	**12,54**
11397811002	63 RAUTITAN	53	74	25	**17,76**

Тройник RAUTITAN PX равнопроходный

Используется для монтажа систем водоснабжения и отопления с трубами RAUTITAN stabil и RAUTITAN flex. Оснащен специальными центрирующими выступами. Материал: PPSU (полифенилсульфон). Цвет: черный.

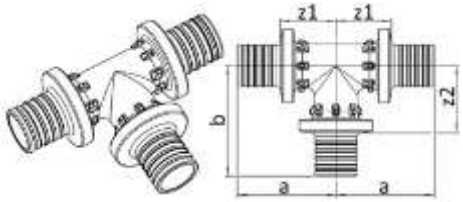

Артикул	Типо-размер	Размеры, мм				Кол-во в упаковке, шт.	Цена, евро/шт.
		a	b	z1	z2		
11600311001	16	34	38	20	24	10	**9,18**
11600321001	20	39	43	21	26	10	**12,08**
11600331001	25	48	53	25	30	10	**13,64**
11600341001	32	60	65	30	35	3	**27,67**
11600351001	40	69	75	38	44	2	**54,24**

Тройник RAUTITAN RX+ равнопроходный

Используется для монтажа систем водоснабжения и отопления с трубами RAUTITAN stabil и RAUTITAN flex.

Материал: бронза, согласно DIN SPEC 2701.
Цвет: гладкая бронза.

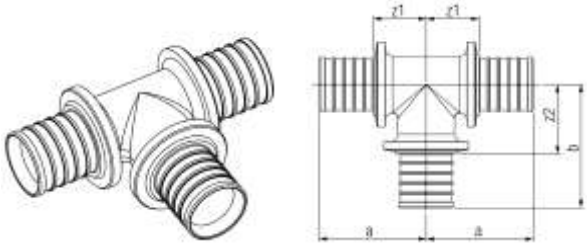

Артикул	Типо-размер	Размеры, мм				Кол-во в упаковке, шт.	Цена, евро/шт.
		a	b	z1	z2		
14562801001	50	77	89	38	50	1	**89,68**
14562811001	63	94	104	48	58	1	**118,21**

Тройник RAUTITAN PX с уменьшенным боковым проходом

Используется для монтажа систем водоснабжения и отопления с трубами RAUTITAN stabil и RAUTITAN flex. Оснащен специальными центрирующими выступами. Материал: PPSU (полифенилсульфон).

Цвет: черный.

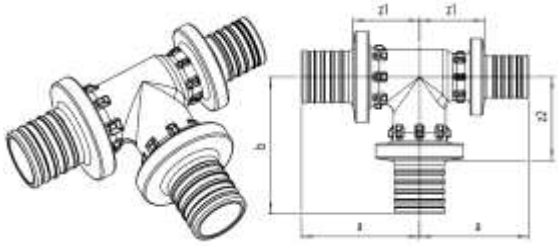

Артикул	Типораз-мер	Размеры, мм				Кол-во в упаковке, шт.	Цена, евро/шт.
		a	b	z1	z2		
11600611001	20-16-20	37	40	20	27	10	**12,08**
11600621001	25-16-25	43	43	20	29	10	**13,64**
11600631001	25-20-25	45	46	22	29	10	**13,64**
11600641001	32-16-32	52	47	22	32	3	**27,67**
11600651001	32-20-32	54	50	24	32	3	**27,67**
11600661001	32-25-32	57	56	27	33	3	**27,67**
11600671001	40-20-40	59	57	28	39	2	**54,24**
11600681001	40-25-40	61	64	30	41	2	**54,24**
11600691001	40-32-40	65	73	34	43	2	**54,24**

Тройник RAUTITAN RX+ с уменьшенным боковым проходом

Используется для монтажа систем водоснабжения и отопления с трубами RAUTITAN stabil и RAUTITAN flex.

Материал: бронза в соответствии с DIN SPEC 2701.
Цвет: гладкая бронза.

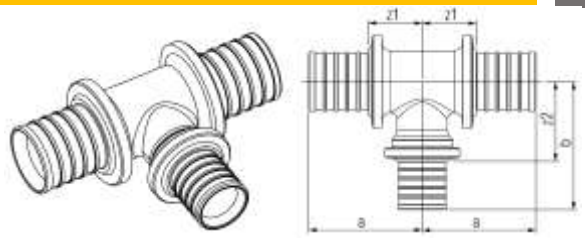

Артикул	Типоразмер	Размеры, мм				Кол-во в упаковке, шт.	Цена, евро/шт.
		a	b	z1	z2		
14562821001	50-20-50	66	63	27	47	1	**79,43**
14562831001	50-25-50	68	71	29	48	1	**83,32**
14562841001	50-32-50	70	79	31	52	1	**83,32**
14562851001	50-40-50	74	84	35	52	1	**83,32**
14562861001	63-25-63	80	75	34	52	1	**100,25**
14562871001	63-32-63	81	86	35	59	1	**100,25**
14562881001	63-40-63	83	95	37	63	1	**101,23**
14562891001	63-50-63	89	94	43	55	1	**180,72**

Тройник RAUTITAN PX с уменьшенным торцевым проходом

Используется для монтажа систем водоснабжения и отопления с трубами RAUTITAN stabil и RAUTITAN flex. Оснащен специальным и центрирующими выступами.
Материал: PPSU (полифенилсульфон). Цвет: черный.

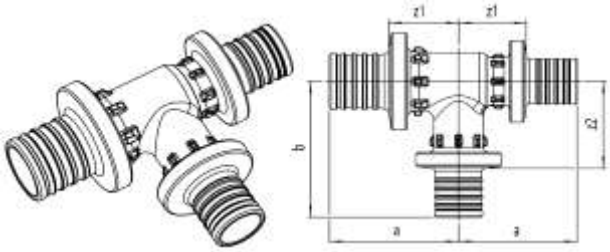

Артикул	Типоразмер	Размеры, мм						Кол-во в упаковке, шт.	Цена, евро/шт.
		a	b	c	z1	z2	z3		
11600711001	20-20-16	39	43	36	22	26	22	10	**12,08**
11600721001	25-25-16	48	53	38	25	30	24	10	**13,64**
11600731001	25-25-20	48	53	41	25	30	24	10	**13,64**
11600741001	32-32-20	60	65	45	30	35	27	3	**27,67**
11600751001	32-32-25	60	65	51	30	35	28	3	**27,67**

Тройник RAUTITAN PX с уменьшенным боковым и торцевым проходом

Используется для монтажа систем водоснабжения и отопления с трубами RAUTITAN stabil и RAUTITAN flex. Оснащен специальными центрирующими выступами.

Материал: PPSU (полифенилсульфон).

Цвет: черный.

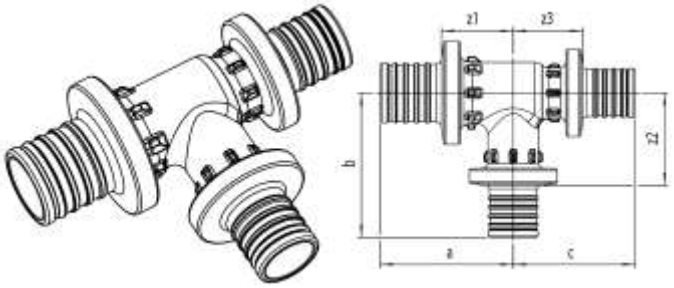

Артикул	Типоразмер	Размеры, мм						Кол-во в упаковке, шт.	Цена, евро/шт.
		a	b	c	z1	z2	z3		
11600811001	20-16-16	37	40	34	19	26	19	10	**9,18**
11600821001	25-16-16	43	43	34	20	29	19	10	**9,18**
11600831001	25-16-20	43	43	37	20	29	19	10	**12,08**
11600841001	25-20-16	45	46	36	22	29	21	10	**12,08**
11600851001	25-20-20	45	46	39	22	29	21	10	**12,08**
11600861001	32-20-20	54	50	39	24	32	21	3	**27,67**
11600871001	32-20-25	54	50	45	24	32	22	3	**27,67**
11600891001	32-25-20	57	56	41	27	33	24	3	**27,67**
11600911001	32-25-25	57	56	48	27	33	25	3	**27,67**
11600921001	40-32-32	65	73	62	34	43	32	2	**54,24**

Тройник RAUTITAN RX+ с уменьшенным боковым и торцевым проходом

Используется для монтажа систем водоснабжения и отопления с трубами RAUTITAN stabil и RAUTITAN flex. Материал: бронза в соответствии с DIN SPEC 2701. Цвет: гладкая бронза.

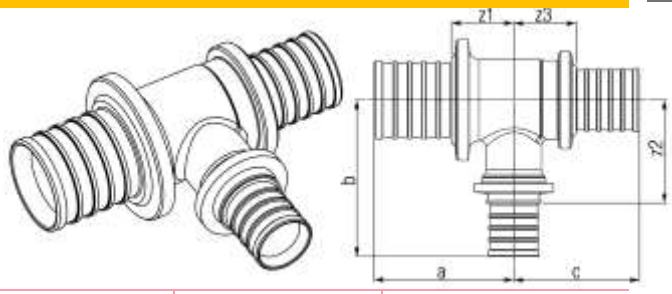

Артикул	Типоразмер	Размеры, мм						Кол-во в упаковке, шт.	Цена, евро/шт.
		a	b	c	z1	z2	z3		
14562901001	50-32-40	70	79	64	31	52	32	1	**83,32**

Тройник RAUTITAN PX с увеличенным боковым проходом

Используется для монтажа систем водоснабжения и отопления с трубами RAUTITAN stabil и RAUTITAN flex. Оснащен специальными центрирующими выступами.

Материал: PPSU (полифенилсульфон).

Цвет: черный.

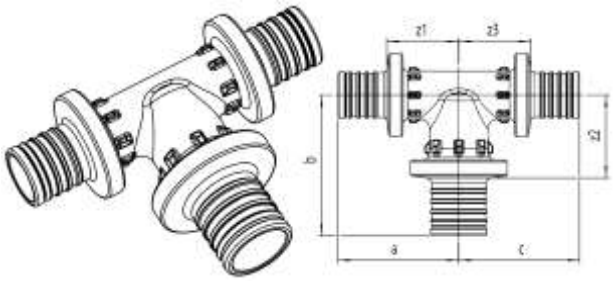

Артикул	Типоразмер	Размеры, мм						Кол-во в упаковке, шт.	Цена, евро/шт.
		a	b	c	z1	z2	z3		
11601011001	16-20-16	36	41	36	22	24	22	10	**9,18**
11601021001	16-25-16	38	48	38	24	25	24	10	**12,08**
11601031001	20-25-16	41	50	38	24	27	24	10	**12,08**
11601041001	20-25-20	41	50	41	24	27	24	10	**12,08**
11601061001	25-32-25	51	62	51	28	32	28	3	**27,67**

Тройник RAUTITAN RX+ с повышенным сопротивлением на проходе

Используется для монтажа систем водоснабжения с трубами RAUTITAN stabil и RAUTITAN flex.

Материал: бронза в соответствии с DIN SPEC 2701.

Цвет: гладкая бронза.

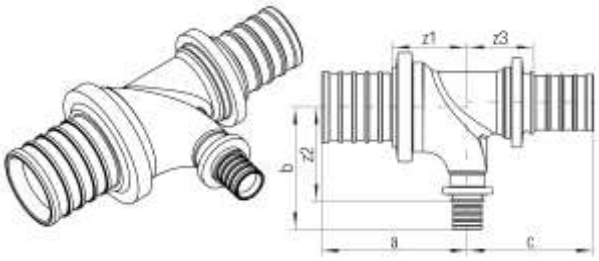

Артикул	Типоразмер	Размеры, мм						Кол-во в упаковке, шт.	Цена, евро/шт.
		a	b	c	z	z2	z3		
14563971001	32-16-25	54	48	54	27	36	31	1 шт.	**41,98**
14563981001	40-16-32	59	52	59	27	40	32	1 шт.	**75,64**
14563991001	40-20-32	59	57	59	27	40	32	1 шт.	**74,12**

Тройник настенный RAUTITAN RX+ с внутренней резьбой на боковом проходе

Используется для монтажа систем водоснабжения и отопления с трубами RAUTITAN stabil и RAUTITAN flex. Материал: бронза в соответствии с DIN SPEC 2701. Цвет: гладкая бронза.

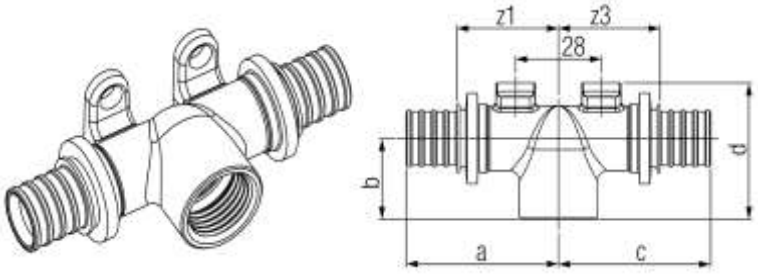

Артикул	Типоразмер	Размеры, мм				Вес кг/шт.	Единица поставки	Цена, евро/шт.
		a	b	c	z			
14562911001	16-Rp 1/2-16	46	26	46	40	0,166	10 шт.	**17,77**
14562931001	20-Rp 1/2-16	49	24	49	33	0,180	10 шт.	**32,10**
14562941001	20-Rp 1/2-20	50	24	50	40	0,183	10 шт.	**18,53**

Тройник RAUTITAN RX+ с внутренней резьбой на боковом проходе

Используется для монтажа систем водоснабжения и отопления с трубами RAUTITAN stabil и RAUTITAN flex. Материал RX: бронза в соответствии с DIN SPEC 2701. Цвет: гладкая бронза.

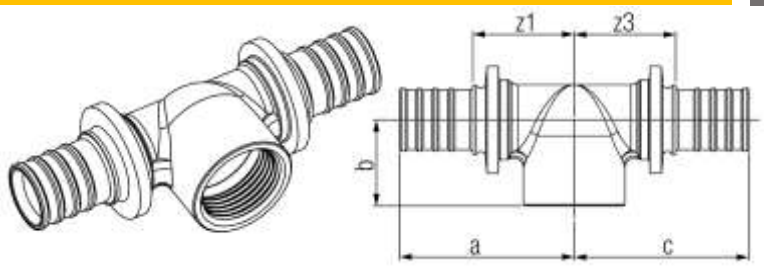

Артикул	Типоразмер	Размеры, мм					Вес кг/шт.	Единица поставки	Цена, евро/шт.
		a	b	c	z1	z3			
14564141001	25-Rp 1/2-25	51	26	51	28	28	0,189	10 шт.	**22,91**
14562961001	25-Rp 3/4-25	55	27	55	32	32	0,216	10 шт.	**22,91**
14562981001	32-Rp 3/4-25	58	30	58	31	30	0,294	3 шт.	**45,16**
14562971001	32-Rp 3/4-32	61	30	61	34	34	0,327	3 шт.	**50,94**
14562991001	32-Rp 1-32	65	33	65	38	38	0,387	3 шт.	**50,94**
14563001001	40-Rp 1-40	69	35	69	37	37	0,645	1 шт.	**76,00**
14563011001	50-Rp 1-50	77	39	77	38	38	0,859	1 шт.	**103,69**

Муфта соединительная RAUTITAN PX равнопроходная

Используется для монтажа систем водоснабжения и отопления с трубами RAUTITAN stabil и RAUTITAN flex. Оснащена специальными центрирующими выступами. Материал: PPSU (полифенилсульфон). Цвет: черный.

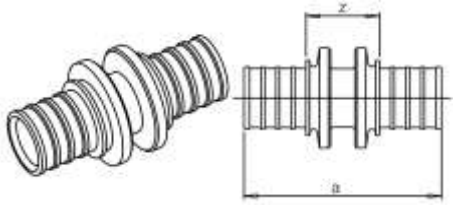

Артикул	Типоразмер	Размеры, мм		Вес кг/шт.	Единица поставки	Цена, евро/шт.
		a	z			
11600111001	16	45	16	0,008	10 шт.	**6,38**
11600121001	20	51	16	0,013	10 шт.	**8,80**
11600131001	25	64	17	0,021	10 шт.	**12,52**
11600141001	32	82	22	0,038	10 шт.	**19,10**
11600151001	40	88	25	0,069	4 шт.	**32,39**

Муфта соединительная RAUTITAN RX+ равнопроходная

Используется для монтажа систем водоснабжения и отопления с трубами RAUTITAN stabil и RAUTITAN flex. Материал: бронза в соответствии с DIN SPEC 2701. Цвет: гладкая бронза.

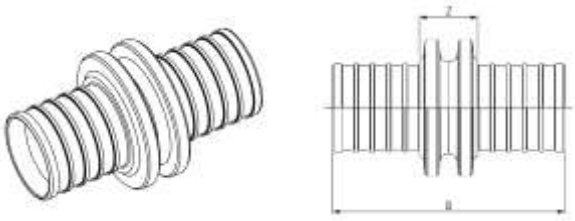

Артикул	Типоразмер	Размеры, мм		Вес кг/шт.	Единица поставки	Цена, евро/шт.
		a	z			
14563021001	50	104	26	0.592	1 шт.	**62,38**
14563031001	63	125	33	0.998	1 шт.	**87,58**

Муфта соединительная RAUTITAN PX переходная

Используется для монтажа систем водоснабжения и отопления с трубами RAUTITAN stabil и RAUTITAN flex. Оснащена специальными центрирующими выступами.

Материал: PPSU (полифенилсульфон). Цвет: черный.

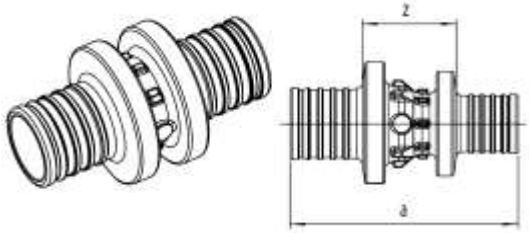

Артикул	Типоразмер	Размеры, мм		Вес кг/шт.	Единица поставки	Цена, евро/шт.
		a	z			
11600411001	20-16	53	22	0,011	10 шт.	**9,23**
11600421001	25-16	63	25	0,016	10 шт.	**13,15**
11600431001	25-20	65	25	0,019	10 шт.	**13,15**
11600441001	32-25	84	31	0,034	10 шт.	**20,05**
11600471001	40-32	100	39	0,062	4 шт.	**34,01**

Муфта соединительная RAUTITAN RX+ переходная

Используется для монтажа систем водоснабжения и отопления с трубами RAUTITAN stabil и RAUTITAN flex. Материал: бронза в соответствии с DIN SPEC 2701. Цвет: гладкая бронза.

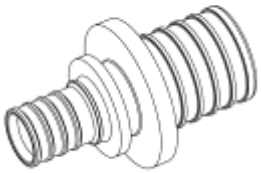

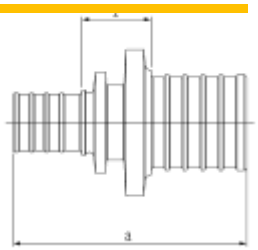

Артикул	Типоразмер	Размеры, мм		Вес кг/шт.	Единица поставки	Цена, евро/шт.
		a	z			
14563951001	40-25	72	17	0,247	5 шт.	**50,17**
14563041001	50-32	91	25	0,382	5 шт.	**61,38**
14563051001	50-40	97	26	0,483	1 шт.	**61,38**
14563061001	63-50	115	30	0,813	1 шт.	**80,23**

Переходник RAUTITAN RX+ на пайку и запрессовку (медный сплав)

Используется для монтажа систем водоснабжения и отопления с трубами RAUTITAN stabil и RAUTITAN flex.

Переходник с труб REHAU RAUTITAN на медные трубы под пайку или на металлические трубы под запрессовку согласно руководству W 534 Немецкого общества газо- и водоснабжения DVGW. Материал: бронза в соответствии с DIN SPEC 2701. Цвет: гладкая бронза.

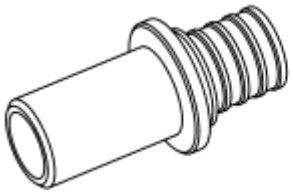

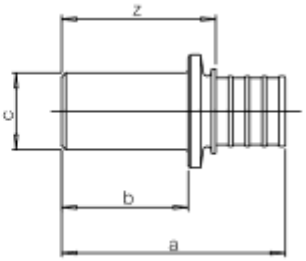

Артикул	Типоразмер	Размеры, мм				Вес кг/шт.	Единица поставки	Цена, евро/шт.
		a	b	c	z			
14562731001	16-L15	49	30	15	37	0,040	2 шт.	**14,35**
14562781001	20-L15	59	35	15	42	0,058	2 шт.	**15,40**
14562741001	20-L18	53	30	18	37	0,054	2 шт.	**15,40**
14562771001	20-L22	59	35	22	42	0,076	2 шт.	**15,40**
14562751001	25-L22	62	31	22	39	0,082	2 шт.	**19,02**
14562791001	25-L28	69	38	28	46	0,117	2 шт.	**19,02**
14562761001	32-L28	75	38	28	48	0,148	2 шт.	**29,71**

Переходник RAUTITAN RX+ с наружной резьбой

Используется для монтажа систем водоснабжения отопления с трубами RAUTITAN stabil и RAUTITAN flex. Материал: бронза в соответствии с DIN SPEC 2701. Цвет: гладкая бронза.

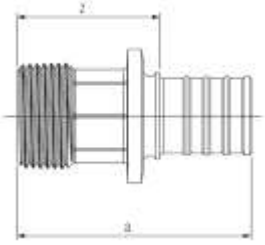

Артикул	Типоразмер	Размеры, мм		SW	Вес кг/шт.	Единица поставки	Цена, евро/шт.
		a	z				
14563111001	16-R1/2	45	32	21	0,050	10 шт.	**10,96**
14563121001	16-R 3/4	46	34	27	0,072	10 шт.	**10,96**
14563131001	16-R1	48	36	34	0,105	5 шт.	**18,29**
14563141001	20-R1/2	50	33	18	0,061	10 шт.	**14,16**
14563151001	20-R 3/4	51	34	18	0,074	10 шт.	**14,16**
14563161001	20-R1	53	37	34	0,113	5 шт.	**19,66**
14563171001	25-R 1/2	56	33	22	0,088	10 шт.	**14,16**
14563181001	25-R 3/4	59	36	22	0,102	10 шт.	**16,72**
14563191001	25-R1	61	38	34	0,132	10 шт.	**14,16**
14563201001	32-R 3/4	65	38	27	0,146	10 шт.	**25,61**
14563211001	32-R 1	67	40	27	0,160	10 шт.	**25,61**
14563221001	32-R1 1/4	70	43	27	0,211	5 шт.	**30,56**
14563231001	40-R1 1/4	78	46	32	0,325	5 шт.	**33,68**
14563241001	50-R1 1/4	84	45	40	0,431	5 шт.	**49,21**
14563251001	50-R1 1/2	84	45	40	0,468	1 шт.	**49,21**
14563261001	63-R 2	100	54	40	0,760	1 шт.	**75,42**

SW = размер гаечного ключа

Переходник RAUTITAN RX+ с внутренней резьбой

Используется для монтажа систем водоснабжения и отопления с трубами RAUTITAN stabil и RAUTITAN flex. Материал RX: бронза в соответствии с DIN SPEC 2701. Цвет: гладкая бронза.

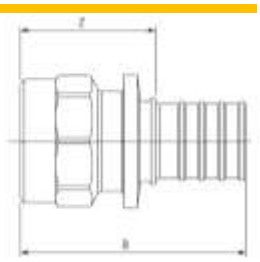

Артикул	Типоразмер	Размеры, мм		SW	Вес кг/шт.	Единица поставки	Цена, евро/шт.
		a	z				
14563271001	16-Rp 1/2	45	17	25	0,056	10 шт.	**10,43**
14563281001	20-Rp 1/2	47	16	25	0,067	10 шт.	**11,41**
14563291001	20-Rp 3/4	50	18	31	0,086	10 шт.	**11,41**
14563301001	25-Rp 1/2	49	26	25	0,082	10 шт.	**15,22**
14563311001	25-Rp 3/4	57	18	31	0,110	10 шт.	**15,22**
14564081001	25 – Rp 1	62	20	38	0,153	5 шт.	**26,46**
14563321001	32-Rp 3/4	54	11	31	0,124	10 шт.	**22,50**
14563331001	32-Rp 1	67	21	39	0,188	10 шт.	**22,50**
14563341001	40-Rp 1 1/4	75	22	49	0,354	5 шт.	**44,33**

SW = размер гаечного ключа

Переходник RAUTITAN RX+ с накидной гайкой

Используется для монтажа систем водоснабжения и отопления с трубами RAUTITAN stabil и RAUTITAN flex.

Материал RX: бронза в соответствии с DIN SPEC 2701.

Цвет: гладкая бронза.

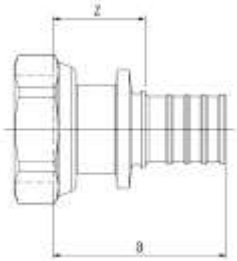

Артикул	Типоразмер	Размеры, мм		SW	Вес кг/шт.	Единица поставки	Цена, евро/шт.
		a	z				
14563351001	16-G 1/2	32	20	26	0,057	10 шт.	**10,94**
14563361001	16-G 3/4	33	21	30	0,039	10 шт.	**10,94**
14563371001	20-G 1/2	42	25	26	0,076	10 шт.	**14,66**
14563381001	20-G 3/4	38	22	30	0,081	10 шт.	**15,46**
14563391001	25-G 3/4	52	29	30	0,116	10 шт.	**26,02**
14563401001	25-G 1	49	26	38	0,090	10 шт.	**27,90**
14563411001	32-G 1	55	28	38	0,160	10 шт.	**39,46**
14563421001	32-G 1 1/4	55	28	46	0,144	5 шт.	**42,62**
14563431001	32-G 1 1/2	52	25	52	0,156	5 шт.	**49,67**
14563441001	40-G 1 1/2	60	28	52	0,362	1 шт.	**50,62**
14563451001	50-G 1 3/4	66	27	60	0,371	1 шт.	**95,47**
14563461001	63-G 2 3/8	80	34	74	0,646	1 шт.	**201,37**

SW = размер гаечного ключа

Переходник RAUTITAN на евроконус

Используется для монтажа систем водоснабжения и отопления с трубами RAUTITAN stabil и RAUTITAN flex.

Материал: никелированная DZR латунь.

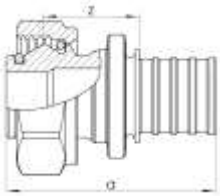

Артикул	Обозначение	Размеры, мм		Вес кг/шт.	Единица поставки	Цена, евро/шт.
		a	z			
11691751001	16 – G 3/4	41	28	0,095	10 шт.	**10,94**
11691761001	20 – G 3/4	45	29	0,105	10 шт.	**13,60**

Угольник RAUTITAN PX 90°

Используется для монтажа систем водоснабжения и отопления с трубами RAUTITAN stabil и RAUTITAN flex. Оснащен специальными центрирующими выступами.

Материал: PPSU (полифенилсульфон). Цвет: черный.

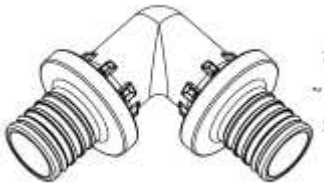

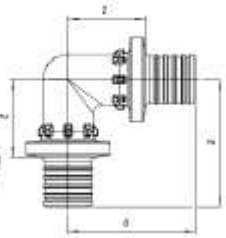

Артикул	Типоразмер	Размеры, мм		Вес кг/шт.	Единица поставки	Цена, евро/шт.
		a	z			
11600211001	16-16	38	24	0,012	10 шт.	**8,39**
11600221001	20-20	43	26	0,019	10 шт.	**10,94**
11600231001	25-25	53	30	0,031	10 шт.	**14,70**
11600241001	32-32	65	35	0,056	3 шт.	**23,54**
11600251001	40-40	75	44	0,105	3 шт.	**40,38**

Угольник RAUTITAN RX+ 90°

Используется для монтажа систем водоснабжения и отопления с трубами RAUTITAN stabil и RAUTITAN flex. Оснащен специальными центрирующими выступами.
Материал: бронза в соответствии с DIN SPEC 2701. Цвет: гладкая бронза

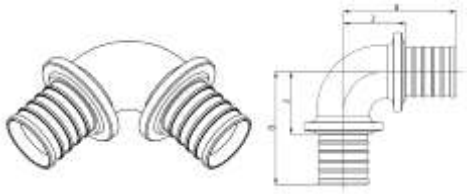

Артикул	Типоразмер	Размеры, мм		Вес кг/шт.	Единица поставки	Цена, евро/шт.
		a	z			
14563071001	50-90°	87	48	0,854	1 шт.	**82,87**
14563081001	63-90°	106	60	1,365	1 шт.	**113,15**

Фиксатор поворота с кольцами 90°

мента и двух пружинных фиксирующих колец. Материал: оцинкованная сталь.

Артикул	Типоразмер	Размеры, мм, a	Вес кг/шт.	Ед. поставки	Цена, евро/шт.
11388811002	16-90°	48	0,055	10 шт.	**2,28**
11388911002	20-90°	60	0,060	10 шт.	**2,86**
11383511002	25-90°	75	0,150	10 шт.	**4,86**
11386411002	32-90°	128	0,310	5 шт.	**7,80**

Фиксатор поворота 90°

Используется для фиксации поворота трубы на 90°. Материал: сталь с обработанной внешней поверхностью.

Артикул	Типоразмер	Радиус изгиба	Вес кг/шт.	Единица поставки	Цена, евро/шт.
12584081002	16/17	5 x d	0,055	10 шт.	**2,28**
12587981002	20	5 x d	0,060	10 шт.	**2,86**
12572491002	25	5 x d	0,150	10 шт.	**4,86**
12611531001	32	5 x d	0,310	5 шт.	**7,80**

Угольник-переходник RAUTITAN RX+ с наружной резьбой

Используется для монтажа систем водоснабжения и отопления с трубами RAUTITAN stabil и RAUTITAN flex. Материал: бронза в соответствии с DIN SPEC 2701. Цвет: гладкая бронза.

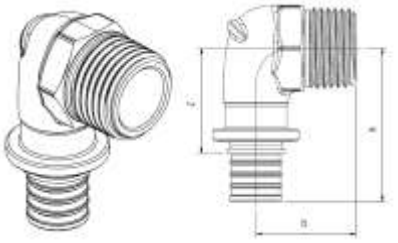

Артикул	Типоразмер	Размеры, мм			SW	Вес кг/шт.	Единица поставки	Цена, евро/шт.
		a	b	z				
14563471001	16-R 1/2	40	26	28	22	0,078	10 шт.	**10,43**
14563481001	20-R 1/2	42	28	26	22	0,089	10 шт.	**12,01**
14563491001	20-R 3/4	44	28	28	27	0,108	10 шт.	**12,01**
14563501001	25-R 3/4	52	31	29	27	0,144	10 шт.	**16,58**
14563511001	32-R 3/4	60	34	33	27	0,207	3 шт.	**28,79**
14563521001	32-R1	64	37	37	34	0,249	3 шт.	**36,74**

SW = размер гаечного ключа

Угольник-переходник RAUTITAN RX+ с внутренней резьбой

Используется для монтажа систем водоснабжения и отопления с трубами RAUTITAN stabil и RAUTITAN flex.
Материал: бронза в соответствии с DIN SPEC 2701. Цвет: гладкая бронза.

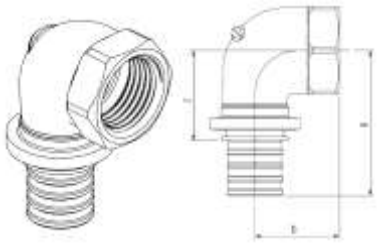

Артикул	Типоразмер	Размеры, мм			SW	Вес кг/шт.	Единица поставки	Цена, евро/шт.
		a	b	z				
14563531001	16-Rp 1/2	42	24	30	27	0,093	10 шт.	**11,20**
14563541001	16-Rp 3/4	44	24	32	33	0,120	10 шт.	**11,20**
14563551001	20-Rp 1/2	44	25	27	27	0,103	10 шт.	**14,02**
14563561001	20-Rp 3/4	47	25	31	33	0,118	10 шт.	**14,02**
14563571001	25-Rp 1	59	31	36	41	0,229	10 шт.	**23,80**

SW = размер гаечного ключа

Угольник настенный RAUTITAN RX+ короткий

Настенный угольник с внутренней резьбой. Устанавливается на кронштейнах из программы REHAU. Короткий нарезной патрубок. Используется для монтажа систем водоснабжения и отопления с трубами RAUTITAN stabil и RAUTITAN flex.

Материал: бронза в оответствии с DIN SPEC 2701.

Цвет: гладкая бронза.

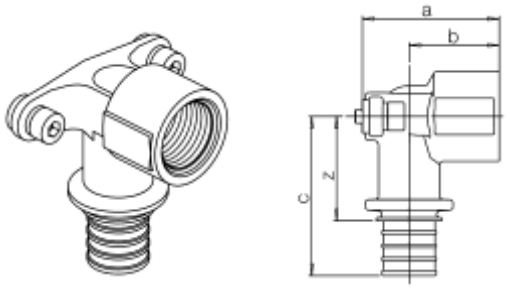

Артикул	Типоразмер	Размеры, мм				Вес кг/шт.	Единица поставки	Цена, евро/шт.
		a	b	c	z			
14563581001	16-Rp 1/2	42	27	41	29	0,120	10 шт.	**13,27**
14563591001	20-Rp 1/2	42	25	44	28	0,133	10 шт.	**15,30**
14563601001	20-Rp 3/4	42	25	47	31	0,161	10 шт.	**15,30**
14563611001	25-Rp 3/4	47	28	57	31	0,193	10 шт.	**21,29**

Угольник настенный RAUTITAN RX+ длинный

Настенный угольник с внутренней резьбой. Устанавливается на кронштейнах из программы REHAU. Длинный нарезной патрубок. Используется для монтажа систем водоснабжения и отопления с трубами RAUTITAN stabil и RAUTITAN flex. Материал: бронза в оответствии с DIN SPEC 2701. Цвет: гладкая бронза.

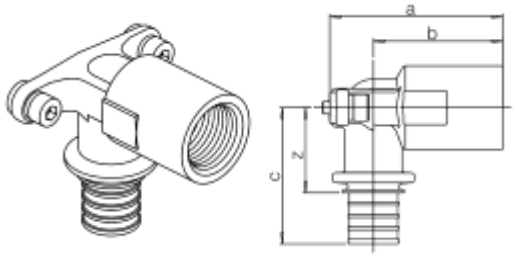

Артикул	Типоразмер	Размеры, мм				Вес кг/шт.	Единица поставки	Цена, евро/шт.
		a	b	c	z			
14563621001	16-Rp 1/2	54	39	41	29	0,143	10 шт.	**13,27**
14563631001	20-Rp 1/2	54	37	44	28	0,150	10 шт.	**15,30**

Угольник настенный RAUTITAN RX+ с наружной резьбой

Устанавливается на кронштейнах из программы REHAU. Используется для монтажа систем водоснабжения и отопления с трубами RAUTITAN stabil и RAUTITAN flex. Материал: бронза в соответствии с DIN SPEC 2701. Цвет: гладкая бронза.

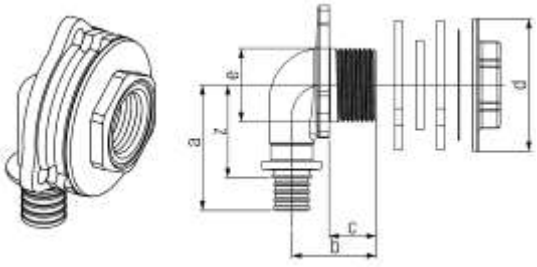

Артикул	Типоразмер	Размеры, мм						SW	Вес кг/шт.	Единица поставки	Цена, евро/шт.
		a	b	c	d	e	z				
14563731001	16-Rp 1/2x18	48	32	18	50	28	36	30	0,228	10 шт.	**34,81**

SW = размер гаечного ключа

Угольник настенный RAUTITAN RX+ для гипсокартонных плит

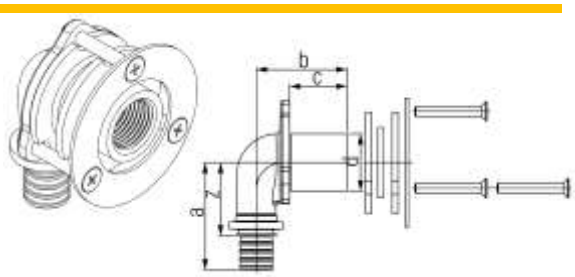

Используется для монтажа на гипсокартонных плитах, в комплекте с шайбами из резины, уплотнительным кольцом и винтами из оцинкованной стали систем водоснабжения и отопления с трубами RAUTITAN stabil и RAUTITAN flex.
Материал: бронза в соответствии с DIN SPEC 2701.
Цвет: гладкая бронза.

Артикул	Типоразмер	Размеры, мм					Вес кг/шт.	Единица поставки	Цена, евро/шт.
		a	b	c	d	z			
14563741001	16-Rp 1/2	48	42	28	28	36	0,251	10 шт.	**20,99**
14563751001	20-Rp 1/2	52	44	28	28	36	0,264	10 шт.	**33,56**

Кронштейн, тип 0 75/150 длинный

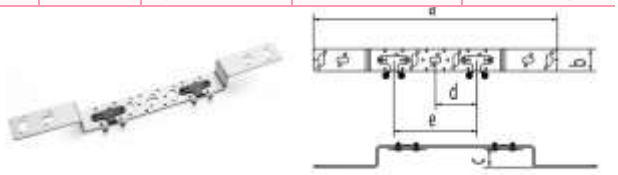

Двойной, с длинной крепежной консолью и универсальными отверстиями. Материал: оцинкованная сталь.

Артикул	Обозначение	Размеры, мм					Вес кг/шт.	Единица поставки	Цена, евро/шт.
		a	b	c	d	e			
11055291008	**0 75/150**	439	40	30	75	150	0,414	6 шт.	**9,60**

Кронштейн, 75/150

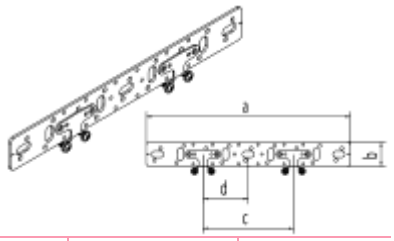

Двойной, с универсальными отверстиями.

Материал: оцинкованная сталь.

Артикул	Обозначение	Размеры, мм				Вес кг/шт.	Единица поставки	Цена, евро/шт.
		a	b	c	d			
11055361008	**75/150**	338	40	150	75	0,254	5 шт.	**7,45**

Система радиаторной разводки RAUTITAN

Трубка Г-образная RAUTITAN для подключения к отопительному прибору

Не поставляется. Артикулы: 12662421001, 12409311001, 12662521001, 12662621001, 12409411001, 12662721001.

Фиксирующая скоба для присоединительных трубок

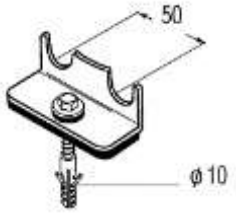

Используется в системах отопления для закрепления пары Г-образных трубок RAUTITAN на черновой бетонной стяжке пола. Межцентровое расстояние: 50 мм.

В комплект входят: звукоизолирующая прокладка, дюбель 10 мм, винт (оцинкованная сталь, размер ключа 13 мм) и шайба.
Материал уголка: оцинкованная сталь / PA.

Артикул	Наименование	Вес кг/шт.	Единица поставки	Цена, евро/шт.
12404571002	**Фиксирующий уголок**	0,100	10 шт.	**4,78**

Резьбозажимные соединения G 3/4"-15

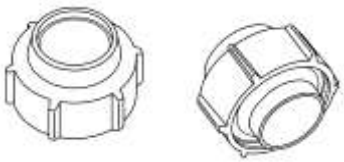

Используется для подключения присоединительных стальных либо медных присоединительных трубок RAUTITAN 15 x 1,0 к отопительному прибору или к вентилю (в каждом случае – с евроконусом G 3/4").
Материал: никелированная латунь, согласно DIN EN 12164, DIN EN 12165, DIN EN 12168.

Артикул	Типоразмер	SW	Вес кг/шт.	Единица поставки	Цена, евро/шт.
12406011003	G 3/4"- 15	**30**	0,093	10 шт.	**6,77**

Резьбозажимные соединения RAUTITAN flex

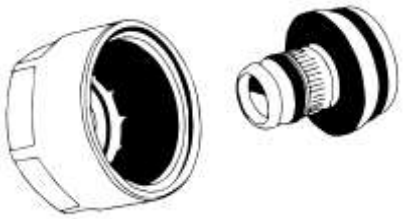

Используется для непосредственного подсоединения труб RAUTITAN flex к блоку шаровых кранов REHAU, к распределительному коллектору REHAU либо к запорной арматуре с евроконусом G 3/4". Состоит из упорной втулки, зажимного кольца и накидной гайки. Материал: латунь согласно DIN EN 12164, DIN EN 12165, DIN EN 12168. Поверхность: никелированная (только накидная гайка).

Артикул	Для труб RAUTITAN stabil	SW	Вес кг/шт.	Единица поставки	Цена, евро/шт.
12663521003	16 x 2,2	**27**	0,074	10 шт.	**8,94**
12663621003	20 x 2,8	**30**	0,070	10 ШТ.	**9,02**

SW = размер гаечного ключа

Резьбозажимные соединения RAUTITAN stabil

Используется для непосредственного подсоединения труб RAUTITAN stabil к блоку шаровых кранов REHAU, распределительному коллектору REHAU, либо к запорной арматуре с евроконусом G 3/4". Состоит из упорной втулки, зажимного кольца и накидной гайки. Материал: латунь согласно DIN EN 12164, DIN EN 12165, DIN EN 12168. Поверхность: никелированная (только накидная гайка). Внимание: присоединение универсальных труб RAUTITAN stabil к радиаторам либо к распределительным коллекторам следует выполнять только с соответствующими резьбозажимными соединениями REHAU

Артикул	Для труб RAUTITAN stabil	SW	Вес кг/шт.	Единица поставки	Цена, евро/шт.
12664521003	16,2 x 2,6 x G 3/4"	27	0,134	10 шт.	**8,57**
12664621003	20 x 2,9 x G 3/4"	30	0,098	10 ШТ.	**8,65**

SW = размер гаечного ключа

Системы обогрева/охлаждения поверхностей

Трубы

Труба RAUTHERM S

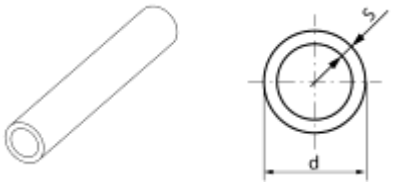

Не поставляется. Артикулы: 11365721120, 11365721600, 11361401120, 11361401240, 11361601120, 11361601240.

Фитинги

Надвижные гильзы

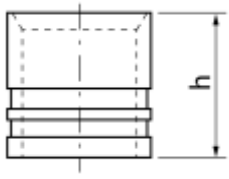

Для выполнения соединений на надвижных гильзах с трубой RAUTHERM S, соответствует DIN 18380. Можно укладывать в бетон, жидкую стяжку и под штукатурку без ревизии. Материал: латунь, оцинкованная в массе. Только для труб RAUTHERM S 14 x 1,5; 17 x 2,0; 20 x 2,0; 25 x 2,3 и 32 x 2,9.

Артикул	Типоразмер	Размер, мм h	Вес кг/ шт.	Единица поставки	Цена, евро/шт.
12460341001	14	15	0,014	50 шт.	**1,58**
12502971002	17	20	0,019	50 шт.	**1,61**
12503071002	20	20	0,020	50 шт.	**1,67**

Муфта соединительная равнопроходная

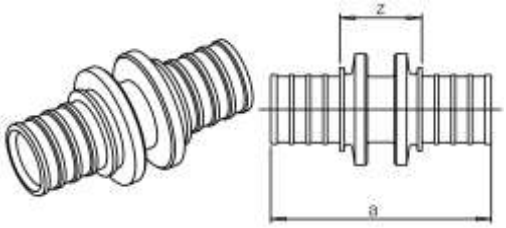

Только для труб RAUTHERM S: 10,1 x 1,1; 14 x 1,5; 17 x 2,0; 20 x 2,0; 25 x 2,3 и 32 x 2,9. Служит для соединения труб RAUTHERM S. В сочетании с надвижной гильзой получается неразборное и долговечное соединение, согласно DIN 18380. Материал: оцинкованная или никелированная латунь. Соединения можно укладывать в бетон, жидкую стяжку и под штукатурку без ревизии.

Артикул	Типоразмер	Размеры, мм		Вес кг/ шт.	Единица поставки	Цена, евро/шт.
		a	z			
12460241001	14	37	17	0,028	10 шт.	**8,57**
12502771002	17	52	22	0,053	10 шт.	**8,68**
12503171002	20	52	22	0,060	10 шт.	**10,31**

Переходники с наружной резьбой

Применяется в системах обогрева поверхностей с трубами RAUTHERM S. Резьба соответствует стандарту VOB DIN 18380, а соединение стандарту DIN 8076 часть 1. Материал: оцинкованная или никелированная латунь.

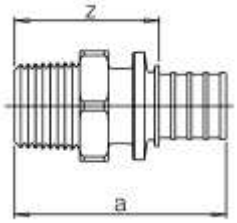

Артикул	Типоразмер	Размер, мм		SW	Вес кг/ шт.	Единица поставки	Цена, евро/шт.
		a	z				
12350801001	14-R1/2	43	33	22	0,070	10 шт.	**11,06**
12588171002	17-R1/2	50	35	22	0,070	10 шт.	**11,14**
12685701001	20-R1/2	50	35	22	0,071	10 шт.	**12,35**
12588271002	20-R 3/4	52	37	27	0,100	10 шт.	**12,35**

Резьбозажимное соединение

Соединение для труб RAUTHERM S14 x 1,5; 17 x 2,0 или 20 x 2,0.

В комплекте с упорной втулкой, обжимным кольцом и накидной гайкой.

Артикул	Для RAUTHERM S (PE-Xa) - трубы, мм	Вес кг/ шт.	Кол-во в коробке	Единица поставки	Цена* евро/ шт.
12460441001	14	0,048	100 шт.	10 шт.	**8,75**
12506071002	17	0,065	100 шт.	10 шт.	**8,75**
12506171002	20	0,070	100 шт.	10 шт.	**8,75**

SANHA

Содержание:

Латунные фитинги 266
Бронзовые резьбовые фитинги SANHA PURAFIT, серия 3000 269
Фитинги из меди, под пайку SANHA, серия 5000 276
Стальные оцинкованные трубы и пресс-фитинги SANHA-THERM, серия 24000 282
Пресс-фитинги NiroSan® и трубы NiroSan® / NiroSan-ECO® / NiroTherm® из нержавеющей стали 288
Переходные пресс-фитинги из кремниевой бронзы без свинца SANHA PURAPRESS, серия 8000 296
Пресс-фитинги из меди SANHA-PRESS, серия 6000 300
Фитинги чугунные, резьбовые 303

Латунные фитинги

Заглушка с ВР

Артикул	Наименование	Ед. изм.	Цена, евро
276112R	Заглушка латунь ВР 1/2"	шт.	2,20
276134R	Заглушка латунь ВР 3/4"	шт.	2,51
27611R	Заглушка латунь ВР 1"	шт.	3,56
2761114R	Заглушка латунь ВР 1 1/4"	шт.	4,93
2761112R	Заглушка латунь ВР 11/2"	шт.	6,36

Заглушка с НР

Артикул	Наименование	Ед. изм.	Цена, евро
275112R	Заглушка латунь с н.р. 1/2"	шт.	1,91
275134R	Заглушка латунь с н.р. 3/4"	шт.	2,93
27511R	Заглушка латунь с н.р. 1"	шт.	3,93
2751112R	Заглушка латунь с н.р. 11/2"	шт.	11,46
2751114R	Заглушка латунь с н.р. 11/4"	шт.	9,18
27512R	Заглушка латунь с н.р. 2"	шт.	20,11

Муфта

Артикул	Наименование	Ед. изм.	Цена, евро
255112R	Муфта, латунь 1/2"	шт.	2,50
255134R	Муфта, латунь 3/4"	шт.	3,56
25511R	Муфта, латунь 1"	шт.	5,74
2551114R	Муфта, латунь 11/4"	шт.	13,39
2551112R	Муфта, латунь 11/2"	шт.	17,70
25512R	Муфта, латунь 2"	шт.	26,29

Муфта редукционная

Артикул	Наименование	Ед. изм.	Цена, евро
25521238R	Муфта редукционная, латунь 1/2" × 3/8"	шт.	3,33
25523412R	Муфта редукционная, латунь 3/4" × 1/2"	шт.	3,60
2552112R	Муфта редукционная, латунь 1" × 1/2"	шт.	9,60
2552134R	Муфта редукционная, латунь 1" × 3/4"	шт.	5,64
25521141R	Муфта редукционная, латунь 1 1/4" × 1"	шт.	9,41

Артикул	Наименование	Ед. изм.	Цена, евро
255211434R	Муфта редукционная, латунь 11/4" × 3/4"	шт.	**16,78**
25521121R	Муфта редукционная, латунь 11/2" × 1"	шт.	**22,02**
2552112114R	Муфта редукционная, латунь 11/2" × 11/4"	шт.	**19,41**
25522112R	Муфта редукционная, латунь 2" × 11/2"	шт.	**27,28**

Ниппель

Артикул	Наименование	Ед. изм.	Цена, евро
252214R	Ниппель, латунь 1/4"	шт.	**1,42**
252212R	Ниппель, латунь 1/2"	шт.	**2,29**
252234R	Ниппель, латунь 3/4"	шт.	**2,75**
25221R	Ниппель, латунь 1"	шт.	**4,04**
2522114R	Ниппель, латунь 1 1/4"	шт.	**6,84**
2522112R	Ниппель, латунь 1 1/2"	шт.	**10,28**
25222R	Ниппель, латунь 2"	шт.	**21,07**

Ниппель редукционный

Артикул	Наименование	Ед. изм.	Цена, евро
25311214R	Ниппель редукционный, латунь 1/2"×1/4"	шт.	**2,88**
25311238R	Ниппель редукционный, латунь 1/2"×3/8"	шт.	**2,46**
25313412R	Ниппель редукционный, латунь 3/4"×1/2"	шт.	**3,48**
2531112R	Ниппель редукционный, латунь 1"×1/2"	шт.	**5,85**
2531134R	Ниппель редукционный, латунь 1"×3/4"	шт.	**4,80**
25311141R	Ниппель редукционный, латунь 1 1/4"×1"	шт.	**7,99**
2531112114R	Ниппель редукционный, латунь 1 1/2"×11/4"	шт.	**16,62**
25312112R	Ниппель редукционный, латунь 2"×1 1/2"	шт.	**21,75**

Переходник НР-ВР

Артикул	Наименование	Ед. изм.	Цена, евро
25421814R	Переходник НР-ВР, латунь 1/8"×1/4"	шт.	**5,58**
25421438R	Переходник НР-ВР, латунь 1/4"×3/8"	шт.	**5,97**
25423812R	Переходник НР-ВР, латунь 3/8"×1/2"	шт.	**2,31**
25421238R	Переходник НР-ВР, латунь 1/2"×3/8"	шт.	**6,50**
25421234R	Переходник НР-ВР, латунь 1/2"×3/4"	шт.	**3,56**
2542121R	Переходник НР-ВР, латунь 1/2"×1"	шт.	**10,00**
25423412R	Переходник НР-ВР, латунь 3/4"×1/2"	шт.	**6,52**
2542341R	Переходник НР-ВР, латунь 3/4"×1"	шт.	**5,95**
25421114R	Переходник НР-ВР, латунь 1"×1 1/4"	шт.	**17,25**

Тройник

Артикул	Наименование	Ед. изм.	Цена, евро
262212R	Тройник ВР, латунь 1/2"	шт.	**5,14**
262234R	Тройник ВР, латунь 3/4"	шт.	**7,55**
26221R	Тройник ВР, латунь 1"	шт.	**12,40**
2622114R	Тройник ВР, латунь 1 1/4"	шт.	**20,89**
2622112R	Тройник ВР, латунь 1 1/2"	шт.	**28,32**
26222R	Тройник ВР, латунь 2"	шт.	**43,79**
26263412R	Тройник редукционный ВР, латунь 3/4"×1/2"	шт.	**6,85**
2626112R	Тройник редукционный ВР, латунь 1"×1/2"	шт.	**13,51**
2626134R	Тройник редукционный ВР, латунь 1"×3/4"	шт.	**13,66**
262611412R	Тройник редукционный ВР, латунь 1 1/4"×1/2"	шт.	**19,65**

Угол с ВР

Артикул	Наименование	Ед. изм.	Цена, евро
261212R	Угол 90° ВР, латунь 1/2"	шт.	**4,38**
261234R	Угол 90° ВР, латунь 3/4"	шт.	**6,45**
26121R	Угол 90° ВР, латунь 1"	шт.	**10,83**
2612114R	Угол 90° ВР, латунь 1 1/4"	шт.	**20,18**
2612112R	Угол 90° ВР, латунь 1 1/2"	шт.	**29,31**

Артикул	Наименование	Ед. изм.	Цена, евро
26122R	Угол 90° ВР, латунь 2"	шт.	**30,43**

Угол с ВР-НР

Артикул	Наименование	Ед. изм.	Цена, евро
261312R	Угол 90° ВР-НР, латунь 1/2"	шт.	**4,32**
261334R	Угол 90° ВР-НР, латунь 3/4"	шт.	**7,61**
26131R	Угол 90° ВР-НР, латунь 1"	шт.	**10,61**
2613114R	Угол 90° ВР-НР латунь 1 1/4"	шт.	**23,39**
2613112R	Угол 90° ВР-НР латунь 1 1/2"	шт.	**28,45**
26132R	Угол 90° ВР-НР, латунь 2"	шт.	**43,82**

Угол с НР

Артикул	Наименование	Ед. изм.	Цена, евро
261112R	Угол 90° НР, латунь 1/2"	шт.	**5,90**
261134R	Угол 90° НР, латунь 3/4"	шт.	**7,91**
26111R	Угол 90° НР, латунь 1"	шт.	**14,38**

Удлинитель ВР-НР

Артикул	Наименование	Ед. изм.	Цена, евро
25131220R	Вр-НР, латунь 1/2" × 20 мм	шт.	**3,39**
25131230R	Вр-НР, латунь 1/2" × 30 мм	шт.	**4,63**
25131240R	Вр-НР, латунь 1/2" × 40 мм	шт.	**5,74**
25131250R	Вр-НР, латунь 1/2" × 50 мм	шт.	**7,06**
25131280R	Вр-НР, латунь 1/2" × 80 мм	шт.	**12,51**
25133410R	Вр-НР, латунь 3/4" × 10 мм	шт.	**3,29**
25133420R	Вр-НР, латунь 3/4" × 20 мм	шт.	**4,37**
25133430R	Вр-НР, латунь 3/4" × 30 мм	шт.	**5,30**

Артикул	Наименование	Ед. изм.	Цена, евро
25133450R	Вр-НР, латунь 3/4" × 50 мм	шт.	**8,25**
251334100R	Вр-НР, латунь 3/4" × 100мм	шт.	**14,77**
2513120R	Вр-НР, латунь 1" × 20 мм	шт.	**6,12**
2513130R	Вр-НР, латунь 1" × 30 мм	шт.	**7,67**
2513140R	Вр-НР, латунь 1" × 40 мм	шт.	**9,33**
2513150R	Вр-НР, латунь 1" × 50 мм	шт.	**10,97**
2513180R	Вр-НР, латунь 1" × 80 мм	шт.	**16,83**
25131100R	Вр-НР, латунь 1" × 100 мм	шт.	**20,44**

Удлинительный ниппель

Артикул	Наименование	Ед. изм.	Цена, евро
25231230R	Удлинитель НР, латунь 1/2"×30	шт.	**3,39**
252312100R	Удлинитель НР, латунь 1/2"×100	шт.	**7,87**
252312150R	Удлинитель НР, латунь 1/2"×150	шт.	**15,58**
25233450R	Удлинитель НР, латунь 3/4"×50	шт.	**6,71**
252334150R	Удлинитель НР, латунь 3/4"×150	шт.	**14,10**
2523130R	Удлинитель НР, латунь 1"×30	шт.	**7,54**
2523150R	Удлинитель НР, латунь 1"×50	шт.	**8,18**
25231120R	Удлинитель НР, латунь 1"×120	шт.	**17,91**
25231150R	Удлинитель НР, латунь 1"×150	шт.	**21,07**
2523114150R	Удлинитель НР, латунь 1 1/4"×150	шт.	**37,15**

Футорка (НР-ВР)

Артикул	Наименование	Ед. изм.	Цена, евро
25413814R	Латунь 3/8"×1/4"	шт.	**1,42**
25411214R	Латунь 1/2"×1/4"	шт.	**2,01**
25411238R	Латунь 1/2"×3/8"	шт.	**1,75**
25413412R	Латунь 3/4"×1/2"	шт.	**2,62**
2541112R	Латунь 1"×1/2"	шт.	**4,21**
2541134R	Латунь 1"×3/4"	шт.	**3,16**
254111412R	Латунь 1 1/4"×1/2"	шт.	**10,78**
254111434R	Латунь 1 1/4"×3/4"	шт.	**7,72**

Артикул	Наименование	Ед. изм.	Цена, евро
25411141R	Латунь 1 1/4"×1"	шт.	**5,64**
254111212R	Латунь 1 1/2"×1/2"	шт.	**16,08**
25411121R	Латунь 1 1/2"×1"	шт.	**9,27**
2541112114R	Латунь 1 1/2"×1 1/4"	шт.	**6,18**
2541212R	Латунь 2"×1/2"	шт.	**22,13**
254121R	Латунь 2"×1"	шт.	**21,16**
25412114R	Латунь 2"×1 1/4"	шт.	**18,52**

Бронзовые резьбовые фитинги SANHA PURAFIT, серия 3000

SANHA серии PURAFIT ® - резьбовые фитинги из не содержащей свинец кремнистой бронзы CuSi.

Этот медный сплав оптимален для применения в системах питьевого водоснабжения, поскольку он выполняет строгие предписания директивы по содержанию свинца в питьевой воде.

Кроме того, придаётся большое значение желанию застройщиков и специалистов по проведению ремонтных работ получить повышенный ресурс инженерных систем.

Резьбовые фитинги PURAFIT ® из CuSi прошли испытания и сертифицированы по DVGW GW 6 и соответствуют DIN EN 1254, ГОСТ-Р, имеют СГР, что особенно важно при монтаже в системах питьевого водоснабжения. Они широко применяются в питьевом водоснабжении и отоплении.

Быстрый и надёжный монтаж благодаря самоуплотняющейся резьбе по EN 10226 или ISO7/1, тип R и Rp.

Области применения

- Питьевое водоснабжение
- Отопление
- Газопроводы
- Дождевая вода
- Солнечные установки
- Сжатый воздух
- Установки пожаротушения
- Спринклерные установки
- Системы охлаждения

Условия эксплуатации резьбовых фитингов SANHA ® PURAFIT ® из кремнистой бронзы.

Размеры	Рабочее давление
Вода и водные растворы	
1/4"...3/4"	25 бар до +120°C 16 бар до +225°C
1"...3"	16 бар до +120°C 6 бар до +225°C
Горючие газы (DVGW-G 260)	
1/4"...3"	5 bar
технические газы (не токсичные)	
1/4"...3"	1 бар / соответственно области
Типы резьбы	
Трубная резьба	R / Rp резьба согласно EN 10226
Резьба крепления (UWM)	G в соответствии с ISO 228

Водорозетки

Артикул	Наименование	Ед. изм.	Цена, евро
1347212	Водорозетка 1/2"	шт.	**18,15**
1347234	Водорозетка 3/4"	шт.	**15,53**
13478GZ12	Водорозетка проходная 1/2"	шт.	**26,35**

Заглушка ВР

Артикул	Обозначение	Ед. изм.	Цена, евро
1330138	3/8"	шт.	**2,94**
1330112	1/2"	шт.	**3,12**
1330134	3/4"	шт.	**4,44**
133011	1"	шт.	**8,47**

Артикул	Обозначение	Ед. изм.	Цена, евро
13301114	1 1/4"	шт.	**18,74**
13301112	1 1/2"	шт.	**27,85**
133012	2"	шт.	**43,86**

Заглушка ВР с уплотнением

Артикул	Обозначение	Ед. изм.	Цена, евро
1330238	3/8"	шт.	**3,55**
1330212	1/2"	шт.	**2,95**
1330234	3/4"	шт.	**3,97**
133021	1"	шт.	**7,01**

Артикул	Обозначение	Ед. изм.	Цена, евро
13302114	1 1/4"	шт.	**11,68**
13302112	1 1/2"	шт.	**15,86**
133022	2"	шт.	**28,24**

Заглушка НР, резьба проходная

Артикул	Обозначение	Ед. изм.	Цена, евро
1329112	1/2"	шт.	6,13
132911	1"	шт.	9,13
13291114	1 1/4"	шт.	23,22
13291112	1 1/2"	шт.	26,68

Заглушка НР, с квадратом

Артикул	Обозначение	Ед. изм.	Цена, евро
1329014	1/4"	шт.	4,22
1329038	3/8"	шт.	2,80
1329012	1/2"	шт.	2,83
1329034	3/4"	шт.	6,07
132901	1"	шт.	9,29
13290114	1 1/4"	шт.	16,16
13290112	1 1/2"	шт.	22,80
132902	2"	шт.	31,36

Муфта ВР-ВР

Артикул	Обозначение	Ед. изм.	Цена, евро
1327018	1/8"	шт.	6,66
1327014	1/4"	шт.	3,39
1327038	3/8"	шт.	3,00
1327012	1/2"	шт.	4,09
1327034	3/4"	шт.	4,86
132701	1"	шт.	8,04
13270114	1 1/4"	шт.	12,77
13270112	1 1/2"	шт.	16,36
132702	2"	шт.	31,96
13270212	2 1/2"	шт.	65,92
132703	3"	шт.	100,85

Муфта редукционная ВР-ВР

Артикул	Обозначение	Ед. изм.	Цена, евро
132403814	3/8" x 1/4"	шт.	9,76
132403438	3/4" x 3/8"	шт.	10,26
132401214	1/2" x 1/4"	шт.	8,40
132401238	1/2" x 3/8"	шт.	4,28
132403412	3/4" x 1/2"	шт.	4,93
13240138	1" x 3/8"	шт.	5,67
13240112	1" x 1/2"	шт.	10,26
13240134	1" x 3/4"	шт.	7,23
1324011434	1 1/4" x 3/4"	шт.	20,43
132401141	1 1/4" x 1"	шт.	13,76
13240112114	1 1/2" x 1 1/4"	шт.	20,49
1324011234	1 1/2" x 3/4"	шт.	35,80
132401121	1 1/2" x 1"	шт.	16,93
132402114	2" x 1 1/4"	шт.	49,50
132402112	2" x 1 1/2"	шт.	32,75

Ниппель НР-НР

Артикул	Обозначение	Ед. изм.	Цена, евро
1328018	1/8"	шт.	4,35
1328014	1/4"	шт.	3,39
1328038	3/8"	шт.	2,89
1328012	1/2"	шт.	3,29
1328034	3/4"	шт.	4,59
13280114	1 1/4"	шт.	12,74
13280112	1 1/2"	шт.	13,71
132801	1"	шт.	7,00
132802	2"	шт.	31,02
13280212	2 1/2"	шт.	88,27
132803	3"	шт.	111,78

Ниппель редукционный НР-НР

Артикул	Обозначение	Ед. изм.	Цена, евро
132451418	1/4" x 1/8"	шт.	5,40
132453814	3/8" x 1/4"	шт.	2,95
132451214	1/2" x 1/4"	шт.	4,44
132451238	1/2" x 3/8"	шт.	3,88
132453438	3/4" x 3/8"	шт.	9,68
132453412	3/4" x 1/2"	шт.	4,80
13245112	1" x 1/2"	шт.	9,28
13245134	1" x 3/4"	шт.	6,72
132451141	1 1/4" x 1"	шт.	11,91
132451121	1 1/2" x 1"	шт.	25,08
13245112114	1 1/2" x 1 1/4"	шт.	16,57
132452114	2" x 1 1/4"	шт.	48,38
132452112	2" x 1 1/2"	шт.	27,01
132452122	2 1/2" x 2"	шт.	83,51

Ниппельная резьба

Артикул	Обозначение	Ед. изм.	Цена, евро
1353114	1/4"	шт.	5,85
1353138	3/8"	шт.	4,22
1353112	1/2"	шт.	4,41
1353134	3/4"	шт.	8,02

Артикул	Обозначение	Ед. изм.	Цена, евро
135311	1"	шт.	18,25
13531114	1 1/4"	шт.	15,65
13531112	1 1/2"	шт.	12,01

Удлиненный ниппель

Артикул	Обозначение	Ед. изм.	Цена, евро
135303840	3/8"x40	шт.	7,06
135303860	3/8"x60	шт.	6,01
135303880	3/8"x80	шт.	9,18
1353038100	3/8"x100	шт.	10,26
135301230	1/2"x30	шт.	7,74
135301240	1/2"x40	шт.	4,28
135301250	1/2"x50	шт.	5,56
135301260	1/2"x60	шт.	5,67
135301270 не поставляется	1/2"x70	шт.	-
135301280	1/2"x80	шт.	7,33
135301290	1/2"x90	шт.	8,08
1353012100	1/2"x100	шт.	9,07
1353012110	1/2"x110	шт.	11,42
1353012120	1/2"x120	шт.	10,51
1353012150	1/2"x150	шт.	12,80
1353012200	1/2"x200	шт.	23,78
135303430	3/4"x30	шт.	8,37
135303440	3/4"x40	шт.	5,67
135303460	3/4"x60	шт.	7,89
135303480	3/4"x80	шт.	10,26
1353034100	3/4"x100	шт.	12,25
1353034110	3/4"x110	шт.	13,97
1353034120	3/4"x120	шт.	14,37
1353034150	3/4"x150	шт.	18,38
1353034200	3/4"x200	шт.	30,23
13530130	1"x30	шт.	20,49
13530140	1"x40	шт.	7,14
13530160	1"x60	шт.	11,42
13530170	1"x70	шт.	13,68

Артикул	Обозначение	Ед. изм.	Цена, евро
13530180	1"x80	шт.	16,93
135301100	1"x100	шт.	20,99
135301120	1"x120	шт.	24,21
135301150	1"x150	шт.	36,56
135301200	1"x200	шт.	11,64
1353011440	1 1/4"x40	шт.	13,07
1353011460	1 1/4"x60	шт.	14,37
1353011480	1 1/4"x80	шт.	17,82
13530114100	1 1/4"x100	шт.	21,21
13530114120	1 1/4"x120	шт.	25,84
13530114150	1 1/4"x150	шт.	39,85
13530114200	1 1/4"x200	шт.	13,97
1353011240	1 1/2"x40	шт.	16,45
1353011250	1 1/2"x50	шт.	17,22
1353011260	1 1/2"x60	шт.	18,49
1353011280	1 1/2"x80	шт.	23,43
13530112100	1 1/2"x100	шт.	25,39
13530112120	1 1/2"x120	шт.	31,78
13530112150	1 1/2"x150	шт.	46,65
13530112200	1 1/2"x200	шт.	21,86
13530250	2"x50	шт.	23,04
13530260	2"x60	шт.	29,51
13530280	2"x80	шт.	35,01
135302100	2"x100	шт.	48,26
135302120	2"x120	шт.	52,95
135302150	2"x150	шт.	70,92
135302200	2"x200	шт.	5,91

Переходники НР-ВР

Обозначения: a – наружная резьба (в дюймах), i-. внутренняя резьба (в дюймах)

Артикул	Обозначение	Ед. изм.	Цена, евро
132421814	1/8a x 1/4i	шт.	4,50
132421438	1/4a x 3/8i	шт.	6,46
132423812	3/8a x 1/2i	шт.	3,86
132423834	3/8a x 3/4i	шт.	9,07
132421238	1/2a x 3/8i	шт.	6,23
132421234	1/2a x 3/4i	шт.	5,50

Артикул	Обозначение	Ед. изм.	Цена, евро
13242121	1/2a x 1i	шт.	14,04
132423412	3/4a x 1/2i	шт.	9,03
13242341	3/4a x 1i	шт.	9,91
1324234114	3/4a x 1 1/4i	шт.	30,55
132421114	1a x 1 1/4i	шт.	20,70

Американки ВВ из бронзы (сгоны)

Артикул	Наименование	Ед. изм.	Цена, евро
1334038	Сгон ВР-ВР, бронза, коническое уплотнение 3/8"	шт.	16,27
1334012	Сгон ВР-ВР, бронза, коническое уплотнение 1/2"	шт.	19,95
1334034	Сгон ВР-ВР, бронза, коническое уплотнение 3/4"	шт.	28,38
13340114	Сгон ВР-ВР, бронза, коническое уплотнение 1 1/4"	шт.	53,50
13340112	Сгон ВР-ВР, бронза, коническое уплотнение 1 1/2"	шт.	81,52
133401	Сгон ВР-ВР, бронза, коническое уплотнение 1"	шт.	33,28
133402	Сгон ВР-ВР, бронза, коническое уплотнение 2"	шт.	137,77
1333012	Сгон ВР-ВР, бронза, с плоским уплотнением 1/2"	шт.	13,75
1333034	Сгон ВР-ВР, бронза, с плоским уплотнением 3/4"	шт.	20,83
133301	Сгон ВР-ВР, бронза, с плоским уплотнением 1"	шт.	27,61
13330114	Сгон ВР-ВР, бронза, с плоским уплотнением 1 1/4"	шт.	42,35
13330112	Сгон ВР-ВР, бронза, с плоским уплотнением 1 1/2"	шт.	66,76
133302	Сгон ВР-ВР, бронза, с плоским уплотнением 2"	шт.	130,22

Американки НВ из бронзы (сгоны)

Артикул	Наименование	Ед. изм.	Цена, евро
1334114	Сгон ВР-НР, бронза, коническое уплотнение 1/4"	шт.	16,03
1334138	Сгон ВР-НР, бронза, коническое уплотнение 3/8"	шт.	10,84
1334112	Сгон ВР-НР, бронза, коническое уплотнение 1/2"	шт.	10,73
1334134	Сгон ВР-НР, бронза, коническое уплотнение 3/4"	шт.	16,08
133411	Сгон ВР-НР, бронза, коническое уплотнение 1"	шт.	23,26
13341114	Сгон ВР-НР, бронза, коническое уплотнение 1 1/4"	шт.	32,35
13341112	Сгон ВР-НР, бронза, коническое уплотнение 1 1/2"	шт.	43,70
133412	Сгон ВР-НР, бронза, коническое уплотнение 2"	шт.	84,95
13341212	Сгон ВР-НР, бронза, коническое уплотнение 2 1/2"	шт.	169,73
133413	Сгон ВР-НР, бронза, коническое уплотнение 3"	шт.	224,46
1333138	Сгон ВР-НР, бронза, с плоским уплотнением 3/8"	шт.	10,81
1333112	Сгон ВР-НР, бронза, с плоским уплотнением 1/2"	шт.	9,03
1333134	Сгон ВР-НР, бронза, с плоским уплотнением 3/4"	шт.	14,85
133311	Сгон ВР-НР, бронза, с плоским уплотнением 1"	шт.	21,71
13331114	Сгон ВР-НР, бронза, с плоским уплотнением 1 1/4"	шт.	27,56
13331112	Сгон ВР-НР, бронза, с плоским уплотнением 1 1/2"	шт.	42,31
133312	Сгон ВР-НР, бронза, с плоским уплотнением 2"	шт.	75,32
13331212	Сгон ВР-НР, бронза, с плоским уплотнением 2 1/2"	шт.	172,17

Американки НН из бронзы (сгоны)

Артикул	Наименование	Ед. изм.	Цена, евро
1334412	Сгон НР-НР, бронза, коническое уплотнение 1/2"	шт.	11,48
1334434	Сгон НР-НР, бронза, коническое уплотнение 3/4"	шт.	16,81
133441	Сгон НР-НР, бронза, коническое уплотнение 1"	шт.	29,17
13344114	Сгон НР-НР, бронза, коническое уплотнение 1 1/4"	шт.	45,64
13344112	Сгон НР-НР, бронза, коническое уплотнение 1 1/2"	шт.	51,38
1333412	Сгон НР-НР, бронза, с плоским уплотнением 1/2"	шт.	10,26
1333434	Сгон НР-НР, бронза, с плоским уплотнением 3/4"	шт.	14,70
133341	Сгон НР-НР, бронза, с плоским уплотнением 1"	шт.	24,16
13334114	Сгон НР-НР, бронза, с плоским уплотнением 1 1/4"	шт.	36,78
13334112	Сгон НР-НР, бронза, с плоским уплотнением 1 1/2"	шт.	47,77

Американки угловые НВ из бронзы (угловой сгон)

Артикул	Обозначение	Ед. изм.	Цена, евро
1309838	ВР-НР, бронза, коническое уплотнение 3/8"	шт.	9,18
1309812	ВР-НР, бронза, коническое уплотнение 1/2"	шт.	13,75
1309834	ВР-НР, бронза, коническое уплотнение 3/4"	шт.	14,46
130981	ВР-НР, бронза, коническое уплотнение 1"	шт.	43,49
13098114	ВР-НР, бронза, коническое уплотнение 1 1/4"	шт.	51,95
13098112	ВР-НР, бронза, коническое уплотнение 1 1/2"	шт.	56,63
130982	ВР-НР, бронза, коническое уплотнение 2"	шт.	104,68

Вставные детали под плоское уплотнение для накидной гайки

Артикул	Обозначение	Ед. изм.	Цена, евро
1337234114	3/4" x 1 1/4"	шт.	**7,23**
133721112	1" x 1 1/2"	шт.	**8,23**
133721142	1 1/4" x 2"	шт.	**14,92**

Резьбовые детали под плоское уплотнение для накидной гайки

Артикул	Обозначение	Ед. изм.	Цена, евро
13370121	1/2" x 1"	шт.	**6,57**
1337034114	3/4" x 1 1/4"	шт.	**9,03**
133701112	1" x 1 1/2"	шт.	**13,97**
133701142	1 1/4" x 2"	шт.	**15,10**
13370112214	1 1/2" x 2 1/4"	шт.	**29,00**
133702234	2" x 2 3/4"	шт.	**62,51**

Штуцеры с накидной гайкой и отверстиями для пломбы

Артикул	Обозначение	Ед. изм.	Цена, евро
13604341	3/4" x 1"	шт.	**28,38**
136041234	1/2" x 3/4"	шт.	**15,65**
136041114	1" x 1 1/4"	шт.	Не поставляется

Тройники ВР

Артикул	Наименование	Ед. изм.	Цена, евро
1313038	ВР 3/8"	шт.	**6,73**
1313012	ВР 1/2"	шт.	**6,22**
13130123812	ВР 1/2" x 3/8" x 1/2"	шт.	**7,74**
13130123412	ВР 1/2" x 3/4" x 1/2"	шт.	**12,18**
1313034	ВР 3/4"	шт.	**10,73**
13130341234	ВР 3/4" x 1/2" x 3/4"	шт.	**11,08**
13130341212	ВР 3/4" x 1/2" x 1/2"	шт.	**12,09**
13130343412	ВР 3/4" x 3/4" x 1/2"	шт.	**15,65**
131301	ВР 1"	шт.	**16,44**
13130114	ВР 1 1/4"	шт.	**29,51**
1313011412114	ВР 1 1/4" x 1/2" x 1 1/4"	шт.	**32,07**
131301141114	ВР 1 1/4" x 1" x 1 1/4"	шт.	**24,22**
13130112	ВР 1 1/2"	шт.	**42,60**
131301121112	ВР 1 1/2" x 1" x 1 1/2"	шт.	**39,41**
131301121	ВР 1" x 1/2" x 1"	шт.	**16,19**
131301341	ВР 1" x 3/4" x 1"	шт.	**18,74**
131301112	ВР 1" x 1" x 1/2"	шт.	**21,54**
131302	ВР 2"	шт.	**58,73**

Угол 45°

Артикул	Обозначение	Ед. изм.	Цена, евро
1312038	ВР-ВР 3/8"	шт.	**8,08**
1312012	ВР-ВР 1/2"	шт.	**9,76**
1312034	ВР-ВР 3/4"	шт.	**13,97**
131201	ВР-ВР 1"	шт.	**17,72**
13120114	ВР-ВР 1 1/4"	шт.	**25,52**
1312138	ВР-НР 3/8"	шт.	**9,42**

Артикул	Обозначение	Ед. изм.	Цена, евро
1312112	ВР-НР 1/2"	шт.	**7,82**
1312134	ВР-НР 3/4"	шт.	**11,58**
131211	ВР-НР 1"	шт.	**15,65**
13121114	ВР-НР 1 1/4"	шт.	**22,93**
13121112	ВР-НР 1 1/2"	шт.	**33,95**

Угол 90°

Артикул	Обозначение	Ед. изм.	Цена, евро
1309138	НР-НР 3/8"	шт.	9,07
1309112	НР-НР 1/2"	шт.	8,37
1309134	НР-НР 3/4"	шт.	16,49
130911	НР-НР 1"	шт.	16,30
1309018	ВР-ВР 1/8"	шт.	10,26
1309014	ВР-ВР 1/4"	шт.	5,74
1309038	ВР-ВР 3/8"	шт.	5,77
130901238	ВР-ВР 1/2" x 3/8"	шт.	10,21
1309012	ВР-ВР 1/2"	шт.	5,43
130903412	ВР-ВР 3/4" x 1/2"	шт.	12,71
1309034	ВР-ВР 3/4"	шт.	8,65
130901	ВР-ВР 1"	шт.	13,45
13090114	ВР-ВР 1 1/4"	шт.	25,57

Артикул	Обозначение	Ед. изм.	Цена, евро
130901141	ВР-ВР 1 1/4" x 1"	шт.	16,99
13090112A	ВР-ВР 1 1/2"	шт.	34,14
13090134	ВР-ВР 1" x 3/4"	шт.	19,38
130902	ВР-ВР 2"	шт.	57,94
1309214	ВР-НР 1/4"	шт.	4,58
1309238	ВР-НР 3/8"	шт.	5,45
1309212	ВР-НР 1/2"	шт.	6,32
1309234	ВР-НР 3/4"	шт.	7,76
130921	ВР-НР 1"	шт.	13,24
13092114	ВР-НР 1 1/4"	шт.	25,95
13092112	ВР-НР 1 1/2"	шт.	36,13
130922	ВР-НР 2"	шт.	53,78

Резьбовая вставка редукционная

Артикул	Наименование	Ед. изм.	Цена, евро
13514341218	Резьбовая вставка редукционная G3/4"xR1/2"x18	шт.	10,09
13514341230	Резьбовая вставка редукционная G3/4"xR1/2"x30	шт.	12,06
13514341245	Резьбовая вставка редукционная G3/4"xR1/2"x45	шт.	13,81

Удлинители НР-ВР

Артикул	Обозначение	Ед. изм.	Цена, евро
135133810	3/8"x10	шт.	3,60
135133815	3/8"x15	шт.	2,64
135133820	3/8"x20	шт.	3,10
135133825	3/8"x25	шт.	3,72
135133830	3/8"x30	шт.	3,99
135133840	3/8"x40	шт.	5,19
135133850	3/8"x50	шт.	6,49
135133865	3/8"x65	шт.	9,08
135133880	3/8"x80	шт.	10,09
1351338100	3/8"x100	шт.	17,09
135131210	1/2"x10	шт.	3,10
135131212	1/2"x12,5	шт.	3,32
135131215	1/2"x15	шт.	3,54
135131217	1/2"x17,5	шт.	3,67
135131220	1/2"x20	шт.	4,17
135131225	1/2"x25	шт.	4,77
135131230	1/2"x30	шт.	5,29
135131240	1/2"x40	шт.	6,25
135131250	1/2"x50	шт.	7,85
135131265	1/2"x65	шт.	9,40
135131280	1/2"x80	шт.	10,81
1351312100	1/2"x100	шт.	13,51
1351312120	1/2"x120	шт.	22,48
1351312150	1/2"x150	шт.	24,52
135133410	3/4"x10	шт.	6,21

Артикул	Обозначение	Ед. изм.	Цена, евро
135133412	3/4"x12,5	шт.	5,91
135133415	3/4"x15	шт.	5,40
135133420	3/4"x20	шт.	5,88
135133425	3/4"x25	шт.	6,87
135133430	3/4"x30	шт.	7,58
135133440	3/4"x40	шт.	8,79
135133450	3/4"x50	шт.	10,27
135133465	3/4"x65	шт.	12,79
135133480	3/4"x80	шт.	14,93
1351334100	3/4"x100	шт.	17,87
13513115	1"x15	шт.	8,45
13513120	1"x20	шт.	9,19
13513125	1"x25	шт.	9,98
13513130	1"x30	шт.	11,16
13513140	1"x40	шт.	13,42
13513150	1"x50	шт.	15,15
13513165	1"x65	шт.	19,67
13513180	1"x80	шт.	21,69
135131100	1"x100	шт.	26,94
1351311420	1 1/4"x20	шт.	16,73
1351311425	1 1/4"x25	шт.	15,65
1351311430	1 1/4"x30	шт.	19,27
1351311440	1 1/4"x40	шт.	21,65
1351311450	1 1/4"x50	шт.	24,61

Футорки

Артикул	Обозначение	Ед. изм.	Цена, евро
132411418	1/4" x 1/8"	шт.	**3,89**
132413818	3/8" x 1/8"	шт.	**4,41**
132413814	3/8" x 1/4"	шт.	**2,40**
132411218	1/2" x 1/8"	шт.	**5,85**
132411214	1/2" x 1/4"	шт.	**3,55**
132411238	1/2" x 3/8"	шт.	**3,18**
132413414	3/4" x 1/4"	шт.	**9,03**
132413438	3/4" x 3/8"	шт.	**4,00**
132413412	3/4" x 1/2"	шт.	**2,94**
13241138	1" x 3/8"	шт.	**12,37**
13241112	1" x 1/2"	шт.	**6,25**
13241134	1" x 3/4"	шт.	**4,58**
1324111412	1 1/4" x 1/2"	шт.	**13,76**
1324111434	1 1/4" x 3/4"	шт.	**11,64**

Артикул	Обозначение	Ед. изм.	Цена, евро
132411141	1 1/4" x 1"	шт.	**8,13**
1324111212	1 1/2" x 1/2"	шт.	**21,15**
1324111234	1 1/2" x 3/4"	шт.	**17,82**
132411121	1 1/2" x 1"	шт.	**13,48**
13241112114	1 1/2" x 1 1/4"	шт.	**9,36**
13241212	2" x 1/2"	шт.	**33,92**
13241234	2" x 3/4"	шт.	**37,34**
1324121	2" x 1"	шт.	**27,22**
132412114	2" x 1 1/4"	шт.	**22,30**
132412112	2" x 1 1/2"	шт.	**19,05**
132412122	2 1/2" x 2"	шт.	**45,95**
1324132	3" x 2"	шт.	**84,73**
132413212	3" x 2 1/2"	шт.	**66,08**
1324143	4" x 3"	шт.	**121,91**

Фитинги из меди, под пайку SANHA, серия 5000

Медные капиллярные фитинги под пайку (серия 5000)

Отвод одно- раструбный 90° ВП-НП, медь

Артикул	Номер каталога	Размер, мм	Цена, евро
15001A8	5001A	8	**4,83**
15001A10	5001A	10	**3,40**
15001A12	5001A	12	**1,93**
15001A15E	5001A	15	**0,50**
15001A18E	5001A	18	**1,03**
15001A22E	5001A	22	**1,51**
15001A28E	5001A	28	**5,53**
15001A35	5001A	35	**11,59**
15001A42	5001A	42	**18,54**
15001A54	5001A	54	**42,17**
15001A64	5001A	64	**147,97**
15001A76	5001A	76,1	**153,40**
15001A89	5001A	88,9	**338,99**

Отвод двух- раструбный 90° ВП-ВП, медь

Артикул	Номер каталога	Размер, мм	Цена, евро
15002A8	5002A	8	**4,22**
15002A10	5002A	10	**1,65**
15002A12	5002A	12	**1,52**
15002A15E	5002A	15	**0,40**
15002A18E	5002A	18	**0,86**
15002A22E	5002A	22	**0,97**
15002A28E	5002A	28	**2,01**
15002A35	5002A	35	**8,60**
15002A42	5002A	42	**12,52**
15002A54	5002A	54	**29,06**
15002A64	5002A	64	**103,18**
15002A76	5002A	76,1	**147,59**
15002A89	5002A	88,9	**324,94**

Угол одно- раструбный 45°, ВП-НП медь

Артикул	Номер каталога	Размер, мм	Цена, евро
150408	5040	8	**5,45**
1504010	5040	10	**5,18**
1504012	5040	12	**1,88**
1504015	5040	15	**0,86**
1504018	5040	18	**1,80**
1504022	5040	22	**1,80**
1504028	5040	28	**3,40**
1504035	5040	35	**9,42**
1504042	5040	42	**22,91**
1504054	5040	54	**30,15**
1504064	5040	64	**138,67**
1504076	5040	76,1	**175,25**
1504089	5040	88,9	**205,15**

Угол двух- раструбный 45° ВП-ВП, медь

Артикул	Номер каталога	Размер, мм	Цена, евро
150418	5041	8	**4,37**
1504110	5041	10	**4,14**
1504112	5041	12	**2,62**
1504115	5041	15	**0,86**
1504118	5041	18	**1,68**
1504122	5041	22	**1,80**
1504128	5041	28	**3,15**
1504135	5041	35	**8,84**
1504142	5041	42	**16,11**
1504154	5041	54	**26,95**
1504164	5041	64	**149,27**
1504176	5041	76,1	**131,70**
1504189	5041	88,9	**208,84**

Угол одно- раструбный 90°, ВП-НП медь

Артикул	Номер каталога	Размер, мм	Цена, евро
150928	5092	8	**5,08**
1509210	5092	10	**2,62**
1509212	5092	12	**1,68**
1509215	5092	15	**0,73**
1509218	5092	18	**1,52**
1509222	5092	22	**2,22**
1509228	5092	28	**3,65**
1509235	5092	35	**11,84**
1509242	5092	42	**16,92**
1509254	5092	54	**33,92**

Артикул	Номер каталога	Размер, мм	Цена, евро
150908	5090	8	**1,88**
1509010	5090	10	**1,68**
1509012	5090	12	**1,52**
1509015	5090	15	**0,62**
1509018	5090	18	**0,97**
1509022	5090	22	**1,32**
1509028	5090	28	**2,34**
1509035	5090	35	**9,30**
1509042	5090	42	**12,88**
1509054	5090	54	**25,20**
1509064	5090	64	**103,18**
1509076	5090	76,1	**147,38**
1509089	5090	88,9	**248,04**

Угол двух- раструбный 90° ВП-ВП, медь

Отступ (обвод) одно- раструбный, ВП-НП медь

Артикул	Номер каталога	Размер, мм	Цена, евро
1508612	5086	12	**8,36**
1508615	5086	15	**5,69**
1508618	5086	18	**8,15**
1508622	5086	22	**11,10**

(обвод) двух- раструбный ВП-ВП, медь

Артикул	Номер каталога	Размер, мм	Цена, евро
1508512	5085	12	**9,30**
1508515	5085	15	**6,14**
1508518	5085	18	**9,34**
1508522	5085	22	**10,98**

Муфта ВП-ВП, медь

Артикул	Номер каталога	Размер, мм	Цена, евро
152708	5270	8	**1,06**
1527010	5270	10	**0,71**
1527012	5270	12	**0,65**
1527015	5270	15	**0,45**
1527018	5270	18	**0,60**
1527022	5270	22	**0,97**
1527028	5270	28	**1,68**
1527035	5270	35	**3,94**
1527042	5270	42	**7,30**
1527054	5270	54	**12,17**
1527064	5270	64	**29,17**
1527076	5270	76,1	**43,71**
1527089	5270	88,9	**59,16**

Заглушка ВПр, медь

Артикул	Номер каталога	Размер, мм	Цена, евро
153018	5301	8	**2,97**
1530110	5301	10	**2,34**
1530112	5301	12	**1,32**
1530115	5301	15	**0,82**
1530118	5301	18	**1,27**
1530122	5301	22	**1,75**
1530128	5301	28	**3,65**
1530135	5301	35	**5,34**
1530142	5301	42	**9,34**
1530154	5301	54	**17,74**
1530164	5301	64	**49,94**
1530176	5301	76,1	**76,07**
1530189	5301	88,9	**61,16**

Муфта переходная двух раструбная 5240

Артикул	Номер каталога	Размер, мм	Цена, евро
152401210	5240	12x10	**1,75**
152401510	5240	15x10	**1,68**
152401512	5240	15x12	**1,06**
152401812	5240	18x12	**2,11**
152401815	5240	18x15	**0,97**
152402212	5240	22x12	**4,14**
152402215	5240	22x15	**1,80**
152402218	5240	22x18	**1,43**
152402812	5240	28x12	**7,70**
152402815	5240	28x15	**6,38**
152402818	5240	28x18	**4,22**
152402822	5240	28x22	**2,72**
152403515	5240	35x15	**12,37**

Артикул	Номер каталога	Размер, мм	Цена, евро
152403522	5240	35x22	**8,60**
152403528	5240	35x28	**8,24**
152404222	5240	42x22	**23,48**
152404228	5240	42x28	**12,90**
152404235	5240	42x35	**13,11**
152405428	5240	54x28	**25,37**
152405435	5240	54x35	**24,92**
152405442	5240	54x42	**25,07**
152406435	5240	64x35	**33,43**
152406442	5240	64x42	**40,77**
152406454	5240	64x54	**38,87**
152407654	5240	76,1x54	**66,52**

Муфта переходная одно раструбная 5243

Артикул	Номер каталога	Размер, мм	Цена, евро
15243108	5243	10ax8	**5,65**
15243158	5243	15ax8	**2,50**
152431510	5243	15ax10	**1,65**
152431810	5243	18ax10	**3,81**
152431815	5243	18ax15	**0,94**
152432215	5243	22ax15	**1,40**
152432218	5243	22ax18	**1,55**
152432815	5243	28ax15	**5,41**
152432818	5243	28ax18	**5,90**
152432822	5243	28ax22	**2,86**
152433515	5243	35ax15	**6,60**
152433518	5243	35ax18	**10,49**
152433522	5243	35ax22	**8,48**
152433528	5243	35ax28	**6,35**

Артикул	Номер катал.	Размер, мм	Цена, евро
152434222	5243	42ax22	**21,38**
152434228	5243	42ax28	**16,92**
152434235	5243	42ax35	**11,20**
152435442	5243	54ax42	**27,74**
152436442	5243	64ax42	**69,12**
152436454	5243	64ax54	**61,65**
152437654	5243	76,1ax54	**82,55**
152437664	5243	76,1ax64	**80,22**
152438954	5243	88,9ax54	**108,57**
152438964	5243	88,9ax64	**83,87**
152438976	5243	88,9ax76,1	**76,07**
1524310854	5243	108,0ax54	**230,10**
1524310864	5243	108,0ax64	**164,76**
1524310876	5243	108,0ax76,1	**126,76**

Артикул	Номер каталога	Размер, мм	Цена, евро		Артикул	Номер катал.	Размер, мм	Цена, евро
152434215	5243	42ax15	**36,30**		**1524310889**	5243	108,0ax88,9	**136,75**
152434218	5243	42ax18	**34,86**					

Тройник 5130

Артикул	Номер катал.	Размер, мм	Цена, евро		Артикул	Номер катал.	Размер, мм	Цена, евро
151308	5130	8	**3,15**		**15130281828**	5130	28x18x28	**9,19**
1513010	5130	10	**2,46**		**15130282215**	5130	28x22x15	**23,48**
1513015	5130	15	**1,03**		**15130282222**	5130	28x22x22	**11,92**
1513018	5130	18	**1,80**		**15130282228**	5130	28x22x28	**6,23**
1513022	5130	22	**3,07**		**15130282822**	5130	28x28x22	**14,17**
1513028	5130	28	**5,81**		**15130283528**	5130	28x35x28	**32,46**
1513035	5130	35	**13,35**		**15130351535**	5130	35x15x35	**12,53**
1513042	5130	42	**23,72**		**15130351835**	5130	35x18x35	**16,06**
1513054	5130	54	**51,95**		**15130352235**	5130	35x22x35	**12,50**
1513064	5130	64	**122,57**		**15130352828**	5130	35x28x28	**26,55**
1513076	5130	76,1	**144,58**		**15130352835**	5130	35x28x35	**22,20**
1513089	5130	88,9	**439,69**		**15130421842**	5130	42x18x42	**36,05**
15130151815	5130	15x18x15	**6,02**		**15130422242**	5130	42x22x42	**37,77**
15130152215	5130	15x22x15	**6,96**		**15130422835**	5130	42x28x35	**35,89**
15130181515	5130	18x15x15	**3,28**		**15130423535**	5130	42x35x35	**71,20**
15130181518	5130	18x15x18	**2,13**		**15130542254**	5130	54x22x54	**89,89**
15130181815	5130	18x18x15	**5,57**		**15130542854**	5130	54x28x54	**60,38**
15130182218	5130	18x22x18	**8,36**		**15130543554**	5130	54x35x54	**48,31**
15130221515	5130	22x15x15	**4,75**		**15130544254**	5130	54x42x54	**98,53**
15130221518	5130	22x15x18	**4,75**		**15130643564**	5130	64x35x64	**180,07**
15130221522	5130	22x15x22	**2,58**		**15130644264**	5130	64x42x64	**126,76**
15130221815	5130	22x18x15	**11,55**		**15130645464**	5130	64x54x64	**199,59**
15130221818	5130	22x18x18	**5,65**		**15130763576**	5130	76,1x35x76,1	**269,18**
15130221822	5130	22x18x22	**3,65**		**15130765476**	5130	76,1x54x76,1	**196,51**
15130222215	5130	22x22x15	**8,03**		**15130766476**	5130	76,1x64x76,1	**311,70**
15130222218	5130	22x22x18	**6,96**		**15130893589**	5130	88,9x35x88,9	**226,99**
15130222822	5130	22x28x22	**11,20**		**15130894289**	5130	88,9x42x88,9	**233,83**
15130281515	5130	28x15x15	**19,58**		**15130895489**	5130	88,9x54x88,9	**360,02**
15130281522	5130	28x15x22	**14,88**		**15130896489**	5130	88,9x64x88,9	**361,19**
15130281528	5130	28x15x28	**5,79**		**15130897689**	5130	88,9x76,1x88,9	**388,47**
15130281818	5130	28x18x18	**22,42**					

Ниппель переходной 4243g (пайка-НР)

Артикул	Диаметр	Цена / шт.		Артикул	Диаметр	Цена / шт.
142431038	10×3/8	**3,26**		**142431534**	15×3/4	**2,29**
142431012	10×1/2	**8,67**		**142431812**	18×1/2	**1,27**
142431238	12×3/8	**2,29**		**142431834**	18×3/4	**1,69**
142431212	12×1/2	**2,79**		**142432212**	22×1/2	**2,39**
142431538	15×3/8	**3,18**		**142432234**	22×3/4	**1,88**
142431512	15×1/2	**1,27**		**14243221**	22×1	**2,85**

Артикул	Диаметр	Цена / шт.		Артикул	Диаметр	Цена / шт.
142432812	28×1/2	**10,56**		**1424335114**	35×11/4	**5,21**
142432834	28×3/4	**4,15**		**1424335112**	35×11/2	**23,26**
14243281	28×1	**2,96**		**1424342114**	42×11/4	**14,55**
1424328114	28×11/4	**6,34**		**1424342112**	42×11/2	**9,11**
142433534	35×3/4	**12,46**		**14243542**	54×2	**22,52**
14243351	35×1	**6,94**				

Муфта переходная 4270g (пайка-ВР)

Артикул	Диаметр	Цена / шт.	Артикул	Диаметр	Цена / шт.
142701038	10×3/8	10,89	142701534	15×3/4	3,68
142701238	12×3/8	4,71	142701812	18×1/2	1,76
142701212	12×1/2	4,26	142701834	18×3/4	3,26
142701538	15×3/8	3,38	142702212	22×1/2	2,39
142701512	15×1/2	1,49	142702234	22×3/4	2,77
			14270221	22×1	4,92

Артикул	Диаметр	Цена / шт.	Артикул	Диаметр	Цена / шт.
142702812	28×1/2	9,47	1427035112	35×11/2	52,19
142702834	28×3/4	4,12	14270421	42×1	47,00
14270281	28×1	6,32	1427042114	42×11/4	33,78
14270351	35×1	8,08	1427042112	42×11/2	14,75
1427035114	35×11/4	7,71	14270542	54×2	24,61

переходной 4130g (пайка-ВР-пайка)

Артикул	Диаметр	Цена / шт.
141301512	15×1/2×15	4,63
141301812	18×1/2×18	5,75
141302212	22×1/2×22	5,88
141302234	22×3/4×22	12,02
141302812	28×1/2×28	9,40
141302834	28×3/4×28	21,13

Муфта переходная с накидной гайкой 4360g (разъёмное соединение пайка – ВР, самоуплотняющееся)

Артикул	Диаметр	Цена / шт.
143601534	15×3/4	10,89
143601834	18×3/4	16,98

Водорозетки

Водорозетка пайка-ВР с креплением в 3 точках, 4471g

Артикул	Диаметр	Цена / шт.
144711512	15x1/2	6,01
144711812	18x1/2	9,17

Водорозетка пайка-ВР с креплением в 2 точках, 4472g

Артикул	Диаметр	Цена / шт.
144721512	15x1/2	2,64
144721534	15x3/4	23,22
144721812	18x1/2	4,75
144721834	18x3/4	5,92
144722234	22x3/4	11,19

Двойная водорозетка пайка-ВР (150 мм), 4976

Артикул	Диаметр	Цена / шт.
149761512	15x1/2	11,68

Сгон 4340g (пайка-ВР, самоуплотняющийся)

Артикул	Диаметр	Цена / шт.	Артикул	Диаметр	Цена / шт.

Артикул	Диаметр	Цена / шт.	Артикул	Диаметр	Цена / шт.
143401512	15×1/2	7,32	143401834	18×3/4	23,12
143401534	15×3/4	32,00	143402234	22×3/4	9,67
143401812	18×1/2	8,80	14340221	22×1	13,89
14340281	28×1	15,17	1434042112	42×1 ½	37,77
1434035114	35×1 ¼	25,47	14340542	54×2	199,06

Сгон 4330g (пайка-ВР, с плоским уплотнением)

Артикул	Диаметр	Цена / шт.	Артикул	Диаметр	Цена / шт.
143301512	15×1/2	27,64	143301834	18×3/4	39,50
143301534	15×3/4	37,54	143302234	22×3/4	30,33
143301812	18×1/2	38,92	14330221	22×1	22,93

Артикул	Диаметр	Цена / шт.	Артикул	Диаметр	Цена / шт.
14330281	28×1	50,31	1433042112	42×11/2	132,72
1433035114	35×11/4	35,66	14330542	54×2	191,36

Сгон 4333g (НР - пайка, с плоским уплотнением, под гаечный ключ)

Артикул	Диаметр	Цена / шт.	Артикул	Диаметр	Цена / шт.
143331512	15×1/2	17,41	14333221	22×1	41,98
143331812	18×1/2	24,21	14333281	28×1	45,14
143332234	22×3/4	27,54			

Сгон 4341g (пайка-НР, самоуплотняющийся, с внутренним выступом под ключ)

Артикул	Диаметр	Цена / шт.	Артикул	Диаметр	Цена / шт.
143411512	15×1/2	6,83	143411834	18×3/4	12,09
143411534	15×3/4	36,93	143412212	22×1/2	46,85
143411812	18×1/2	7,82	143412234	22×3/4	10,87

Артикул	Диаметр	Цена / шт.	Артикул	Диаметр	Цена / шт.
14341221	22×1	25,73	1434142112	42×1 1/2	31,02
14341281	28×1	13,51	14341542	54×2	98,02
1434135114	35×1 1/4	24,76			

Сгон 4343g (пайка-НР, самоуплотняющийся, под гаечный ключ)

Артикул	Диаметр	Цена / шт.
143431512	15×1/2	12,93
143431812	18×1/2	20,13
143431834	18×3/4	22,07
143432234	22×3/4	18,59
14343281	28×1	20,43
1434335114	35×1 1/4	73,82
1434342112	42×1 1/2	92,88
14343542	54×2	226,21

Угол переходной 4090g (пайка-ВР)

Артикул	Диаметр	Цена /шт.	Артикул	Диаметр	Цена /шт.
140901538	15×3/8	9,36	140901812	18×1/2	4,15
140901512	15×1/2	2,99	140901834	18×3/4	11,76
140901534	15×3/4	Не поставл.	140902212	22×1/2	6,03

Артикул	Диаметр	Цена /шт.	Артикул	Диаметр	Цена /шт.
140902234	22×3/4	8,20	14090281	28×1	13,62
14090221	22×1	21,73	1409035114	35×1 1/4	60,07
140902834	28×3/4	25,41			

Угол переходной 4092g (пайка-НР)

Артикул	Диаметр	Цена / шт.	Артикул	Диаметр	Цена / шт.
140921212	12×1/2	**7,42**	**140921834**	18×3/4	**16,81**
140921512	15×1/2	**3,35**	**140922234**	22×3/4	**10,36**
140921812	18×1/2	**7,21**	**14092221**	22×1	**27,87**
			14092281	28×1	**23,92**

для низкотемпературной пайки, 4933

Артикул	Наименование	Состав	Диаметр сечения	Раб. t° плавления	Вес, г	Питьевое водоснабжение	Цена / шт.
84933	Припой мягкий №3	97% олово / 3% медь	3 мм	230-250	250	разрешён	Не поставл.

Припои для высокотемпературной пайки (универсальные), 4939

Артикул	Наименование	Состав	Диаметр сечения	Раб. t° плавления	Вес, г	Питьевое водоснабжение	Цена / шт.
84939	Припой твердый (прутки)	93,8% медь / 6,2% фосфор	2 мм	730	1000	разрешён	**63,38**

Флюс-средства для низкотемпературной пайки, 4943

Артикул	Наименование	Раб. t° плавления	Вес, г	Питьевое водоснабжение	Цена / шт.
84943	Флюс-паста для мягкого припоя №3	230-250	250	разрешён	Не поставляется

Флюс-средства для высокотемпературной пайки, 4948

Артикул	Наименование	Раб. t° плавления	Вес, г	Питьевое водоснабжение	Цена / шт.
84948	Флюс-паста для твёрдого припоя	500-800	100	разрешён	Не поставляется

Аксессуары

Артикул	Номер каталога	Наименование	Цена / шт.
80961	0961	Губка абразивная	**0,47**

Стальные оцинкованные трубы и пресс-фитинги SANHA-THERM, серия 24000

SANHA-Therm – системная труба из углеродистой стали марки 1.0034 по EN 10305, покрытая снаружи цинком для применения в отопительных системах и охлаждающих водяных контурах (закрытые системы без кислорода) с пресс-фитингами SANHA-Therm серии 24000.

Для монтажа пресс-фитингов используются пресс-клещи и пресс-хомуты с профилем SA, M или V для диаметров до 54 мм включительно, SA или M для диаметров более 54 мм.

- Рабочая температура: от -30°C до +120°C;
- Рабочее давление: 16 бар.

Условные обозначения:

- ВР - это выход фитинга с внутренней резьбой;
- ВПр - в этот выход можно вставить трубу или другой фитинг, имеющий обозначение НПр;
- НПр - этот выход можно вставить в другой фитинг, имеющий обозначение ВПр;
- НР – это выход фитинга с наружной резьбой;

Цены на диаметры от 54 мм по запросу.

Труба SANHA-Therm 24000

Артикул	Наименование	Ед. изм.	Цена, евро
12400015	Труба оцинкованная 15 x 1,2 мм, 6м	м	**3,40**
12400018	Труба оцинкованная 18 x 1,2 мм, 6 м	м	**4,03**
12400022	Труба оцинкованная 22 x 1,5 мм, 6 м	м	**5,58**
12400028	Труба оцинкованная 28 x 1,5 мм, 6 м	м	**6,76**
12400035	Труба оцинкованная 35 x 1,5 мм, 6 м	м	**8,83**
12400042	Труба оцинкованная 42 x 1,5 мм, 6 м	м	**10,21**
12400054	Труба оцинкованная 54 x 1,5 мм, 6 м	м	**12,94**

Муфта ВПр-ВПр

Артикул	Наименование	Ед. изм.	Цена, евро
12427015	Муфта ВПр-ВПр 15	шт.	**2,67**
12427018	Муфта ВПр-ВПр 18	шт.	**3,11**
12427022	Муфта ВПр-ВПр 22	шт.	**3,77**
12427028	Муфта ВПр-ВПр 28	шт.	**4,43**
12427035	Муфта ВПр-ВПр 35	шт.	**5,62**
12427042	Муфта ВПр-ВПр 42	шт.	**8,32**
12427054	Муфта ВПр-ВПр 54	шт.	**9,88**

Муфта редукционная ВПр-ВПр

Артикул	Наименование	Ед. изм.	Цена, евро
1242401815	Муфта редукционная ВПр-ВПр 18 x 15	шт.	**7,75**
1242402215	Муфта редукционная ВПр-ВПр 22 x 15	шт.	**8,46**
1242402218	Муфта редукционная ВПр-ВПр 22 x 18	шт.	**9,01**
1242402818	Муфта редукционная ВПр-ВПр 28 x 18	шт.	**10,42**
1242402822	Муфта редукционная ВПр-ВПр 28 x 22	шт.	**10,16**
1242403522	Муфта редукционная ВПр-ВПр 35 x 22	шт.	**18,58**
1242403528	Муфта редукционная ВПр-ВПр 35 x 28	шт.	**15,36**
1242404222	Муфта редукционная ВПр-ВПр 42 x 22	шт.	**27,17**
1242404228	Муфта редукционная ВПр-ВПр 42 x 28	шт.	**26,96**
1242404235	Муфта редукционная ВПр-ВПр 42 x 35	шт.	**22,85**
1242405428	Муфта редукционная ВПр-ВПр 54 x 28	шт.	**31,27**
1242405435	Муфта редукционная ВПр-ВПр 54 x 35	шт.	**31,27**
1242405442	Муфта редукционная ВПр-ВПр 54 x 42	шт.	**29,93**

Муфта редукционная НПр-ВПр

Артикул	Наименование	Ед. изм.	Цена, евро
1242431815	Муфта редукционная НПр-ВПр 18a x 15	шт.	**2,80**
1242432215	Муфта редукционная НПр-ВПр 22a x 15	шт.	**5,62**

Артикул	Наименование	Ед. изм.	Цена, евро
1242432218	Муфта редукционная НПр-ВПр 22a x 18	шт.	3,45
1242432815	Муфта редукционная НПр-ВПр 28a x 15	шт.	7,93
1242432818	Муфта редукционная НПр-ВПр 28a x 18	шт.	6,71
1242432822	Муфта редукционная НПр-ВПр 28a x 22	шт.	4,24
1242433522	Муфта редукционная НПр-ВПр 35a x 22	шт.	8,14
1242433528	Муфта редукционная НПр-ВПр 35a x 28	шт.	7,23
1242434222	Муфта редукционная НПр-ВПр 42a x 22	шт.	14,85
1242434228	Муфта редукционная НПр-ВПр 42a x 28	шт.	8,78
1242434235	Муфта редукционная НПр-ВПр 42a x 35	шт.	8,03
1242435435	Муфта редукционная НПр-ВПр 54a x 35	шт.	10,48
1242435442	Муфта редукционная НПр-ВПр 54a x 42	шт.	12,56

Обводное колено ВПр-ВПр

Артикул	Наименование	Ед. изм.	Цена, евро
12408515	Обвод ВПр-ВПр 15	шт.	21,65
12408518	Обвод ВПр-ВПр 18	шт.	24,97
12408522	Обвод ВПр-ВПр 22	шт.	28,09
12408528	Обвод ВПр-ВПр 28	шт.	32,36

Обводное колено ВПр-НПр

Артикул	Наименование	Ед. изм.	Цена, евро
12408615	Обвод ВПр-НПр 15	шт.	8,67
12408618	Обвод ВПр-НПр 18	шт.	10,73
12408622	Обвод ВПр-НПр 22	шт.	18,42
12408628	Обвод ВПр-НПр 28	шт.	20,00

Отвод 45° ВПр-ВПр

Артикул	Наименование	Ед. изм.	Цена, евро
12404115	Отвод 45° ВПр-ВПр 15	шт.	3,82
12404118	Отвод 45° ВПр-ВПр 18	шт.	4,00
12404122	Отвод 45° ВПр-ВПр 22	шт.	4,25
12404128	Отвод 45° ВПр-ВПр 28	шт.	5,75
12404135	Отвод 45° ВПр-ВПр 35	шт.	11,20
12404142	Отвод 45° ВПр-ВПр 42	шт.	14,10
12404154	Отвод 45° ВПр-ВПр 54	шт.	17,64

Отвод 45° ВПр-НПр

Артикул	Наименование	Ед. изм.	Цена, евро
12404015	Отвод 45° ВПр-НПр 15	шт.	3,41
12404018	Отвод 45° ВПр-НПр 18	шт.	3,59
12404022	Отвод 45° ВПр-НПр 22	шт.	4,25
12404028	Отвод 45° ВПр-НПр 28	шт.	5,75
12404035	Отвод 45° ВПр-НПр 35	шт.	10,38
12404042	Отвод 45° ВПр-НПр 42	шт.	13,83
12404054	Отвод 45° ВПр-НПр 54	шт.	17,55

Отвод 90° ВПр-ВПр

Артикул	Наименование	Ед. изм.	Цена, евро
124002A15	Отвод 90° ВПр-ВПр 15	шт.	3,57
124002A18	Отвод 90° ВПр-ВПр 18	шт.	3,93
124002A22	Отвод 90° ВПр-ВПр 22	шт.	4,69
124002A28	Отвод 90° ВПр-ВПр 28	шт.	5,75
124002A35	Отвод 90° ВПр-ВПр 35	шт.	14,17
124002A42	Отвод 90° ВПр-ВПр 42	шт.	22,82
124002A54	Отвод 90° ВПр-ВПр 54	шт.	27,34

Отвод 90° ВПр-НПр

Артикул	Наименование	Ед. изм.	Цена, евро
124001A15	Отвод 90° ВПр-НПр 15	шт.	**3,39**
124001A18	Отвод 90° ВПр-НПр 18	шт.	**3,72**
124001A22	Отвод 90° ВПр-НПр 22	шт.	**4,46**
124001A28	Отвод 90° ВПр-НПр 28	шт.	**5,75**
124001A35	Отвод 90° ВПр-НПр 35	шт.	**14,17**
124001A42	Отвод 90° ВПр-НПр 42	шт.	**22,82**
124001A54	Отвод 90° ВПр-НПр 54	шт.	**27,34**

Муфта ВПр-ВР с накидной гайкой и плоским уплотнением

Артикул	Наименование	Ед. изм.	Цена, евро
124359G1534	Муфта с накидной гайкой 15 x 3/4"	шт.	**7,00**
124359G1834	Муфта с накидной гайкой 18 x 3/4"	шт.	**8,19**
124359G181	Муфта с накидной гайкой 18 x 1"	шт.	**10,73**
124359G2234	Муфта с накидной гайкой 22 x 3/4"	шт.	**9,95**
124359G221	Муфта с накидной гайкой 22 x 1"	шт.	**9,29**
124359G22114	Муфта с накидной гайкой 22 x 1 1/4"	шт.	**12,89**
124359G28114	Муфта с накидной гайкой 28 x 1 1/4"	шт.	**12,84**
124359G28112	Муфта с накидной гайкой 28 x 1 1/2"	шт.	**15,12**
124359G35112	Муфта с накидной гайкой 35 x 1 1/2"	шт.	**17,54**
124359G352	Муфта с накидной гайкой 35 x 2"	шт.	**38,91**
124359G422	Муфта с накидной гайкой 42 x 2"	шт.	**37,20**

Переходник на резьбу ВПр-ВР

Артикул	Наименование	Ед. изм.	Цена, евро
124270G1512	Переходник ВПр-ВР 15 x 1/2"	шт.	**6,78**
124270G1812	Переходник ВПр-ВР 18 x 1/2"	шт.	**6,89**
124270G1834	Переходник ВПр-ВР 18 x 3/4"	шт.	**9,05**
124270G2234	Переходник ВПр-ВР 22 x 3/4"	шт.	**8,14**
124270G221	Переходник ВПр-ВР 22 x 1"	шт.	**9,68**
124270G2834	Переходник ВПр-ВР 28 x 3/4"	шт.	**18,41**
124270G281	Переходник ВПр-ВР 28 x 1"	шт.	**10,38**
124270G28114	Переходник ВПр-ВР 28 x 1 1/4"	шт.	**19,50**
124270G351	Переходник ВПр-ВР 35 x 1"	шт.	**23,97**
124270G35114	Переходник ВПр-ВР 35 x 1 1/4"	шт.	**23,68**
124270G35112	Переходник ВПр-ВР 35 x 1 1/2"	шт.	**28,95**
124270G42114	Переходник ВПр-ВР 42 x 1 1/4"	шт.	**33,42**
124270G42112	Переходник ВПр-ВР 42 x 1 1/2"	шт.	**34,27**
124270G54112	Переходник ВПр-ВР 54 x 1 1/2"	шт.	**39,72**
124270G542	Переходник ВПр-ВР 54 x 2"	шт.	**59,73**

Переходник на резьбу НПр-ВР

Артикул	Наименование	Ед. изм.	Цена, евро
124246G1512	Переходник НПр-ВР 15 x 1/2"	шт.	**7,52**
124246G1812	Переходник НПр-ВР 18 x 1/2"	шт.	**8,38**
124246G2212	Переходник НПр-ВР 22 x 1/2"	шт.	**6,22**
124246G2234	Переходник НПр-ВР 22 x 3/4"	шт.	**9,11**

Переходник на резьбу НПр-НР

Артикул	Наименование	Ед. изм.	Цена, евро
124280G1512	Переходник НПр-НР 15 x 1/2"	шт.	**10,09**
124280G1812	Переходник НПр-НР 18 x 1/2"	шт.	**10,53**
124280G1834	Переходник НПр-НР 18 x 3/4"	шт.	**11,20**
124280G2212	Переходник НПр-НР 22 x 1/2"	шт.	**16,21**
124280G2234	Переходник НПр-НР 22 x 3/4"	шт.	**16,85**

Переходник на резьбу ВПр-НР

Артикул	Наименование	Ед. изм.	Цена, евро
124243G1512	Переходник ВПр-НР 15 x 1/2"	шт.	6,78
124243G1812	Переходник ВПр-НР 18 x 1/2"	шт.	7,11
124243G1834	Переходник ВПр-НР 18 x 3/4"	шт.	8,14
124243G2212	Переходник ВПр-НР 22 x 1/2"	шт.	8,14
124243G2234	Переходник ВПр-НР 22 x 3/4"	шт.	8,14
124243G221	Переходник ВПр-НР 22 x 1"	шт.	10,37
124243G2834	Переходник ВПр-НР 28 x 3/4"	шт.	10,66
124243G281	Переходник ВПр-НР 28 x 1"	шт.	10,38
124243G28114	Переходник ВПр-НР 28 x 1 1/4"	шт.	14,35
124243G351	Переходник ВПр-НР 35 x 1"	шт.	13,30
124243G35114	Переходник ВПр-НР 35 x 1 1/4"	шт.	13,30
124243G42112	Переходник ВПр-НР 42 x 1 1/2"	шт.	19,42
124243G542	Переходник ВПр-НР 54 x 2"	шт.	33,27

Разъемное соединение ВПр-НР с плоским уплотнением

Артикул	Наименование	Ед. изм.	Цена, евро
124333G1512	Сгон ВПр-НР 15 x 1/2"	шт.	12,03
124333G1812	Сгон ВПр-НР 18 x 1/2"	шт.	12,88
124333G2234	Сгон ВПр-НР 22 x 3/4"	шт.	17,98
124333G221	Сгон ВПр-НР 22 x 1"	шт.	18,05
124333G281	Сгон ВПр-НР 28 x 1"	шт.	26,49
124333G35114	Сгон ВПр-НР 35 x 1 1/4"	шт.	40,06
124333G42112	Сгон ВПр-НР 42 x 1 1/2"	шт.	58,36
124333G542	Сгон ВПр-НР 54 x 2"	шт.	95,52

Разъемное соединение ВПр-ВПр

Артикул	Наименование	Ед. изм.	Цена, евро
12433015	Сгон ВПр-ВПр 15	шт.	17,39
12433018	Сгон ВПр-ВПр 18	шт.	19,63
12433022	Сгон ВПр-ВПр 22	шт.	25,07
12433028	Сгон ВПр-ВПр 28	шт.	40,67
12433035	Сгон ВПр-ВПр 35	шт.	55,32
12433042	Сгон ВПр-ВПр 42	шт.	83,57
12433054	Сгон ВПр-ВПр 54	шт.	116,06

Тройник ВПр-ВПр-ВПр

Артикул	Наименование	Ед. изм.	Цена, евро
12413015	Тройник ВПр-ВПр-ВПр 15	шт.	6,70
12413018	Тройник ВПр-ВПр-ВПр 18	шт.	7,23
12413022	Тройник ВПр-ВПр-ВПр 22	шт.	8,37
12413028	Тройник ВПр-ВПр-ВПр 28	шт.	11,11
12413035	Тройник ВПр-ВПр-ВПр 35	шт.	15,40
12413042	Тройник ВПр-ВПр-ВПр 42	шт.	25,56
12413054	Тройник ВПр-ВПр-ВПр 54	шт.	34,04

Тройник редукционный ВПр-ВПр-ВПр

Артикул	Наименование	Ед. изм.	Цена, евро
124130151815	Тройник ВПр-ВПр-ВПр 15 x 18 x 15	шт.	9,30
124130152215	Тройник ВПр-ВПр-ВПр 15 x 22 x 15	шт.	18,79
124130181515	Тройник ВПр-ВПр-ВПр 18 x 15 x 15	шт.	14,09
124130181518	Тройник ВПр-ВПр-ВПр 18 x 15 x 18	шт.	7,23
124130181815	Тройник ВПр-ВПр-ВПр 18 x 18 x 15	шт.	16,61
124130182218	Тройник ВПр-ВПр-ВПр 18 x 22 x 18	шт.	20,42
124130221515	Тройник ВПр-ВПр-ВПр 22 x 15 x 15	шт.	16,05
124130221518	Тройник ВПр-ВПр-ВПр 22 x 15 x 18	шт.	15,45
124130221522	Тройник ВПр-ВПр-ВПр 22 x 15 x 22	шт.	7,65
124130221818	Тройник ВПр-ВПр-ВПр 22 x 18 x 18	шт.	16,08

Артикул	Наименование	Ед. изм.	Цена, евро
124130221822	Тройник ВПр-ВПр-ВПр 22 x 18 x 22	шт.	7,82
124130222215	Тройник ВПр-ВПр-ВПр 22 x 22 x 15	шт.	10,54
124130222218	Тройник ВПр-ВПр-ВПр 22 x 22 x 18	шт.	18,49
124130222822	Тройник ВПр-ВПр-ВПр 22 x 28 x 22	шт.	21,66
124130281522	Тройник ВПр-ВПр-ВПр 28 x 15 x 22	шт.	23,04
124130281528	Тройник ВПр-ВПр-ВПр 28 x 15 x 28	шт.	9,28
124130281822	Тройник ВПр-ВПр-ВПр 28 x 18 x 22	шт.	23,43
124130281828	Тройник ВПр-ВПр-ВПр 28 x 18 x 28	шт.	9,57
124130282222	Тройник ВПр-ВПр-ВПр 28 x 22 x 22	шт.	21,62
124130282228	Тройник ВПр-ВПр-ВПр 28 x 22 x 28	шт.	10,09
124130282815	Тройник ВПр-ВПр-ВПр 28 x 28 x 15	шт.	25,70
124130282818	Тройник ВПр-ВПр-ВПр 28 x 28 x 18	шт.	32,73
124130282822	Тройник ВПр-ВПр-ВПр 28 x 28 x 22	шт.	22,93
124130283528	Тройник ВПр-ВПр-ВПр 28 x 35 x 28	шт.	38,36
124130351535	Тройник ВПр-ВПр-ВПр 35 x 15 x 35	шт.	13,62
124130351835	Тройник ВПр-ВПр-ВПр 35 x 18 x 35	шт.	14,41
124130352222	Тройник ВПр-ВПр-ВПр 35 x 22 x 22	шт.	38,52
124130352228	Тройник ВПр-ВПр-ВПр 35 x 22 x 28	шт.	33,10
124130352235	Тройник ВПр-ВПр-ВПр 35 x 22 x 35	шт.	14,66
124130352828	Тройник ВПр-ВПр-ВПр 35 x 28 x 28	шт.	32,48
124130352835	Тройник ВПр-ВПр-ВПр 35 x 28 x 35	шт.	14,91
124130353522	Тройник ВПр-ВПр-ВПр 35 x 35 x 22	шт.	34,72
124130353528	Тройник ВПр-ВПр-ВПр 35 x 35 x 28	шт.	35,17
124130421542	Тройник ВПр-ВПр-ВПр 42 x 15 x 42	шт.	22,88
124130422242	Тройник ВПр-ВПр-ВПр 42 x 22 x 42	шт.	21,81
124130422842	Тройник ВПр-ВПр-ВПр 42 x 28 x 42	шт.	22,63
124130423535	Тройник ВПр-ВПр-ВПр 42 x 35 x 35	шт.	53,21
124130423542	Тройник ВПр-ВПр-ВПр 42 x 35 x 42	шт.	23,65
124130542254	Тройник ВПр-ВПр-ВПр 54 x 22 x 54	шт.	26,35
124130542854	Тройник ВПр-ВПр-ВПр 54 x 28 x 54	шт.	26,85
124130543554	Тройник ВПр-ВПр-ВПр 54 x 35 x 54	шт.	29,55
124130544254	Тройник ВПр-ВПр-ВПр 54 x 42 x 54	шт.	30,87

Тройник комбинированный ВПр-ВР-ВПр

Артикул	Наименование	Ед. изм.	Цена, евро
124130G1512	Тройник ВПр-ВР-ВПр 15 x 1/2” x 15	шт.	12,00
124130G1812	Тройник ВПр-ВР-ВПр 18 x 1/2" x 18	шт.	12,47
124130G2212	Тройник ВПр-ВР-ВПр 22 x 1/2" x 22	шт.	13,68
124130G2812	Тройник ВПр-ВР-ВПр 28 x 1/2" x 28	шт.	15,36
124130G2834	Тройник ВПр-ВР-ВПр 28 x 3/4" x 28	шт.	16,02
124130G3512	Тройник ВПр-ВР-ВПр 35 x 1/2" x 35	шт.	16,72
124130G351	Тройник ВПр-ВР-ВПр 35 x 1" x 35	шт.	22,83
124130G4212	Тройник ВПр-ВР-ВПр 42 x 1/2" x 42	шт.	23,72
124130G5412	Тройник ВПр-ВР-ВПр 54 x 1/2" x 54	шт.	28,85

Угол 90° ВПр-ВР

Артикул	Наименование	Ед. изм.	Цена, евро
124090G1512	Угол 90° ВПр-ВР 15 x 1/2"	шт.	8,45
124090G1812	Угол 90° ВПр-ВР 18 x 1/2"	шт.	18,46
124090G2234	Угол 90° ВПр-ВР 22 x 3/4"	шт.	13,33
124090G281	Угол 90° ВПр-ВР 28 x 1"	шт.	23,75
124090G35114	Угол 90° ВПр-ВР 35 x 1 1/4"	шт.	40,15
124090G42112	Угол 90° ВПр-ВР 42 x 1 1/2"	шт.	51,78
124090G542	Угол 90° ВПр-ВР 54 x 2"	шт.	82,63

Угол 90° ВПр-НР

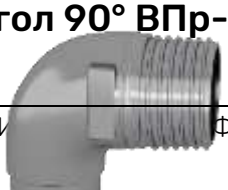

Артикул	Наименование	Ед. изм.	Цена, евро

Артикул	Наименование	Ед. изм.	Цена, евро
124092G1512	Угол 90° ВПр-НР 15 x 1/2"	шт.	**8,70**
124092G1812	Угол 90° ВПр-НР 18 x 1/2"	шт.	**8,52**
124092G2234	Угол 90° ВПр-НР 22 x 3/4"	шт.	**11,36**
124092G281	Угол 90° ВПр-НР 28 x 1"	шт.	**15,32**
124092G35114	Угол 90° ВПр-НР 35 x 1 1/4"	шт.	**20,37**
124092G42112	Угол 90° ВПр-НР 42 x 1 1/2"	шт.	**33,50**
124092G542	Угол 90° ВПр-НР 54 x 2"	шт.	**57,54**

Заглушка ВПр

Артикул	Наименование	Ед. изм.	Цена, евро
12430115	Заглушка ВПр 15	шт.	**4,08**
12430118	Заглушка ВПр 18	шт.	**4,54**
12430122	Заглушка ВПр 22	шт.	**5,14**
12430128	Заглушка ВПр 28	шт.	**7,54**
12430135	Заглушка ВПр 35	шт.	**18,25**
12430142	Заглушка ВПр 42	шт.	**29,98**
12430154	Заглушка ВПр 54	шт.	**34,93**

Пресс-фитинги NiroSan® и трубы NiroSan® / NiroSan-ECO® / NiroTherm® из нержавеющей стали

Трубопроводная система состоит из высококачественных пресс-фитингов из нержавеющей стали NiroSan® с герметичным уплотнением из EPDM (этилен-пропилен-диен-каучук) и труб из нержавеющей стали 1.4404 / AISI 316L NiroSan®, NiroSan-ECO® для систем отопления и водоснабжения (серия 9000), а также труб из нержавеющей стали 1.4301 / AISI 304 NiroTherm® для систем отопления (серия 91000).

Все пресс-фитинги NiroSan® изготовлены из нержавеющей стали марки 1.4404 / AISI 316L (фасонная деталь) и 1.4408 (резьбовые и литые детали). Сталь 1.4404 содержит минимум 2,3 % молибдена и имеет более пониженное содержание углерода чем обычная марка 1.4401. Таким образом она не только аналогична этой марке, но и явно дополняет её своей высокой коррозионной устойчивостью.

Условные обозначения:

- ВПр - в этот выход фитинга можно вставить трубу или другой фитинг, имеющий обозначение НПр;
- ВР - это выход фитинга с внутренней резьбой;
- НПр - этот выход фитинга можно вставить в другой фитинг, имеющий обозначение ВПр;
- НР – это выход фитинга с наружной резьбой;

Труба NiroSan нержавеющая сталь 1.4404 (316L)

Артикул	Наименование	Ед. изм.	Цена, евро
6900015	Труба нержавеющая сталь 15х1,0мм, 6 м	м	**13,61**
6900018	Труба нержавеющая сталь 18х1,0мм, 6 м	м	**17,56**
6900022	Труба нержавеющая сталь 22х1,2мм, 6 м	м	**22,13**
6900028	Труба нержавеющая сталь 28х1,2мм, 6 м	м	**27,65**
6900035	Труба нержавеющая сталь 35х1,5мм, 6 м	м	**40,40**
6900042	Труба нержавеющая сталь 42х1,5мм, 6 м	м	**49,63**
6900054	Труба нержавеющая сталь 54х1,5мм, 6 м	м	**64,00**
6900064	Труба нержавеющая сталь 64х2,0мм, 6 м	м	**111,19**
6900076	Труба нержавеющая сталь 76,1х2,0мм, 6 м	м	**117,50**
6900089	Труба нержавеющая сталь 88,9х2,0мм, 6 м	м	**129,51**
69000108	Труба нержавеющая сталь 108х2,0мм, 6 м	м	**156,38**

Труба NiroSan-ECO нержавеющая сталь 1.4404 (316L), штанга 3м

Артикул	Наименование	Ед. изм.	Цена, евро
6950015	сист.труба в штангах нержавеющая сталь 15х1,0	м	**14,01**
6950018	сист.труба в штангах нержавеющая сталь 18х1,0	м	**18,09**
6950022	сист.труба в штангах нержавеющая сталь 22х1,2	м	**22,79**
6950028	сист.труба в штангах нержавеющая сталь 28х1,2	м	**28,48**
6950035	сист.труба в штангах нержавеющая сталь 35х1,5	м	**41,62**
6950042	сист.труба в штангах нержавеющая сталь 42х1,5	м	**51,13**
6950054	сист.труба в штангах нержавеющая сталь 54х1,5	м	**65,91**
6950076	сист.труба в штангах нержавеющая сталь 76,1х2,0	м	**121,03**
6950089	сист.труба в штангах нержавеющая сталь 88,9х2,0	м	**133,40**
69500108	сист.труба в штангах нержавеющая сталь 108,0х2,0	м	**161,07**

Труба NiroSan-ECO нержавеющая сталь 1.4404 (316L), штанга 6м

Артикул	Наименование	Ед. изм.	Цена, евро
6960015	Труба нержавеющая сталь 15х0,6мм, 6 м	м	**11,60**
6960018	Труба нержавеющая сталь 18х0,7мм, 6 м	м	**15,30**
6960022	Труба нержавеющая сталь 22х0,7мм, 6 м	м	**18,84**
6960028	Труба нержавеющая сталь 28х0,8мм, 6 м	м	**23,54**
6960035	Труба нержавеющая сталь 35х1,0мм, 6 м	м	**34,38**
6960042	Труба нержавеющая сталь 42х1,1мм, 6 м	м	**42,24**
6960054	Труба нержавеющая сталь 54х1,2мм, 6 м	м	**54,41**
6960076	Труба нержавеющая сталь 76,1х1,5мм, 6 м	м	**96,38**
6960089	Труба нержавеющая сталь 88,9х1,5мм, 6 м	м	**118,12**
69600108	Труба нержавеющая сталь 108х1,5мм, 6 м	м	**148,10**

Труба NiroTherm нержавеющая сталь 1.4301 (304)

Артикул	Наименование	Ед. изм.	Цена, евро
6915015	Труба нержавеющая сталь 15х0,6мм, 3 м	м	**5,46**
6915018	Труба нержавеющая сталь 18х0,7мм, 3 м	м	**7,27**
6915022	Труба нержавеющая сталь 22х0,7мм, 3 м	м	**8,90**
6915028	Труба нержавеющая сталь 28х0,8мм, 3 м	м	**13,28**
6915035	Труба нержавеющая сталь 35х1,0мм, 3 м	м	**19,61**
6915042	Труба нержавеющая сталь 42х1,1мм, 3 м	м	**27,47**
6915054	Труба нержавеющая сталь 54х1,2мм, 3 м	м	**36,10**
6910015	Труба нержавеющая сталь 15х0,6мм, 6 м	м	**5,30**
6910018	Труба нержавеющая сталь 18х0,7мм, 6 м	м	**7,06**
6910022	Труба нержавеющая сталь 22х0,7мм, 6 м	м	**8,64**
6910028	Труба нержавеющая сталь 28х0,8мм, 6 м	м	**12,90**
6910035	Труба нержавеющая сталь 35х1,0мм, 6 м	м	**19,03**
6910042	Труба нержавеющая сталь 42х1,1мм, 6 м	м	**26,67**
6910054	Труба нержавеющая сталь 54х1,2мм, 6 м	м	**35,04**
6910076	Труба нержавеющая сталь 76,1х1,5мм, 6 м	м	**83,54**
6910089	Труба нержавеющая сталь 88,9х1,5мм, 6 м	м	**103,81**
69100108	Труба нержавеющая сталь 108х1,5мм, 6 м	м	**119,25**

Муфта ВПр-ВПр

Артикул	Наименование	Ед. изм.	Цена, евро
6927015	Муфта ВПр-ВПр 15	шт.	**8,31**
6927018	Муфта ВПр-ВПр 18	шт.	**8,94**
6927022	Муфта ВПр-ВПр 22	шт.	**10,38**
6927028	Муфта ВПр-ВПр 28	шт.	**11,74**
6927035	Муфта ВПр-ВПр 35	шт.	**14,55**
6927042	Муфта ВПр-ВПр 42	шт.	**19,73**
6927054	Муфта ВПр-ВПр 54	шт.	**23,67**
6927064	Муфта ВПр-ВПр 64	шт.	**95,24**
6927076	Муфта ВПр-ВПр 76,1	шт.	**117,97**
6927089	Муфта ВПр-ВПр 88,9	шт.	**134,71**
69270108	Муфта ВПр-ВПр 108,0	шт.	**171,19**

Муфта редукционная ВПр-ВПр

Артикул	Наименование	Ед. изм.	Цена, евро
692401815	Муфта редукционная ВПр-ВПр 18 х 15	шт.	**29,85**
692402215	Муфта редукционная ВПр-ВПр 22 х 15	шт.	**30,94**
692402218	Муфта редукционная ВПр-ВПр 22 х 18	шт.	**31,60**
692402822	Муфта редукционная ВПр-ВПр 28 х 22	шт.	**34,03**

Ниппель ВПр-НПр

Артикул	Наименование	Ед. изм.	Цена, евро
692431815	Ниппель ВПр-НПр 18а х 15	шт.	**8,94**
692432215	Ниппель ВПр-НПр 22а х 15	шт.	**9,93**
692432218	Ниппель ВПр-НПр 22а х 18	шт.	**10,22**
692432815	Ниппель ВПр-НПр 28а х 15	шт.	**11,11**
692432818	Ниппель ВПр-НПр 28а х 18	шт.	**11,33**
692432822	Ниппель ВПр-НПр 28а х 22	шт.	**11,53**
692433518	Ниппель ВПр-НПр 35а х 18	шт.	**43,07**
692433522	Ниппель ВПр-НПр 35а х 22	шт.	**13,99**
692433528	Ниппель ВПр-НПр 35а х 28	шт.	**17,26**
692434222	Ниппель ВПр-НПр 42а х 22	шт.	**45,72**
692434228	Ниппель ВПр-НПр 42а х 28	шт.	**46,37**
692434235	Ниппель ВПр-НПр 42а х 35	шт.	**18,24**
692435428	Ниппель ВПр-НПр 54а х 28	шт.	**51,46**
692435435	Ниппель ВПр-НПр 54а х 35	шт.	**53,82**
692435442	Ниппель ВПр-НПр 54а х 42	шт.	**30,98**
692436442	Ниппель ВПр-НПр 64а х 42	шт.	**90,54**

Артикул	Наименование	Ед. изм.	Цена, евро
692436454	Ниппель ВПр-НПр 64а x 54	шт.	**88,43**
692437654	Ниппель ВПр-НПр 76,1а x 54	шт.	**101,16**
692437664	Ниппель ВПр-НПр 76,1а x 64	шт.	**127,59**
692438954	Ниппель ВПр-НПр 88,9а x 54	шт.	**109,10**
692438964	Ниппель ВПр-НПр 88,9а x 64	шт.	**134,31**
692438976	Ниппель ВПр-НПр 88,9а x 76,1	шт.	**148,78**
6924310854	Ниппель ВПр-НПр 108,0а x 54	шт.	**114,75**
6924310864	Ниппель ВПр-НПр 108,0а x 64	шт.	**139,44**
6924310876	Ниппель ВПр-НПр 108,0а x 76,1	шт.	**154,40**
6924310889	Ниппель ВПр-НПр 108,0а x 88,9	шт.	**171,19**

Отвод 45° ВПр-ВПр

Артикул	Наименование	Ед. изм.	Цена, евро
6904115	Отвод 45° ВПр-ВПр 15	шт.	**15,94**
6904118	Отвод 45° ВПр-ВПр 18	шт.	**17,01**
6904122	Отвод 45° ВПр-ВПр 22	шт.	**19,80**
6904128	Отвод 45° ВПр-ВПр 28	шт.	**23,04**
6904135	Отвод 45° ВПр-ВПр 35	шт.	**27,07**
6904142	Отвод 45° ВПр-ВПр 42	шт.	**43,38**
6904154	Отвод 45° ВПр-ВПр 54	шт.	**56,27**
6904164	Отвод 45° ВПр-ВПр 64	шт.	**132,38**
6904176	Отвод 45° ВПр-ВПр 76,1	шт.	**174,04**
6904189	Отвод 45° ВПр-ВПр 88,9	шт.	**209,27**
69041108	Отвод 45° ВПр-ВПр 108,0	шт.	**283,47**

Отвод 45° ВПр-НПр

Артикул	Наименование	Ед. изм.	Цена, евро
6904015	Отвод 45° ВПр-НПр 15	шт.	**15,67**
6904018	Отвод 45° ВПр-НПр 18	шт.	**16,62**
6904022	Отвод 45° ВПр-НПр 22	шт.	**19,17**
6904028	Отвод 45° ВПр-НПр 28	шт.	**22,52**
6904035	Отвод 45° ВПр-НПр 35	шт.	**25,48**
6904042	Отвод 45° ВПр-НПр 42	шт.	**41,03**
6904054	Отвод 45° ВПр-НПр 54	шт.	**53,39**
6904064	Отвод 45° ВПр-НПр 64	шт.	**121,63**
6904076	Отвод 45° ВПр-НПр 76,1	шт.	**159,98**
6904089	Отвод 45° ВПр-НПр 88,9	шт.	**190,85**
69040108	Отвод 45° ВПр-НПр 108,0	шт.	**261,03**

Обводное колено ВПр-ВПр

Артикул	Наименование	Ед. изм.	Цена, евро
6908515	Обвод ВПр-ВПр 15	шт.	**57,11**
6908518	Обвод ВПр-ВПр 18	шт.	**65,63**
6908522	Обвод ВПр-ВПр 22	шт.	**79,41**
6908528	Обвод ВПр-ВПр 28	шт.	**99,23**

Обводное колено НПр

Артикул	Наименование	Ед. изм.	Цена, евро
6908715	Обвод НПр 15	шт.	**17,93**
6908718	Обвод НПр 18	шт.	**19,22**
6908722	Обвод НПр 22	шт.	**21,08**
6908728	Обвод НПр 28	шт.	**25,56**

Муфта ВПр-ВР с накидной гайкой (латунь) и плоским уплотнением

Артикул	Наименование	Ед. изм.	Цена, евро
69359MMS1512	Муфта с накидной гайкой 15 x 1/2"	шт.	**15,04**
69359MMS1834	Муфта с накидной гайкой 18 x 3/4"	шт.	**15,85**
69359MMS221	Муфта с накидной гайкой 22 x 1"	шт.	**20,60**

Артикул	Наименование	Ед. изм.	Цена, евро
69359MMS35112	Муфта с накидной гайкой 35 x 1 1/2"	шт.	31,78

Муфта ВПр-ВР с накидной гайкой (нерж.сталь) и плоским уплотнением

Артикул	Наименование	Ед. изм.	Цена, евро
69359M1512	Муфта с накидной гайкой 15 x 1/2”	шт.	22,71
69359M1534	Муфта с накидной гайкой 15 x 3/4”	шт.	18,91
69359M1834	Муфта с накидной гайкой 18 x 3/4”	шт.	19,36
69359M221	Муфта с накидной гайкой 22 x 1”	шт.	27,26
69359M28114	Муфта с накидной гайкой 28 x 1 1/4”	шт.	35,39
69359M35112	Муфта с накидной гайкой 35 x 1 1/2"	шт.	39,99
69359M42134	Муфта с накидной гайкой 42 x 1 3/4"	шт.	54,03
69359M54238	Муфта с накидной гайкой 54 x 2 3/8"	шт.	72,85

Муфта переходная на резьбу ВПр-ВР

Артикул	Наименование	Ед. изм.	Цена, евро
69270G1512	Муфта переходная ВПр-ВР 15 x 1/2"	шт.	16,92
69270G1534	Муфта переходная ВПр-ВР 15 x 3/4"	шт.	17,63
69270G1812	Муфта переходная ВПр-ВР 18 x 1/2"	шт.	17,75
69270G1834	Муфта переходная ВПр-ВР 18 x 3/4"	шт.	18,52
69270G2212	Муфта переходная ВПр-ВР 22 x 1/2"	шт.	18,94
69270G2234	Муфта переходная ВПр-ВР 22 x 3/4"	шт.	22,26
69270G221	Муфта переходная ВПр-ВР 22 x 1"	шт.	25,34
69270G2834	Муфта переходная ВПр-ВР 28 x 3/4"	шт.	24,19
69270G281	Муфта переходная ВПр-ВР 28 x 1"	шт.	34,52
69270G35114	Муфта переходная ВПр-ВР 35 x 1 1/4"	шт.	37,88
69270G42112	Муфта переходная ВПр-ВР 42 x 1 1/2"	шт.	58,05
69270G542	Муфта переходная ВПр-ВР 54 x 2"	шт.	86,79

Муфта переходная на резьбу ВПр-НР

Артикул	Наименование	Ед. изм.	Цена, евро
69243G1538	Муфта переходная ВПр-НР 15 x 3/8"	шт.	15,68
69243G1512	Муфта переходная ВПр-НР 15 x 1/2"	шт.	15,67
69243G1534	Муфта переходная ВПр-НР 15 x 3/4"	шт.	15,91
69243G1812	Муфта переходная ВПр-НР 18 x 1/2"	шт.	17,17
69243G1834	Муфта переходная ВПр-НР 18 x 3/4"	шт.	17,04
69243G2212	Муфта переходная ВПр-НР 22 x 1/2"	шт.	18,52
69243G2234	Муфта переходная ВПр-НР 22 x 3/4"	шт.	19,46
69243G221	Муфта переходная ВПр-НР 22 x 1"	шт.	22,72
69243G2834	Муфта переходная ВПр-НР 28 x 3/4"	шт.	23,67
69243G281	Муфта переходная ВПр-НР 28 x 1"	шт.	24,64
69243G351	Муфта переходная ВПр-НР 35 x 1"	шт.	31,24
69243G35114	Муфта переходная ВПр-НР 35 x 1 1/4"	шт.	35,94
69243G42112	Муфта переходная ВПр-НР 42 x 1 1/2"	шт.	52,40
69243G542	Муфта переходная ВПр-НР 54 x 2"	шт.	70,29
69243G64212	Муфта переходная ВПр-НР 64 x 2 1/2"	шт.	268,59
69243G76212	Муфта переходная ВПр-НР 76 x 2 1/2"	шт.	323,67
69243G1084	Муфта переходная ВПр-НР 108 x 4"	шт.	692,37

Переходная вставка НПр-ВР

Артикул	Наименование	Ед. изм.	Цена, евро
69246G1512	Переходная вставка НПр-ВР 15a x 1/2"	шт.	15,51
69246G1812	Переходная вставка НПр-ВР 18a x 1/2"	шт.	20,01
69246G2212	Переходная вставка НПр-ВР 22a x 1/2"	шт.	18,94
69246G2234	Переходная вставка НПр-ВР 22a x 3/4"	шт.	22,28
69246G2834	Переходная вставка НПр-ВР 28a x 3/4"	шт.	24,24

Переходная вставка НПр-НР

Артикул	Наименование	Ед. изм.	Цена, евро

Артикул	Наименование	Ед. изм.	Цена, евро
69280G1512	Переходная вставка НПр-НР 15а x 1/2"	шт.	**15,51**
69280G1812	Переходная вставка НПр-НР 18а x 1/2"	шт.	**20,01**
69280G1834	Переходная вставка НПр-НР 18а x 3/4"	шт.	**20,72**
69280G2212	Переходная вставка НПр-НР 22а x 1/2"	шт.	**18,94**
69280G2234	Переходная вставка НПр-НР 22а x 3/4"	шт.	**22,28**
69280G281	Переходная вставка НПр-НР 28а x 1"	шт.	**24,24**

Разъемное соединение ВПр-ВР с плоским уплотнением (гайка латунь)

Артикул	Наименование	Ед. изм.	Цена, евро
69330G1534	Сгон ВПр-ВР 15 x 3/4"	шт.	**26,45**
69330G1834	Сгон ВПр-ВР 18 x 3/4"	шт.	**30,07**
69330G2234	Сгон ВПр-ВР 22 x 3/4"	шт.	**32,08**
69330G221	Сгон ВПр-ВР 22 x 1"	шт.	**37,98**
69330G2834	Сгон ВПр-ВР 28 x 3/4"	шт.	**46,81**
69330G281	Сгон ВПр-ВР 28 x 1"	шт.	**42,53**
69330G35114	Сгон ВПр-ВР 35 x 1 1/4"	шт.	**52,28**
69330G42112	Сгон ВПр-ВР 42 x 1 1/2"	шт.	**62,64**
69330G542	Сгон ВПр-ВР 54 x 2"	шт.	**102,13**

Разъемное соед-е ВПр-ВР с плоским уплотнением (гайка нерж.сталь)

Артикул	Наименование	Ед. изм.	Цена, евро
69330GMVA1512	Сгон ВПр-ВР 15 x 1/2"	шт.	**26,99**
69330GMVA1534	Сгон ВПр-ВР 15 x 3/4"	шт.	**30,01**
69330GMVA1834	Сгон ВПр-ВР 18 x 3/4"	шт.	**33,55**
69330GMVA2234	Сгон ВПр-ВР 22 x 3/4"	шт.	**35,96**
69330GMVA221	Сгон ВПр-ВР 22 x 1"	шт.	**42,94**
69330GMVA2834	Сгон ВПр-ВР 28 x 3/4"	шт.	**51,75**
69330GMVA281	Сгон ВПр-ВР 28 x 1"	шт.	**46,81**
69330GMVA35114	Сгон ВПр-ВР 35 x 1 1/4"	шт.	**58,47**
69330GMVA42112	Сгон ВПр-ВР 42 x 1 1/2"	шт.	**72,14**
69330GMVA542	Сгон ВПр-ВР 54 x 2"	шт.	**136,37**

Разъемное соединение ВПр-НР с плоским уплотнением (гайка латунь)

Артикул	Наименование	Ед. изм.	Цена, евро
69333G1512	Сгон ВПр-НР 15 x 1/2"	шт.	**22,78**
69333G1534	Сгон ВПр-НР 15 x 3/4"	шт.	**23,64**
69333G1812	Сгон ВПр-НР 18 x 1/2"	шт.	**24,82**
69333G2234	Сгон ВПр-НР 22 x 3/4"	шт.	**26,74**
69333G281	Сгон ВПр-НР 28 x 1"	шт.	**40,42**
69333G35114	Сгон ВПр-НР 35 x 1 1/4"	шт.	**52,73**
69333G42112	Сгон ВПр-НР 42 x 1 1/2"	шт.	**61,60**
69333G542	Сгон ВПр-НР 54 x 2"	шт.	**103,04**

Разъемное соединение ВПр-НР с плоским уплотнением (гайка нерж.сталь)

Артикул	Наименование	Ед. изм.	Цена, евро
69333GMVA1512	Сгон ВПр-НР 15 x 1/2"	шт.	**27,38**
69333GMVA1534	Сгон ВПр-НР 15 x 3/4"	шт.	**29,11**
69333GMVA1812	Сгон ВПр-НР 18 x 1/2"	шт.	**30,27**
69333GMVA2234	Сгон ВПр-НР 22 x 3/4"	шт.	**31,93**
69333GMVA281	Сгон ВПр-НР 28 x 1"	шт.	**54,04**
69333GMVA35114	Сгон ВПр-НР 35 x 1 1/4"	шт.	**68,80**
69333GMVA42112	Сгон ВПр-НР 42 x 1 1/2"	шт.	**79,69**
69333GMVA542	Сгон ВПр-НР 54 x 2"	шт.	**137,59**

Разъемное соед-е ВПр-ВПр с плоским уплотнением, гайка(нерж.сталь)

Артикул	Наименование	Ед. изм.	Цена, евро

Артикул	Наименование	Ед. изм.	Цена, евро
6933015	Сгон ВПр-ВПр 15	шт.	**55,62**
6933018	Сгон ВПр-ВПр 18	шт.	**62,95**
6933022	Сгон ВПр-ВПр 22	шт.	**77,91**
6933028	Сгон ВПр-ВПр 28	шт.	**119,72**
6933035	Сгон ВПр-ВПр 35	шт.	**125,53**
6933042	Сгон ВПр-ВПр 42	шт.	**180,72**
6933054	Сгон ВПр-ВПр 54	шт.	**300,16**

Тройник ВПр-ВПр-ВПр

Артикул	Наименование	Ед. изм.	Цена, евро
6913015	Тройник ВПр-ВПр-ВПр 15	шт.	**19,24**
6913018	Тройник ВПр-ВПр-ВПр 18	шт.	**21,85**
6913022	Тройник ВПр-ВПр-ВПр 22	шт.	**23,57**
6913028	Тройник ВПр-ВПр-ВПр 28	шт.	**27,54**
6913035	Тройник ВПр-ВПр-ВПр 35	шт.	**34,79**
6913042	Тройник ВПр-ВПр-ВПр 42	шт.	**49,54**
6913054	Тройник ВПр-ВПр-ВПр 54	шт.	**59,11**
6913064	Тройник ВПр-ВПр-ВПр 64	шт.	**249,60**
6913076	Тройник ВПр-ВПр-ВПр 76,1	шт.	**328,29**
6913089	Тройник ВПр-ВПр-ВПр 88,9	шт.	**359,17**
69130108	Тройник ВПр-ВПр-ВПр 108,0	шт.	**443,17**

Тройник редукционный ВПр-ВПр-ВПр

Артикул	Наименование	Ед. изм.	Цена, евро
69130181515	Тройник ВПр-ВПр-ВПр 18 x 15 x 15	шт.	**23,83**
69130181518	Тройник ВПр-ВПр-ВПр 18 x 15 x 18	шт.	**19,14**
69130221515	Тройник ВПр-ВПр-ВПр 22 x 15 x 15	шт.	**34,86**
69130221522	Тройник ВПр-ВПр-ВПр 22 x 15 x 22	шт.	**20,20**
69130221818	Тройник ВПр-ВПр-ВПр 22 x 18 x 18	шт.	**39,47**
69130221822	Тройник ВПр-ВПр-ВПр 22 x 18 x 22	шт.	**20,84**
69130281528	Тройник ВПр-ВПр-ВПр 28 x 15 x 28	шт.	**24,41**
69130281828	Тройник ВПр-ВПр-ВПр 28 x 18 x 28	шт.	**25,18**
69130282222	Тройник ВПр-ВПр-ВПр 28 x 22 x 22	шт.	**40,76**
69130282228	Тройник ВПр-ВПр-ВПр 28 x 22 x 28	шт.	**26,38**
69130351535	Тройник ВПр-ВПр-ВПр 35 x 15 x 35	шт.	**30,20**
69130351835	Тройник ВПр-ВПр-ВПр 35 x 18 x 35	шт.	**30,61**
69130352235	Тройник ВПр-ВПр-ВПр 35 x 22 x 35	шт.	**31,33**
69130352835	Тройник ВПр-ВПр-ВПр 35 x 28 x 35	шт.	**32,82**
69130421842	Тройник ВПр-ВПр-ВПр 42 x 18 x 42	шт.	**45,85**
69130422242	Тройник ВПр-ВПр-ВПр 42 x 22 x 42	шт.	**44,93**
69130422842	Тройник ВПр-ВПр-ВПр 42 x 28 x 42	шт.	**46,37**
69130423542	Тройник ВПр-ВПр-ВПр 42 x 35 x 42	шт.	**47,83**
69130542254	Тройник ВПр-ВПр-ВПр 54 x 22 x 54	шт.	**50,77**
69130542854	Тройник ВПр-ВПр-ВПр 54 x 28 x 54	шт.	**52,23**
69130543554	Тройник ВПр-ВПр-ВПр 54 x 35 x 54	шт.	**54,03**
69130544254	Тройник ВПр-ВПр-ВПр 54 x 42 x 54	шт.	**55,51**
69130642264	Тройник ВПр-ВПр-ВПр 64 x 22 x 64	шт.	**149,36**
69130642864	Тройник ВПр-ВПр-ВПр 64 x 28 x 64	шт.	**145,30**
69130643564	Тройник ВПр-ВПр-ВПр 64 x 35 x 64	шт.	**156,77**
69130644264	Тройник ВПр-ВПр-ВПр 64 x 42 x 64	шт.	**163,69**
69130645464	Тройник ВПр-ВПр-ВПр 64 x 54 x 64	шт.	**158,34**
69130762876	Тройник ВПр-ВПр-ВПр 76,1 x 28 x 76,1	шт.	**266,55**
69130763576	Тройник ВПр-ВПр-ВПр 76,1 x 35 x 76,1	шт.	**286,20**
69130764276	Тройник ВПр-ВПр-ВПр 76,1 x 42 x 76,1	шт.	**308,69**
69130765476	Тройник ВПр-ВПр-ВПр 76,1 x 54 x 76,1	шт.	**328,29**
69130762276	Тройник ВПр-ВПр-ВПр 76,1 x 22 x 76,1	шт.	**246,99**
69130766476	Тройник ВПр-ВПр-ВПр 76,1 x 64 x 76,1	шт.	**275,16**
69130892289	Тройник ВПр-ВПр-ВПр 88,9 x 22 x 88,9	шт.	**261,02**
69130892889	Тройник ВПр-ВПр-ВПр 88,9 x 28 x 88,9	шт.	**280,59**

Артикул	Наименование	Ед. изм.	Цена, евро
69130893589	Тройник ВПр-ВПр-ВПр 88,9 x 35 x 88,9	шт.	**300,19**
69130894289	Тройник ВПр-ВПр-ВПр 88,9 x 42 x 88,9	шт.	**322,68**
69130895489	Тройник ВПр-ВПр-ВПр 88,9 x 54 x 88,9	шт.	**336,71**
69130896489	Тройник ВПр-ВПр-ВПр 88,9 x 64 x 88,9	шт.	**291,41**
69130897689	Тройник ВПр-ВПр-ВПр 88,9 x 76,1 x 88,9	шт.	**359,17**
6913010822108	Тройник ВПр-ВПр-ВПр 108,0 x 22 x 108,0	шт.	**277,79**
6913010828108	Тройник ВПр-ВПр-ВПр 108,0 x 28 x 108,0	шт.	**294,60**
6913010835108	Тройник ВПр-ВПр-ВПр 108,0 x 35 x 108,0	шт.	**322,68**
6913010842108	Тройник ВПр-ВПр-ВПр 108,0 x 42 x 108,0	шт.	**336,71**
6913010854108	Тройник ВПр-ВПр-ВПр 108,0 x 54 x 108,0	шт.	**360,77**
6913010864108	Тройник ВПр-ВПр-ВПр 108,0 x 64 x 108,0	шт.	**327,03**
6913010876108	Тройник ВПр-ВПр-ВПр 108,0 x 76,1 x 108,0	шт.	**384,36**
6913010889108	Тройник ВПр-ВПр-ВПр 108,0 x 88,9 x 108,0	шт.	**440,55**

Тройник комбинированный ВПр-ВР-ВПр

Артикул	Наименование	Ед. изм.	Цена, евро
69130G221222	Тройник ВПр-ВР-ВПр 22 x 1/2" x 22	шт.	**23,06**
69130G223422	Тройник ВПр-ВР-ВПр 22 x 3/4" x 22	шт.	**25,79**
69130G281228	Тройник ВПр-ВР-ВПр 28 x 1/2" x 28	шт.	**25,37**
69130G283428	Тройник ВПр-ВР-ВПр 28 x 3/4" x 28	шт.	**29,88**
69130G28128	Тройник ВПр-ВР-ВПр 28 x 1" x 28	шт.	**30,70**
69130G351235	Тройник ВПр-ВР-ВПр 35 x 1/2" x 35	шт.	**30,53**
69130G353435	Тройник ВПр-ВР-ВПр 35 x 3/4" x 35	шт.	**45,35**
69130G3511435	Тройник ВПр-ВР-ВПр 35 x 1 1/4" x 35	шт.	**52,96**
69130G421242	Тройник ВПр-ВР-ВПр 42 x 1/2" x 42	шт.	**37,23**
69130G423442	Тройник ВПр-ВР-ВПр 42 x 3/4" x 42	шт.	**50,89**
69130G4211242	Тройник ВПр-ВР-ВПр 42 x 1 1/2" x 42	шт.	**70,56**
69130G541254	Тройник ВПр-ВР-ВПр 54 x 1/2" x 54	шт.	**44,14**
69130G543454	Тройник ВПр-ВР-ВПр 54 x 3/4" x 54	шт.	**62,61**
69130G54254	Тройник ВПр-ВР-ВПр 54 x 2" x 54	шт.	**98,67**
69130G763476	Тройник ВПр-ВР-ВПр 76,1 x 3/4" x 76,1	шт.	**268,68**
69130G76276	Тройник ВПр-ВР-ВПр 76,1 x 2" x 76,1	шт.	**297,06**
69130G893489	Тройник ВПр-ВР-ВПр 88,9 x 3/4" x 88,9	шт.	**291,94**
69130G89289	Тройник ВПр-ВР-ВПр 88,9 x 2" x 88,9	шт.	**309,98**
69130G10834108	Тройник ВПр-ВР-ВПр 108,0 x 3/4" x 108,0	шт.	**351,25**
69130G1082108	Тройник ВПр-ВР-ВПр 108,0 x 2" x 108,0	шт.	**374,59**

Угол 90° ВПр-ВР

Артикул	Наименование	Ед. изм.	Цена, евро
69090IG1512	Угол 90° ВПр-ВР 15 x 1/2"	шт.	**24,58**
69090IG1834	Угол 90° ВПр-ВР 18 x 3/4"	шт.	**29,40**
69090IG2234	Угол 90° ВПр-ВР 22 x 3/4"	шт.	**32,99**
69090IG281	Угол 90° ВПр-ВР 28 x 1"	шт.	**42,80**
69090IG3512	Угол 90° ВПр-ВР 35 x 1/2"	шт.	**44,14**
69090IG3534	Угол 90° ВПр-ВР 35 x 3/4"	шт.	**48,97**
69090IG35114	Угол 90° ВПр-ВР 35 x 1 1/4"	шт.	**72,89**

Угол 90° ВПр-НР

Артикул	Наименование	Ед. изм.	Цена, евро
69092AG1512	Угол 90° ВПр-НР 15 x 1/2"	шт.	**29,72**
69092AG1812	Угол 90° ВПр-НР 18 x 1/2"	шт.	**33,00**
69092AG1834	Угол 90° ВПр-НР 18 x 3/4"	шт.	**32,75**
69092AG2234	Угол 90° ВПр-НР 22 x 3/4"	шт.	**38,58**
69092AG281	Угол 90° ВПр-НР 28 x 1"	шт.	**55,17**
69092AG35114	Угол 90° ВПр-НР 35 x 1 1/4"	шт.	**59,52**
69092AG542	Угол 90° ВПр-НР 54 x 2"	шт.	**104,25**

Заглушка ВПр

Артикул	Наименование	Ед. изм.	Цена, евро
6930115	Заглушка ВПр 15	шт.	**11,09**
6930118	Заглушка ВПр 18	шт.	**13,29**
6930122	Заглушка ВПр 22	шт.	**14,42**
6930128	Заглушка ВПр 28	шт.	**17,23**
6930135	Заглушка ВПр 35	шт.	**24,08**
6930142	Заглушка ВПр 42	шт.	**52,24**
6930154	Заглушка ВПр 54	шт.	**57,52**

Водорозетка с двумя точками крепления, ВП-ВР

Артикул	Наименование	Ед. изм.	Цена, евро
69472G1512	Водорозетка ВП-ВР 15 x 1/2"	шт.	**27,16**
69472G1812	Водорозетка ВП-ВР 18 x 1/2"	шт.	**29,14**
69472G2234	Водорозетка ВП-ВР 22 x 3/4"	шт.	**41,87**

Переходные пресс-фитинги из кремниевой бронзы без свинца SANHA PURAPRESS, серия 8000

Муфта редукционная ВПр-Нр 8243G

Артикул	Наименование	Ед. изм.	Цена, евро
182431238	Муфта редукционная ВПр-НР 12 × 3/8"	шт.	**4,90**
182431212	Муфта редукционная ВПр-НР 12 × 1/2"	шт.	**3,64**
182431438	Муфта редукционная ВПр-НР 14 × 3/8"	шт.	**5,36**
182431412	Муфта редукционная ВПр-НР 14 × 1/2"	шт.	**6,63**
182431538	Муфта редукционная ВПр-НР 15 × 3/8"	шт.	**5,48**
182431512	Муфта редукционная ВПр-НР 15 × 1/2"	шт.	**3,62**
182431534	Муфта редукционная ВПр-НР 15 × 3/4"	шт.	**7,20**
182431612	Муфта редукционная ВПр-НР 16 × 1/2"	шт.	**6,99**
182431634	Муфта редукционная ВПр-НР 16 × 3/4"	шт.	**9,29**
182431812	Муфта редукционная ВПр-НР 18 × 1/2"	шт.	**4,54**
182431834	Муфта редукционная ВПр-НР 18 × 3/4"	шт.	**5,24**
182432212	Муфта редукционная ВПр-НР 22 × 1/2"	шт.	**7,42**
182432234	Муфта редукционная ВПр-НР 22 × 3/4"	шт.	**6,77**
18243221	Муфта редукционная ВПр-НР 22 × 1"	шт.	**9,02**
182432834	Муфта редукционная ВПр-НР 28 × 3/4"	шт.	**19,83**
18243281	Муфта редукционная ВПр-НР 28 × 1"	шт.	**12,15**
1824328114	Муфта редукционная ВПр-НР 28 × 11/4"	шт.	**24,83**
18243351	Муфта редукционная ВПр-НР 35 × 1"	шт.	**27,52**
1824335114	Муфта редукционная ВПр-НР 35 × 11/4"	шт.	**27,04**
1824335112	Муфта редукционная ВПр-НР 35 × 11/2"	шт.	**29,20**
1824342114	Муфта редукционная ВПр-НР 42 × 11/4"	шт.	**36,87**
1824342112	Муфта редукционная ВПр-НР 42 × 11/2"	шт.	**37,86**
1824354112	Муфта редукционная ВПр-НР 54 × 11/2"	шт.	**63,72**
18243542	Муфта редукционная ВПр-НР 54 × 2"	шт.	**72,84**
1824364212	Муфта редукционная ВПр-НР 64 × 21/2"	шт.	**230,15**
1824367212	Муфта редукционная ВПр-НР 67 × 21/2"	шт.	**178,85**
1824376212	Муфта редукционная ВПр-НР 76,1 × 21/2"	шт.	**173,29**
18243893	Муфта редукционная ВПр-НР 88,9 × 3"	шт.	**191,23**
182431084	Муфта редукционная ВПр-НР 108,0 × 4"	шт.	**251,02**

Муфта редукционная ВПр-Вр 8270G

Артикул	Наименование	Ед. изм.	Цена, евро
182701238	Муфта редукционная ВПр-ВР 12 × 3/8"	шт.	**4,90**
182701212	Муфта редукционная ВПр-ВР 12 × 1/2"	шт.	**4,90**
182701438	Муфта редукционная ВПр-ВР 14 × 3/8"	шт.	**7,50**
182701412	Муфта редукционная ВПр-ВР 14 × 1/2"	шт.	**7,44**
182701538	Муфта редукционная ВПр-ВР 15 × 3/8"	шт.	**4,75**
182701512	Муфта редукционная ВПр-ВР 15 × 1/2"	шт.	**4,43**
182701534	Муфта редукционная ВПр-ВР 15 × 3/4"	шт.	**9,11**
182701612	Муфта редукционная ВПр-ВР 16 × 1/2"	шт.	**8,14**
182701634	Муфта редукционная ВПр-ВР 16 × 3/4"	шт.	**11,54**
182701812	Муфта редукционная ВПр-ВР 18 × 1/2"	шт.	**6,01**
182701834	Муфта редукционная ВПр-ВР 18 × 3/4"	шт.	**11,55**
182702212	Муфта редукционная ВПр-ВР 22 × 1/2"	шт.	**6,83**
182702234	Муфта редукционная ВПр-ВР 22 × 3/4"	шт.	**7,20**
18270221	Муфта редукционная ВПр-ВР 22 × 1"	шт.	**10,60**
182702834	Муфта редукционная ВПр-ВР 28 × 3/4"	шт.	**23,13**
18270281	Муфта редукционная ВПр-ВР 28 × 1"	шт.	**13,17**
1827028114	Муфта редукционная ВПр-ВР 28 × 11/4"	шт.	**24,69**
18270351	Муфта редукционная ВПр-ВР 35 × 1"	шт.	**30,11**
1827035114	Муфта редукционная ВПр-ВР 35 × 11/4"	шт.	**29,74**
1827035112	Муфта редукционная ВПр-ВР 35 × 11/2"	шт.	**47,92**

Артикул	Наименование	Ед. изм.	Цена, евро
1827042114	Муфта редукционная ВПр-ВР 42 × 11/4"	шт.	41,98
1827042112	Муфта редукционная ВПр-ВР 42 × 11/2"	шт.	43,00
1827054112	Муфта редукционная ВПр-ВР 54 × 11/2"	шт.	49,72
18270542	Муфта редукционная ВПр-ВР 54 × 2"	шт.	74,79
1827064212	Муфта редукционная ВПр-ВР 64 × 21/2"	шт.	195,66
1827067212	Муфта редукционная ВПр-ВР 67 × 21/2"	шт.	248,36
1827076212	Муфта редукционная ВПр-ВР 76,1 × 21/2"	шт.	211,96
18270893	Муфта редукционная ВПр-ВР 88,9 × 3"	шт.	236,23

Тройник ВПр-ВР 8130G

Артикул	Наименование	Ед. изм.	Цена, евро
181301212	Тройник ВПр-ВР 12 × 1/2" × 12	шт.	15,77
181301412	Тройник ВПр-ВР 14 × 1/2" × 14	шт.	17,05
181301538	Тройник ВПр-ВР 15 × 3/8" × 15	шт.	27,56
181301512	Тройник ВПр-ВР 15 × 1/2" × 15	шт.	15,77
181301612	Тройник ВПр-ВР 16 × 1/2" × 16	шт.	18,04
181301812	Тройник ВПр-ВР 18 × 1/2" × 18	шт.	26,68
181302212	Тройник ВПр-ВР 22 × 1/2" × 22	шт.	21,53
181302234	Тройник ВПр-ВР 22 × 3/4" × 22	шт.	31,60
181302812	Тройник ВПр-ВР 28 × 1/2" × 28	шт.	26,98
181302834	Тройник ВПр-ВР 28 × 3/4" × 28	шт.	35,77
181303512	Тройник ВПр-ВР 35 × 1/2" × 35	шт.	38,46
18130351	Тройник ВПр-ВР 35 × 1" × 35	шт.	40,84
181304212	Тройник ВПр-ВР 42 × 1/2" × 42	шт.	46,66
181305412	Тройник ВПр-ВР 54 × 1/2" × 54	шт.	55,48

Угол 90°, ВПр-НР 8092G

Артикул	Наименование	Ед. изм.	Цена, евро
180921238	Угол 90° ВПр-НР 12 × 3/8"	шт.	16,35
180921212	Угол 90° ВПр-НР 12 × 1/2"	шт.	16,24
180921412	Угол 90° ВПр-НР 14 × 1/2"	шт.	18,76
180921538	Угол 90° ВПр-НР 15 × 3/8"	шт.	24,41
180921512	Угол 90° ВПр-НР 15 × 1/2"	шт.	16,38
180921612	Угол 90° ВПр-НР 16 × 1/2"	шт.	20,75
180921812	Угол 90° ВПр-НР 18 × 1/2"	шт.	25,46
180921834	Угол 90° ВПр-НР 18 × 3/4"	шт.	25,43
180922212	Угол 90° ВПр-НР 22 × 1/2"	шт.	21,49
180922234	Угол 90° ВПр-НР 22 × 3/4"	шт.	26,45
18092221	Угол 90° ВПр-НР 22 × 1"	шт.	32,51
18092281	Угол 90° ВПр-НР 28 × 1"	шт.	39,69
1809235114	Угол 90° ВПр-НР 35 × 1 1/4"	шт.	52,69
1809242112	Угол 90° ВПр-НР 42 × 1 1/2"	шт.	71,81
18092542	Угол 90° ВПр-НР 54 × 2"	шт.	101,59

Угол 90°, ВПр-ВР 8090G

Артикул	Наименование	Ед. изм.	Цена, евро
180901238	Угол 90° ВПр-ВР 12 × 3/8"	шт.	10,28
180901212	Угол 90° ВПр-ВР 12 × 1/2"	шт.	10,28
180901412	Угол 90° ВПр-ВР 14 × 1/2"	шт.	12,25
180901538	Угол 90° ВПр-ВР 15 × 3/8"	шт.	23,92
180901512	Угол 90° ВПр-ВР 15 × 1/2"	шт.	10,28
180901534	Угол 90° ВПр-ВР 15 × 3/4"	шт.	23,42
180901612	Угол 90° ВПр-ВР 16 × 1/2"	шт.	15,40
180901812	Угол 90° ВПр-ВР 18 × 1/2"	шт.	22,22
180901834	Угол 90° ВПр-ВР 18 × 3/4"	шт.	25,23
180902212	Угол 90° ВПр-ВР 22 × 1/2"	шт.	26,50
180902234	Угол 90° ВПр-ВР 22 × 3/4"	шт.	16,17
18090221	Угол 90° ВПр-ВР 22 × 1"	шт.	25,43

Артикул	Наименование	Ед. изм.	Цена, евро
180902812	Угол 90° ВПр-ВР 28 × 1/2"	шт.	28,57
180902834	Угол 90° ВПр-ВР 28 × 3/4"	шт.	28,57
18090281	Угол 90° ВПр-ВР 28 × 1"	шт.	28,47
1809035114	Угол 90° ВПр-ВР 35 × 1 1/4"	шт.	48,18
1809042112	Угол 90° ВПр-ВР 42 × 1 1/2"	шт.	62,13
18090542	Угол 90° ВПр-ВР 54 × 2"	шт.	98,48

Сгон с плоским уплотнением, ВПр 8330

Артикул	Наименование	Ед. изм.	Цена, евро
1833015	Сгон с плоским уплотнением ВПр 15	шт.	44,57
1833018	Сгон с плоским уплотнением ВПр 18	шт.	50,72
1833022	Сгон с плоским уплотнением ВПр 22	шт.	57,26
1833028	Сгон с плоским уплотнением ВПр 28	шт.	61,00
1833035	Сгон с плоским уплотнением ВПр 35	шт.	69,27
1833042	Сгон с плоским уплотнением ВПр 42	шт.	93,89
1833054	Сгон с плоским уплотнением ВПр 54	шт.	153,31

Сгон с плоским уплотнением, ВПр-ВР 8330G

Артикул	Наименование	Ед. изм.	Цена, евро
183301512	Сгон с плоским уплотнением ВПр-ВР 15 ×1/2"	шт.	30,72
183301534	Сгон с плоским уплотнением ВПр-ВР 15 ×3/4"	шт.	35,20
183301812	Сгон с плоским уплотнением ВПр-ВР 18 ×1/2"	шт.	37,28
183301834	Сгон с плоским уплотнением ВПр-ВР 18 ×3/4"	шт.	37,43
183302234	Сгон с плоским уплотнением ВПр-ВР 22 ×3/4"	шт.	45,02
18330221	Сгон с плоским уплотнением ВПр-ВР 22 ×1"	шт.	48,34
183302834	Сгон с плоским уплотнением ВПр-ВР 28 ×3/4"	шт.	52,41
18330281	Сгон с плоским уплотнением ВПр-ВР 28 ×1"	шт.	51,92
1833035114	Сгон с плоским уплотнением ВПр-ВР 35 ×11/4"	шт.	56,51
1833042112	Сгон с плоским уплотнением ВПр-ВР 42 ×11/2"	шт.	78,15
18330542	Сгон с плоским уплотнением ВПр-ВР 54 ×2"	шт.	103,65

Сгон с плоским уплотнением, ВПр-НР 8333G

Артикул	Наименование	Ед. изм.	Цена, евро
183331238	Сгон с плоским уплотнением ВПр-НР 12 ×3/8"	шт.	24,03
183331212	Сгон с плоским уплотнением ВПр-НР 12 ×1/2"	шт.	24,03
183331512	Сгон с плоским уплотнением ВПр-НР 15 ×1/2"	шт.	24,21
183331534	Сгон с плоским уплотнением ВПр-НР 15 ×3/4"	шт.	32,03
183331812	Сгон с плоским уплотнением ВПр-НР 18 ×1/2"	шт.	32,34
183331834	Сгон с плоским уплотнением ВПр-НР 18 ×3/4»	шт.	33,42
183332212	Сгон с плоским уплотнением ВПр-НР 22 ×1/2"	шт.	50,07
183332234	Сгон с плоским уплотнением ВПр-НР 22 ×3/4"	шт.	34,86
18333221	Сгон с плоским уплотнением ВПр-НР 22 ×1"	шт.	50,22
183332834	Сгон с плоским уплотнением ВПр-НР 28 ×3/4"	шт.	42,89
18333281	Сгон с плоским уплотнением ВПр-НР 28 ×1"	шт.	40,17
1833335114	Сгон с плоским уплотнением ВПр-НР 35 ×11/4"	шт.	60,21
1833342112	Сгон с плоским уплотнением ВПр-НР 42 ×11/2"	шт.	83,83
18333542	Сгон с плоским уплотнением ВПр-НР 54 ×2"	шт.	109,73

Сгон угловой 90°, ВПр-ВР с плоским уплотнением 8096G

Артикул	Наименование	Ед. изм.	Цена, евро
180961512	Сгон угловой 90°, с плоским уплотнением ВПр-ВР 15 ×1/2"	шт.	34,44
180961812	Сгон угловой 90°, с плоским уплотнением ВПр-ВР 18 ×1/2"	шт.	35,99
180961834	Сгон угловой 90°, с плоским уплотнением ВПр-ВР 18 ×3/4"	шт.	39,95
180962234	Сгон угловой 90°, с плоским уплотнением ВПр-ВР 22 ×3/4"	шт.	47,56

Артикул	Наименование	Ед. изм.	Цена, евро
18096221	Сгон угловой 90°, с плоским уплотнением ВПр-ВР 22 ×1"	шт.	**56,23**
18096281	Сгон угловой 90°, с плоским уплотнением ВПр-ВР 28 ×1"	шт.	**54,11**
1809635114	Сгон угловой 90°, с плоским уплотнением ВПр-ВР 35 ×11/4"	шт.	**69,27**
1809642112	Сгон угловой 90°, с плоским уплотнением ВПр-ВР 42 ×11/2"	шт.	**97,79**
18096542	Сгон угловой 90°, с плоским уплотнением ВПр-ВР 54 ×2"	шт.	**134,42**

Муфта ВПр-ВР с накидной гайкой и плоским уплотнением 8359G

Артикул	Наименование	Ед. изм.	Цена, евро
183591212	Муфта ВПр-ВР с накидной гайкой и плоским уплотнением 12 ×1/2"	шт.	**9,50**
183591234	Муфта ВПр-ВР с накидной гайкой и плоским уплотнением 12 ×3/4"	шт.	**7,76**
183591438	Муфта ВПр-ВР с накидной гайкой и плоским уплотнением 14 ×3/8"	шт.	**14,38**
183591412	Муфта ВПр-ВР с накидной гайкой и плоским уплотнением 14 ×1/2"	шт.	**10,27**
183591534	Муфта ВПр-ВР с накидной гайкой и плоским уплотнением 15 ×3/4"	шт.	**8,42**
18359151	Муфта ВПр-ВР с накидной гайкой и плоским уплотнением 15 ×1"	шт.	**12,95**
183591634	Муфта ВПр-ВР с накидной гайкой и плоским уплотнением 16 ×3/4"	шт.	**13,54**
183591834	Муфта ВПр-ВР с накидной гайкой и плоским уплотнением 18 ×3/4"	шт.	**8,87**
18359181	Муфта ВПр-ВР с накидной гайкой и плоским уплотнением 18 ×1"	шт.	**12,24**
183592234	Муфта ВПр-ВР с накидной гайкой и плоским уплотнением 22 ×3/4"	шт.	**11,44**
18359221	Муфта ВПр-ВР с накидной гайкой и плоским уплотнением 22 ×1"	шт.	**8,48**
1835922114	Муфта ВПр-ВР с накидной гайкой и плоским уплотнением 22 ×11/4"	шт.	**16,35**
1835922112	Муфта ВПр-ВР с накидной гайкой и плоским уплотнением 22 ×11/2"	шт.	**15,86**
1835928114	Муфта ВПр-ВР с накидной гайкой и плоским уплотнением 28 ×11/4"	шт.	**14,47**
1835928112	Муфта ВПр-ВР с накидной гайкой и плоским уплотнением 28 ×11/2"	шт.	**16,28**
1835935112	Муфта ВПр-ВР с накидной гайкой и плоским уплотнением 35 ×11/2"	шт.	**16,95**
18359352	Муфта ВПр-ВР с накидной гайкой и плоским уплотнением 35 ×2"	шт.	**30,22**
1835942134	Муфта ВПр-ВР с накидной гайкой и плоским уплотнением 42 ×13/4"	шт.	**31,60**
18359422	Муфта ВПр-ВР с накидной гайкой и плоским уплотнением 42 ×2"	шт.	**39,52**
1835954238	Муфта ВПр-ВР с накидной гайкой и плоским уплотнением 54 ×23/8"	шт.	**44,57**
18359763	Муфта ВПр-ВР с накидной гайкой и плоским уплотнением 76,1 ×3"	шт.	**208,47**
1835989312	Муфта ВПр-ВР с накидной гайкой и плоским уплотнением 88,9 ×31/2"	шт.	**257,60**

Пресс-фитинги из меди SANHA-PRESS, серия 6000

Системные пресс-фитинги из меди (серия 6000)

	Отвод 90° ВПр-НПр		Отвод 90° ВПр-ВПр		Угол 45° ВПр-НПр		Угол 45° ВПр-ВПр	
№	6001a		6002a		6040		6041	
Диа-метр	Артикул	Цена / шт., евро	Артикул	Цена / шт., евро	Артикул	Цена / шт., евро	Артикул	Цена / шт., евро
12	16001A12	3,23	16002A12	3,49	1604012	3,04	1604112	3,79
14	16001A14	5,26	16002A14	4,66	1604014	7,58	1604114	6,08
15	16001A15	3,32	16002A15	3,53	1604015	3,12	1604115	3,88
16	16001A16	5,31	16002A16	5,68	1604016	9,66	1604116	6,78
18	16001A18	4,39	16002A18	4,49	1604018	3,99	1604118	3,97
22	16001A22	5,70	16002A22	5,74	1604022	4,55	1604122	4,96
28	16001A28	12,86	16002A28	11,49	1604028	14,90	1604128	15,37
35	16001A35	23,04	16002A35	22,88	1604035	21,29	1604135	21,95
42	16001A42	45,42	16002A42	43,37	1604042	33,29	1604142	35,73
54	16001A54	60,75	16002A54	60,06	1604054	49,29	1604154	49,98
64	16001A64	170,58	16002A64	186,95	1604064	161,32	1604164	169,00
67	16001A67	189,12	16002A67	189,94	1604067	229,06	1604167	233,86
76,1	16001A76	190,56	16002A76	190,56	1604076	166,17	1604176	181,49
88,9	16001A89	231,35	16002A89	231,07	1604089	199,65	1604189	216,65
108,0	16001A108	316,17	16002A108	316,48	16040108	272,72	16041108	295,63

	Обвод ВПр-ВПр		Обвод ВПр-НПр		Муфта ВПр		Муфта подвижная (ремонтная), ВПр		Заглушка ВПр	
№	6085		6086		6270		6270S		6301	
Диа-метр	Артикул	Цена / шт., евро	Артикул	Цена / шт., евро	Артикул	Цена / шт., евро	Артикул	Цена / шт., евро	Артикул	Цена / шт., евро
12	1608512	19,45	1608612	7,92	1627012	3,23	16270S12	20,67	1630112	6,83
14	1608514	21,38	1608614	10,70	1627014	4,47		---	1630114	8,94
15	1608515	21,07	1608615	8,15	1627015	3,32	16270S15	3,32	1630115	6,83
16	1608516	22,95	1608616	12,51	1627016	4,81		---	1630116	9,76
18	1608518	22,85	1608618	11,90	1627018	4,08	16270S18	3,99	1630118	8,52
22	1608522	26,32	1608622	15,56	1627022	4,90	16270S22	4,90	1630122	11,44
28	1608528	35,59	1608628	30,83	1627028	9,29	16270S28	9,29	1630128	17,49
35		---		---	1627035	11,53	16270S35	11,53	1630135	19,49
42		---		---	1627042	21,60	16270S42	21,60	1630142	30,12
54		---		---	1627054	27,11	16270S54	27,11	1630154	36,76
64		---		---	1627064	95,53	16270S64	113,92	1630164	149,96
67		---		---	1627067	100,33	16270S67	95,99	1630167	228,46
76,1		---		---	1627076	139,67	16270S76	181,49	1630176	142,68
88,9		---		---	1627089	157,94	16270S89	205,02	1630189	159,12
108,0		---		---	16270108	195,14	16270S108	316,37	16301108	210,20

Муфта редукционная ВПр 6240

Артикул	Диаметр	Цена / шт.	Артикул	Диаметр	Цена / шт.
162401412	14×12	**13,01**	**162402815**	28×15	**18,65**
162401512	15×12	**9,08**	**162402818**	28×18	**18,52**
162401514	15×14	**12,93**	**162402822**	28×22	**16,28**
162401614	16×14	**12,99**	**162403522**	35×22	**22,62**
162401812	18×12	**22,99**	**162403528**	35×28	**22,85**
162401814	18×14	**18,70**	**162404222**	42×22	**42,50**
162401815	18×15	**12,99**	**162404228**	42×28	**36,81**
162401816	18×16	**18,24**	**162404235**	42×35	**33,81**
162402214	22×14	**16,48**	**162405428**	54×28	**52,39**
162402215	22×15	**14,21**	**162405435**	54×35	**53,37**
162402216	22×16	**16,24**	**162405442**	54×42	**37,85**
162402218	22×18	**14,41**			

Муфта переходная ВПр-НПр 6243

Артикул	Диаметр	Цена / шт.	Артикул	Диаметр	Цена / шт.
162431412	14а×12	**3,61**	**162435435**	54а×35	**24,54**
162431512	15а×12	**2,96**	**162435442**	54а×42	**23,46**
162431612	16а×12	**3,92**	**162436442**	64а×42	**70,38**
162431614	16а×14	**3,92**	**162436454**	64а×54	**70,92**
162431812	18а×12	**2,97**	**162436728**	67а×28	**126,75**
162431814	18а×14	**6,07**	**162436735**	67а×35	**113,28**
162431815	18а×15	**2,97**	**162436742**	67а×42	**143,29**
162431816	18а×16	**5,07**	**162436754**	67а×54	**100,48**
162432214	22а×14	**5,57**	**162437635**	76,1а×35	**104,04**
162432215	22а×15	**3,53**	**162437642**	76,1а×42	**104,30**
162432216	22а×16	**5,74**	**162437654**	76,1а×54	**105,56**
162432218	22а×18	**3,64**	**162437667**	76,1а×64	**181,69**
162432814	28а×14	Не поставл.	**162438954**	76,1а×67	**113,98**
162432815	28а×15	**8,78**	**162438954**	88,9а×54	**113,98**
162432816	28а×16	**11,55**	**162438964**	88,9а×64	**128,26**
162432818	28а×18	**9,00**	**162438976**	88,9а×76,1	**155,35**
162432822	28а×22	**9,25**	**1624310842**	108,0а×42	**205,96**
162433522	35а×22	**10,88**	**1624310854**	108,0а×54	**147,15**
162433528	35а×28	**11,93**	**1624310864**	108,0а×64	**199,94**
162434222	42а×22	**18,49**	**1624310867**	108,0а×67	**302,66**
162434228	42а×28	**18,01**	**1624310876**	108,0а×76,1	**165,15**
162434235	42а×35	**17,58**	**1624310889**	108,0а×88,9	**187,53**

Тройник 6130

Артикул	Диаметр	Цена / шт.	Артикул	Диаметр	Цена / шт.
1613012	12	**5,13**	**1613042**	42	**53,12**
1613014	14	**6,98**	**1613054**	54	**65,63**
1613015	15	**5,26**	**1613064**	64	**224,57**
1613016	16	**8,25**	**1613067**	67	**296,89**
1613018	18	**7,01**	**1613076**	76,1	**342,55**
1613022	22	**9,08**	**1613089**	88,9	**374,80**
1613028	28	**16,32**	**16130108**	108,0	**462,53**
1613035	35	**27,36**	**16130282822**	28×28×22	**28,12**
16130121512	12×15×12	**14,98**	**16130283528**	28×35×28	**45,09**
16130141214	14×12×14	**14,70**	**16130351535**	35×15×35	**28,49**
16130151212	15×12×12	**11,90**	**16130351835**	35×18×35	**30,20**
16130151215	15×12×15	**8,07**	**16130352222**	35×22×22	**56,95**
16130151512	15×15×12	**12,15**	**16130352228**	35×22×28	**40,55**
16130151815	15×18×15	**15,02**	**16130352235**	35×22×35	**24,99**
16130152215	15×22×15	**17,32**	**16130352828**	35×28×28	**39,95**
16130161216	16×12×16	**15,53**	**16130352835**	35×28×35	**26,32**

Артикул	Диаметр	Цена / шт.	Артикул	Диаметр	Цена / шт.
16130161414	16×14×14	**15,53**	**16130353522**	35×35×22	**40,16**
16130161416	16×14×16	**15,52**	**16130353522**	35×35×28	**40,16**
16130181215	18×12×15	**26,76**	**16130353528**	42×15×42	**38,46**
16130181218	18×14×18	**11,47**	**16130421542**	42×22×42	**56,87**
16130181418	18×15×15	**14,27**	**16130422242**	42×28×42	**47,55**
16130181515	18×15×18	**12,35**	**16130422842**	42×35×35	**48,18**
16130181518	18×16×18	**6,47**	**16130423535**	42×35×42	**57,80**
16130181618	18×18×15	**16,24**	**16130423542**	54×22×54	**49,98**
16130182218	18×22×18	**17,54**	**16130542254**	54×28×54	**74,55**
16130221222	22×12×22	**7,74**	**16130542854**	54×35×54	**76,81**
16130221422	22×14×22	**17,38**	**16130543554**	54×42×54	**79,74**
16130221515	22×15×15	**14,11**	**16130544254**	64×42×64	**59,60**
16130221518	22×15×18	**15,02**	**16130644264**	64×54×64	**274,91**
16130221522	22×15×22	**7,74**	**16130645464**	67×28×67	**294,54**
16130221622	22×16×22	**18,47**	**16130672867**	67×35×67	**403,12**
16130221815	22×18×15	**17,66**	**16130673567**	67×42×67	**407,82**
16130221818	22×18×18	**15,01**	**16130674267**	67×54×67	**407,19**
16130221822	22×18×22	**9,73**	**16130675467**	76,1×22×76,1	**371,47**
16130222215	22×22×15	**14,48**	**16130762276**	76,1×28×76,1	**248,15**
16130222218	22×22×18	**18,37**	**16130762876**	76,1×35×76,1	**261,90**
16130222822	22×28×22	**28,16**	**16130764276**	76,1×42×76,1	**292,89**
16130281428	28×14×28	**24,76**	**16130765476**	76,1×54×76,1	**342,84**
16130281522	28×15×22	**28,42**	**16130766476**	76,1×64×76,1	**316,66**
16130281528	28×15×28	**18,49**	**16130766776**	76,1×67×76,1	**503,09**
16130281628	28×16×28	**26,52**	**16130895489**	88,9×54×88,9	**351,13**
16130281822	28×18×22	**28,76**	**16130896489**	88,9×64×88,9	**359,11**
16130281828	28×18×28	**25,46**	**16130897689**	88,9×76,1×88,9	**374,70**
16130282222	28×22×22	**24,86**	**1613010854108**	108,0×54×108,0	**380,65**
16130282228	28×22×28	**18,47**	**1613010864108**	108,0×64×108,0	**339,87**
16130282815	28×28×15	**29,02**	**1613010867108**	108,0×67×108,0	**675,16**
16130282818	28×28×18	**29,94**	**1613010876108**	108,0×76,1×108,0	**401,06**
			1613010889108	108,0×88,9×108,0	**459,51**

Тройник с удлиненным отводом, ВПр 6130L

Артикул	Наименование	Ед. изм.	Цена, евро
16130L15	Тройник с удлиненным отводом ВПр-ВПр-ВПр 15	шт.	**12,51**

Отвод 90° удлиненный, ВПр-НПр

Артикул	Наименование	Ед. изм.	Цена, евро
16001L15	Отвод 90° удлиненный, ВПр-НПр 15	шт.	**7,01**

Фитинги чугунные, резьбовые

Американка с конусным уплотнением ВР оцинкованная

Артикул	Наименование	Ед. изм.	Цена, евро
934012V#	Сгон ВР самоуплотняющ., оцинков. 1/2"	шт.	**4,88**
934034V#	Сгон ВР самоуплотняющ., оцинков. 3/4"	шт.	**7,77**
93401V#	Сгон ВР самоуплотняющ., оцинков. 1"	шт.	**8,96**
9340114V#	Сгон ВР самоуплотняющ., оцинков. 11/4"	шт.	**15,37**
9340112V#	Сгон ВР самоуплотняющ., оцинков. 11/2"	шт.	**18,01**
93402V#	Сгон ВР самоуплотняющ., оцинков. 2"	шт.	**20,51**

Американка с конусным уплотнением ВР чёрная

Артикул	Наименование	Ед. изм.	Цена, евро
934012S#	Сгон ВР самоуплотняющ., чугун 1/2"	шт.	**4,75**
934034S#	Сгон ВР самоуплотняющ., чугун 3/4"	шт.	**5,53**
93401S#	Сгон ВР самоуплотняющ., чугун 1"	шт.	**5,23**
9340114S#	Сгон ВР самоуплотняющ., чугун 11/4"	шт.	**8,59**
9340112S#	Сгон ВР самоуплотняющ., чугун 11/2"	шт.	**10,07**
93402S#	Сгон ВР самоуплотняющ., чугун 2"	шт.	**16,36**

Американка с конусным уплотнением ВР-НР оцинкованная

Артикул	Наименование	Ед. изм.	Цена, евро
934112V#	Сгон ВР-НР самоуплотн., оцинков. 1/2"	шт.	**4,74**
934134V#	Сгон ВР-НР самоуплотн., оцинков. 3/4"	шт.	**5,77**
93411V#	Сгон ВР-НР самоуплотн., оцинков. 1"	шт.	**7,14**
9341114V#	Сгон ВР-НР самоуплотн., оцинков. 11/4"	шт.	**11,36**
9341112V#	Сгон ВР-НР самоуплотн., оцинков. 11/2"	шт.	**14,47**
93412V#	Сгон ВР-НР самоуплотн., оцинков. 2"	шт.	**22,67**

Американка с конусным уплотнением ВР-НР чёрная

Артикул	Наименование	Ед. изм.	Цена, евро
934112S#	Сгон ВР-НР самоуплотн., чугун 1/2"	шт.	**3,84**
934134S#	Сгон ВР-НР самоуплотн., чугун 3/4"	шт.	**4,68**
93411S#	Сгон ВР-НР самоуплотн., чугун 1"	шт.	**8,02**
9341114S#	Сгон ВР-НР самоуплотн., чугун 11/4"	шт.	**9,23**
9341112S#	Сгон ВР-НР самоуплотн., чугун 11/2"	шт.	**11,59**
93412S#	Сгон ВР-НР самоуплотн., чугун 2"	шт.	**18,38**

Американка с плоским уплотнением ВР оцинкованная

Артикул	Наименование	Ед. изм.	Цена, евро
933012V#	Сгон ВР с плоским уплотнением, оцинков. 1/2"	шт.	**3,84**
933034V#	Сгон ВР с плоским уплотнением, оцинков. 3/4"	шт.	**4,52**
93301V#	Сгон ВР с плоским уплотнением, оцинков. 1"	шт.	**5,59**
9330114V#	Сгон ВР с плоским уплотнением, оцинков. 11/4"	шт.	**9,09**
9330112V#	Сгон ВР с плоским уплотнением, оцинков. 11/2"	шт.	**13,05**
93302V#	Сгон ВР с плоским уплотнением, оцинков. 2"	шт.	**18,56**

Американка с плоским уплотнением ВР чёрная

Артикул	Наименование	Ед. изм.	Цена, евро
933012S#	Сгон ВР с плоским уплотнением, чугун 1/2"	шт.	**3,76**
933034S#	Сгон ВР с плоским уплотнением, чугун 3/4"	шт.	**3,57**
93301S#	Сгон ВР с плоским уплотнением, чугун 1"	шт.	**4,88**
9330114S#	Сгон ВР с плоским уплотнением, чугун 11/4"	шт.	**8,84**
9330112S#	Сгон ВР с плоским уплотнением, чугун 11/2"	шт.	**12,50**
93302S#	Сгон ВР с плоским уплотнением, чугун 2"	шт.	**17,83**

Американка с плоским уплотнением ВР-НР оцинкованная

Артикул	Наименование	Ед. изм.	Цена, евро
933112V#	Сгон ВР-НР с плоским уплотнением, оцинков. 1/2"	шт.	**4,53**
933134V#	Сгон ВР-НР с плоским уплотнением, оцинков. 3/4"	шт.	**6,07**
93311V#	Сгон ВР-НР с плоским уплотнением, оцинков. 1"	шт.	**6,33**
9331114V#	Сгон ВР-НР с плоским уплотнением, оцинков. 11/4"	шт.	**10,84**
9331112V#	Сгон ВР-НР с плоским уплотнением, оцинков. 11/2"	шт.	**13,12**
93312V#	Сгон ВР-НР с плоским уплотнением, оцинков. 2"	шт.	**20,55**

Американка с плоским уплотнением ВР-НР чёрная

Артикул	Наименование	Ед. изм.	Цена, евро
933112S#	Сгон ВР-НР с плоским уплотнением, чугун 1/2"	шт.	**3,61**
933134S#	Сгон ВР-НР с плоским уплотнением, чугун 3/4"	шт.	**5,37**
93311S#	Сгон ВР-НР с плоским уплотнением, чугун 1"	шт.	**5,86**
9331114S#	Сгон ВР-НР с плоским уплотнением, чугун 11/4"	шт.	**8,79**
9331112S#	Сгон ВР-НР с плоским уплотнением, чугун 11/2"	шт.	**13,04**
93312S#	Сгон ВР-НР с плоским уплотнением, чугун 2"	шт.	**18,85**

Заглушка ВР чёрная

Артикул	Наименование	Ед. изм.	Цена, евро
930012S#	Заглушка, чугун 1/2" ВР	шт.	**1,38**
930034S#	Заглушка, чугун 3/4" ВР	шт.	**1,62**
93001S#	Заглушка, чугун 1"ВР	шт.	**1,40**
9300114S#	Заглушка, чугун 11/4"ВР	шт.	**2,07**
9300112S#	Заглушка, чугун 11/2"ВР	шт.	**2,59**
93002S#	Заглушка, чугун 2" ВР	шт.	**4,74**

Заглушка ВР оцинкованная

Артикул	Наименование	Ед. изм.	Цена, евро
930012V#	Заглушка, чугун оцинкованный 1/2"	шт.	**1,76**
930034V#	Заглушка, чугун оцинкованный 3/4"	шт.	**2,11**
93001V#	Заглушка, чугун оцинкованный 1"	шт.	**2,42**
9300114V#	Заглушка, чугун оцинкованный 11/4"	шт.	**2,59**
9300112V#	Заглушка, чугун оцинкованный 11/2"	шт.	**3,21**
93002V#	Заглушка, чугун оцинкованный 2"	шт.	**8,60**

Заглушка НР чёрная

Артикул	Наименование	Ед. изм.	Цена, евро
92901S#	Заглушка, чугун 1"НР	шт.	**1,04**
929012S#	Заглушка, чугун 1/2" НР	шт.	**0,65**
929034S#	Заглушка, чугун 3/4" НР	шт.	**0,87**
9290114S#	Заглушка, чугун 11/4" НР	шт.	**1,74**
9290112S#	Заглушка, чугун 11/2" НР	шт.	**2,19**
92902S#	Заглушка, чугун 2"	шт.	**3,83**

Заглушка НР оцинкованная

Артикул	Наименование	Ед. изм.	Цена, евро
929012V#	Заглушка, чугун оцинкованный 1/2"	шт.	**1,10**
929034V#	Заглушка, чугун оцинкованный 3/4"	шт.	**1,51**
92901V#	Заглушка, чугун оцинкованный 1"	шт.	**1,13**
9290114V#	Заглушка, чугун оцинкованный 11/4"	шт.	**3,04**
9290112V#	Заглушка, чугун оцинкованный 11/2"	шт.	**2,48**
92902V#	Заглушка, чугун оцинкованный 2"	шт.	**4,61**

Контргайка чёрная

Артикул	Наименование	Ед. изм.	Цена, евро
931012S#	Контргайка, чугун 1/2"	шт.	**0,71**
931034S#	Контргайка, чугун 3/4"	шт.	**1,06**

Артикул	Наименование	Ед. изм.	Цена, евро
93101S#	Контргайка, чугун 1"	шт.	1,49
9310114S#	Контргайка, чугун 11/4"	шт.	1,57
9310112S#	Контргайка, чугун 11/2"	шт.	2,67
93102S#	Контргайка, чугун 2"	шт.	3,57

Контргайка оцинкованная

Артикул	Наименование	Ед. изм.	Цена, евро
931012V#	Контргайка, чугун оцинкованный 1/2"	шт.	1,05
931034V#	Контргайка, чугун оцинкованный 3/4"	шт.	1,21
93101V#	Контргайка, чугун оцинкованный 1"	шт.	1,75
9310114V#	Контргайка, чугун оцинкованный 11/4"	шт.	1,97
9310112V#	Контргайка, чугун оцинкованный 11/2"	шт.	2,18
93102V#	Контргайка, чугун оцинкованный 2"	шт.	4,49

Крестовина чёрная

Артикул	Наименование	Ед. изм.	Цена, евро
918012S#	Крестовина, чугун 1/2"	шт.	4,09
918034S#	Крестовина, чугун 3/4"	шт.	7,30
91801S#	Крестовина, чугун 1"	шт.	6,49
9180114S#	Крестовина, чугун 11/4"	шт.	8,68
9180112S#	Крестовина, чугун 11/2"	шт.	11,53
91802S#	Крестовина, чугун 2"	шт.	18,90

Крестовина оцинкованная

Артикул	Наименование	Ед. изм.	Цена, евро
918012V#	Крестовина, чугун оцинкованный 1/2"	шт.	4,32
918034V#	Крестовина, чугун оцинкованный 3/4"	шт.	6,56
91801V#	Крестовина, чугун оцинкованный 1"	шт.	8,10
9180114V#	Крестовина, чугун оцинкованный 11/4"	шт.	15,90
9180112V#	Крестовина, чугун оцинкованный 11/2"	шт.	14,43
91802V#	Крестовина, чугун оцинкованный 2"	шт.	22,67

Муфта чёрная

Артикул	Наименование	Ед. изм.	Цена, евро
927012S#	Муфта, чугун 1/2"	шт.	0,91
927034S#	Муфта, чугун 3/4"	шт.	1,19
92701S#	Муфта, чугун 1"	шт.	1,55
9270114S#	Муфта, чугун 11/4"	шт.	2,41
9270112S#	Муфта, чугун 11/2"	шт.	3,59
92702S#	Муфта, чугун 2"	шт.	5,07

Муфта оцинкованная

Артикул	Наименование	Ед. изм.	Цена, евро
927012V#	Муфта, чугун оцинкованный 1/2"	шт.	1,06
927034V#	Муфта, чугун оцинкованный 3/4"	шт.	1,43
92701V#	Муфта, чугун оцинкованный 1"	шт.	1,82
9270114V#	Муфта, чугун оцинкованный 11/4"	шт.	3,02
9270112V#	Муфта, чугун оцинкованный 11/2"	шт.	4,21
92702V#	Муфта, чугун оцинкованный 2"	шт.	6,35

Муфта редукционная ВР чёрная

Артикул	Наименование	Ед. изм.	Цена, евро
92403412S#	Муфта редукционная, чугун 3/4"x1/2"	шт.	1,55
9240112S#	Муфта редукционная, чугун 1"x1/2"	шт.	2,07
9240134S#	Муфта редукционная, чугун 1"x3/4"	шт.	1,96
924011412S#	Муфта редукционная, чугун 11/4"x1/2"	шт.	3,49
924011434S#	Муфта редукционная, чугун 11/4"x3/4"	шт.	3,16

Артикул	Наименование	Ед. изм.	Цена, евро
92401141S#	Муфта редукционная, чугун 11/4"x1"	шт.	**3,16**
924011212S#	Муфта редукционная, чугун 11/2"x1/2"	шт.	**6,60**
924011234S#	Муфта редукционная, чугун 11/2"x3/4"	шт.	**4,88**
92401121S#	Муфта редукционная, чугун 11/2"x1"	шт.	**3,83**
9240112114S#	Муфта редукционная, чугун 11/2"x11/4"	шт.	**4,09**
9240234S#	Муфта редукционная, чугун 2"x3/4"	шт.	**11,55**
924021S#	Муфта редукционная, чугун 2"x1"	шт.	**7,25**
92402114S#	Муфта редукционная, чугун 2"x11/4"	шт.	**6,49**
92402112S#	Муфта редукционная, чугун 2"x11/2"	шт.	**6,13**

Муфта редукционная ВР оцинкованная

Артикул	Наименование	Ед. изм.	Цена, евро
92403412V#	Муфта редукционная, чугун оцинкованный 3/4"x1/2"	шт.	**1,81**
9240112V#	Муфта редукционная, чугун оцинкованный 1"x1/2"	шт.	**2,28**
9240134V#	Муфта редукционная, чугун оцинкованный 1"x3/4"	шт.	**2,12**
924011412V#	Муфта редукционная, чугун оцинкованный 11/4"x1/2"	шт.	**4,47**
924011434V#	Муфта редукционная, чугун оцинкованный 11/4"x3/4"	шт.	**3,88**
92401141V#	Муфта редукционная, чугун оцинкованный 11/4"x1"	шт.	**3,88**
924011212V#	Муфта редукционная, чугун оцинкованный 11/2"x1/2"	шт.	**6,82**
924011234V#	Муфта редукционная, чугун оцинкованный 11/2"x3/4"	шт.	**8,85**
92401121V#	Муфта редукционная, чугун оцинкованный 11/2"x1"	шт.	**4,61**
9240112114V#	Муфта редукционная, чугун оцинкованный 11/2"x11/4"	шт.	**5,10**
9240212V#	Муфта редукционная, чугун оцинкованный 2"x1/2"	шт.	**13,97**
9240234V#	Муфта редукционная, чугун оцинкованный 2"x3/4"	шт.	**9,80**
924021V#	Муфта редукционная, чугун оцинкованный 2"x1"	шт.	**9,14**
92402114V#	Муфта редукционная, чугун оцинкованный 2"x11/4"	шт.	**8,09**
92402112V#	Муфта редукционная, чугун оцинкованный 2"x11/2"	шт.	**7,63**

Муфта редукционная ВР-НР чёрная

Артикул	Наименование	Ед. изм.	Цена, евро
92463412S#	Муфта редукционная, чугун 3/4"x1/2"	шт.	**2,04**
9246112S#	Муфта редукционная, чугун 1"x1/2"	шт.	**2,95**
9246134S#	Муфта редукционная, чугун 1"x3/4"	шт.	**2,51**
924611434S#	Муфта редукционная, чугун 11/4"x3/4"	шт.	**6,40**
92461141S#	Муфта редукционная, чугун 11/4"x1"	шт.	**2,82**
92461121S#	Муфта редукционная, чугун 11/2"x1"	шт.	**5,29**
9246112114S#	Муфта редукционная, чугун 11/2"x11/4"	шт.	**6,72**
92462114S#	Муфта редукционная, чугун 2"x11/4"	шт.	**8,59**
92462112S#	Муфта редукционная, чугун 2"x11/2"	шт.	**7,91**

Муфта редукционная ВР-НР оцинкованная

Артикул	Наименование	Ед. изм.	Цена, евро
92463412V#	Муфта редукционная, чугун оцинкованный 3/4"x1/2"	шт.	**2,31**
9246112V#	Муфта редукционная, чугун оцинкованный 1"x1/2"	шт.	**3,04**
9246134V#	Муфта редукционная, чугун оцинкованный 1"x3/4"	шт.	**3,08**
924611412V#	Муфта редукционная, чугун оцинкованный 11/4"x1/2"	шт.	**7,39**
924611434V#	Муфта редукционная, чугун оцинкованный 11/4"x3/4"	шт.	**5,53**
92461141V#	Муфта редукционная, чугун оцинкованный 11/4"x1"	шт.	**3,81**
924611234V#	Муфта редукционная, чугун оцинкованный 11/2"x3/4"	шт.	**9,25**
92461121V#	Муфта редукционная, чугун оцинкованный 11/2"x1"	шт.	**6,56**
9246112114V#	Муфта редукционная, чугун оцинкованный 11/2"x11/4"	шт.	**5,77**
924621V#	Муфта редукционная, чугун оцинкованный 2"x1"	шт.	**11,10**
92462114V#	Муфта редукционная, чугун оцинкованный 2"x11/4"	шт.	**9,33**
92462112V#	Муфта редукционная, чугун оцинкованный 2"x11/2"	шт.	**9,80**

Ниппель двойной чёрный

Артикул	Наименование	Ед. изм.	Цена, евро
928012S#	Ниппель двойной, чугун 1/2"	шт.	0,77
928034S#	Ниппель двойной, чугун 3/4"	шт.	1,51
92801S#	Ниппель двойной, чугун 1"	шт.	2,04
9280114S#	Ниппель двойной, чугун 11/4"	шт.	2,41
9280112S#	Ниппель двойной, чугун 11/2"	шт.	2,91
92802S#	Ниппель двойной, чугун 2"	шт.	5,17

Ниппель двойной оцинкованный

Артикул	Наименование	Ед. изм.	Цена, евро
928012V#	Ниппель двойной, чугун оцинкованный 1/2"	шт.	1,41
928034V#	Ниппель двойной, чугун оцинкованный 3/4"	шт.	1,85
92801V#	Ниппель двойной, чугун оцинкованный 1"	шт.	2,67
9280114V#	Ниппель двойной, чугун оцинкованный 11/4"	шт.	3,02
9280112V#	Ниппель двойной, чугун оцинкованный 11/2"	шт.	3,45
92802V#	Ниппель двойной, чугун оцинкованный 2"	шт.	6,35

Ниппель редукционный черный

Артикул	Наименование	Ед. изм.	Цена, евро
92451238S#	Ниппель двойн. редукц., чугун 1/2"x3/8"	шт.	1,69
92453412S#	Ниппель двойн. редукц., чугун 3/4"x1/2"	шт.	2,04
9245112S#	Ниппель двойн. редукц., чугун 1"x1/2"	шт.	3,04
9245134S#	Ниппель двойн. редукц., чугун 1"x3/4"	шт.	2,41
924511434S#	Ниппель двойн. редукц., чугун 11/4"x3/4"	шт.	5,94
92451141S#	Ниппель двойн. редукц., чугун 11/4"x1"	шт.	2,82
924511234S#	Ниппель двойн. редукц., чугун 11/2"x3/4"	шт.	4,24
92451121S#	Ниппель двойн. редукц., чугун 11/2"x1"	шт.	6,49
9245112114S#	Ниппель двойн. редукц., чугун 11/2"x11/4"	шт.	3,45
924521S#	Ниппель двойн. редукц., чугун 2"x1"	шт.	6,84
92452114S#	Ниппель двойн. редукц., чугун 2"x11/4"	шт.	7,25
92452112S#	Ниппель двойн. редукц., чугун 2"x11/2"	шт.	8,18

Ниппель редукционный оцинкованный

Артикул	Наименование	Ед. изм.	Цена, евро
92451214V#	Ниппель двойн. редукц., чугун оцинкованный 1/2x1/4"	шт.	2,41
92451238V#	Ниппель двойн. редукц., чугун оцинкованный 1/2x3/8"	шт.	2,17
92453412V#	Ниппель двойн. редукц., чугун оцинкованный 3/4x1/2"	шт.	2,20
9245112V#	Ниппель двойн. редукц., чугун оцинкованный 1x1/2"	шт.	3,82
9245134V#	Ниппель двойн. редукц., чугун оцинкованный 1x3/4"	шт.	2,91
924511412V#	Ниппель двойн. редукц., чугун оцинкованный 11/4x1/2"	шт.	8,63
924511434V#	Ниппель двойн. редукц., чугун оцинкованный 11/4x3/4"	шт.	5,04
92451141V#	Ниппель двойн. редукц., чугун оцинкованный 11/4x1"	шт.	3,45
92451121V#	Ниппель двойн. редукц., чугун оцинкованный 11/2x1"	шт.	8,10
924511234V#	Ниппель двойн. редукц., чугун оцинкованный 11/2x3/4"	шт.	7,45
9245112114V#	Ниппель двойн. редукц., чугун оцинкованный 11/2x11/4"	шт.	4,32
924521V#	Ниппель двойн. редукц., чугун оцинкованный 2x1"	шт.	7,22
92452114V#	Ниппель двойн. редукц., чугун оцинкованный 2x11/4"	шт.	9,14
92452112V#	Ниппель двойн. редукц., чугун оцинкованный 2x11/2"	шт.	8,37

Обводное колено

Артикул	Наименование	Ед. изм.	Цена, евро
98512S#	Обводное колено ВР, чугун 1/2"	шт.	3,34
98534S#	Обводное колено ВР, чугун 3/4"	шт.	5,62
98512V#	Обводное колено ВР, оцинкованный чугун 1/2"	шт.	5,45
98534V#	Обводное колено ВР, оцинкованный чугун 3/4"	шт.	8,18
9851V#	Обводное колено ВР, оцинкованный чугун 1"	шт.	11,57

Отвод ВР 45° оцинкованный

Артикул	Наименование	Ед. изм.	Цена, евро
94112V#	Отвод 45° ВР, оцинкованный чугун 1/2"	шт.	3,44
94134V#	Отвод 45° ВР, оцинкованный чугун 3/4"	шт.	4,32
9411V#	Отвод 45° ВР, оцинкованный чугун 1"	шт.	5,62
941114V#	Отвод 45° ВР, оцинкованный чугун 11/4"	шт.	14,75
941112V#	Отвод 45° ВР, оцинкованный чугун 11/2"	шт.	19,47
9412V#	Отвод 45° ВР, оцинкованный чугун 2"	шт.	20,40

Отвод ВР 90°

Артикул	Наименование	Ед. изм.	Цена, евро
92A12S#	Отвод 90° ВР, чугун 1/2"	шт.	3,11
92A34S#	Отвод 90° ВР, чугун 3/4"	шт.	4,36
92A1S#	Отвод 90° ВР, чугун 1"	шт.	5,90
92A12V#	Отвод 90° ВР, чугун оцинкованный 1/2"	шт.	3,32
92A34V#	Отвод 90° ВР, чугун оцинкованный 3/4"	шт.	4,61
92A1V#	Отвод 90° ВР, чугун оцинкованный 1"	шт.	6,07
92A114V#	Отвод 90° ВР, чугун оцинкованный 11/4"	шт.	7,22
92A112V#	Отвод 90° ВР, чугун оцинкованный 11/2"	шт.	14,10

Отвод ВР-НР 45°

Артикул	Наименование	Ед. изм.	Цена, евро
94012V#	Отвод 45° ВР-НР, оцинкованный чугун 1/2"	шт.	2,89
94034V#	Отвод 45° ВР-НР, оцинкованный чугун 3/4"	шт.	3,88
9401V#	Отвод 45° ВР-НР, оцинкованный чугун 1"	шт.	5,53
940114V#	Отвод 45° ВР-НР, оцинкованный чугун 11/4"	шт.	9,68
94012S#	Отвод 45° ВР-НР, чугун 1/2"	шт.	2,28
94034S#	Отвод 45° ВР-НР, чугун 3/4"	шт.	3,16
9401S#	Отвод 45° ВР-НР, чугун 1"	шт.	4,58
940114S#	Отвод 45° ВР-НР, чугун 11/4"	шт.	7,72
940112S#	Отвод 45° ВР-НР, чугун 11/2"	шт.	9,24

Отвод ВР-НР 90°

Артикул	Наименование	Ед. изм.	Цена, евро
91A12S#	Отвод 90° ВР-НР, чугун 1/2"	шт.	2,82
91A34S#	Отвод 90° ВР-НР, чугун 3/4"	шт.	2,91
91A1S#	Отвод 90° ВР-НР, чугун 1"	шт.	6,70
91A114S#	Отвод 90° ВР-НР, чугун 11/4"	шт.	8,31
91A12V#	Отвод 90° ВР-НР, чугун оцинкованный 1/2"	шт.	2,95
91A1V#	Отвод 90° ВР-НР, чугун оцинкованный 1"	шт.	6,83
91A114V#	Отвод 90° ВР-НР, чугун оцинкованный 11/4"	шт.	8,07
91A112V#	Отвод 90° ВР-НР, чугун оцинкованный 11/2"	шт.	10,39

Распределитель (Тройник трехосевой)

Артикул	Наименование	Ед. изм.	Цена, евро
922112V#	Распределитель, чугун оцинкованный 1/2"	шт.	6,01
922134V#	Распределитель, чугун оцинкованный 3/4"	шт.	9,57
92211V#	Распределитель, чугун оцинкованный 1"	шт.	8,68
9221114V#	Распределитель, чугун оцинкованный 11/4"	шт.	15,29

Тройник

Артикул	Наименование	Ед. изм.	Цена, евро
913012S#	Тройник, чугун 1/2"	шт.	1,06
913034S#	Тройник, чугун 3/4"	шт.	1,76
91301S#	Тройник, чугун 1"	шт.	2,52
9130112S#	Тройник, чугун 11/2"	шт.	7,22
9130114S#	Тройник, чугун 11/4"	шт.	5,78
91302S#	Тройник, чугун 2"	шт.	9,99

Артикул	Наименование	Ед. изм.	Цена, евро
913012V#	Тройник, чугун оцинкованный 1/2"	шт.	1,53
913034V#	Тройник, чугун оцинкованный 3/4"	шт.	2,13
91301V#	Тройник, чугун оцинкованный 1"	шт.	3,21
9130114V#	Тройник, чугун оцинкованный 11/4"	шт.	6,01
9130112V#	Тройник, чугун оцинкованный 11/2"	шт.	8,89
91302V#	Тройник, чугун оцинкованный 2"	шт.	12,55

Тройник редукционный

Артикул	Наименование	Ед. изм.	Цена, евро
91302122S#	Тройник, чугун 2x1/2x2"	шт.	10,21
9130341234S#	Тройник, чугун 3/4"x1/2"x3/4"	шт.	2,33
91301121S#	Тройник, чугун 1"x1/2"x1"	шт.	3,16
91301341S#	Тройник, чугун 1"x3/4"x1"	шт.	2,75
913011412114S#	Тройник, чугун 11/4"x1/2"x11/4"	шт.	4,15
913011434114S#	Тройник, чугун 11/4"x3/4"x11/4"	шт.	5,52
91301141114S#	Тройник, чугун 11/4"x1"x11/4"	шт.	5,78
913011212112S#	Тройник, чугун 11/2x1/2x11/2"	шт.	5,73
913011234112S#	Тройник, чугун 11/2x3/4x11/2"	шт.	6,98
91301121112S#	Тройник, чугун 11/2x1x11/2"	шт.	7,77
91302342S#	Тройник, чугун 2x3/4x2"	шт.	10,24
9130212SB#	Тройник, чугун 2x1x2"	шт.	8,85
913021142S#	Тройник, чугун 2x11/4x2"	шт.	10,24
913021122S#	Тройник, чугун 2x11/2x2"	шт.	11,85
91301121V#	Тройник, чугун оцинкованный 1x1/2x1"	шт.	3,45
91301341V#	Тройник, чугун оцинкованный 1x3/4x1"	шт.	3,26
913011412114V#	Тройник, чугун оцинкованный 11/4x1/2x11/4"	шт.	5,10
913011434114V#	Тройник, чугун оцинкованный 11/4x3/4x11/4"	шт.	5,86
91301141114V#	Тройник, чугун оцинкованный 11/4x1x11/4"	шт.	6,21
913011212112V#	Тройник, чугун оцинкованный 11/2x1/2x11/2"	шт.	6,82
913011234112V#	Тройник, чугун оцинкованный 11/2x3/4x11/2"	шт.	7,22
91301121112V#	Тройник, чугун оцинкованный 11/2x1x11/2"	шт.	8,05
9130112114112V#	Тройник, чугун оцинкованный 11/2x11/4x11/2"	шт.	10,66
91302122V#	Тройник, чугун оцинкованный 2x1/2x2"	шт.	10,87
91302342V#	Тройник, чугун оцинкованный 2x3/4x2"	шт.	12,85
9130212VB#	Тройник, чугун оцинкованный 2x1x2"	шт.	9,99
913021142V#	Тройник, чугун оцинкованный 2x11/4x2"	шт.	12,85
913021122V#	Тройник, чугун оцинкованный 2x11/2x2"	шт.	14,83

Угол ВР 90°

Артикул	Наименование	Ед. изм.	Цена, евро
99012S#	Угол 90° ВР, чугун 1/2"	шт.	0,98
99034S#	Угол 90° ВР, чугун 3/4"	шт.	1,14
9901S#	Угол 90° ВР, чугун 1"	шт.	1,82
990114S#	Угол 90° ВР, чугун 11/4"	шт.	3,38
990112SA#	Угол 90° ВР, чугун 11/2"	шт.	5,52
9902S#	Угол 90° ВР, чугун 2"	шт.	7,32
99012V#	Угол 90° ВР, оцинкованный чугун 1/2"	шт.	1,04
99034V#	Угол 90° ВР, оцинкованный чугун 3/4"	шт.	2,17
9901V#	Угол 90° ВР, оцинкованный чугун 1"	шт.	2,12
990112VA#	Угол 90° ВР, оцинкованный чугун 11/2"	шт.	9,62
9902V#	Угол 90° ВР, оцинкованный чугун 2"	шт.	7,92

Угол ВР-НР 90°

Артикул	Наименование	Ед. изм.	Цена, евро
99212S#	Угол 90° ВР-НР, чугун 1/2"	шт.	1,06
99234S#	Угол 90° ВР-НР, чугун 3/4"	шт.	1,36
9921S#	Угол 90° ВР-НР, чугун 1"	шт.	2,26
992114S#	Угол 90° ВР-НР, чугун 11/4"	шт.	3,98

Артикул	Наименование	Ед. изм.	Цена, евро
992112S#	Угол 90° ВР-НР, чугун 11/2"	шт.	**8,34**
9922S#	Угол 90° ВР-НР, чугун 2"	шт.	**7,76**
99212V#	Угол 90° ВР-НР, оцинкованный чугун 1/2"	шт.	**1,11**
99234V#	Угол 90° ВР-НР, оцинкованный чугун 3/4"	шт.	**2,51**
9921V#	Угол 90° ВР-НР, оцинкованный чугун 1"	шт.	**2,78**
992114V#	Угол 90° ВР-НР, оцинкованный чугун 11/4"	шт.	**4,88**
992112V#	Угол 90° ВР-НР, оцинкованный чугун 11/2"	шт.	**10,42**
9922V#	Угол 90° ВР-НР, оцинкованный чугун 2"	шт.	**9,74**

Угол ВР45°

Артикул	Наименование	Ед. изм.	Цена, евро
912012S#	Угол 45° ВР, чугун 1/2"	шт.	**2,41**
912034S#	Угол 45° ВР, чугун 3/4"	шт.	**3,02**
91201S#	Угол 45° ВР, чугун 1"	шт.	**4,44**
9120114S#	Угол 45° ВР, чугун 11/4"	шт.	**11,48**
9120112S#	Угол 45° ВР, чугун 11/2"	шт.	**14,10**
91202S#	Угол 45° ВР, чугун 2"	шт.	**12,86**
912012V#	Угол 45° ВР, чугун оцинкованный 1/2"	шт.	**3,02**
91201V#	Угол 45° ВР, чугун оцинкованный 1"	шт.	**5,53**
912034V#	Угол 45° ВР, чугун оцинкованный 3/4"	шт.	**3,78**
9120114V#	Угол 45° ВР, чугун оцинкованный 11/4"	шт.	**14,63**
9120112V#	Угол 45° ВР, чугун оцинкованный 11/2"	шт.	**17,83**
91202V#	Угол 45° ВР, чугун оцинкованный 2"	шт.	**16,08**

Футорка

Артикул	Наименование	Ед. изм.	Цена, евро
92413412S#	Футорка, чугун 3/4x1/2"	шт.	**0,82**
9241112S#	Футорка, чугун 1x1/2"	шт.	**1,21**
9241134S#	Футорка, чугун 1x3/4"	шт.	**1,51**
924111412S#	Футорка, чугун 11/4x1/2"	шт.	**2,01**
924111434S#	Футорка, чугун 11/4x3/4"	шт.	**1,69**
92411141S#	Футорка, чугун 11/4x1"	шт.	**1,51**
924111212S#	Футорка, чугун 11/2x1/2"	шт.	**3,83**
924111234S#	Футорка, чугун 11/2x3/4"	шт.	**3,44**
92411121S#	Футорка, чугун 11/2x1"	шт.	**1,96**
9241112114S#	Футорка, чугун 11/2x11/4"	шт.	**2,19**
9241212S#	Футорка, чугун 2x1/2"	шт.	**5,07**
9241234S#	Футорка, чугун 2x3/4"	шт.	**5,01**
924121S#	Футорка, чугун 2x1"	шт.	**4,15**
92412114S#	Футорка, чугун 2x11/4"	шт.	**3,88**
92412112S#	Футорка, чугун 2x11/2"	шт.	**4,04**
92413412V#	Футорка, чугун оцинкованный 3/4x1/2"	шт.	**1,51**
9241112V#	Футорка, чугун оцинкованный 1x1/2"	шт.	**1,43**
9241134V#	Футорка, чугун оцинкованный 1x3/4"	шт.	**1,27**
924111412V#	Футорка, чугун оцинкованный 11/4x1/2"	шт.	**2,41**
924111434V#	Футорка, чугун оцинкованный 11/4x3/4"	шт.	**2,12**
92411141V#	Футорка, чугун оцинкованный 11/4x1"	шт.	**1,57**
924111212V#	Футорка, чугун оцинкованный 11/2x1/2"	шт.	**3,16**
924111234V#	Футорка, чугун оцинкованный 11/2x3/4"	шт.	**3,44**
92411121V#	Футорка, чугун оцинкованный 11/2x1"	шт.	**2,28**
9241112114V#	Футорка, чугун оцинкованный 11/2x11/4"	шт.	**3,46**
9241212V#	Футорка, чугун оцинкованный 2x1/2"	шт.	**6,35**
9241234V#	Футорка, чугун оцинкованный 2x3/4"	шт.	**9,17**
924121V#	Футорка, чугун оцинкованный 2x1"	шт.	**7,53**
92412114V#	Футорка, чугун оцинкованный 2x11/4"	шт.	**4,88**
92412112V#	Футорка, чугун оцинкованный 2x11/2"	шт.	**4,49**

SINIKON. Трубы PE-RT, PE-Xb, PE-Xa, аксиальные фитинги

Трубы SINIKON PERT

Общие сведения

Трубы SINIKON PE-RT Тип I и SINIKON PROLINE PE-RT Тип II изготавливаются по ГОСТ 32415-2013 из полиэтилена повышенной термостойкости (тип I или тип II, соответственно) с барьерным кислородозащитным слоем EVOH либо без барьера (при использовании трубы в системах холодного/горячего водоснабжения или системах отопления с теплообменником). Такие трубопроводные системы, как правило, работают под давлением от 2 до 10 бар при температурах до 80°С с предельными температурами 95-100°С.

Благодаря хорошей длительной гидростатической прочности при высоких температурах в сочетании с отличной гибкостью, трубы SINIKON PERT и SINIKON PROLINE являются наилучшим решением для систем высокотемпературного напольного отопления, горячего и холодного водоснабжения.

Технические характеристики

Наружный диаметр	**16 мм**	**20 мм**
Толщина стенки, мм	2	2
Внутренний диаметр, мм	12	16
Объем воды, л/м	0,113	0,201
Вес, г/м	90	120
Расчетная серия труб, S	3,5	4,5
Класс эксплуатации и рабочее давление Мпа, Тип I (в соответствии с ГОСТ 32415)	1/0.8; 2/0.6 4/0.8; 5/0.6	1-2-4/0.6 5/0.4
Класс эксплуатации и рабочее давление, МПа, Тип II (в соответствии с ГОСТ 32415)	1/1.0 2-4-5/0.8	1-2-4-5/0.6
Коэффициент теплового расширения, мм/м•К	0,18	0,18
Теплопроводность, Вт/м•К	0,38	0,38
Шероховатость, мм	0,007	0,007

Труба SINIKON PROLINE PERT Тип II EVOH

Артикул	**Наименование**	**Ед. изм.**	**Упаковка**	**Кол-во в упак.**	**Цена, руб.**
PRT162010EII	PROLINE PE-RT Тип II EVOH SDR8/S3.5 16x2.0, 100 м	м/п	бухта	100	**70,66**
PRT162020EII	PROLINE PE-RT Тип II EVOH SDR8/S3.5 16x2.0, 200 м	м/п	бухта	200	**70,66**
PRT162030EII	PROLINE PE-RT Тип II EVOH SDR8/S3.5 16x2.0, 300 м	м/п	бухта	300	**70,66**
PRT162040EII	PROLINE PE-RT Тип II EVOH SDR8/S3.5 16x2.0, 400 м	м/п	бухта	400	**70,66**

Трубы SINIKON PERT тип I

Наружный диаметр, 16 мм

Артикул	**Наименование**	**Ед. изм.**	**Упаковка**	**Кол-во в упак., м**	**Цена, руб.**
PT162010	PE-RT SDR8/S3.5 16x2.0, 100 м	м/п	бухта	100	**37,22**
PT162020	PE-RT SDR8/S3.5 16x2.0, 200 м	м/п	бухта	200	**37,22**
PT162040	PE-RT SDR8/S3.5 16x2.0, 400 м	м/п	бухта	400	**37,22**

Наружный диаметр, 20 мм

Артикул	**Наименование**	**Ед. изм.**	**Упаковка**	**Кол-во в упак., м**	**Цена, руб.**
PT202010	PE-RT SDR10/S4.5 20x2.0, 100 м	м/п	бухта	100	**49,22**
PT202020	PE-RT SDR10/S4.5 20x2.0, 200 м	м/п	бухта	200	**49,22**

Трубы SINIKON THERMOLINE PE-Xb EVOH

Общие сведения

Трубы SINIKON THERMOLINE PE-Xb EVOH из сшитого полиэтилена с барьерным слоем PEX-b/EVOH идеальны для применения в низкотемпературном отоплении, водоснабжении и особенно системах водяного теплого пола. Трубы изготавливаются из полиэтилена высо-

кой плотности со сшивкой силановым способом. Трубы из сшитого полиэтилена обладают малым гидравлическим сопротивлением, не подвержены коррозии, зарастанию, инертны химически и электрически, обладают упругостью, температурной памятью, не разрушаются при замерзании воды. Снаружи трубы SINIKON THERMOLINE PE-Xb EVOH покрыты слоем EVOH (этиленвиниловый спирт), предотвращающим диффузию молекул кислорода в трубу, что существенно снижает износ отопительного оборудования из-за окислительных процессов.

Трубы SINIKON THERMOLINE PE-Xb EVOH, цвет труб - СЕРЫЙ

Технические характеристики

Наружный диаметр, мм	**16**	**20**
Толщина стенки, мм	2,2	2,8
Внутренний диаметр, мм	11,6	14,4
Объем воды, л/м	0,106	0,163
Вес, г/м	92	142
Вес с водой, г/м	203	317
Расчетная серия труб, S	3,2	3,2
Класс эксплуатации и рабочее давление, МПа (в соответствии с ГОСТ 32415)	1-2-4-5/1.0	1-2-4-5/1.0
Коэффициент теплового расширения, мм/м•К	0.14	0.14
Теплопроводность, Вт/м•К	0.38	0.38
Шероховатость, мм	0.007	0.007
Кислородопроницаемость, мг/м2•день	менее 0,1	менее 0,1

Наружный диаметр, 16 мм

Артикул	**Наименование**	**Ед. изм.**	**Упаковка**	**Кол-во в упак., м**	**Цена, руб.**
PX162210	THERMOLINE PE-Xb EVOH SDR7.4/S3.2 16x2.2	м/п	бухта	100	**101,67**
PX162220	THERMOLINE PE-Xb EVOH SDR7.4/S3.2 16x2.2	м/п	бухта	200	**101,67**
PX162230	THERMOLINE PE-Xb EVOH SDR7.4/S3.2 16x2.2	м/п	бухта	300	**101,67**
PX162240	THERMOLINE PE-Xb EVOH SDR7.4/S3.2 16x2.2	м/п	бухта	400	**101,67**

Наружный диаметр, 20 мм

Артикул	**Наименование**	**Ед. изм.**	**Упаковка**	**Кол-во в упак., м**	**Цена, руб.**
PX202810	THERMOLINE PE-Xb EVOH SDR7.4/S3.2 20x2.8	м/п	бухта	100	**151,46**
PX202820	THERMOLINE PE-Xb EVOH SDR7.4/S3.2 20x2.8	м/п	бухта	200	**151,46**
PX202830	THERMOLINE PE-Xb EVOH SDR7.4/S3.2 20x2.8	м/п	бухта	300	**151,46**

Трубы SINIKON THERMOLINE PE-Xb EVOH, цвет труб - КРАСНЫЙ

Технические характеристики

Наружный диаметр, мм	**16**	**20**
Толщина стенки, мм	2,0	2,0
Внутренний диаметр, мм	12	16
Объем воды, л/м	0,113	0,201
Вес, г/м	91	116
Вес с водой, г/м	203	317
Расчетная серия труб, S	3,5	4,5
Класс эксплуатации и рабочее давление, МПа (в соответствии с ГОСТ 32415)	1-2-4/1.0; 5/0.8	1-2-4/0.8; 5/0.6
Коэффициент теплового расширения, мм/м•К	0,14÷0,20	0,14÷0,20
Теплопроводность, Вт/м•К	0,38	0,38
Шероховатость, мм	0,007	0,007
Кислородопроницаемость, мг/м2•день	≤ 3.6 при 80°С	≤ 3.6 при 80°С

Наружный диаметр, 16 мм

Артикул	**Наименование**	**Ед. изм.**	**Упаковка**	**Кол-во в упак., м**	**Цена, руб.**
PX162010	THERMOLINE PE-Xb EVOH SDR8/S3.5 16x2.0	м/п	бухта	100	**97,02**
PX162020	THERMOLINE PE-Xb EVOH SDR8/S3.5 16x2.0	м/п	бухта	200	**97,02**

Артикул	Наименование	Ед. изм.	Упаковка	Кол-во в упак., м	Цена, руб.
РХ162030	THERMOLINE PE-Xb EVOH SDR8/S3.5 16x2.0	м/п	бухта	300	**97,02**
РХ162040	THERMOLINE PE-Xb EVOH SDR8/S3.5 16x2.0	м/п	бухта	400	**97,02**

Наружный диаметр, 20 мм

Артикул	Наименование	Ед. изм.	Упаковка	Кол-во в упак., м	Цена, руб.
РХ202010	THERMOLINE PE-Xb EVOH SDR10/S4,5 20x2.0	м/п	бухта	100	**130,39**
РХ202020	THERMOLINE PE-Xb EVOH SDR10/S4,5 20x2.0	м/п	бухта	200	**130,39**
РХ202030	THERMOLINE PE-Xb EVOH SDR10/S4,5 20x2.0	м/п	бухта	300	**130,39**

Трубы SINIKON THERMOLINE PE-Xa EVOH

Общие свойства

Стойкость к коррозии и большинству химических соединений, гладкость и устойчивость к образованию отложений, высокая абразивная стойкость, гибкость, малый вес.

“Эффект памяти”. При нагревании до температуры 130 °С сшитый полиэтилен восстанавливает свою первоначальную форму, потерянную из-за раздавливания или чрезмерного изгиба, без ущерба для его механической прочности, кислородный барьер при этом может разрушаться.

Стойкость к низкой температуре. Даже при температуре ниже 0 °С сшитый полиэтилен не становится хрупким, тем не менее важно не допускать замерзания воды внутри трубы, чтобы избежать напряжения в стенке трубы, что может привести к ее пластическому разрушению.

Низкая теплопроводность. Срок службы не менее 50 лет.

Область применения

Трубы напорные SINIKON PE-Xa предназначены для транспортировки воды в системах хозяйственно-питьевого горячего/холодного водоснабжения и отопления. Срок эксплуатации зависит от класса эксплуатации при давлении и температуре указанных в ГОСТ 32415.

Технические характеристики

Наружный диаметр, мм	**16**	**16**	**20**	**20**	**25**	**32**
Толщина стенки, мм	2,0	2,2	2,0	2,8	3,5	4,4
Внутренний диаметр, мм	12,0	11,6	16,0	14,4	18,0	23,2
Объем воды, л/м	0,113	0,106	0,201	0,163	0,254	0,423
Вес, г/м	90	92	116	142	239	389
Вес с водой, г/м	200	203	317	317	493	812
Стандартное размерное отношение, SDR / Расчетная серия труб, S	8/3,5	7,4/3,2	10/4,5	7,4/3,2	7,4/3,2	7,4/3,2
Класс эксплуатации и рабочее давление1, МПа	1-2-4/1,0; 5/0,8	1-2-4-5/1,0	1-4/08; 2-5/0,6	1-2-4-5/1,0	1-2-4-5/1,0	1-2-4-5/1,0
Коэффициент теплового расширения, мм/м•К	0,14					
Теплопроводность, Вт/м•К	0,38					
Шероховатость, мм	0,007					
Кислородопроницаемость, г/м2•день	менее 0,1					
Степень сшивки, %	не менее 70					

Трубы SINIKON THERMOLINE PE-Xa EVOH, цвет труб - КРАСНЫЙ

Наружный диаметр, 16 мм

Артикул	Наименование	Ед. изм.	Упаковка	Кол-во в упак., м	Цена, руб.
АРХ162010	THERMOLINE PE-Xa EVOH SDR8/S3.5 16x2.0	м/п	бухта	100	**75,43**
АРХ162020	THERMOLINE PE-Xa EVOH SDR8/S3.5 16x2.0	м/п	бухта	200	**75,43**
АРХ162030	THERMOLINE PE-Xa EVOH SDR8/S3.5 16x2.0	м/п	бухта	300	**75,43**
АРХ162040	THERMOLINE PE-Xa EVOH SDR8/S3.5 16x2.0	м/п	бухта	400	**75,43**

Наружный диаметр, 20 мм

Артикул	Наименование	Ед. изм.	Упаковка	Кол-во в упак., м	Цена, руб.
АРХ202010	THERMOLINE PE-Xa EVOH SDR10/S4.5 20x2.0	м/п	бухта	100	**121,06**
АРХ202020	THERMOLINE PE-Xa EVOH SDR10/S4.5 20x2.0	м/п	бухта	200	**121,06**

Трубы SINIKON THERMOLINE PE-Xa EVOH, цвет труб - СЕРЫЙ

Наружный диаметр, 16 мм

Артикул	Наименование	Ед. изм.	Упаковка	Кол-во в упак., м	Цена, руб.
APX162210	THERMOLINE PE-Xa EVOH SDR7.4/S3.2 16x2.2	м/п	бухта	100	**79,01**
APX162220	THERMOLINE PE-Xa EVOH SDR7.4/S3.2 16x2.2	м/п	бухта	200	**79,01**
APX162230	THERMOLINE PE-Xa EVOH SDR7.4/S3.2 16x2.2	м/п	бухта	300	**79,01**

Наружный диаметр, 20 мм

Артикул	Наименование	Ед. изм.	Упаковка	Кол-во в упак., м	Цена, руб.
APX202810	THERMOLINE PE-Xa EVOH SDR7.4/S3.2 20x2.8	м/п	бухта	100	**123,18**
APX202820	THERMOLINE PE-Xa EVOH SDR7.4/S3.2 20x2.8	м/п	бухта	200	**123,18**

Наружный диаметр, 25 мм

Артикул	Наименование	Ед. изм.	Упаковка	Кол-во в упак., м	Цена, руб.
APX253505	THERMOLINE PE-Xa EVOH SDR7.4/S3.2 25x3.5	м/п	бухта	50	**198,34**
APX253510	THERMOLINE PE-Xa EVOH SDR7.4/S3.2 25x3.5	м/п	бухта	100	**198,34**
APX253520	THERMOLINE PE-Xa EVOH SDR7.4/S3.2 25x3.5	м/п	бухта	200	**198,34**

Наружный диаметр, 32 мм

Артикул	Наименование	Ед. изм.	Упаковка	Кол-во в упак., м	Цена, руб.
APX253505	THERMOLINE PE-Xa EVOH SDR7.4/S3.2 32x4.4	м/п	бухта	50	**337,67**
APX253510	THERMOLINE PE-Xa EVOH SDR7.4/S3.2 32x4.4	м/п	бухта	100	**337,67**

Аксиальные фитинги

Описание

Латунные аксиальные фитинги СИНИКОН предназначены для создания неразъёмных соединений при монтаже трубопроводов холодного/ горячего водоснабжения и отопления, а также технологических трубопроводов жидкостей неагрессивные к материалам фитингов. Фитинги используются при монтаже труб из сшитого полиэтилена PEX и полиэтилена повышенной термостойкости PERT размерной серии S3,2 (SDR 7,4) по ГОСТ 32415-2013 следующих размеров: 16x2.2, 20x2.8, 25x3.5.

Латунные аксиальные фитинги с надвижной гильзой образуют неразъёмное соединение с трубами и могут быть замоноличены в стяжку (не относится к резьбовым соединениям). Не заужают диаметр присоединяемых труб за счет расширения концов труб перед выполнением соединения. Не нуждается в дополнительном обслуживании в течение всего срока эксплуатации трубопровода.

Технические характеристики

Наименование	Ед. изм.	Значение
Номинальное давление	бар	10
Максимальная температура	°C	95
Аварийная температура	°C	110
Тип резьбы		Трубная по ИСО 228
Материал		Латунь CW617N
Срок службы	лет	50

Порядок монтажа аксиальных фитингов СИНИКОН

1. Отрезать трубу нужного размера специальным инструментом перпендику лярно её продольной оси;
2. Надеть на трубу надвижную гильзу так, чтобы фаска внутри гильзы располага лась со стороны фитинга;
3. Используя специальный расширитель с насадкой соответствующей размеру трубы, расширить конец трубы и наденьте его на штуцер фитинга до упорного бурта;
4. Используя специальный пресс с насадкой соответствующей размеру трубы, напрессовать надвижную гильзу на расширенный участок трубы до полного смыкания гильзы с упором фитинга.

Гильзы надвижные

Артикул	Наименование	Цена, руб.
FA160001	Гильза латунь 16	73,79
FA200002	Гильза латунь 20	81,97
FA250003	Гильза латунь 25	138,73
FA320004	Гильза латунь 32	223,78

Муфты аксиальные с переходом на наружную резьбу

Артикул	Наименование	Цена, руб.
FA160101	Муфта латунь 16(2,2)x1/2" НР	148,76
FA160102	Муфта латунь 16(2,2)x3/4" НР	191,27
FA200103	Муфта латунь 20(2,8)x1/2" НР	202,36
FA200104	Муфта латунь 20(2,8)x3/4" НР	223,34
FA250105	Муфта латунь 25(3,5)x1/2" НР	276,80
FA250106	Муфта латунь 25(3,5)x3/4" НР	292,51
FA250107	Муфта латунь 25(3,5)x1" НР	402,73
FA320108	Муфта латунь 32(4,4)x3/4" НР	361,63
FA320109	Муфта латунь 32(4,4)x1" НР	451,33

Муфты аксиальные с переходом на внутреннюю резьбу

Артикул	Наименование	Цена, руб.
FA160201	Муфта латунь 16(2,2)x1/2" ВР	171,73
FA160202	Муфта латунь 16(2,2)x3/4" ВР	226,64
FA200203	Муфта латунь 20(2,8)x1/2" ВР	195,36
FA200204	Муфта латунь 20(2,8)x3/4" ВР	241,56
FA250205	Муфта латунь 25(3,5)x3/4" ВР	314,95
FA250206	Муфта латунь 25(3,5)x1" ВР	433,22
FA320207	Муфта латунь 32(4,4)x3/4" ВР	382,72
FA320208	Муфта латунь 32(4,4)x1" ВР	471,79

Муфты аксиальные прямые

Артикул	Наименование	Цена, руб.
FA160301	Муфта прямая латунь 16(2,2)x16(2,2)	118,80
FA200303	Муфта прямая латунь 20(2,8)x20(2,8)	178,99
FA250306	Муфта прямая латунь 25 (3,5)x25 (3,5)	324,46
FA320308	Муфта прямая латунь 32 (4,4)x32 (4,4)	489,42

Муфты аксиальные переходные

Артикул	Наименование	Цена, руб.
FA200302	Муфта переходная латунь 20(2,8)x16(2,2)	146,92
FA250304	Муфта переходная латунь 25(3,5)x16(2,2)	234,83
FA250305	Муфта переходная латунь 25(3,5)x20(2,8)	267,83
FA320307	Муфта переходная латунь 32(4,4)x25(3,5)	360,37

Муфты аксиальные с накидной гайкой

Артикул	Наименование	Цена, руб.
FA160401	Муфта с накидной гайкой латунь 16(2,2)x1/2"	167,77
FA160402	Муфта с накидной гайкой латунь 16(2,2)x3/4"	191,53
FA200403	Муфта с накидной гайкой латунь 20(2,8)x3/4"	230,08
FA200404	Муфта с накидной гайкой латунь 20(2,8)x1/2"	198,79
FA250405	Муфта с накидной гайкой латунь 25(3,5)x3/4"	309,14
FA250406	Муфта с накидной гайкой латунь 25(3,5)x1"	449,72
FA320407	Муфта с накидной гайкой латунь 32(4,4)x1"	482,17

Муфты аксиальные с переходом на евроконус

Артикул	Наименование	Цена, руб.
FA160501	Евроконус латунь 16*2,2 (3/4 евроконус)	259,25
FA200502	Евроконус латунь 20*2,8 (3/4 евроконус)	302,41

Тройники аксиальные

FA160601	Тройник латунь 16(2,2)x16(2,2)x16(2,2)	**222,29**
FA200607	Тройник латунь 20(2,8)x20(2,8)x20(2,8)	**354,82**
FA250617	Тройник латунь 25(3,5)x25(3,5)x25(3,5)	**619,87**
FA320628	Тройник латунь 32(4,4)x32(4,4)x32(4,4)	**894,79**

Тройники аксиальные переходные

Артикул	Наименование	Цена, руб.
FA200602	Тройник переходной латунь 16(2,2)x20(2,8)x16(2,2)	**272,71**
FA200603	Тройник переходной латунь 20(2,8)x16(2,2)x16(2,2)	**275,22**
FA200604	Тройник переходной латунь 20(2,8)x16(2,2)x20(2,8)	**304,26**
FA200605	Тройник переходной латунь 20(2,8)x20(2,8)x16(2,2)	**320,63**
FA250606	Тройник переходной латунь 20(2,8)x25(3,5)x16(2,2)	**424,64**
FA250608	Тройник переходной латунь 20(2,8)x25(3,5)x20(2,8)	**475,73**
FA250609	Тройник переходной латунь 25(3,5)x16(2,2)x16(2,2)	**384,52**
FA250610	Тройник переходной латунь 25(3,5)x16(2,2)x20(2,8)	**417,91**
FA250611	Тройник переходной латунь 25(3,5)x20(2,8)x16(2,2)	**434,81**
FA250612	Тройник переходной латунь 25(3,5)x16(2,2)x25(3,5)	**487,34**
FA250613	Тройник переходной латунь 25(3,5)x20(2,8)x20(2,8)	**472,69**
FA250614	Тройник переходной латунь 25(3,5)x20(2,8)x25(3,5)	**544,76**
FA250615	Тройник переходной латунь 25(3,5)x25(3,5)x16(2,2)	**536,05**
FA250616	Тройник переходной латунь 25(3,5)x25(3,5)x20(2,8)	**569,45**
FA320619	Тройник переходной латунь 32(4,4)x16(2,2)x32(4,4)	**616,57**
FA320620	Тройник переходной латунь 32(4,4)x20(2,8)x25(3,5)	**630,73**
FA320621	Тройник переходной латунь 32(4,4)x20(2,8)x32(4,4)	**663,78**
FA320622	Тройник переходной латунь 32(4,4)x25(3,5)x20(2,8)	**673,85**
FA320623	Тройник переходной латунь 32(4,4)x20(2,8)x20(2,8)	**587,30**
FA320624	Тройник переходной латунь 32(4,4)x25(3,5)x25(3,5)	**716,03**
FA320625	Тройник переходной латунь 32(4,4)x25(3,5)x32(4,4)	**746,56**
FA320626	Тройник переходной латунь 32(4,4)x32(4,4)x20(2,8)	**823,36**
FA320627	Тройник переходной латунь 32(4,4)x32(4,4)x25(3,5)	**879,37**

Тройники аксиальные с переходом на внутреннюю резьбу

Артикул	Наименование	Цена, руб.
FA160701	Тройник с переходом на ВР латунь 16(2,2)x1/2"*16(2,2)	**289,87**
FA200702	Тройник с переходом на ВР латунь 20(2,8)x1/2"*20(2,8)	**373,03**
FA200703	Тройник с переходом на ВР латунь 20(2,8)x3/4"*20(2,8)	**417,91**
FA250704	Тройник с переходом на ВР латунь 25(3,5)x3/4"*25(3,5)	**554,66**

Угольники аксиальные

Артикул	Наименование	Цена, руб.
FA160801	Угольник латунь 16(2,2)x16(2,2)	**157,48**
FA200802	Угольник латунь 20(2,8)x20(2,8)	**278,39**
FA250803	Угольник латунь 25(3,5)x25(3,5)	**476,78**
FA320804	Угольник латунь 32(4,4)x32(4,4)	**666,61**

Угольники аксиальные с переходом на внутреннюю резьбу

Артикул	Наименование	Цена, руб.
FA160901	Угольник с переходом на ВР латунь 16(2,2)x1/2"	**217,93**
FA160902	Угольник с переходом на ВР латунь 16(2,2)x3/4"	**266,64**
FA200903	Угольник с переходом на ВР латунь 20(2,8)x1/2"	**254,36**
FA200904	Угольник с переходом на ВР латунь 20(2,8)x3/4"	**312,97**
FA250905	Угольник с переходом на ВР латунь 25(3,5)x3/4"	**417,52**
FA320906	Угольник с переходом на ВР латунь 32(4,4)x1"	**566,21**

Угольники аксиальные с переходом на наружную резьбу

Артикул	Наименование	Цена, руб.
FA161001	Угольник с переходом на НР латунь 16(2,2)x1/2"	**201,30**
FA161002	Угольник с переходом на НР латунь 16(2,2)x3/4"	**246,84**
FA201003	Угольник с переходом на НР латунь 20(2,8)x1/2"	**250,27**
FA201004	Угольник с переходом на НР латунь 20(2,8)x3/4"	**311,78**
FA251005	Угольник с переходом на НР латунь 25(3,5)x3/4"	**417,52**
FA321006	Угольник с переходом на НР латунь 32(4,4)x3/4"	**501,06**
FA321007	Угольник с переходом на НР латунь 32(4,4)x1"	**594,85**

Угольники аксиальные с накидной гайкой

Артикул	Наименование	Цена, руб.
FA161401	Угольник с накидной гайкой латунь 16(2,2)x1/2"	**210,54**
FA201402	Угольник с накидной гайкой латунь 20(2,8)x1/2"	**256,74**
FA201403	Угольник с накидной гайкой латунь 20(2,8)x3/4"	**317,20**
FA251404	Угольник с накидной гайкой латунь 25(3,5)x3/4"	**425,17**

Водорозетки аксиальные

Артикул	Наименование	Цена, руб.
FA161101	Водорозетка латунь 16(2,2)x1/2"	**305,45**
FA201102	Водорозетка латунь 20(2,8)x1/2"	**348,88**

Тройники аксиальные для подключения радиатора

Артикул	Наименование	Цена, руб.
FA161201	Тройник Т-образный подключение радиатора 16 L=250 мм	**902,22**
FA201202	Тройник Т-образный подключение радиатора 20 L=250 мм	**1 009,14**

Угольники аксиальные для подключения радиатора

Артикул	Наименование	Цена, руб.
FA161301	Угольник Г-образный подключение радиатора 16 L=300 мм	**847,04**
FA161302	Угольник Г-образный подключение радиатора 16 L=250 мм	**774,18**
FA201303	Угольник Г-образный подключение радиатора 20 L=300 мм	**892,85**
FA201304	Угольник Г-образный подключение радиатора 20 L=250 мм	**820,12**

Гайка для подключения радиатора

Артикул	Наименование	Цена, руб.
FA151501	Гайка для подключения радиатора (евроконус) латунь 15*3/4"	**202,62**

Евроконусы коллекторные

Артикул	Наименование	Цена, руб.
FA161601	Евроконус коллекторный латунь 16*2,0 (3/4 евроконус)	**219,12**
FA201602	Евроконус коллекторный латунь 20*2,0 (3/4 евроконус)	**230,87**

Инструменты

Артикул	Наименование	Цена, руб.
FAT00L	Комплект монтажного инструмента для аксиальных фитингов, механический	**37 631,59**

TECE

Внимание! Курс евро – фиксированный, 95,00 руб./евро.

Оглавление

СИСТЕМА TECEflex 319
Трубопроводы TECEflex 319
Пресс-втулки TECEflex 320
Соединения TECEflex 320
Уголки TECEflex 322
Тройники TECEflex 324
Адаптеры с TECEflex на медную или стальную трубу 326
Радиаторные подключения TECEflex 326
Радиаторная арматура TECEflex 327
Шаровые краны TECEflex 328
Коллекторы TECEflex 328
Аксессуары 330
Монтажные элементы TECEflex 330
Инструмент 331
СИСТЕМА TECElogo 332
Трубопроводы TECElogo 332
Соединения TECElogo-Push 332
Уголки TECElogo-Push 334
Тройники TECElogo-Push 335
Радиаторные подключения TECElogo-Push 336
Коллекторы и адаптеры TECElogo-Push 336
Крепёж и конструктивные элементы 337
Инструмент 338
СИСТЕМА TECEfloor 340
Трубопроводы, TECEfloor 340
Соединения, TECEfloor 340
Коллекторы, TECEfloor 341
Шкафы коллекторные TECEfloor 342
Крепёж и конструктивные элементы TECEfloor 343
Сухой монтаж 343
Термостаты и сервоприводы, TECEfloor 344
RTL box, TECEfloor 345
Инструмент, TECEfloor 345

СИСТЕМА TECEflex

Универсальная трубопроводная система с аксиальной запрессовкой.

- Надёжная система с аксиальной запрессовкой.
- Подходит для систем питьевого водоснабжения, отопления, газоснабжения и сжатого воздуха.
- Широкая номенклатура компонентов и фитингов.
- Имеются фитинги из латуни (с низким содержанием цинка) и бронзы.

Трубопроводы TECEflex

Универсальная металлополимерная труба TECEflex PE-Xc/Al/PE-RT

Артикул	Наименование	Цена, евро
В бухтах		
7320168	Универс. многослойная труба Ø16 (17x2,7) в бухте 100 м	**4,61**
7320208	Универс. многослойная труба Ø20 (21x3,45) в бухте 100 м	**6,24**
7320258	Универс. многослойная труба Ø25 (26x4,0) в бухте 50 м	**12,00**
732032	Универс. многослойная труба Ø32 (32x4,0) в бухте 25 м	**18,60**
В штангах		
732232	Универс. многослойная труба Ø32 (32x4,0) в штангах 5 м	**19,60**
732240	Универс. многослойная труба Ø40 (40x4,0) в штангах 5 м	**36,60**
732250	Универс. многослойная труба Ø50 (50x4,5) в штангах 5 м	**62,00**
732263	Универс. многослойная труба Ø63 (63x6,0) в штангах 5 м	**85,00**
732216	Универс. многослойная труба Ø16 (17x2,7) в штангах 5 м	Не поставляется
732220	Универс. многослойная труба Ø20 (21x3,45) в штангах 5 м	Не поставляется
732225	Универс. многослойная труба Ø25 (26x4,0) в штангах 5 м	Не поставляется

Универсальная пятислойная пластиковая труба TECEflex PE-Xa 5S

Артикул	Наименование	Цена, евро
704916	Универсальная труба PE-Xa 5S Ø16*2,2мм (бухта 100м)	**3,74**
704920	Универсальная труба PE-Xa 5S Ø20*2,8мм (бухта 100м)	**5,75**
704925	Универсальная труба PE-Xa 5S Ø25*3,5мм (бухта 50м)	**9,31**

Труба для водоснабжения TECEflex PE-Xc

Артикул	Наименование	Цена, евро
700516	Труба для водоснабжения PE-Xc Ø16 (16,2x2,2) в бухте 50 м	**3,59**
700520	Труба для водоснабжения PE-Xc Ø20 (20x2,8) в бухте 50 м	**5,41**
700525	Труба для водоснабжения PE-Xc Ø25 (25x3,5) в бухте 50 м	**8,20**

Труба для отопления TECEflex PE-Xc/EVOH

Артикул	Наименование	Цена, евро
702016	Труба для отопления PE-Xc Ø16 (16x2,0) в бухте 120 м	3,59
702020	Труба для отопления PE-Xc Ø20 (20x2,8) в бухте 75 м	5,59
702025	Труба для отопления PE-Xc Ø25 (25x3,5) в бухте 75 м	9,31

Труба для газа TECEflex PE-Xc/Al/PE-RT

Артикул	Наименование	Цена, евро
В бухтах		
732316	Многослойная труба для газа Ø16 (17x2,75) в бухте 100 м	5,50
732320	Многослойная труба для газа Ø20 (21x3,45) в бухте 100 м	7,09
732325	Многослойная труба для газа Ø25 (26x4,0) в бухте 50 м	13,40
782032	Многослойная труба для газа Ø32 (32x4,0) в бухте 25 м	23,00
В штангах		
732432	Многослойная труба для газа Ø32 (32x4,0) в штангах 5 м	20,90
732440	Многослойная труба для газа Ø40 (40x4,0) в штангах 5 м	35,40
732450	Многослойная труба для газа Ø50 50x4,5) в штангах 5 м	56,00
732463	Многослойная труба для газа Ø63 (63x6,0) в штангах 5 м	93,00

Пресс-втулки TECEflex

Пресс-втулка для универсальной металлополимерной трубы

Артикул	Наименование	Цена, евро
734516	Пресс-втулка для универсал. многослойной трубы Ø16	1,51
734520	Пресс-втулка для универсал. многослойной трубы Ø20	2,18
734525	Пресс-втулка для универсал. многослойной трубы Ø25	3,74
734532	Пресс-втулка для универсал. многослойной трубы Ø32	5,99
734540	Пресс-втулка для универсал. многослойной трубы Ø40	9,75
734550	Пресс-втулка для универсал. многослойной трубы Ø50	14,00
734563	Пресс-втулка для универсал. многослойной трубы Ø63	28,50

Пресс-втулка для труб PE-Xc и PE-MDXc

Артикул	Наименование	Цена, евро
704016	Пресс-втулка для труб PE-Xc и PE-MDXc Ø16	1,25
704020	Пресс-втулка для труб PE-Xc и PE-MDXc Ø20	2,05
704025	Пресс-втулка для труб PE-Xc и PE-MDXc Ø25	3,98

Соединения TECEflex

Соединение труба – труба, прямое

Артикул	Наименование	Цена, евро
706216	Соединение труба-труба 16/16, бронза	8,64
766016	Соединение труба-труба 16/16, латунь	6,21
706220	Соединение труба-труба 20/20, бронза	11,50
766020	Соединение труба-труба 20/20, латунь	8,36
706225	Соединение труба-труба 25/25, бронза	15,00
766025	Соединение труба-труба 25/25, латунь	12,60
706232	Соединение труба-труба 32/32, бронза	32,50
766032	Соединение труба-труба 32/32, латунь	23,00
706240	Соединение труба-труба 40/40, бронза	38,90
766040	Соединение труба-труба 40/40, латунь	32,00
706250	Соединение труба-труба 50/50, бронза	61,00
766050	Соединение труба-труба 50/50, латунь	48,10
706263	Соединение труба-труба 63/63, бронза	133,00
766063	Соединение труба-труба 63/63, латунь	79,00

Соединение труба – труба, редукционное

Артикул	Наименование	Цена, евро
706603	Соединение труба-труба редукционное, 20 x 16, бронза	10,10
766503	Соединение труба-труба редукционное, 20 x 16, латунь	7,30
706604	Соединение труба-труба редукционное, 25 x 16, бронза	16,50
766504	Соединение труба-труба редукционное, 25 x 16, латунь	12,40
706605	Соединение труба-труба редукционное, 25 x 20, бронза	16,50
766505	Соединение труба-труба редукционное, 25 x 20, латунь	12,40
706606	Соединение труба-труба редукционное, 32 x 20, бронза	27,50
766506	Соединение труба-труба редукционное, 32 x 20, латунь	21,50
706607	Соединение труба-труба редукционное, 32 x 25, бронза	28,50
766507	Соединение труба-труба редукционное, 32 x 25, латунь	25,00
706608	Соединение труба-труба редукционное, 40 x 32, бронза	45,10
766508	Соединение труба-труба редукционное, 40 x 32, латунь	34,90
706609	Соединение труба-труба редукционное, 50 x 40, бронза	73,00
766509	Соединение труба-труба редукционное, 50 x 40, латунь	52,00
706610	Соединение труба-труба редукционное, 63 x 50, бронза	162,00

Соединение с внутренней резьбой (муфта)

Артикул	Наименование	Цена, евро
705102	Соединение прямое с внутренней резьбой, 16 x 1/2", бронза	9,43
765002	Соединение прямое с внутренней резьбой, 16 x 1/2", латунь	7,50
705103	Соединение прямое с внутренней резьбой, 20 x 1/2", бронза	13,00
765003	Соединение прямое с внутренней резьбой, 20 x 1/2", латунь	9,40
705104	Соединение прямое с внутренней резьбой, 20 x 3/4", бронза	14,50
765004	Соединение прямое с внутренней резьбой, 20 x 3/4", латунь	11,90
705106	Соединение прямое с внутренней резьбой, 25 x 1", бронза	30,00
765009	Соединение прямое с внутренней резьбой, 25 x 1", латунь	20,10
705105	Соединение прямое с внутренней резьбой, 25 x 3/4", бронза	20,60
765007	Соединение прямое с внутренней резьбой, 25 x 3/4", латунь	14,90
705107	Соединение прямое с внутренней резьбой, 32 x 1", бронза	30,00
765008	Соединение прямое с внутренней резьбой, 32 x 1", латунь	22,80
765010	Соединение прямое с внутренней резьбой, 40 x 1 1/2", латунь	43,50
705108	Соединение прямое с внутренней резьбой, 40 x 11/2", бронза	52,00
705109	Соединение прямое с внутренней резьбой, 50 x 2", бронза	130,00
705110	Соединение прямое с внутренней резьбой, 63 x 2", бронза	162,00

Соединение с наружной резьбой (ниппель)

Артикул	Наименование	Цена, евро
705601	Соединение прямое с ниппелем 16 x 1/2", бронза	9,13
765502	Соединение прямое с ниппелем 16 x 1/2", латунь	6,63
705602	Соединение прямое с ниппелем 16 x 3/4", бронза	16,50
765506	Соединение прямое с ниппелем 16 x 3/4", латунь	11,70
765514	Соединение прямое с ниппелем 16 x 3/8", латунь	7,99
705603	Соединение прямое с ниппелем 20 x 1/2", бронза	12,40
765503	Соединение прямое с ниппелем 20 x 1/2", латунь	8,98
705604	Соединение прямое с ниппелем 20 x 3/4", бронза	12,80
765504	Соединение прямое с ниппелем 20 x 3/4", латунь	9,29
705606	Соединение прямое с ниппелем 25 x 1", бронза	24,60
765508	Соединение прямое с ниппелем 25 x 1", латунь	17,80
705605	Соединение прямое с ниппелем 25 x 3/4", бронза	17,00
765507	Соединение прямое с ниппелем 25 x 3/4", латунь	13,50
705607	Соединение прямое с ниппелем 32 x 1", бронза	32,50
765509	Соединение прямое с ниппелем 32 x 1", латунь	25,00
705608	Соединение прямое с ниппелем 32 x 11/4", бронза	34,90
765510	Соединение прямое с ниппелем 32 x 11/4", латунь	32,50
705609	Соединение прямое с ниппелем 40 x 11/4", бронза	42,40
765511	Соединение прямое с ниппелем 40 x 11/4", латунь	32,50
705610	Соединение прямое с ниппелем 50 x 11/2", бронза	60,00

Артикул	Наименование	Цена, евро
765512	Соединение прямое с ниппелем 50 x 11/2'', латунь	48,10
705611	Соединение прямое с ниппелем 63 x 2'', бронза	102,00
765513	Соединение прямое с ниппелем 63 x 2'', латунь	84,00
708608	Двойное соединение 16 x 1/2", бронза	65,00

Соединение прямое с накидной гайкой

Артикул	Наименование	Цена, евро
7136161	Евроконус, 16 x 3/4", никелированное	14,90
7136201	Евроконус, 20 x 3/4", никелированное	22,00
763616	Евроконус, 16 x 3/4", латунь	9,63
763620	Евроконус, 20 x 3/4", латунь	21,10
717601	Соединение прямое с накидной гайкой 16 x 1/2", бронза	15,30
767578	Соединение прямое с накидной гайкой 16 x 1/2", латунь	14,00
717602	Соединение прямое с накидной гайкой 16 x 3/4", бронза	18,00
767570	Соединение прямое с накидной гайкой 16 x 3/4", латунь	13,00
767579	Соединение прямое с накидной гайкой 16 x 3/8", латунь	19,40
717604	Соединение прямое с накидной гайкой 20 x 1", бронза	32,50
767576	Соединение прямое с накидной гайкой 20 x 1", латунь	22,00
717603	Соединение прямое с накидной гайкой 20 x 3/4", бронза	32,50
767572	Соединение прямое с накидной гайкой 20 x 3/4", латунь	23,00
717605	Соединение прямое с накидной гайкой 25 x 1", бронза	38,90
767574	Соединение прямое с накидной гайкой 25 x 1", латунь	34,90
717606	Соединение прямое с накидной гайкой 25 x 11/4", бронза	38,90
717608	Соединение прямое с накидной гайкой 32 x 11/2", бронза	74,00
717607	Соединение прямое с накидной гайкой 32 x 11/4'', бронза	80,00

Соединение - Концовки

Артикул	Наименование	Цена, евро
713316	Концовка разборная 3/4'' (евроконус) для универсальной металлополимерной трубы Ø16	9,84
713320	Концовка разборная 3/4'' (евроконус) для универсальной металлополимерной трубы Ø20	11,60
713516	Концовка разборная 3/4'' (евроконус) для труб PE-Xc и PE-MDXc Ø16	9,58
713020	Концовка разборная 3/4'' (евроконус) для труб PE-Xc и PE-MDXc Ø20	9,58

Соединение - Заглушки

Артикул	Наименование	Цена, евро
765116	Заглушка, 16, латунь	5,45
765120	Заглушка, 20, латунь	7,19

Уголки TECEflex

Уголки труба-труба, 45°

Артикул	Наименование	Цена, евро
707167	Уголок соединительный 45° 25/25, бронза	37,10
767125	Уголок соединительный 45° 25/25, латунь	32,50
707168	Уголок соединительный 45° 32/32, бронза	59,00
767132	Уголок соединительный 45° 32/32, латунь	53,00
707169	Уголок соединительный 45° 40/40, бронза	108,00
767140	Уголок соединительный 45° 40/40, латунь	60,00
707165	Уголок соединительный 45°50/50, бронза	118,00
707166	Уголок соединительный 45° 63/63, бронза	185,00

Уголки труба-труба, 90°

Артикул	Наименование	Цена, евро
767016	Уголок соединительный 90° 16/16, латунь	9,48
767020	Уголок соединительный 90° 20/20, латунь	10,90
767025	Уголок соединительный 90° 25/25, латунь	18,80
767032	Уголок соединительный 90° 32/32, латунь	37,40
767040	Уголок соединительный 90° 40/40, латунь	55,00
767050	Уголок соединительный 90° 50/50, латунь	71,00
767063	Уголок соединительный 90° 63/63, латунь	127,00

Уголки труба-труба, 90°, закруглённые

Артикул	Наименование	Цена, евро
707316	Уголок соединительный, закруглённый 90°, 16/16, бронза	16,50
707320	Уголок соединительный, закруглённый 90°, 20/20, бронза	18,80
707325	Уголок соединительный, закруглённый 90°, 25/25, бронза	29,90
707332	Уголок соединительный, закруглённый 90°, 32/32, бронза	45,90
707340	Уголок соединительный, закруглённый 90°, 40/40, бронза	93,00
707350	Уголок соединительный, закруглённый 90°, 50/50, бронза	145,00
707363	Уголок соединительный, закруглённый 90°, 63/63, бронза	183,00

Уголки и тройники настенные

Артикул	Наименование	Цена, евро
708705	Сквозное угловое присоединение фланцевое, с зажимным кольцом и звукоизолирующей вставкой, для стен толщиной 18-25 мм, 16 x 1/2", бронза	68,00
Артикул	**Наименование**	**Цена, евро**
708625	Тройник угловой с настенным креплением, закруглённый 16 x 1/2'' x 16, бронза	57,00
708626	Тройник угловой с настенным креплением, закруглённый 20 x 1/2'' x 20, бронза	74,00
Артикул	**Наименование**	**Цена, евро**
708606	Тройник угловой редукционный с настенным креплением, закруглённый 16 x 1/2'' x 20, бронза	64,00
708607	Тройник угловой редукционный с настенным креплением, закруглённый 20 x 1/2'' x 16, бронза	61,00
Артикул	**Наименование**	**Цена, евро**
708610	Уголок с настенным креплением 16 x 1/2'', бронза	19,40
768516	Уголок с настенным креплением 16 x 1/2'', латунь	13,30
708611	Уголок с настенным креплением 20 x 1/2'', бронза	19,60
768520	Уголок с настенным креплением 20 x 1/2'', латунь	14,60
708612	Уголок с настенным креплением 20 x 3/4'', бронза	37,10
768525	Уголок с настенным креплением 20 x 3/4'', латунь	24,10
708613	Уголок с настенным креплением 25 x 3/4'', бронза	43,50
768526	Уголок с настенным креплением 25 x 3/4'', латунь	27,40
Артикул	**Наименование**	**Цена, евро**
708614	Уголок с настенным креплением, удлинённый, 16 x 1/2'', бронза	37,10
768502	Уголок с настенным креплением, удлинённый, 16 x 1/2'', латунь	19,40
Артикул	**Наименование**	**Цена, евро**
718022	Шумопоглощающий элемент для настенного уголка удлинённого 1/2''	6,70
718017	Шумопоглощающий элемент для настенных уголков 1/2''	5,75
718024	Шумопоглощающий элемент для углового настенного тройника 1/2''	7,91

Уголки с внутренней резьбой (муфта)

Артикул	Наименование	Цена, евро
708101	Уголок соединительный с муфтой 16 x 1/2", бронза	16,00
768016	Уголок соединительный с муфтой 16 x 1/2", латунь	10,90
708102	Уголок соединительный с муфтой 20 x 1/2", бронза	20,40
768020	Уголок соединительный с муфтой 20 x 1/2", латунь	12,40
708103	Уголок соединительный с муфтой 20 x 3/4", бронза	26,30
768002	Уголок соединительный с муфтой 20 x 3/4", латунь	14,60
708104	Уголок соединительный с муфтой 25 x 3/4", бронза	32,80
768025	Уголок соединительный с муфтой 25 x 3/4", латунь	21,10
708105	Уголок соединительный с муфтой 32 x 1", бронза	58,00
768032	Уголок соединительный с муфтой 32 x 1", латунь	37,40
708106	Уголок соединительный с муфтой 40 x 11/2", бронза	203,00
708107	Уголок соединительный с муфтой 50 x 11/2", бронза	279,00

Уголки с наружной резьбой (ниппель)

Артикул	Наименование	Цена, евро
707801	Уголок соединительный с ниппелем 16 x 1/2'', бронза	15,40
767516	Уголок соединительный с ниппелем 16 x 1/2'', латунь	11,40
707802	Уголок соединительный с ниппелем 20 x 1/2'', бронза	18,40
767520	Уголок соединительный с ниппелем 20 x 1/2'', латунь	13,30
707803	Уголок соединительный с ниппелем 20 x 3/4'', бронза	21,00
767501	Уголок соединительный с ниппелем 20 x 3/4'', латунь	16,60
707805	Уголок соединительный с ниппелем 25 x 1'', бронза	39,90
767526	Уголок соединительный с ниппелем 25 x 1'', латунь	27,50
707804	Уголок соединительный с ниппелем 25 x 3/4'', бронза	26,30
767525	Уголок соединительный с ниппелем 25 x 3/4'', латунь	22,10
707806	Уголок соединительный с ниппелем 32 x 1'', бронза	48,10
767532	Уголок соединительный с ниппелем 32 x 1'', латунь	34,40

Тройники TECEflex

Тройники равнопроходные

Артикул	Наименование	Цена, евро
710116	Тройник 90°, 16 x 16 x 16, бронза	20,50
710120	Тройник 90°, 20 x 20 x 20, бронза	21,50
710125	Тройник 90°, 25 x 25 x 25, бронза	32,80
710132	Тройник 90°, 32 x 32 x 32, бронза	62,00
710140	Тройник 90°, 40 x 40 x 40, бронза	124,00
710150	Тройник 90°, 50 x 50 x 50, бронза	150,00
710163	Тройник 90°, 63 x 63 x 63, бронза	239,00
760016	Тройник 90°, 16 x 16 x 16, латунь	10,80
760020	Тройник 90°, 20 x 20 x 20, латунь	13,30
760025	Тройник 90°, 25 x 25 x 25, латунь	21,00
760032	Тройник 90°, 32 x 32 x 32, латунь	39,50
760040	Тройник 90°, 40 x 40 x 40, латунь	64,00

Тройники редукционные

Артикул	Наименование	Цена, евро
710601	Тройник 90° редукционный, 16 x 20 x 16, бронза	22,00
710602	Тройник 90° редукционный, 20 x 16 x 16, бронза	22,00
710603	Тройник 90° редукционный, 20 x 16 x 20, бронза	22,00
710604	Тройник 90° редукционный, 20 x 20 x 16, бронза	22,00
710605	Тройник 90° редукционный, 25 x 16 x 20, бронза	28,50
710606	Тройник 90° редукционный, 25 x 16 x 25, бронза	32,80
710607	Тройник 90° редукционный, 25 x 20 x 20, бронза	30,60
710608	Тройник 90° редукционный, 25 x 20 x 25, бронза	28,50
710609	Тройник 90° редукционный, 20 x 25 x 20, бронза	30,60

Артикул	Наименование	Цена, евро
710610	Тройник 90° редукционный, 32 x 16 x 32, бронза	48,10
710611	Тройник 90° редукционный, 32 x 20 x 32, бронза	50,00
710612	Тройник 90° редукционный, 32 x 25 x 32, бронза	58,00
710613	Тройник 90° редукционный, 32 x 25 x 25, бронза	55,00
710614	Тройник 90° редукционный, 40 x 20 x 40, бронза	107,00
710615	Тройник 90° редукционный, 40 x 25 x 40, бронза	96,00
710616	Тройник 90° редукционный, 40 x 32 x 40, бронза	105,00
710617	Тройник 90° редукционный, 40 x 32 x 32, бронза	110,00
710618	Тройник 90° редукционный 50 x 20 x 50, бронза	159,00
710619	Тройник 90° редукционный, 50 x 25 x 50, бронза	164,00
710620	Тройник 90° редукционный, 50 x 32 x 50, бронза	168,00
710621	Тройник 90° редукционный, 50 x 40 x 50, бронза	197,00
710622	Тройник 90° редукционный, 63 x 32 x 63, бронза	270,00
710623	Тройник 90° редукционный, 63 x 50 x 63, бронза	324,00
760504	Тройник 90° редукционный 16 x 20 x 16, латунь	13,30
760508	Тройник 90° редукционный 20 x 16 x 16, латунь	13,30
760509	Тройник 90° редукционный 20 x 16 x 20, латунь	13,30
760511	Тройник 90° редукционный 20 x 20 x 16, латунь	13,50
760514	Тройник 90° редукционный 25 x 16 x 25, латунь	20,10
760515	Тройник 90° редукционный 25 x 20 x 25, латунь	20,90
760516	Тройник 90° редукционный 25 x 16 x 16, латунь	19,40
760517	Тройник 90° редукционный 25 x 32 x 25, латунь	39,50
760518	Тройник 90° редукционный 32 x 20 x 25, латунь	45,10
760519	Тройник 90° редукционный 32 x 20 x 32, латунь	39,90
760520	Тройник 90° редукционный 32 x 25 x 25, латунь	39,90
760521	Тройник 90° редукционный 20 x 25 x 20, латунь	27,40
760522	Тройник 90° редукционный 25 x 20 x 20, латунь	21,50
760523	Тройник 90° редукционный 32 x 25 x 32, латунь	36,60
760524	Тройник 90° редукционный 40 x 32 x 40, латунь	60,00
760525	Тройник 90° редукционный 40 x 32 x 32, латунь	62,00
760526	Тройник 90° редукционный 50 x 32 x 50, латунь	93,00
760533	Тройник 90° редукционный 40 x 25 x 40, латунь	60,00
760534	Тройник 90° редукционный 50 x 25 x 50, латунь	71,00
760536	Тройник 90° редукционный 40 x 20 x 40, латунь	60,00
760537	Тройник 90° редукционный 32 x 16 x 32, латунь	36,60
760543	Тройник 90° редукционный 40 x 25 x 32, латунь	60,00
760544	Тройник 90° редукционный 25 x 16 x 20, латунь	22,40

Защитный кожух для тройника

Артикул	Наименование	Цена, евро
718019	Защитный кожух для тройника 14-20	6,63

Тройники с внутренней резьбой (муфта)

Артикул	Наименование	Цена, евро
709801	Тройник 90° с внутренней резьбой, 16 x 1/2" x 16, бронза	20,10
769516	Тройник 90° с внутренней резьбой, 16 x 1/2" x 16, латунь	14,90
709802	Тройник 90° с внутренней резьбой, 20 x 1/2" x 20, бронза	26,30
769520	Тройник 90° с внутренней резьбой, 20 x 1/2" x 20, латунь	17,80
709803	Тройник 90° с внутренней резьбой, 25 x 1/2" x 25, бронза	43,50
769522	Тройник 90° с внутренней резьбой, 25 x 1/2" x 25, латунь	23,00
709804	Тройник 90° с внутренней резьбой, 25 x 3/4" x 25, бронза	43,50
769525	Тройник 90° с внутренней резьбой, 25 x 3/4" x 25, латунь	27,40
709805	Тройник 90° с внутренней резьбой, 32 x 1" x 32, бронза	78,00
769532	Тройник 90° с внутренней резьбой, 32 x 1" x 32, латунь	47,30
769527	Тройник 90° с внутренней резьбой, 32 x 1/2" x 32, латунь	39,90
709806	Тройник 90° с внутренней резьбой, 40 x 1" x 40, бронза	118,00
769540	Тройник 90° с внутренней резьбой 40 x 1" x 40, латунь	65,00

Артикул	Наименование	Цена, евро
769534	Тройник 90° с внутренней резьбой 40 x 1/2" x 40, латунь	52,00
709807	Тройник 90° с внутренней резьбой, 50 x 11/4" x 50, бронза	202,00
709808	Тройник 90° с внутренней резьбой, 63 x 11/2" x 63, бронза	327,00

Тройники двойные

Артикул	Наименование	Цена, евро
718501	Двойной тройник 16 x 16 x 16, никелированный	73,00
718502	Двойной тройник 20 x 16 x 16, никелированный	78,00
718503	Двойной тройник 20 x 16 x 20, никелированный	78,00
718020	Защитный короб для двойного тройника 16-20, 124x102	5,61

Адаптеры с TECEflex на медную или стальную трубу

Артикул	Наименование	Цена, евро
716316	Адаптер на медную или стальную трубу, пресс-соединение или пайка Ø16 x 15 мм, бронза	10,10
716320	Адаптер на медную или стальную трубу, пресс-соединение или пайка Ø20 x 18 мм, бронза	14,10
716321	Адаптер на медную или стальную трубу, пресс-соединение или пайка Ø20 x 22 мм, бронза	15,00
716325	Адаптер на медную или стальную трубу, пресс-соединение или пайка Ø25 x 22 мм, бронза	22,00
716332	Адаптер на медную или стальную трубу, пресс-соединение или пайка Ø32 x 28 мм, бронза	28,50

713916	Адаптер на медную трубу Ø16 x 15 мм (труба) x 18 мм (муфта), пайка, латунь	5,14
713920	Адаптер на медную трубу Ø20 x 18 мм (труба) x 22 мм (муфта), пайка, латунь	7,83
713925	Адаптер на медную трубу Ø25 x 22 мм (труба) x 28 мм (муфта), пайка, латунь	13,10

713816	Адаптер на медную трубу Ø16/15 Cu L=177 мм	22,90

Радиаторные подключения TECEflex

Артикул	Наименование	Цена, евро
714901	Монтажный узел (байпас) напольный Ø16, L= 333 мм	55,00
714905	Монтажный узел (байпас) настенный Ø16, L=225 мм	50,00

Артикул	Наименование	Цена, евро
730110	Монтажный набор (двойной тройник) для подключения радиаторов к плинтусной разводке Ø16 x 15 Cu x Ø16	164,00
730125	Монтажный набор (двойной тройник) для подключения радиаторов к плинтусной разводке Ø16 x 15 Cu x Ø20	164,00
730130	Монтажный набор (двойной тройник) для подключения радиаторов к плинтусной разводке Ø16 x 15 Cu x заглушки	164,00
730120	Монтажный набор (двойной тройник) для подключения радиаторов к плинтусной разводке Ø20 x 15 Cu x Ø16	164,00
730115	Монтажный набор (двойной тройник) для подключения радиаторов к плинтусной разводке Ø20 x 15 Cu x Ø20	164,00

Артикул	Наименование	Цена, евро
730135	Монтажный набор (двойной тройник) для подключения радиаторов к плинтусной разводке Заглушки x 15 Cu x Ø16	**164,00**
730025	Комплект угловых никелированных медных патрубков для подключения радиатора Ø15 мм Cu x 75 x 155 мм	**20,90**
730010	Комплект угловых никелированных медных патрубков для подключения радиатора с запорными вентилями Ø15 мм Cu x 95 x 120 мм	**73,00**
717501	Концовка для монтажной трубы 15 x 1/2''	**7,80**

714516	Монтажная трубка для радиатора, конечная, 16 x 15 x 1100 мм	**48,10**
714016	Монтажная трубка для радиатора, конечная, 16 x 15 x 300 мм	**21,10**
714027	Монтажная трубка для радиатора, конечная, 16 x 15 x 770 мм	**45,90**
714020	Монтажная трубка для радиатора, конечная, 20 x 15 x 300 мм	**28,50**
715016	Монтажная трубка для радиатора, проходная 16 x 15 x 300 мм	**32,50**
715020	Монтажная трубка для радиатора, проходная 20 x 15 x 300 мм	**37,50**
715516	Монтажная трубка для радиатора, проходная, 16 x 15 x 1100 мм	-
715224	Монтажная трубка для радиатора, проходная, 16 x 15 x 770 мм	**58,00**
715225	Монтажная трубка для радиатора, проходная, 20 x 15 x 770 мм	**60,00**
715222	Монтажная трубка для радиатора, проходная, 25 x 15 x 330 мм	**43,80**
715226	Монтажная трубка для радиатора, проходная, 25 x 15 x 770 мм	**58,00**
714907	Узел подключения радиатора "из стены", универсальная труба 16	**41,40**

Радиаторная арматура TECEflex

Вентили на обратную подводку

Артикул	Наименование	Цена, евро
8740433	Вентиль на обратную подводку, проходной R 1/2" x Rp 1/2"	**17,90**
8740434	Вентиль на обратную подводку, угловой R 1/2" x Rp 1/2"	**17,90**

Запорно-присоединительные узлы

Артикул	Наименование	Цена, евро
8740437	Запорно-присоединительный узел для нижнего подключения радиаторов, проходной 3/4" Ek x 1/2" AG	**41,30**
8740435	Запорно-присоединительный узел для нижнего подключения радиаторов, проходной 3/4" Ek x 3/4" Ek	**32,00**
8740438	Запорно-присоединительный узел для нижнего подключения радиаторов, угловой 3/4" Ek x 1/2" AG	**41,30**
8740436	Запорно-присоединительный узел для нижнего подключения радиаторов, угловой 3/4" Ek x 3/4" Ek	**32,00**

Концовка разборная для присоединения медных трубок

Артикул	Наименование	Цена, евро
8740439	Концовка разборная для присоединения медных трубок, 1 шт. 3/4 Ek x 15 мм	**7,74**

Ниппель редукционный (евроконус), никелированный

Артикул	Наименование	Цена, евро
8740440	Ниппель редукционный, 1/2" x 3/4" Евроконус	**6,68**

атический вентиль

Артикул	Наименование	Цена, евро

Артикул	Наименование	Цена, евро
8740431	Термостатический вентиль проходной с предваритель-ной настройкой R 1/2" x Rp 1/2"	32,80
8740432	Термостатический вентиль угловой с предварительной настройкой R 1/2" x Rp 1/2"	32,00

Шаровые краны TECEflex

Артикул	Наименование	Цена, евро
751116	Шаровый кран скрытого монтажа 16 с колпачком	74,00
751016	Шаровый кран скрытого монтажа 16 с рукояткой	94,00
751120	Шаровый кран скрытого монтажа 20 с колпачком	90,00
751020	Шаровый кран скрытого монтажа 20 с рукояткой	100,00

Коллекторы TECEflex

Коллекторы для систем отопления, нержавеющая сталь 1 x 3/4", без вентилей. Квадратное сечение коллекторов

Артикул	Наименование	Цена, евро
712551	Коллектор без вентилей в сборе, 1" x 3/4"Ек, 2 контура	154,00
712552	Коллектор без вентилей в сборе, 1" x 3/4"Ек, 3 контура	169,00
712553	Коллектор без вентилей в сборе, 1" x 3/4"Ек, 4 контура	207,00
712554	Коллектор без вентилей в сборе, 1" x 3/4"Ек, 5 контуров	240,00
712555	Коллектор без вентилей в сборе, 1" x 3/4"Ек, 6 контуров	275,00
712556	Коллектор без вентилей в сборе, 1" x 3/4"Ек, 7 контуров	324,00
712557	Коллектор без вентилей в сборе, 1" x 3/4"Ек, 8 контуров	358,00
712558	Коллектор без вентилей в сборе, 1" x 3/4"Ек, 9 контуров	379,00
712559	Коллектор без вентилей в сборе, 1" x 3/4"Ек, 10 контуров	468,00
712560	Коллектор без вентилей в сборе, 1" x 3/4"Ек, 11 контуров	445,00
712561	Коллектор без вентилей в сборе, 1" x 3/4"Ек, 12 контуров	477,00

Коллекторы для систем отопления, нержавеющая сталь,1 x 3/4" с запорными вентилями. Квадратное сечение коллекторов

Артикул	Наименование	Цена, евро
712540	Коллектор с запорными вент. в сборе,1" x 3/4"Ек, 2 контура	217,00
712541	Коллектор с запорными вент. в сборе,1" x 3/4"Ек, 3 контура	280,00
712542	Коллектор с запорными вент. в сборе,1" x 3/4"Ек, 4 контура	339,00
712543	Коллектор с запорными вент. в сборе,1" x 3/4"Ек, 5 контуров	403,00
712544	Коллектор с запорными вент. в сборе,1" x 3/4"Ек, 6 контуров	460,00
712545	Коллектор с запорными вент. в сборе,1" x 3/4"Ек, 7 контуров	518,00
712546	Коллектор с запорными вент. в сборе,1" x 3/4"Ек, 8 контуров	587,00
712547	Коллектор с запорными вент. в сборе,1" x 3/4"Ек, 9 контуров	672,00
712548	Коллектор с запорными вент. в сборе,1" x 3/4"Ек, 10 контуров	798,00
712549	Коллектор с запорными вент. в сборе,1" x 3/4"Ек, 11 контуров	798,00
712550	Коллектор с запорными вент. в сборе,1" x 3/4"Ек, 12 контуров	859,00

Коллекторы для систем отопления, нержавеющая сталь, 1 x 3/4" с термостатическими вентилями

Артикул	Наименование	Цена, евро
340152	Коллектор с термостатическими клапанами в сборе, 2 контура	231,00
340153	Коллектор с термостатическими клапанами в сборе, 3 контура	288,00
340154	Коллектор с термостатическими клапанами в сборе, 4 контура	343,00
340155	Коллектор с термостатическими клапанами в сборе, 5 контуров	396,00
340156	Коллектор с термостатическими клапанами в сборе, 6 контуров	454,00
340157	Коллектор с термостатическими клапанами в сборе, 7 контуров	508,00
340158	Коллектор с термостатическими клапанами в сборе, 8 контуров	560,00

Артикул	Наименование	Цена, евро
340159	Коллектор с термостатическими клапанами в сборе, 9 контуров	615,00
340160	Коллектор с термостатическими клапанами в сборе, 10 контуров	671,00
340161	Коллектор с термостатическими клапанами в сборе, 11 контуров	726,00
340162	Коллектор с термостатическими клапанами в сборе, 12 контуров	780,00

Коллекторы латунь 3/4" x 3/4" с вентилями

Артикул	Наименование	Цена, евро
8730006	Коллектор универсальный с запорными вентилями, 3/4 x 3/4 Ek, 2 вывода	48,10
8730007	Коллектор универсальный с запорными вентилями, 3/4 x 3/4 Ek, 3 вывода	71,00

Коллекторы латунь 1" x 3/4" с вентилями

Артикул	Наименование	Цена, евро
8730010	Коллектор универсальный с запорными вентилями, 1 x 3/4 Ek, 2 вывода	73,00
8730011	Коллектор универсальный с запорными вентилями, 1 x 3/4 Ek, 3 вывода	90,00
8730040	Коллектор универсальный с запорными вентилями, 1 x 3/4 Ek, 4 вывода	140,00

Кронштейны TECE для коллекторов 3/4" и 1"

Артикул	Наименование	Цена, евро
8730014	Комплект кронштейнов TECE для коллекторов 3/4" и 1"	70,00

Коллекторы с выводами под запрессовку

Артикул	Наименование	Цена, евро
712201	Коллектор с выводами под запрессовку 3/4'' x 16, 2 контура, бронза	107,00
712202	Коллектор с выводами под запрессовку 3/4'' x 16, 3 контура, бронза	145,00

Дополнительное оборудование для коллекторов

Артикул	Наименование	Цена, евро
712562	Комплект для заполнения и слива системы с выпуском воздуха 3/4” для коллекторов систем отопления	32,80

Аксессуары

Артикул	Наименование	Цена, евро
718005	Направляющий уголок для трубы 14-16	9,74
720601	Заглушка для опрессовки пластиковая 1/2" AG, красная	1,54
720602	Заглушка для опрессовки пластиковая 1/2" AG, синяя	1,54

Монтажные элементы TECEflex

Монтажные комплекты для смесителей

Артикул	Наименование	Цена, евро
720550	Монтажный комплект для смесителя, 16 x 1/2", бронза	57,00
765130	Монтажный комплект для смесителя, 16 x 1/2", латунь	80,00

Монтажные пластины для настенных уголков

Артикул	Наименование	Цена, евро
720528	Монтажная пластина для 2-х настенных уголков 1/2'', 40 x 390 мм	18,80
720527	Монтажная пластина для настенного уголка 1/2'', 40 x 150 мм	4,98

Монтажный узел для дистанционного подключения смесителя

Артикул	Наименование	Цена, евро
720565	Монтажный узел 16 x 1/2'' для дистанционного подключения смесителя, бронза	81,00

Монтажная заглушка TECE Seal System с гидроизоляционной муфтой

Артикул	Наименование	Цена, евро
704802	Монтажная заглушка TECE Seal System с гидроизоляционной муфтой	20,30

Гидроизоляционная муфта TECE Seal System

Артикул	Наименование	Цена, евро
704801	Гидроизоляционная муфта TECE Seal System	4,34

Гидроизоляционная манжета TECE Seal System

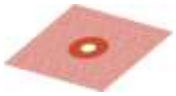

Артикул	Наименование	Цена, евро
704803	Гидроизоляционная манжета TECE Seal System	19,00

Гидроизоляционный комплект TECE Seal System для сквозного углового присоединения фланцевого

Артикул	Наименование	Цена, евро
704805	Гидроизоляционный комплект TECE Seal System для сквозного углового присоединения фланцевого	84,00

Инструмент

Артикул	Наименование	Цена, евро
720203	Комплект ручных инструментов TECEflex для расширения труб и запрессовки втулок RAZ-V и HPW-L. Состав комплекта: Ручной расширитель TECEflex, Сменные насадки диаметром 16-32, Ручной запрессовщик пресс-втулок, Сменные насадки размера 14-32, Чемодан	874,00
720093	Ножницы для резки труб 14-40 мм, металл	79,00
8760008	Труборез 14-63 мм	101,00
720050	Ручной инструмент для запрессовки втулок, HPW-L 14-32 мм. Состав комплекта: Ручной запрессовщик, Сменные насадки разм. 14–32, Чемодан	487,00
720056	Ручной инструмент для расширения труб, RAZ-V 16-32 мм. Состав комплекта: Ручной расширитель, Расширительные головки для труб диаметром 16–32 мм, Чемодан	392,00
720199	Комплект насадок для инструмента Rehau Rautool 14-32 мм	792,00
720170	Инструмент PMA 40 63 TECEflex для пресс-машины. Состав комплекта: Инструмент PMA 40 63 для запрессовки пресс-втулок, Сменные насадки для запрессовки пресс-втулок разм. 40-63 мм, Инструмент AWS 40 63 для расширения труб, Расширительные головки для труб диаметром 40-63 мм, Чемодан	2853,00
720174	Комплект аккумуляторного инструмента RazFaz 16-32 мм. Состав комплекта: Беспроводной расширитель RazFaz Беспроводной запрессовщик RazFaz, Сменные насадки для расширения труб диаметром 16–32, Сменные насадки для запрессовки разм. 14/16–20 и 25-32, 2 аккумулятора Зарядное устройство, Чемодан	3683,00
720128	Насадки для расширения 25 - 32 мм для AWS 40 63	368,00
720194	Приспособление для выпрямления трубы. Для установки на станок для разматывания трубы для выпрямления композитных труб TECEflex и TECElogo диаметрами 16 и 20 мм	438,00
720193	Станок для разматывания трубы, складной, с регулировкой, для бухт длиной до 600 м	453,00
720222	Трубогиб ручной для металлополимерных труб 16-32 мм	541,00
720223	Трубогиб ручной гидравлический для металлополимерных труб 40-63 мм. В деревянном ящике.	1747,00
740131	Фреза для водорозеток. Для подрезания выступающей части настенного уголка после чистовой отделки.	139,00

СИСТЕМА TECElogo

Система трубопроводов с технологией быстрого соединения push-fit для многослойных металлополимерных труб

- Простой монтаж руками
- Подходит для систем питьевого водоснабжения и отопления
- Диаметры до 63 мм
- Подходит для систем питьевого водоснабжения и отопления

Трубопроводы TECElogo

Универсальная труба TECElogo PE-Xc/Al/PE-RT

Артикул	Наименование	Цена, евро
В бухтах		
8700016	Универс. металлополимерная труба TECElogo Ø16 в бухте 100 м	**2,15**
8700020	Универс. металлополимерная труба TECElogo Ø20 в бухте 100 м	**3,15**
8700025	Универс. металлополимерная труба TECElogo Ø25 в бухте 50 м	**5,45**
8700032	Универс. металлополимерная труба TECElogo Ø32 в бухте 25 м	**10,40**
В штангах		
8700116	Универс. металлополимерная труба TECElogo Ø16, штанга 5 м	Снят с пр-ва
8700120	Универс. металлополимерная труба TECElogo Ø20, штанга 5 м	
8700125	Универс. металлополимерная труба TECElogo Ø25, штанга 5 м	
8700132	Универс. металлополимерная труба TECElogo Ø32, штанга 5 м	**10,40**
8700140	Универс. металлополимерная труба TECElogo Ø40, штанга 5 м	**25,00**
8700150	Универс. металлополимерная труба TECElogo Ø50, штанга 5 м	**54,00**
8700163	Универс. металлополимерная труба TECElogo Ø63, штанга 5 м	**58,00**

Соединения TECElogo-Push

Соединения труба-труба, равнопроходные

Артикул	Наименование	Цена, евро
8710516	Соединение труба-труба 16 x 16, PPSU	**9,93**
8710520	Соединение труба-труба 20 x 20, PPSU	**13,50**
8710525	Соединение труба-труба 25 x 25, PPSU	**17,80**
8710532	Соединение труба-труба 32 x 32, PPSU	**34,40**
8710540	Соединение труба-труба 40 x 40, PPSU	**55,00**
8710550	Соединение труба-труба 50 x 50, PPSU	**94,00**
8710563	Соединение труба-труба 63 x 63, PPSU	**262,00**

Соединения труба-труба, редукционные

Артикул	Наименование	Цена, евро
8710616	Соединение труба-труба редукционное 20 x 16, PPSU	**12,40**
8710620	Соединение труба-труба редукционное 25 x 16, PPSU	**14,00**
8710625	Соединение труба-труба редукционное 25 x 20, PPSU	**14,90**
8710632	Соединение труба-труба редукционное 32 x 20, PPSU	**30,00**
8710633	Соединение труба-труба редукционное 32 x 25, PPSU	**32,50**
8710640	Соединение труба-труба редукционное 40 x 32, PPSU	**53,00**
8710650	Соединение труба-труба редукционное 50 x 40, PPSU	**80,00**
8710663	Соединение труба-труба редукционное 63 x 50, PPSU	**247,00**
8730028	Соединение труба-фитинг редукционное 25 x 3/4", DR-латунь	**25,10**

Соединения прямые с внутренней резьбой (муфта)

Артикул	Наименование	Цена, евро
8713002	Соединение прямое с внутр. резьбой 16 x 1/2, бронза	13,50
8713003	Соединение прямое с внутр. резьбой 20 x 1/2, бронза	15,10
8713004	Соединение прямое с внутр. резьбой 20 x 3/4, бронза	20,60
8713006	Соединение прямое с внутр. резьбой 25 x 1", бронза	25,00
8713005	Соединение прямое с внутр. резьбой 25 x 3/4, бронза	20,90
8713007	Соединение прямое с внутр. резьбой 32 x 1", бронза	37,50
8713008	Соединение прямое с внутр. резьбой 40 x 11/2", бронза	66,00
8713009	Соединение прямое с внутр. резьбой 50 x 2", бронза	128,00
8713010	Соединение прямое с внутр. резьбой 63 x 2", бронза	179,00

Соединения прямые с наружной резьбой (ниппель)

Артикул	Наименование	Цена, евро
8610103	Соединение прямое с ниппелем 16 мм x 3/4", латунь	12,80
8713102	Соединение прямое с ниппелем 16 x 1/2", бронза	11,70
8713103	Соединение прямое с ниппелем 16 x 3/4", бронза	14,60
8610104	Соединение прямое с ниппелем 20 мм x 1/2", латунь	12,90
8610105	Соединение прямое с ниппелем 20 мм x 3/4", латунь	12,90
8713104	Соединение прямое с ниппелем 20 x 1/2", бронза	13,10
8713105	Соединение прямое с ниппелем 20 x 3/4", бронза	19,00
8610107	Соединение прямое с ниппелем 25 мм x 1", латунь	19,40
8610106	Соединение прямое с ниппелем 25 мм x 3/4", латунь	20,00
8713107	Соединение прямое с ниппелем 25 x 1", бронза	25,00
8713106	Соединение прямое с ниппелем 25 x 3/4", бронза	22,90
8713108	Соединение прямое с ниппелем 32 x 1", бронза	37,50
8610116	Соединение прямое с ниппелем 32 x 1", латунь	27,50
8610117	Соединение прямое с ниппелем 40 мм x 11/4", латунь	50,00
8713109	Соединение прямое с ниппелем 40 x 11/4", бронза	66,00
8610118	Соединение прямое с ниппелем 50 мм x 11/2", латунь	80,00
8713110	Соединение прямое с ниппелем 50 x 11/2", бронза	85,00
8713111	Соединение прямое с ниппелем 63 x 2", бронза	157,00

Соединения с накидной гайкой

Артикул	Наименование	Цена, евро
8630201	Соединение прямое с накидной гайкой 16 мм x 1/2", латунь	23,90
8630202	Соединение прямое с накидной гайкой 16 мм x 3/4", латунь	26,30
8630200	Соединение прямое с накидной гайкой 16 мм x 3/8", латунь	21,80
8733201	Соединение прямое с накидной гайкой 16 x 1/2", бронза	25,00
8733202	Соединение прямое с накидной гайкой 16 x 3/4", бронза	27,10
8630203	Соединение прямое с накидной гайкой 20 мм x 3/4", латунь	28,50
8733203	Соединение прямое с накидной гайкой 20 x 3/4", бронза	31,30
8630204	Соединение прямое с накидной гайкой 25 мм x 1", латунь	41,40
8733204	Соединение прямое с накидной гайкой 25 x 1", бронза	43,80
8630205	Соединение прямое с накидной гайкой 32 мм x 11/4", латунь	48,10
8733205	Соединение прямое с накидной гайкой 32 x 11/4", бронза	60,00
8630207	Соединение прямое с накидной гайкой 40 мм x 11/2", латунь	78,00

Концовки и заглушки

Артикул	Наименование	Цена, евро
8740216	Концовка разборная 16x3/4" евроконус, DR-латунь	6,83
8740220	Концовка разборная 20x3/4" евроконус, DR-латунь	6,71
8710817	PPSU Заглушка 16	9,95
8730032	Заглушка для фитинга 16	5,85

Уголки TECElogo-Push

Уголки TECElogo труба-труба

Артикул	Наименование	Цена, евро
8710716	Уголок соединительный 90* 16 x 16, PPSU	11,90
8710720	Уголок соединительный 90* 20 x 20, PPSU	15,00
8710725	Уголок соединительный 90* 25 x 25, PPSU	18,10
8710732	Уголок соединительный 90* 32 x 32, PPSU	42,40
8710740	Уголок соединительный 90* 40 x 40, PPSU	69,00
8710750	Уголок соединительный 90* 50 x 50, PPSU	119,00
8710763	Уголок соединительный 90* 63 x 63, PPSU	284,00
8711116	Уголок соединительный 90* с фитингом 16x16, PPSU	12,40
8711120	Уголок соединительный 90* с фитингом 20x20, PPSU	15,50
8711125	Уголок соединительный 90* с фитингом 25x25, PPSU	19,10

Уголки TECElogo настенные

Артикул	Наименование	Цена, евро
8723002	Уголок с настенным креплением 16 мм x 1/2", бронза	27,10
8620002	Уголок с настенным креплением 16 мм x 1/2", латунь	14,10
8723004	Уголок с настенным креплением 20 мм x 1/2", бронза	37,50
8620003	Уголок с настенным креплением 20 мм x 1/2", латунь	15,60
8620008	Уголок с настенным креплением удлинённый. 16 мм x 1/2", латунь	20,00
8620009	Сквозное угловое соединение фланцевое 16 мм x 1/2", латунь	32,50

Уголки TECElogo с внутренней резьбой (муфта)

Артикул	Наименование	Цена, евро
8610202	Уголок соединительный с муфтой 90* 16 x 1/2", латунь	11,30
8713202	Уголок соединительный с муфтой 90* 16 x 1/2", бронза	22,90
8713203	Уголок соединительный с муфтой 90* 20 x 1/2", бронза	27,10
8713204	Уголок соединительный с муфтой 90* 20 x 3/4", бронза	33,30
8610204	Уголок соединительный с муфтой 90* 20 x 3/4", латунь	16,10
8610203	Уголок соединительный с муфтой 90* 20 x 1/2", латунь	14,50
8713205	Уголок соединительный с муфтой 90* 25 x 3/4", бронза	39,50
8610205	Уголок соединительный с муфтой 90* 25 x 3/4", латунь	21,10
8610206	Уголок соединительный с муфтой 90* 32 x 1", латунь	45,80
8713206	Уголок соединительный с муфтой 90* 32 x 1", бронза	70,00

Уголки TECElogo с наружной резьбой (ниппель)

Артикул	Наименование	Цена, евро
8713302	Уголок соединительный с ниппелем 90* 16 x 1/2", бронза	20,90
8610302	Уголок соединительный с ниппелем 90* 16 x 1/2", латунь	11,20
8713303	Уголок соединительный с ниппелем 90* 20 x 1/2", бронза	25,00
8610303	Уголок соединительный с ниппелем 90* 20 x 1/2", латунь	15,30
8713304	Уголок соединительный с ниппелем 90* 20 x 3/4", бронза	31,30
8610304	Уголок соединительный с ниппелем 90* 20 x 3/4", латунь	15,40
8713306	Уголок соединительный с ниппелем 90* 25 x 1", бронза	45,80
8713305	Уголок соединительный с ниппелем 90* 25 x 3/4", бронза	35,40
8610306	Уголок соединительный с ниппелем 90* 25 x 1", латунь	32,50
8610305	Уголок соединительный с ниппелем 90* 25 x 3/4", латунь	19,60
8713307	Уголок соединительный с ниппелем 90* 32 x 1", бронза	62,00
8610312	Уголок соединительный с ниппелем 90* 32 x 1", латунь	41,30

Уголки TECElogo с накидной гайкой

Артикул	Наименование	Цена, евро
8730216	Уголок соединительный с накидной гайкой 90* 16 x 1/2", DR-латунь	30,00
8730215	Уголок соединительный с накидной гайкой 90* 16 x 3/8", DR-латунь	27,50

Тройники TECElogo-Push

Тройники TECElogo равнопроходные

Артикул	Наименование	Цена, евро
8710916	Тройник 90* 16 x 16 x 16, PPSU	16,30
8710920	Тройник 90* 20 x 20 x 20, PPSU	22,00
8710925	Тройник 90* 25 x 25 x 25, PPSU	25,10
8710932	Тройник 90* 32 x 32 x 32, PPSU	55,00
8710940	Тройник 90* 40 x 40 x 40, PPSU	99,00
8710950	Тройник 90* 50 x 50 x 50, PPSU	188,00
8710963	Тройник 90* 63 x 63 x 63, PPSU	450,00

Тройники TECElogo редукционные

Артикул	Наименование	Цена, евро
8711004	Тройник 90* редукционный 20 x 16 x 16, PPSU	15,60
8711005	Тройник 90* редукционный 20 x 16 x 20, PPSU	19,50
8711006	Тройник 90* редукционный 20 x 20 x 16, PPSU	19,80
8711011	Тройник 90* редукционный 20 x 25 x 20, PPSU	27,50
8711007	Тройник 90* редукционный 25 x 16 x 16, PPSU	19,50
8711008	Тройник 90* редукционный 25 x 16 x 25, PPSU	22,30
8711009	Тройник 90* редукционный 25 x 20 x 20, PPSU	22,10
8711010	Тройник 90* редукционный 25 x 20 x 25, PPSU	23,00
8711012	Тройник 90* редукционный 32 x 16 x 32, PPSU	45,10
8711013	Тройник 90* редукционный 32 x 20 x 32, PPSU	45,10
8711015	Тройник 90* редукционный 32 x 25 x 25, PPSU	39,90
8711014	Тройник 90* редукционный 32 x 25 x 32, PPSU	47,30
8711017	Тройник 90* редукционный 40 x 25 x 40, PPSU	81,00
8711019	Тройник 90* редукционный 40 x 32 x 32, PPSU	70,00
8711018	Тройник 90* редукционный 40 x 32 x 40, PPSU	84,00
8711020	Тройник 90* редукционный 50 x 25 x 50, PPSU	109,00
8711021	Тройник 90* редукционный 50 x 32 x 50, PPSU	128,00
8711022	Тройник 90* редукционный 63 x 32 x 63, PPSU	335,00
8711023	Тройник 90* редукционный 63 x 50 x 63, PPSU	443,00

Тройники TECElogo с внутренней резьбой (муфта)

Артикул	Наименование	Цена, евро
8713402	Тройник 90* с внутр. резьбой 16 мм x 1/2" x 16 мм, бронза	35,40
8610402	Тройник 90* с внутр. резьбой 16 мм x 1/2" x 16 мм, латунь	22,10
8713403	Тройник 90* с внутр. резьбой 20 мм x 1/2" x 20 мм, бронза	39,50
8610403	Тройник 90* с внутр. резьбой 20 мм x 1/2" x 20 мм, латунь	22,80
8713404	Тройник 90* с внутр. резьбой 25 мм x 3/4" x 25 мм, бронза	54,00
8610404	Тройник 90* с внутр. резьбой 25 мм x 3/4" x 25 мм, латунь	30,60
8713405	Тройник 90* с внутр. резьбой 32 мм x 1" x 32 мм, бронза	96,00
8610406	Тройник 90* с внутр. резьбой 32 мм x 1" x 32 мм, латунь	57,00
8713406	Тройник 90* с внутр. резьбой 40 мм x 1" x 40 мм, бронза	144,00
8610408	Тройник 90* с внутр. резьбой 40 мм x 1"x 40 мм, латунь	179,00
8713407	Тройник 90* с внутр. резьбой 50 мм x 11/4" x 50 мм, бронза	198,00
8610410	Тройник 90* с внутр. резьбой 50 мм x 11/4"x 50 мм, латунь	217,00
8620007	Тройник угловой с настенным креплением 16 мм x 1/2" x 16 мм, латунь	28,50

Тройники TECElogo двойные

Артикул	Наименование	Цена, евро
8740101	Двойной тройник 16 x 16 x 16	48,40
8740102	Двойной тройник 20 x 16 x 16	51,00
8740103	Двойной тройник 20 x 16 x 20	57,00
8740421	Двойной тройник для подключения радиаторов 16 x 15Cu x 16	154,00
8740423	Двойной тройник для подключения радиаторов 16 x 15Cu x Заглушка	155,00
8740422	Двойной тройник для подключения радиаторов 20 x 15Cu x 20	159,00
8740424	Двойной тройник для подключения радиаторов Заглушка x 15Cu x 16	155,00

Радиаторные подключения TECElogo-Push

Монтажная трубка для радиатора

Артикул	Наименование	Цена, евро
8740401	Монтажная трубка для радиатора конечная 16 x 15 мм Cu, 300 мм	25,00
8740402	Монтажная трубка для радиатора конечная 20 x 15 мм Cu, 300 мм	31,30
8740403	Монтажная трубка для радиатора проходная 16 x 15 мм Cu, 300 мм	35,40
8740404	Монтажная трубка для радиатора проходная 20 x 15 мм Cu, 300 мм	54,00

Монтажный комплект для радиатора

Артикул	Наименование	Цена, евро
8740407	Монтажный комплект для радиатора	Снят с пр-ва

Монтажный узел для радиатора, выход из стены

Артикул	Наименование	Цена, евро
8740550	Монтажный узел для радиатора, выход из стены	26,30

Монтажный узелы для радиаторов

Артикул	Наименование	Цена, евро
8740405	Монтажный узел для радиатора, напольный	61,00
8740406	Монтажный узел для радиатора, настенный	59,00

Коллекторы и адаптеры TECElogo-Push

Адаптер, TECElogo

Артикул	Наименование	Цена, евро
8730100	Адаптер на пресс-соединение 16 x 15, бронза	11,20
8730101	Адаптер на пресс-соединение 20 x 18, бронза	17,00
8730102	Адаптер на пресс-соединение 25 x 22, бронза	19,00

Двойная крестовина, TECElogo

Артикул	Наименование	Цена, евро
8730018	Двойная крестовина (коллектор на 4 контура) с накидной гайкой 16 x 3/4, DR-латунь	52,00

Коллекторы с накидной гайкой, TECElogo

Артикул	Наименование	Цена, евро
8730016	Коллектор с накидной гайкой 16 x 3/4 , 2 контура, DR-латунь	35,40
8730017	Коллектор с накидной гайкой 16 x 3/4 , 3 контура, DR-латунь	45,80

Коллектор с запорными вентилями, TECElogo

Артикул	Наименование	Цена, евро
8730008	Коллектор с запорными вентилями, push-fit 16 x 3/4 2 контура, латунь	78,00
8730009	Коллектор с запорными вентилями, push-fit 16 x 3/4 3 контура, латунь	107,00

Сегменты коллектора с накидной гайкой, латунь, TECElogo

Артикул	Наименование	Цена, евро
8730015	Сегмент коллектора с накидной гайкой 16 x ¾, DR-латунь	22,90
8730027	Сегмент коллектора с накидной гайкой 20 x ¾, DR-латунь	54,00

Удлинитель для шаровых кранов скрытого монтажа, TECElogo

Артикул	Наименование	Цена, евро
8780200	Удлинитель для шаровых кранов скрытого монтажа, 23 мм	19,10

Шаровые краны скрытого монтажа, TECElogo

Артикул	Наименование	Цена, евро
8780116	Шаровый кран скрытого монтажа 16 с колпачком	81,00
8780016	Шаровый кран скрытого монтажа 16 с рукояткой	93,00
8780120	Шаровый кран скрытого монтажа 20 с колпачком	90,00
8780020	Шаровый кран скрытого монтажа 20 с рукояткой	98,00

Крепёж и конструктивные элементы

Защитный корпус для двойного тройника, TECElogo

Артикул	Наименование	Цена, евро
8740100	Защитный корпус для двойного тройника	5,73

Монтажный комплект для дистанционного подключения смесителя

Артикул	Наименование	Цена, евро
8723101	Монтажный комплект для дистанционного подключения смесителя, 16 x 1/2", бронза	122,00

Монтажный комплект для смесителя, TECElogo

Артикул	Наименование	Цена, евро
8620100	Монтажный комплект для смесителя 16 x 1/2", латунь	50,00
8720100	Монтажный комплект для смесителя 16 x 1/2", латунь	Снят с пр-ва

Инструмент

Комплекты инструментов TECElogo

Артикул	Наименование	Цена, евро
8760001	Комплект инструментов TECElogo 16-25 мм. В комплекте: ножницы для резки труб, насадки для калибровки и снятия фаски, рукоятка и комплект ключей для разборки соединений, чемодан.	330,00
8760007	Комплект инструментов TECElogo 32-50 мм. В комплекте: ножницы для резки труб, насадки для калибровки и снятия фаски, рукоятка и комплект ключей для разборки соединений, чемодан.	542,00

Ножницы для трубы, TECElogo

Артикул	Наименование	Цена, евро
8760002	Ножницы для трубы TECElogo 16-25 мм	66,00

Труборез

Артикул	Наименование	Цена, евро
8760008	Труборез 14-63 мм	101,00

Ключи для разборки соединений, TECElogo

Артикул	Наименование	Цена, евро
8760103	Ключ для разборки соединений 16/20 мм	2,19
8760125	Ключ для разборки соединений 25 мм	9,26
8760132	Ключ для разборки соединений 32 мм	10,30
8760140	Ключ для разборки соединений 40 мм	14,30
8760150	Ключ для разборки соединений 50 мм	13,90
8760163	Ключ для разборки соединений 63 мм	19,10

Ключи рожковые для разборки соединений, TECElogo

Артикул	Наименование	Цена, евро
8760416	Ключ рожковый для разборки соединений 16 мм	5,34
8760420	Ключ рожковый для разборки соединений 20 мм	5,62
8760425	Ключ рожковый для разборки соединений 25 мм	6,09
8760432	Ключ рожковый для разборки соединений 32 мм	17,20
8760440	Ключ рожковый для разборки соединений 40 мм	22,00
8760450	Ключ рожковый для разборки соединений 50 мм	23,90
8760463	Ключ рожковый для разборки соединений 63 мм	22,80

Насадки для калибровки и снятия фаски, TECElogo

Артикул	Наименование	Цена, евро
8760016	Насадка для калибровки и снятия фаски 16	43,70
8760020	Насадка для калибровки и снятия фаски 20	45,80
8760025	Насадка для калибровки и снятия фаски 25	56,00
8760032	Насадка для калибровки и снятия фаски 32	65,00
8760040	Насадка для калибровки и снятия фаски 40	85,00
8760050	Насадка для калибровки и снятия фаски 50	128,00
8760063	Насадка для калибровки и снятия фаски 63	134,00

Рукоятка для насадки для калибровки и снятия фаски

Артикул	Наименование	Цена, евро
8760000	Рукоятка для насадки для калибровки и снятия фаски 16-63 мм	45,80

Адаптер для насадок для шуруповерта или дрели, TECElogo

Артикул	Наименование	Цена, евро
8760005	Адаптер для насадок для шуруповерта или дрели	38,50

Зажим для фиксации трубы 16-25 мм для калибровки

Артикул	Наименование	Цена, евро
8760006	Зажим для фиксации трубы 16-25 мм для калибровки	63,00

Пружины для гибки труб

Артикул	Наименование	Цена, евро
8760316	Пружина для трубы, внешняя 16	19,40
8760320	Пружина для трубы, внешняя 20	23,90
8760325	Пружина для трубы, внешняя 25	27,90

Сумка для инструментов, TECElogo

Артикул	Наименование	Цена, евро
8760011	Сумка для инструментов TECElogo 16-25 мм для крепления на ремне.	26,20

СИСТЕМА TECEfloor

Полный набор для поверхностного отопления

- Поверхностное отопление и охлаждение для новых и модернизируемых строений
- Полнокомплектная система на более чем 30 лет
- Гарантированная совместимость всех компонентов
- Знак Silver Line Quality (SLQ) — надёжность, подтверждённая стандартами DIN
- Технически и визуально амбициозные решения

Трубопроводы, TECEfloor

Труба для поверхностного отопления SLQ PE-RT 5S, TECEfloor

Артикул	Наименование	Цена, евро
77111220	Труба для поверх-го отопления SLQ PE-RT 5S, Ø12x1,50 мм, в бухте 200 м	2,23
77111630	Труба для поверх-го отопления SLQ PE-RT 5S, Ø16x2,00 мм, в бухте 300 м	2,60
77111660	Труба для поверх-го отопления SLQ PE-RT 5S, Ø16x2,00 мм, в бухте 600 м	2,60
77112030	Труба для поверх-го отопления SLQ PE-RT 5S, Ø20x2,25 мм, в бухте 300 м	2,99
77112060	Труба для поверх-го отопления SLQ PE-RT 5S, Ø20x2,25 мм, в бухте 300 м	2,99
77112540	Труба для поверх-го отопления SLQ PE-RT 5S, Ø25x2,50 мм, в бухте 400 м	4,78

Труба для поверхностного отопления SLQ PE-Xa 5S, TECEfloor

NEW

Артикул	Наименование	Цена, евро
77171630	Труба для поверх-го отопления PE-Xa 5S, 16x2мм, бухта 300 м	3,29
77171660	Труба для поверх-го отопления PE-Xa 5S, 16x2мм, бухта 600 м	3,29

Труба для поверхностного отопления SLQ PE-RT/AL/PE, TECEfloor

Артикул	Наименование	Цена, евро
77151612	Труба для поверх-го отопления SLQ PE-RT/AL/PE, Ø16x2,0 мм, в бухте 120 м	3,76
77151630	Труба для поверх-го отопления SLQ PE-RT/AL/PE, Ø16x2,0 мм, в бухте 300 м	3,76
77151660	Труба для поверх-го отопления SLQ PE-RT/AL/PE, Ø16x2,0 мм, в бухте 600 м	3,76

Соединения, TECEfloor

Концовка разборная для труб, TECEfloor

Артикул	Наименование	Цена, евро
77211200	Концовка разборная для труб поверх-го отопления PE-RT, Ø12	16,30
77211600	Концовка разборная для труб поверх-го отопления PE-RT, Ø16	6,36
77212000	Концовка разборная для труб поверх-го отопления PE-RT, Ø20	6,36

Ниппель, евроконус, TECEfloor

Артикул	Наименование	Цена, евро
77220034	Ниппель 3/4" - 3/4", евроконус	5,80

Соединение, евроконус, TECEfloor

Артикул	Наименование	Цена, евро
77230016	Соединение Евроконус - push-fit 16	13,80

Соединение труба-труба push-fit, TECEfloor

Артикул	Наименование	Цена, евро
77230017	Соединение труба-труба push-fit 16	14,10

Соединение труба-труба, TECEfloor

Артикул	Наименование	Цена, евро
77220016	Соединение труба-труба 16 x 16 для труб SLQ PE-RT	11,60
77220020	Соединение труба-труба 20 x 20 для труб SLQ PE-RT	27,40
77220015	Соединение труба-труба 16 x 16 PPSU для труб SLQ PE-RT/AL/PE	13,30

Коллекторы, TECEfloor

Коллекторы пластиковые с расходомерами и вентильными вставками M30x1,5, TECEfloor

Артикул	Наименование	Цена, евро
77390020	Коллектор пластиковый для поверхностного отопления, с расходомерами и вентильными вставками, 2 контура 3/4" Евроконус	152,00
77390030	Коллектор пластиковый для поверхностного отопления, с расходомерами и вентильными вставками, 3 контура 3/4" Евроконус	227,00
77390040	Коллектор пластиковый для поверхностного отопления, с расходомерами и вентильными вставками, 4 контура 3/4" Евроконус	297,00

Модуль подключения пластикового коллектора, TECEfloor

Артикул	Наименование	Цена, евро
77390010	Модуль подключения пластикового коллектора. Комплект: базовый блок с накидной гайкой 1", плоское уплотнение, прокладка, термометры на контурах потока и возврата, блок заполнения и опорожнения, торцевые элементы, держатели коллектора, винты и стеновые заглушки.	195,00

Коллекторы для тёплого пола из нержавеющей стали с расходомерами и вентильными вставками M30x1,5, TECEfloor

Артикул	Наименование	Цена, евро
77310002	Коллектор стальной 1" и 3/4" Евроконус, 2 контура	298,00
77310003	Коллектор стальной 1" и 3/4" Евроконус, 3 контура	329,00
77310004	Коллектор стальной 1" и 3/4" Евроконус, 4 контура	399,00
77310005	Коллектор стальной 1" и 3/4" Евроконус, 5 контуров	467,00
77310006	Коллектор стальной 1" и 3/4" Евроконус, 6 контуров	539,00
77310007	Коллектор стальной 1" и 3/4" Евроконус, 7 контуров	609,00
77310008	Коллектор стальной 1" и 3/4" Евроконус, 8 контуров	679,00
77310009	Коллектор стальной 1" и 3/4" Евроконус, 9 контуров	748,00
77310010	Коллектор стальной 1" и 3/4" Евроконус, 10 контуров	907,00
77310011	Коллектор стальной 1" и 3/4" Евроконус, 11 контуров	972,00
77310012	Коллектор стальной 1" и 3/4" Евроконус, 12 контуров	1032,00

Коллекторы из нерж. стали с расходомерами и вентильными вставками M30x1,5 с выводами типа TECElogo-Push, TECEfloor

Артикул	Наименование	Цена, евро
77311102	Коллектор для поверх-го отопл.1" x 16 push-fit, 2 контура	389,00
77311103	Коллектор для поверх-го отопл.1" x 16 push-fit, 3 контура	433,00
77311104	Коллектор для поверх-го отопл.1" x 16 push-fit, 4 контура	519,00
77311105	Коллектор для поверх-го отопл.1" x 16 push-fit, 5 контуров	563,00

Артикул	Наименование	Цена, евро
77311106	Коллектор для поверх-го отопл.1" x 16 push-fit, 6 контуров	699,00
77311107	Коллектор для поверх-го отопл.1" x 16 push-fit, 7 контуров	795,00
77311108	Коллектор для поверх-го отопл.1" x 16 push-fit, 8 контуров	887,00
77311109	Коллектор для поверх-го отопл.1" x 16 push-fit, 9 контуров	977,00
77311110	Коллектор для поверх-го отопл.1" x 16 push-fit, 10 контуров	1089,00
77311111	Коллектор для поверх-го отопл.1" x 16 push-fit, 11 контуров	1269,00
77311112	Коллектор для поверх-го отопл.1" x 16 push-fit, 12 контуров	1350,00

Коллекторы промышленные, TECEfloor

Артикул	Наименование	Цена, евро
77390110	Модуль подключения промышленного пластикового коллектора TECEfloor 1 1/2" в комплекте с вентилями заполнения/слива и кронштейнами для крепления к стене.	364,00
77390113	Модули подающей и обратной линии пластикового промышленного коллектора TECEfloor с расходомером и встроенным вентилем.	152,00
77390114	Комплект адаптеров TECEfloor типа TECEflex для промышленного коллектора для систем отопления	70,00
77390120	Комплект кронштейнов для промышленного пластикового коллектора TECEfloor	41,60
77390130	Манометр для промышленного пластикового коллектора TECEfloor	45,80

Доп. оборудование для коллекторов, TECEfloor

Артикул	Наименование	Цена, евро
77300001	Автоматический воздухоотводчик TECEfloor, комплект 2 шт.	34,40
77381002	Группа присоединения коллектора, угловая, 3/4" x 1"	127,00
77381009	Группа присоединения коллектора, угловая, 1" x 1"	164,00
77310022	Дополнительные модули для наращивания коллекторов 1 x 3/4, 2 контура	323,00
77310023	Дополнительные модули для наращивания коллекторов 1 x 3/4, 3 контура	405,00
77450011	Накладной термостат TECEfloor, 0 - 60 град	73,00
77450000	Насосно-смесительный узел для поверхностного отопления	1433,00
77220035	Разветвитель контуров для коллекторов, 3/4", евроконус	27,40
77381001	Шаровый кран 3/4" ВР x 1" НР с плоским уплотнением	24,10
77381003	Шаровый кран 1" ВР x 1" НР с плоским уплотнением	32,80
77381008	Шаровый кран с термометром 1" ВР x 1" НР, с красной и синей вставками для маркировки	55,00
717028	Контактный термометр TECE	22,90
77383001	Регулирующий клапан TECEfloor 1" ВР x 1" НР	90,00
77383002	Зонный регулировочный клапан 1" ВР x 1" НР для установки сервопривода TECEfloor SLQ	85,00

Шкафы коллекторные TECEfloor

Артикул	Наименование	Цена, евро
77352011	Стеклянная дверца встраиваемых шкафов TECEfloor, тип 400	726,00
77352012	Стеклянная дверца встраиваемых шкафов TECEfloor, тип 600	737,00
77352013	Стеклянная дверца встраиваемых шкафов TECEfloor, тип 750	778,00

Артикул	Наименование	Цена, евро
77352014	Стеклянная дверца встраиваемых шкафов TECEfloor, тип 900	842,00
77351001	Шкаф коллекторный TECEfloor встраиваемый, тип 400	197,00
77351002	Шкаф коллекторный TECEfloor встраиваемый, тип 600	215,00
77351003	Шкаф коллекторный TECEfloor встраиваемый, тип 750	237,00
77351004	Шкаф коллекторный TECEfloor встраиваемый, тип 900	261,00
77351005	Шкаф коллекторный TECEfloor встраиваемый, тип 1050	288,00
77351006	Шкаф коллекторный TECEfloor встраиваемый, тип 1200	342,00
77352001	Шкаф коллекторный TECEfloor наружный, тип 500	237,00
77352002	Шкаф коллекторный TECEfloor наружный, тип 730	269,00
77352003	Шкаф коллекторный TECEfloor наружный, тип 900	298,00
77352004	Шкаф коллекторный TECEfloor наружный, тип 1000	328,00

Крепёж и конструктивные элементы TECEfloor

Направляющие для фиксации трубы, TECEfloor

Артикул	Наименование	Цена, евро
77570009	Направляющая для фиксации трубы 12 мм	6,34
77570010	Направляющая для фиксации трубы 14-17 мм, длина 1м, самоклеящаяся	6,58
77570015	Направляющая для фиксации трубы 20 мм, длина 1 м, самоклеящаяся	6,58
77570025	Направляющая для фиксации трубы 25 мм	11,70

Якорные скобы и фиксаторы трубы, TECEfloor

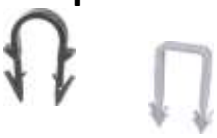

Артикул	Наименование	Цена, евро
77610010	Якорные скобы 8 x 40 мм для инструмента 77610001, для Ø14-20 мм	0,30
77612010	Якорная скоба для фиксации направляющих для труб	0,33

Демпферная лента, TECEfloor

Артикул	Наименование	Цена, евро
77620012	Демпферная лента TECEfloor 150/10 мм, 40 м	2,05

Направляющие для фиксации трубы, TECEfloor

Артикул	Наименование	Цена, евро
77630010	Разделительный расширительный профиль TECEfloor 10x100x1800 мм	15,50

Направляющие для фиксации трубы, TECEfloor

Артикул	Наименование	Цена, евро
77910010	Фиксатор поворота трубы, Ø14-17	2,50
77910011	Фиксатор поворота трубы, Ø20	3,08
77910012	Фиксатор поворота трубы, Ø25	5,34

Сухой монтаж

Панель для сухого монтажа, TECEfloor

Артикул	Наименование	Цена, евро
77520006	Панель для сухого монтажа TECEfloor TP 30/16, 1150x750x30 мм, для труб Ø16	78,00

Т[illegible]водящий профиль, TECEfloor

Артикул	Наименование	Цена, евро

Артикул	Наименование	Цена, евро
77520007	Теплопроводящий профиль TECEfloor TP 30/16, оцинкованная сталь 0,4 мм, 1000x132 мм, для труб Ø16	7,29

Мат для укладки финишного покрытия, TECEfloor

Артикул	Наименование	Цена, евро
77520018	Мат для укладки финишного покрытия 1150x 600x5 мм (1 шт. = 0,69 кв.м)	74,00

Термостаты и сервоприводы, TECEfloor

Блок питания, TECEfloor

Артикул	Наименование	Цена, евро
77430040	Блок питания TECEfloor (трансформатор 230 В – 24 В)	152,00

Дистанционный датчик температуры пола, TECEfloor

Артикул	Наименование	Цена, евро
77410050	Дистанционный датчик температуры пола с кабелем 3 м	60,00

Комнатный термостат DT, базовый блок, TECEfloor

Артикул	Наименование	Цена, евро
77410024	Комнатный термостат DT 230 V (базовый блок)	57,00
77410025	Комнатный термостат DT 24 V (базовый блок)	57,00

Панель комнатного термостата DT, стекло, TECEfloor

Артикул	Наименование	Цена, евро
77400016	Панель комнатного термостата DT, стекло белое, корпус белый	91,00
77400017	Панель комнатного термостата DT, стекло оранжевое, корпус белый	151,00
77400015	Панель комнатного термостата DT, стекло чёрное, корпус чёрный	92,00

Комнатный термостат RT - D, TECEfloor

Артикул	Наименование	Цена, евро
77410035	Комнатный термостат RT- D 230 Control	264,00
77410034	Комнатный термостат RT- D 230 Standard	100,00
77410037	Комнатный термостат RT- D 24 Control	264,00
77410036	Комнатный термостат RT- D 24 Standard	100,00

Комнатный термостат RT - D Design, TECEfloor

Артикул	Наименование	Цена, евро
77410039	Комнатный термостат RT- D Design 230 Standard, стеклянная панель	213,00
77410041	Комнатный термостат RT- D Design 230 Control, стеклянная панель	319,00
77410043	Комнатный термостат RT- D Design 24 Standard, стеклянная панель	213,00
77410045	Комнатный термостат RT- D Design 24 Control, стеклянная панель	344,00

Комнатный термостат RT - A, TECEfloor

Артикул	Наименование	Цена, евро
77410030	Комнатный термостат RT-A 230	53,00
77410031	Комнатный термостат RT-A 230-HK	102,00
77410032	Комнатный термостат RT-A 24	53,00
77410033	Комнатный термостат RT-A 24_HK	102,00

Комнатный термостат беспроводной RTF - A, TECEfloor

Артикул	Наименование	Цена, евро
77420030	Комнатный термостат беспроводной RTF-A	104,00

Радиоуправляемый базовый блок Base, TECEfloor

Артикул	Наименование	Цена, евро
77440030	Радиоуправляемый базовый блок Base 24 - 4 зоны, в комплекте с трансформатором	542,00
77440031	Радиоуправляемый базовый блок Base 24 - 8 зон, в комплекте с трансформатором	646,00

Комнатный термостат RT, TECEfloor

Артикул	Наименование	Цена, евро
77430028	Распределительная коробка Standard 230/24, 6 зон	164,00
77430029	Распределительная коробка Standard 230/24, 10 зон	197,00
77430030	Распределительная коробка Standard plus 230, 6 зон	188,00
77430031	Распределительная коробка Standard plus 230, 10 зон	227,00
77430032	Распределительная коробка Standard plus 24, 6 зон	188,00
77430033	Распределительная коробка Standard plus 24, 10 зон	227,00

Электропривод термоклапана для коллектора теплого пола, TECEfloor

Артикул	Наименование	Цена, евро
77490017	Сервопривод SLQ TECEfloorcvg 230 В	65,00
77490022	Сервопривод SLQ TECEfloorcvg 24 В	65,00

RTL box, TECEfloor

Регулировочный узел для децентрализованного регулирования одного контура, с установкой предела температуры обратной линии для поверхностного отопления в комбинации с радиаторным отоплением.

Регулировочный узел RTL box, TECEfloor

Артикул	Наименование	Цена, евро
77470010	Регулировочный узел RTL box	445,00

Лицевая панель RTL box, стекло, TECEfloor

Артикул	Наименование	Цена, евро
77470021	Лицевая панель RTL box, стекло белое	289,00
77470020	Лицевая панель RTL box, стекло черное	289,00

Инструмент, TECEfloor

Артикул	Наименование	Цена, евро
77610001	Инструмент для монтажа якорных скоб	264,00
77920040	Калибратор для труб типа TECElogo Ø16 в комплекте с ключом	56,00
77922000	Расширительная насадка 20 L 20x2 для ручного расширителя RAZ-V	63,00
77922500	Расширительная насадка 25 L 25x2,5 для ручного расширителя RAZ-V	179,00
77920010	Стяжка TECEfloor 20 мм для фиксации распакованной бухты трубы	8,99
77920020	Станок для разматывания трубы TECEfloor	601,00

TERRENDIS. Теплоизолированные трубы

Terrendis. Сделано в Бельгии.
Terrendis® группы RYB - расположен в Генте, Бельгия. Новый завод, четвёртый в группе, ставит перед собой задачу по созданию инновационного ассортимента предварительно изолированных гибких труб и трубопроводов для распределения отопления и холодной воды, а также подвода горячей хозяйственной воды.

Теплоизоляция изолированных труб в виде отдельных слоев повышает эластичность всей системы и способствует самокомпенсации системы. Постоянно высокие параметры энергоэффективности, не поглощает влагу.

Предварительно изолированные трубы.

Однотрубные системы. PE-Xa, SDR11, PN6. Для отопления или горячего водоснабжения.

Гибкая система предварительно изолированных трубопроводов с одной напорной трубой, в первую очередь предназначенная для транспортировки теплоносителя в виде воды или других жидкостей через подземные распределительные сети.

Напорная труба изготовлена из «сшитого» PE-Xa с антидиффузионным кислородным барьером оранжевого цвета.

Многослойная теплоизоляция изготовлена из сшитой микропористой PE-X пены с водоотталкивающей, закрытой ячеистой структурой, которая характеризуется прочностью, изоляционными характеристиками без эффекта старения, а её постоянная эластичность сохраняет максимальную толщину изоляционного слоя даже после многократных сгибаний.

Гофрированный наружный кожух высокого качества из ПНД с двойными стенками эффективно защищает предизолированную систему трубы от механических воздействий и влаги, сохраняя максимальная гибкость.

Свойства:

- Напорная труба: PE-Xa / SDR 11 / PN6.
- Антикислородный барьер: EVOH в соответствии с DIN 4726.
- Максимальная температура теплоносителя: + 95 ° C.
- PE-X пены изоляции: <1% поглощения воды в соответствии с ISO 2896.
- Максимальная длина бухты для всех диаметров: 100 м.
- Конструкция разработанна в соответствии с европейским стандартом EN 15632-3.
- Свободный от применения фреонов процесс производства.

Артикул	Наименование, D внешний, D трубы, Толщина стенки трубы	Ед. изм.	Цена, руб. с НДС
H7525	Одинарный трубопровод Террендис на отопление/ГВС, 75/25x2.3мм	метр	**5450,00**
H11025	Одинарный трубопровод Террендис на отопление/ГВС, 110/25x2.3мм	метр	**6990,00**
H9032	Одинарный трубопровод Террендис на отопление/ГВС, 90/32X2.9мм	метр	**6510,00**
H11032	Одинарный трубопровод Террендис на отопление/ГВС, 110/32X2.9мм	метр	**7350,00**
H11040	Одинарный трубопровод Террендис на отопление/ГВС, 110/40X3.7мм	метр	**8220,00**
H14040	Одинарный трубопровод Террендис на отопление/ГВС, 140/40X3.7мм	метр	**10100,00**
H14050	Одинарный трубопровод Террендис на отопление/ГВС, 140/50X4.6мм	метр	**11990,00**
H16050	Одинарный трубопровод Террендис на отопление/ГВС, 160/50X4.6мм	метр	**13330,00**

Однотрубные системы. PE-Xa, SDR11, PN6, продолжение ›››

Однотрубные системы. PE-Xa, SDR11, PN6, продолжение

Артикул	Наименование, D внешний, D трубы, Толщина стенки трубы	Ед. изм.	Цена, руб. с НДС
H14063	Одинарный трубопровод Террендис на отопление/ГВС, 140/63x5.8мм	метр	**13980,00**
H16063	Одинарный трубопровод Террендис на отопление/ГВС, 160/63x5.8мм	метр	**15350,00**
H16075	Одинарный трубопровод Террендис на отопление/ГВС, 160/75X6.8мм	метр	**17420,00**
H20075	Одинарный трубопровод Террендис на отопление/ГВС, 200/75X6.8мм	метр	**20850,00**
H16090	Одинарный трубопровод Террендис на отопление/ГВС, 160/90X8.2мм	метр	**19970,00**
H20090	Одинарный трубопровод Террендис на отопление/ГВС, 200/90X8.2мм	метр	**23110,00**
H22590	Одинарный трубопровод Террендис на отопление/ГВС, 225/90X8.2мм	метр	**24980,00**
H160110	Одинарный трубопровод Террендис на отопление/ГВС, 160/110x10.0мм	метр	**не пост.**
H200110	Одинарный трубопровод Террендис на отопление/ГВС, 200/110x10.0мм	метр	**27290,00**
H225110	Одинарный трубопровод Террендис на отопление/ГВС, 225/110x10.0мм	метр	**28450,00**
H200125	Одинарный трубопровод Террендис на отопление/ГВС, 200/125x11.4мм	метр	**35990,00**
H225125	Одинарный трубопровод Террендис на отопление/ГВС, 225/125x11.4мм	метр	**37830,00**

Обязательным условием монтажа является анкерное крепление концов трубы. Жесткая фиксация обеспечивает компенсацию от воздействия продольной расширительной силы при тепловом расширении напорной трубы. Несоблюдение этого правила приводит к повреждению системы, и автоматически аннулирует гарантию на систему.

Двухтрубные системы. PE-Xa, SDR 11, PN6. Для отопления или горячего водоснабжения

Гибкие (радиус изгиба от 0,35м) теплоизолированные трубы ДУО (TWIN) – двойные трубы для энергоэффективной подачи отопления (или горячего водоснабжения) от котельной к отдельно стоящему зданию. Напорные трубы PEX-a, двойной защитный кожух, максимально эффективная теплоизоляция из сшитого полиэтилена с закрытыми микропорами.

Внутренние трубы оранжевого (подача) и синего (возврат) цвета для лёгкого различения – с барьером EVOH (непроницаем для кислорода).

Уникальный двухслойный и часто гофрированный наружный кожух защищает пред изолированный трубопровод от механических воздействий и влаги, сохраняя максимальную гибкость.

Свойства:

- Напорные трубы: PE-Xa / SDR 11 / PN6.
- Антикислородный барьер: EVOH в соответствии с DIN 4726.
- Максимальная температура теплоносителя: + 95 ° C.
- ПЭ-Х пены изоляции: <1% поглощения воды в соответствии с ISO 2896.
- Максимальная длина бухты для всех диаметров: 100 м.
- Конструкция разработана в соответствии с европейским стандартом EN 15632-3.
- Свободный от применения фреонов процесс производства.

Артикул	Наименование, D внешний, D трубы, Толщина стенки трубы	Ед. изм.	Цена, руб. с НДС
HD14025	Двойной трубопровод Террендис на отопление/ГВС, 140/2x25x2.3мм	метр	**9090,00**
HD16025	Двойной трубопровод Террендис на отопление/ГВС, 160/2x25x2.3мм	метр	**9850,00**
HD14032	Двойной трубопровод Террендис на отопление/ГВС, 140/2x32x2.9мм	метр	**9630,00**
HD16032	Двойной трубопровод Террендис на отопление/ГВС, 160/2x32x2.9мм	метр	**10815,00**
HD16040	Двойной трубопровод Террендис на отопление/ГВС, 160/2x40x3.7мм	метр	**12760,00**
HD16050	Двойной трубопровод Террендис на отопление/ГВС, 160/2x50x4.6мм	метр	**16340,00**
HD20050	Двойной трубопровод Террендис на отопление/ГВС, 200/2x50x4.6мм	метр	**20990,00**
HD20063	Двойной трубопровод Террендис на отопление/ГВС, 200/2x63x5.8мм	метр	**28630,00**
HD22563	Двойной трубопровод Террендис на отопление/ГВС, 225/2x63x5.8мм	метр	**30090,00**
HD22575	Двойной трубопровод на отопление/ГВС, PE-Xa SDR11 PN6, 225/2x75x6.8мм	метр	**35030,00**

Четырёх трубные системы. PE-Xa, SDR11 /PN6, SDR7.4/PN10. Для отопления и горячего водоснабжения.

Гибкие (радиус изгиба от 0,6м) теплоизолированные трубы Квадро – для энергоэффективной подачи отопления и горячего водоснабжения от котельной к отдельно стоящему зданию. Напорные трубы PEX-a, двойной защитный кожух, максимально эффективная теплоизоляция из сшитого полиэтилена с закрытыми микропорами.

Артикулы - Q160H25S2520 (отопление 2х25мм, ГВС 25+20, кожух 160мм), Q160H32S2520 (отопление 2х32мм, ГВС 25+20, кожух 160мм), Q160H32S3225 (отопление 2х32мм, ГВС 32+25, кожух 160мм), Q200H40S4032 (отопление 2х40мм, ГВС 40+32, кожух 200мм).

Гипер гибкие (радиус изгиба от 0,5м) теплоизолированные трубы Квадро Миди – без теплоизоляции между напорными трубами. Максимальная гибкость. Используются, когда не требуется точная настройка температуры в контурах отопления и горячего водоснабжения.

Артикулы - Q140H25S2520D (отопление 2х25мм, ГВС 25+20, кожух 140мм), Q140H32S25S20D (отопление 2х32мм, ГВС 25+20, кожух 140мм).

Внутренние трубы оранжевого (подача) и синего (возврат) цвета для лёгкого различения – с барьером EVOH (непроницаем для кислорода) для отопления, трубы белого цвета - для ГВС (горячего водоснабжения).

Уникальный двухслойный и часто гофрированный наружный кожух защищает предизолированный трубопровод от механических воздействий и влаги, сохраняя максимальную гибкость.

Свойства:

- Напорные трубы для отопления: PE-Xa / SDR 11 / PN6.
- Напорные трубы для горячего водоснабжения: PE-Xa / SDR 7,4 / PN10.
- Максимальная температура жидкости: + 95 ° C.
- ПЭ-Х пены изоляции: <1% поглощения воды в соответствии с ISO 2896.
- Максимальная длина бухты для всех размеров: 100 м.
- Конструкция разработана в соответствии с европейским стандартом EN 15632-3.
- Свободный от применения фреонов процесс производства.

Четырёх трубные системы. PE-Xa, SDR11 /PN6, SDR7.4/PN10

Артикул	Наименование, D внешний, D трубы, Толщина стенки трубы	Ед. изм.	Цена, руб. с НДС
Q160H25S2520	Трубопровод Террендис КВАДРО, отопление + ГВС, 160/2x25x2.3 + 25x3.5 + 20x2.8 мм	метр	**15350,00**
Q160H32S2520	Трубопровод Террендис КВАДРО, отопление + ГВС, 160/2x32x2.9 + 25x3.5 + 20x2.8 мм	метр	**16560,00**
Q160H32S3225	Трубопровод Террендис КВАДРО, отопление + ГВС, 160/2x32x2.9 + 32x4.4 + 25x3.5 мм	метр	**17960,00**
Q200H40S4032	Трубопровод Террендис КВАДРО, отопление + ГВС, 200/2x40x3.7 + 40x5.5 + 32x4.4 мм	метр	**22420,00**
Q140H25S2520D	Трубопровод Террендис КВАДРО МИДИ, отопление + ГВС (без сердечника), 140/2x25x2.3 + 25x3.5 + 20x2.8 мм	метр	**11880,00**
Q140H32S2520D	Трубопровод Террендис КВАДРО МИДИ, отопление + ГВС (без сердечника), 140/2x32x2.9 + 25x3.5 + 20x2.8 мм	метр	**12910,00**

XBC. Однотрубная система. PE-100, SDR11, PN16

Назначение:

- Холодная (питьевая) вода,
- Централизованное охлаждение,
- Сточные воды
- или другие жидкости

Гибкие (радиус изгиба от 0,20м) теплоизолированные трубы. Напорные трубы PEX-a, двойной защитный кожух, максимально эффективная теплоизоляция из сшитого полиэтилена с закрытыми микропорами.

Напорная труба из полиэтилена высокой плотности (HDPE, полиэтилен низкого давления) PE100.

Варианты труб с интегрированным в систему саморегулирующимся нагревательным кабелем номинальной мощностью 10 Вт/м предотвращает замерзание застойной воды или отогревает трубопровод. Для районов Крайнего Севера возможна поставка трубы с кабелем 20 Вт/м.

Уникальный двухслойный и часто гофрированный наружный кожух защищает теплоизолированный трубопровод от механических воздействий и влаги, сохраняя максимальную гибкость.

Варианты использования – от скважины или колодца к отдельно стоящему строению для незамерзающих водопроводов или напорной канализации (от соло-лифта к септику); подача воды к системам водоочистки.

Трубы без кабеля (supra): C7525, C9032, C9040, C14050, C14063, C16075, C16090, C200110, C200125.

Трубы с греющим кабелем (supra plus): C7532W10, C9040W10, C14050W10, C14063W10, C16075W10, C16090W10, C200110W10, C200125W10.

Свойства:

- Напорная труба: HDPE (ПЭ100) / SDR 11 / PN 16.
- Диапазон рабочих температур жидкости: от -10 ° C до + 25 ° C.
- ПЭ-Х пены изоляции: <1% поглощения воды в соответствии с ISO 2896.
- Максимальная длина бухты, для всех размеров: 100 м.
- Конструкция разработана в соответствии с европейским стандартом EN 15632-3.
- Свободный от применения фреонов процесс производства.

Артикул	Наименование, D внешний, D трубы, Толщина стенки трубы	Ед. изм.	Цена, руб. с НДС
	Без кабеля		
C7525	Трубопровод Террендис на XBC, 75/25x2.3мм	метр	**4520,00**
C9032	Трубопровод Террендис на XBC, 90/32x2.9мм	метр	**5230,00**
C9040	Трубопровод Террендис на XBC, 90/40x3.7мм	метр	**5770,00**
C14050	Трубопровод Террендис на XBC, 140/50x4.6мм	метр	**8880,00**
C14063	Трубопровод Террендис на XBC, 140/63x5.8мм	метр	**10420,00**
C16075	Трубопровод Террендис на XBC, 160/75x6.8мм	метр	**12350,00**
C16090	Трубопровод Террендис на XBC, 160/90x8.2мм	метр	**14270,00**
C200110	Трубопровод Террендис на XBC, 200/110x10.0мм	метр	**18450,00**
C200125	Трубопровод Террендис на XBC, 200/125x11.4мм	метр	**23250,00**
	XBC с кабелем 10 Ватт/м, PE-100, SDR11, PN16		
C7532W10	Трубопровод Террендис на XBC, с греющим кабелем 10 Вт/м, 75/32x2.9мм	метр	**7750,00**
C9040W10	Трубопровод Террендис на XBC, с греющим кабелем 10 Вт/м, 90/40x3.7мм	метр	**9320,00**
C14050W10	Трубопровод Террендис на XBC, с греющим кабелем 10 Вт/м, 140/50x4.6мм	метр	**12320,00**
C14063W10	Трубопровод Террендис на XBC, с греющим кабелем 10 Вт/м, 140/63x5.8мм	метр	**14110,00**
C16075W10	Трубопровод Террендис на XBC, с греющим кабелем 10 Вт/м, 160/75x6.8мм	метр	**15770,00**
C16090W10	Трубопровод Террендис на XBC, с греющим кабелем 10 Вт/м, 160/90x8.2мм	метр	**19820,00**
C200110W10	Трубопровод Террендис на XBC, с греющим кабелем 10 Вт/м, 200/110x10.0мм	метр	**23450,00**
C200125W10	Трубопровод Террендис на XBC, с греющим кабелем 10 Вт/м, 200/125x11.4мм	метр	**28350,00**

Соединения для PE-X труб

Конструкция концевых разъёмов обеспечивает превосходное соединение с напорной трубой даёт усилие на отрыв больше, чем сама напорная труба. Разъёмы выполнены со стандартной наружной трубной резьбой для простого перехода и подключения к любой стальной трубе. Все металлические детали имеют безопасный контакт с водой и соответствии с Европейской директивой по питьевой воде (DWD), Директива Совета 98/83 / EC. Зажимные муфты с устойчивостью к обесцениванию (DZR) латуни, предотвращают выщелачивание и коррозию в агрессивных средах.

Простота установки типа «болт-гайка» без использования специальных инструментов или гидравлического оборудования. Превосходное качество болтов и гаек из нержавеющей стали. О-кольцо специальной конструкции для материала PE-X труб, обеспечивает прочное и герметичное подключение. Конечные разъёмы со стальными патрубками под сварку для подключения PE-Xa трубы к стальным трубопроводам.

Свойства:

- Соединители для PE-X трубы в соответствии с ИСО 15875-5
- Трубы PE-X (ПЭ) SDR 11 или ПЭ-X SDR 7.4
- Номинальное давление: SDR 11 / PN6 (PN16) или SDR 7,4 / PN10
- Резьба: трубная, коническая EN 10226 / ISO 7-1
- Устойчивость материала к потере цинка: EN ISO 6509
- Материалы: CC752S и CW602N
- Зажимной болт и гайка: AISI 316
- Устойчивость к стресс-коррозии: ISO 6957
- Уплотнительное кольцо: оригинальная конструкция

Фитинги резьбовые. PE-Xa (PE-100), SDR11, PN6

Артикул	Наименование	Ед. изм.	Цена, руб.
HC25/0.75M	Фитинг концевой Террендис для трубы 25/2.3-3/4'' М	шт.	**6531,84**
HC32/1M	Фитинг концевой Террендис для трубы 32/2.9 - 1'' М	шт.	**7333,76**
HC40/1.25M	Фитинг концевой Террендис для трубы 40/3.7-11/4'' М	шт.	**9036,16**
HC50/1.5M	Фитинг концевой Террендис для трубы 50/4.6-11/2'' М	шт.	**11767,84**
HC63/2M	Фитинг концевой Террендис для трубы 63/5.8 - 2'' М	шт.	**19162,08**
HC75/2.5M	Фитинг концевой Террендис для трубы 75/6.8-21/2'' М	шт.	**29541,12**
HC90/3M	Фитинг концевой Террендис для трубы 90/8.2 - 3'' М	шт.	**45515,68**
HC110/4M	Фитинг концевой Террендис для трубы 110/10.0-4'' М	шт.	**57786,40**
HC125/4M	Фитинг концевой Террендис для трубы 125/11.4-4'' М	шт.	**86548,00**

Фитинги резьбовые. PE-Xa, SDR7.4, PN10

Артикул	Наименование	Ед. изм.	Цена, руб.
SC20/0.75M	Фитинг концевой Террендис для трубы 20/2.8-3/4'' М	шт.	**5668,32**
SC25/0.75M	Фитинг концевой Террендис для трубы 25/3.5-3/4'' М	шт.	**6531,84**
SC32/1M	Фитинг концевой Террендис для трубы 32/4.4-1'' М	шт.	**7333,76**
SC40/1.25M	Фитинг концевой Террендис для трубы 40/5.5-11/4'' М	шт.	**9036,16**

Фитинг под сварку. PE-Xa (PE-100), SDR11, PN6

Артикул	Наименование	Ед. изм.	Цена, руб.
HC25/27W	Фитинг концевой под сварку, PE-Xa 25/2.3 x 26.9мм	шт.	**7789,60**
HC32/33W	Фитинг концевой под сварку, PE-Xa 32/2.9 x 33.7мм	шт.	**9887,36**
HC40/42W	Фитинг концевой под сварку, PE-Xa 40/3.7 x 42.4мм	шт.	**11684,96**
HC50/48W	Фитинг концевой под сварку, PE-Xa 50/4.6 x 48.3мм	шт.	**12247,20**
HC63/60W	Фитинг концевой под сварку, PE-Xa 63/5.8 x 60.3мм	шт.	**18359,04**
HC75/76W	Фитинг концевой под сварку, PE-Xa 75/6.8 x 76.1мм	шт.	**26341,28**
HC90/89W	Фитинг концевой под сварку, PE-Xa 90/8.2 x 88.9мм	шт.	**39403,84**
HC110/114W	Фитинг концевой под сварку, PE-Xa 110/10.0 x 114.3мм	шт.	**50080,80**
HC125/114W	Фитинг концевой под сварку, PE-Xa 125/11.4 x 114.3мм	шт.	**86667,84**

Муфты соединительные прямые. PE-Xa (PE-100), SDR11, PN6

Артикул	Наименование	Ед. изм.	Цена, руб.
HC25x25	Муфта соединительная прямая для двух труб PE-Xa 25x2,3мм	шт.	**5968,48**
HC32x32	Муфта соединительная прямая для двух труб PE-Xa 32x2,9мм	шт.	**9719,36**
HC40x40	Муфта соединительная прямая для двух труб PE-Xa 40x3,7мм	шт.	**12331,20**
HC50x50	Муфта соединительная прямая для двух труб PE-Xa 50x4,6мм	шт.	**19437,60**
HC63x63	Муфта соединительная прямая для двух труб PE-Xa 63x5,8мм	шт.	**29743,84**

Артикул	Наименование	Ед. изм.	Цена, руб.
HC75x75	Муфта соединительная прямая для двух труб PE-Xa 75x6,8мм	шт.	**44233,28**
HC90x90	Муфта соединительная прямая для двух труб PE-Xa 90x8,2мм	шт.	**59740,80**
HC110x110	Муфта соединительная прямая для двух труб PE-Xa 110x10,0мм	шт.	**88225,76**
HC125x125	Муфта соединительная прямая для двух труб PE-Xa 125x11,4мм	шт.	**154976,64**

Муфты соединительные угловые. PE-Xa (PE-100), SDR11, PN6

Артикул	Наименование	Ед. изм.	Цена, руб.
HLC25x25	Угловое соединение на 90° для двух труб PE-Xa 25x2,3мм	шт.	**10989,44**
HLC32x32	Угловое соединение на 90° для двух труб PE-Xa 32x2,9мм	шт.	**12763,52**
HLC40x40	Угловое соединение на 90° для двух труб PE-Xa 40x3,7мм	шт.	**19126,24**
HLC50x50	Угловое соединение на 90° для двух труб PE-Xa 50x4,6мм	шт.	**23578,24**
HLC63x63	Угловое соединение на 90° для двух труб PE-Xa 63x5,8мм	шт.	**39055,52**
HLC75x75	Угловое соединение на 90° для двух труб PE-Xa 75x6,8мм	шт.	**68902,40**
HLC90x90	Угловое соединение на 90° для двух труб PE-Xa 90x8,2мм	шт.	**106813,28**
HLC110x110	Угловое соединение на 90° для двух труб PE-Xa 110x10,0мм	шт.	**140434,56**
HLC125x125	Угловое соединение на 90° для двух труб PE-Xa 125x11,4мм	шт.	**212728,32**

Фитинги из сплавов меди

Набор латунных фитингов, таких как: муфты, угольники, тройники и т.д. может легко сочетаться с разъёмами концевых деталей для PE-X труб в любой желаемой конфигурации. Все аксессуары из латуни соответствуют Европейской директиве по питьевой воде (DWD), Директива Совета 98/83 / EC.

Обязательным условием монтажа является анкерное крепление концов трубы. Жесткая фиксация обеспечивает компенсацию от воздействия продольной расширительной силы при тепловом расширении напорной трубы. Несоблюдение этого правила приводит к повреждению системы, и автоматически аннулирует гарантию на систему.

Свойства:

- Номинальное давление: PN16
- Материалы: CC752S соответствуют DWD 98/83/EC
- Детали: Анкерная муфта коническая, соответствует EN 10226 (ISO7-1)
- Другие детали из латуни цилиндрические: соответствуют ISO 228-1
- Все детали устойчивы к обесцинкиванию и соответствуют EN ISO 6509
- Сопротивление к коррозии соответствует ISO 6957

Анкерные муфты

Артикул	Наименование	Ед. изм.	Цена, руб.
FP0.75	Анкерная муфта Террендис 3/4" F+M	шт.	**4337,76**
FP1	Анкерная муфта Террендис 1" F+M	шт.	**6879,04**
FP1.25	Анкерная муфта Террендис 1 1/4" F+M	шт.	**11708,48**
FP1.5	Анкерная муфта Террендис 1 1/2" F+M	шт.	**12942,72**
FP2	Анкерная муфта Террендис 2" F+M	шт.	**18203,36**
FP2.5	Анкерная муфта Террендис 2 1/2" F+M	шт.	**26700,80**
FP3	Анкерная муфта Террендис 3" F+M	шт.	**42327,04**
FP4	Анкерная муфта Террендис 4" F+M	шт.	**67745,44**

Муфты прямые

Артикул	Наименование	Ед. изм.	Цена, руб.
SL0.75	Муфта Террендис прямая с внутренней резьбой 3/4" F+F	шт.	**2420,32**
SL1	Муфта Террендис прямая с внутренней резьбой 1" F+F	шт.	**3727,36**
SL1.25	Муфта Террендис прямая с внутренней резьбой 1 1/4" F+F	шт.	**7646,24**
SL1.5	Муфта Террендис прямая с внутренней резьбой 1 1/2" F+F	шт.	**9515,52**
SL2	Муфта Террендис прямая с внутренней резьбой 2" F+F	шт.	**13289,92**
SL2.5	Муфта Террендис прямая с внутренней резьбой 2 1/2" F+F	шт.	**20433,28**
SL3	Муфта Террендис прямая с внутренней резьбой 3" F+F	шт.	**38384,64**
SL4	Муфта Террендис прямая с внутренней резьбой 4" F+F	шт.	**62304,48**

Отводы

Артикул	Наименование	Ед. изм.	Цена, руб.
EL0.75	Отвод Террендис с внутренней резьбой 90° 3/4" F+F	шт.	2540,16
EL1	Отвод Террендис с внутренней резьбой 90° 1" F+F	шт.	2816,80
EL1.25	Отвод Террендис с внутренней резьбой 90° 1 1/4" F+F	шт.	4135,04
EL1.5	Отвод Террендис с внутренней резьбой 90° 1 1/2" F+F	шт.	7064,96
EL2	Отвод Террендис с внутренней резьбой 90° 2" F+F	шт.	8544,48
EL2.5	Отвод Террендис с внутренней резьбой 90° 2 1/2" F+F	шт.	23452,80
EL3	Отвод Террендис с внутренней резьбой 90° 3" F+F	шт.	29852,48
EL4	Отвод Террендис с внутренней резьбой 90° 4" F+F	шт.	39235,84

Тройники

Артикул	Наименование	Ед. изм.	Цена, руб.
TP0.75	Тройник Террендис с внутренней резьбой 3/4" F+F+F	шт.	2804,48
TP1	Тройник Террендис с внутренней резьбой 1" F+F+F	шт.	4015,20
TP1.25	Тройник Террендис с внутренней резьбой 1 1/4" F+F+F	шт.	6052,48
TP1.5	Тройник Террендис с внутренней резьбой 1 1/2" F+F+F	шт.	7932,96
TP2	Тройник Террендис с внутренней резьбой 2" F+F+F	шт.	11840,64
TP2.5	Тройник Террендис с внутренней резьбой 2 1/2" F+F+F	шт.	26196,80
TP3	Тройник Террендис с внутренней резьбой 3" F+F+F	шт.	38252,48
TP4	Тройник Террендис с внутренней резьбой 4" F+F+F	шт.	51315,04

Переходники

Артикул	Наименование	Ед. изм.	Цена, руб.
RB1/0.75	Переходник Террендис резьбовой 1" M x 3/4" F	шт.	1977,92
RB1.25/0.75	Переходник Террендис резьбовой 1 1/4" M x 3/4" F	шт.	3702,72
RB1.25/1	Переходник Террендис резьбовой 1 1/4" M x 1" F	шт.	3906,56
RB1.5/0.75	Переходник Террендис резьбовой 1 1/2" M x 3/4" F	шт.	5500,32
RB1.5/1	Переходник Террендис резьбовой 1 1/2" M x 1" F	шт.	4650,24
RB1.5/1.25	Переходник Террендис резьбовой 1 1/2" M x 1 1/4" F	шт.	5500,32
RB2/0.75	Переходник Террендис резьбовой 2" M x 3/4" F	шт.	8952,16
RB2/1	Переходник Террендис резьбовой 2" M x 1" F	шт.	7573,44
RB2/1.25	Переходник Террендис резьбовой 2" M x 1 1/4" F	шт.	6543,04
RB2/1.5	Переходник Террендис резьбовой 2" M x 1 1/2" F	шт.	6746,88
RB2.5/1.25	Переходник Террендис резьбовой 2 1/2" M x 1 1/4" F	шт.	14992,32
RB2.5/1.5	Переходник Террендис резьбовой 2 1/2" M x 1 1/2" F	шт.	15675,52
RB2.5/2	Переходник Террендис резьбовой 2 1/2" M x 2" F	шт.	18695,04
RB3/1	Переходник Террендис резьбовой 3" M x 1" F	шт.	28066,08
RB3/1.25	Переходник Террендис резьбовой 3" M x 1 1/4" F	шт.	30235,52
RB3/1.5	Переходник Террендис резьбовой 3" M x 1 1/2" F	шт.	25706,24
RB3/2	Переходник Террендис резьбовой 3" M x 2" F	шт.	19881,12
RB3/2.5	Переходник Террендис резьбовой 3" M x 2 1/2" F	шт.	23500,96
RB4/2	Переходник Террендис резьбовой 4" M x 2" F	шт.	45682,56
RB4/2.5	Переходник Террендис резьбовой 4" M x 2 1/2" F	шт.	44328,48
RB4/3	Переходник Террендис резьбовой 4" M x 3" F	шт.	39128,32

Фланцы

Арт.	Наименование	Ед. изм	Цена, руб.
FL0.75	Фланец Террендис оцинк. с внутренней резьбой 3/4" F	шт.	7897,12
FL1	Фланец Террендис оцинк. с внутренней резьбой 1" F	шт.	8880,48
FL1.25	Фланец Террендис оцинк. с внутренней резьбой 1 1/4" F	шт.	10054,24
FL1.5	Фланец Террендис оцинк. с внутренней резьбой 1 1/2" F	шт.	12091,52
FL2	Фланец Террендис оцинк. с внутренней резьбой 2" F	шт.	13842,08
FL2.5	Фланец Террендис оцинк. с внутренней резьбой 2 1/2" F	шт.	18239,20
FL3	Фланец Террендис оцинк. с внутренней резьбой 3" F	шт.	24195,36
FL4	Фланец Террендис оцинк. с внутренней резьбой 4" F	шт.	28305,76

Изоляционные комплекты

Для предотвращения попадания грунтовой воды, стандарт EN 15632-3 предписывает использование термо-усадочного концевого колпачка, который надёжно герметизирует систему под землёй. Несоблюдение этого правила приводит к повреждению свойств изоляции и автоматически аннулирует гарантию на систему.

Колпачки пылевые одинарные

Артикул	Наименование	Ед. изм	Цена, руб.
DEC75/25	Пылевой колпачок Террендис для трубы 75мм/25мм	шт.	**2325,12**
DEC75/32	Пылевой колпачок Террендис для трубы 75мм/32мм	шт.	**2325,12**
DEC90/32	Пылевой колпачок Террендис для трубы 90мм/32мм	шт.	**2325,12**
DEC90/40	Пылевой колпачок Террендис для трубы 90мм/40мм	шт.	**2325,12**
DEC110/25	Пылевой колпачок Террендис для трубы 110мм/25мм	шт.	**2325,12**
DEC110/32	Пылевой колпачок Террендис для трубы 110мм/32мм	шт.	**2325,12**
DEC110/40	Пылевой колпачок Террендис для трубы 110мм/40мм	шт.	**2325,12**
DEC140/32	Пылевой колпачок Террендис для трубы 140мм/32мм	шт.	**2325,12**
DEC140/40	Пылевой колпачок Террендис для трубы 140мм/40мм	шт.	**2325,12**
DEC140/50	Пылевой колпачок Террендис для трубы 140мм/50мм	шт.	**2325,12**
DEC140/63	Пылевой колпачок Террендис для трубы 140мм/63мм	шт.	**2325,12**
DEC160/32	Пылевой колпачок Террендис для трубы 160/32мм	шт.	**2325,12**
DEC160/40	Пылевой колпачок Террендис для трубы 160/40мм	шт.	**2325,12**
DEC160/50	Пылевой колпачок Террендис для трубы 160/50мм	шт.	**2325,12**
DEC160/63	Пылевой колпачок Террендис для трубы 160/63мм	шт.	**2325,12**
DEC160/75	Пылевой колпачок Террендис для трубы 160/75мм	шт.	**2325,12**
DEC160/90	Пылевой колпачок Террендис для трубы 160/90мм	шт.	**2325,12**
DEC200/75	Пылевой колпачок Террендис для трубы 200/75мм	шт.	**2325,12**
DEC200/90	Пылевой колпачок Террендис для трубы 200/90мм	шт.	**2325,12**
DEC200/110	Пылевой колпачок Террендис для трубы 200/110мм	шт.	**2325,12**
DEC200/125	Пылевой колпачок Террендис для трубы 200/125мм	шт.	**2325,12**
DEC225/90	Пылевой колпачок Террендис для трубы 225мм/90мм	шт.	**2325,12**
DEC225/110	Пылевой колпачок Террендис для трубы 225мм/110мм	шт.	**2325,12**
DEC225/125	Пылевой колпачок Террендис для трубы 225мм/125мм	шт.	**2325,12**

Колпачки пылевые двойные

Артикул	Наименование	Ед. изм	Цена, руб.
DECD140/25	Пылевой колпачок Террендис для трубы 140/2x25мм	шт.	**2325,12**
DECD140/32	Пылевой колпачок Террендис для трубы 140/2x32мм	шт.	**2325,12**
DECD160/25	Пылевой колпачок Террендис для трубы 160/2x25мм	шт.	**2325,12**
DECD160/32	Пылевой колпачок Террендис для трубы 160/2x32мм	шт.	**2325,12**
DECD160/40	Пылевой колпачок Террендис для трубы 160/2x40мм	шт.	**2325,12**
DECD160/50	Пылевой колпачок Террендис для трубы 160/2x50мм	шт.	**2325,12**
DECD200/50	Пылевой колпачок Террендис для трубы 200/2x50мм	шт.	**2325,12**
DECD200/63	Пылевой колпачок Террендис для трубы 200/2x63мм	шт.	**2325,12**
DECD225/63	Пылевой колпачок Террендис для трубы 225/2x63мм	шт.	**2325,12**

Колпачки пылевые квадро

Артикул	Наименование	Ед. изм	Цена, руб.
DECQ160/ H25S2520	Пылевой колпачок Террендис для торца трубы КВАДРО 160/2x25+25+20	шт.	**4697,28**
DECQ160/ H32S2520	Пылевой колпачок Террендис для торца трубы КВАДРО 160/2x32+25+20	шт.	**4697,28**
DECQ160/ H32S3225	Пылевой колпачок Террендис для торца трубы КВАДРО 160/2x32+32+25	шт.	**4697,28**
DECQ200/ H40S4032	Пылевой колпачок Террендис для торца трубы КВАДРО 200/2x40+40+32	шт.	**4697,28**

Колпачки термоусадочные одинарные

Артикул	Наименование	Ед. изм	Цена, руб.
SEC/75	Колпачок термоусадочный одинарный 75/25-32мм	шт.	5956,16
SEC/90	Колпачок термоусадочный одинарный 90/32-40мм	шт.	8808,80
SEC/110	Колпачок термоусадочный одинарный 110/25-32-40мм	шт.	10857,28
SEC/140-S	Колпачок термоусадочный одинарный 140/32-40мм	шт.	10893,12
SEC/140	Колпачок термоусадочный одинарный 140/50-63мм	шт.	10893,12
SEC/160-S	Колпачок термоусадочный одинарный 160/32-40-50мм	шт.	18036,48
SEC/160	Колпачок термоусадочный одинарный 160/63-75-90мм	шт.	18036,48
SEC/200-S	Колпачок термоусадочный одинарный 200/75-90-110мм	шт.	19150,88
SEC/200	Колпачок термоусадочный одинарный 200/125мм	шт.	19150,88
SEC/225	Колпачок термоусадочный одинарный 225/90-110-125мм	шт.	21558,88

Колпачки термоусадочные двойные

Артикул	Наименование	Ед. изм	Цена, руб.
SECD/140	Колпачок термоусадочный двойной 140/2x25-2x32-2x40мм	шт.	12404,00
SECD/160	Колпачок термоусадочный двойной 160/2x25-2x32-2x40-2x50мм	шт.	16598,40
SECD/200-S	Колпачок термоусадочный двойной 200/2x50мм	шт.	23500,96
SECD/200	Колпачок термоусадочный двойной 200/2x63мм	шт.	23500,96
SECD/225	Колпачок термоусадочный двойной 225/2x63	шт.	25429,60

Для ХВС с кабелем

Артикул	Наименование	Ед. изм	Цена, руб.
ELT-11	Внутренний термостат Террендис с выносным датчиком температуры трубы	шт.	10893,12
HCTHERM	Наружный термостат Террендис окружающей среды	шт.	25107,04
THB.400.C1A.K01	Муфта разборная IP68 для подключения кабеля на трубе к силовому кабелю	шт.	2779,84
THB.402.C2E.K01	Тройник разборный IP68 для подключения кабелей	шт.	3582,88

Прямой изоляционный комплект

Прямой изоляционный комплект из полиэтилена HDPE, предназначен для изоляции удлинений одно, двух
и четырёх трубных изолированных систем. Поставляется в комплекте с изоляцией из минеральной ваты, термоусадочными рукавами, клейкой лентой и инструкцией по установке.

Артикул	Наименование	Ед. изм	Цена, руб.
SIS90/75	Изоляционный комплект прямого соединения Террендис для кожуха 75/90мм (L=600мм, Ø 110мм)	шт.	18239,20
SIS110	Изоляционный комплект прямого соединения Террендис для кожуха 110мм (L=600мм, Ø 125мм)	шт.	22710,24
SIS140	Изоляционный комплект прямого соединения Террендис для кожуха 140мм (L=850мм, Ø 160мм)	шт.	27706,56
SIS160	Изоляционный комплект прямого соединения Террендис для кожуха 160мм (L=1000мм, Ø 180мм)	шт.	32512,48
SIS200	Изоляционный комплект прямого соединения Террендис для кожуха 200мм (L=1000мм, Ø 225мм)	шт.	42423,36
SIS225	Изоляционный комплект прямого соединения Террендис для кожуха 225мм (L=1000мм, Ø 250мм)	шт.	41110,72

Изоляционные комплекты для отводов

Изоляционный комплект из полиэтилена HDPE, предназначен для изоляции отводов одно, двух и четырёх трубных изолированных систем. Поставляется в комплекте с изоляцией из минеральной ваты, набором герметиков, нержавеющими болтами и гайками для сборки и инструкцией по установке.

Артикул	Наименование	Ед. изм	Цена, руб.
TIK140/90	Изоляционный комплект Террендис для Т-отвода на Ø кожуха 140/110/90мм	шт.	**76960,80**
TIK225/140	Изоляционный комплект Террендис для Т-отвода на Ø кожуха 225/200/160/140мм	шт.	**93775,36**
HIK225/140	Изоляционный комплект Террендис для Н-отвода на Ø кожуха 225/200/160/140мм	шт.	**160489,28**
LIK225/140	Изоляционный комплект Террендис для L-отвода на Ø кожуха 225/200/160/140мм	шт.	**74037,60**
RAS200/75	Переходной адаптер Террендис для изоляционных Комплект Террендис, уменьшение от 200 до 75мм	шт.	**15699,04**
RAS200/90	Переходной адаптер Террендис для изоляционных Комплект Террендис, уменьшение от 200 до 90мм	шт.	**16825,76**
RAS200/110	Переходной адаптер Террендис для изоляционных Комплект Террендис, уменьшение от 200 до 110мм	шт.	**18108,16**

Колодец смотровой, подземный

Подземный смотровой колодец с 6-ю возможными входами для подключения одно-, двух- и четырёх трубных систем. Позволяет размещать запорную арматуру. Поставляется полностью с крышкой, комплектом герметика, болтами из нержавеющей стали и инструкцией по монтажу

Артикул	Наименование	Ед. изм	Цена, руб.
UIC225/140	Подземный смотровой колодец Террендис (Н-900мм, Ø 1360мм, с патрубками -1570мм)	шт.	**265026,72**

Дополнительное оборудование

Комплект для прохода сквозь сухие стены (без подпора воды)

Внутристенные комплекты состоят из полиэтиленовых патрубков и термоусадочного рукава. После того, как патрубок вмонтирован в стену, его концы должны выступать на 10 см. Затем производится герметизация сопряжения с помощью термоусадочного рукава.

Артикул	Наименование	Ед. изм	Цена, руб.
WSL75/90	Комплект Террендис для прохода кожуха 75/90мм (гильза L500мм Ø110мм и рукав термоусадочный)	шт.	**10329,76**
WSL110	Комплект Террендис для прохода кожуха 110мм (гильза L500мм Ø140мм и рукав термоусадочный)	шт.	**12894,56**
WSL140/160	Комплект Террендис для прохода кожуха 140/160мм (гильза L500мм Ø200мм и рукав термоусадочный)	шт.	**19474,56**
WSL200	Комплект Террендис для прохода кожуха 200мм (гильза L500мм Ø235мм и рукав термоусадочный)	шт.	**23429,28**
WSL225	Комплект Террендис для прохода кожуха 225мм (гильза L500мм Ø280мм и рукав термоусадочный)	шт.	**25939,20**

Гильза стеновая (закладная) ПВХ

Артикул	Наименование	Ед. изм	Цена, руб.
WSPVC150	Гильза стеновая ПВХ Ø150мм, L400мм, для труб с кожухом 75/90/110мм	шт.	**23776,48**
WSPVC200	Гильза стеновая ПВХ Ø200мм, L400мм, для труб с кожухом 140/160мм	шт.	**29276,80**
WSPVC250	Гильза стеновая ПВХ Ø250мм, L400мм, для труб с кожухом 160/200мм	шт.	**105722,40**
WSPVC300	Гильза стеновая ПВХ Ø300мм, L400мм, для труб с кожухом 225мм	шт.	**57391,04**

Уплотнительные кольца для высверленных отверстий или ПВХ гильз

Артикул	Наименование	Ед. изм.	Цена, руб.
RS75/150	Уплотнительное кольцо Террендис для кожуха 75мм и отверстия в стене 150мм	шт.	**82270,72**
RS90/150	Уплотнительное кольцо Террендис для кожуха 90мм и отверстия в стене 150мм	шт.	**82270,72**
RS110/150	Уплотнительное кольцо Террендис для кожуха 110мм и отверстия в стене 150мм	шт.	**82270,72**
RS140/200	Уплотнительное кольцо Террендис для кожуха 140мм и отверстия в стене 200мм	шт.	**94781,12**
RS160/250	Уплотнительное кольцо Террендис для кожуха 160мм и отверстия в стене 250мм	шт.	**124597,76**
RS200/250	Уплотнительное кольцо Террендис для кожуха 200мм и отверстия в стене 250мм	шт.	**124597,76**
RS225/300	Уплотнительное кольцо Террендис для кожуха 225мм и отверстия в стене 300мм	шт.	**168267,68**

Ленты ремонтные

Ремонтная лента используется для устранения сквозных отверстий или других повреждений наружного кожуха трубы. Возможны как горячий способ при использовании термоусадочной ленты (RETAP-H) и холодный способ при использовании клейкой ленты (RETAP-C).

Артикул	Наименование	Ед. изм.	Цена, руб.
RETAP-H	Ремонтная лента термоусадочная, 10м х 0,20м	шт.	**37114,56**
RETAP-C	Ремонтная лента для холодного обжима, 10м х 0,15м	шт.	**84127,68**

Ленты сигнальные

Лента для предупреждения расположена над проложенной трубой, чтобы избежать её повреждения при проведении дальнейших земляных работ.

Артикул	Наименование	Ед. изм.	Цена, руб.
TA80/250WR	Сигнальная лента "Внимание! ТЕПЛОСЕТЬ", 250м х 0,2м	шт.	**4913,44**
TA80/250WB	Сигнальная лента "Внимание! ВОДОПРОВОД", 250м х 0,2м	шт.	**4913,44**

Рукава термоусадочные

Термоусадочный рукав для оперативного ремонта наружного кожуха при сквозных отверстиях или других повреждениях.

Артикул	Наименование	Ед. изм.	Цена, руб.
SSL75	Рукав термоусадочный 75мм, длина 225мм	шт.	**1858,08**
SSL90/110	Рукав термоусадочный 90/110 мм, длина 225мм	шт.	**3582,88**
SSL110/125	Рукав термоусадочный 110/125 мм, длина 225мм	шт.	**3883,04**
SSL140/160	Рукав термоусадочный 140/160 мм, длина 225мм	шт.	**4254,88**
SSL160/180	Рукав термоусадочный 160/180 мм, длина 225мм	шт.	**4697,28**
SSL200/225	Рукав термоусадочный 200/225 мм, длина 225мм	шт.	**5117,28**
SSL225/250	Рукав термоусадочный 225/250 мм, длина 225мм	шт.	**5573,12**

THERMAFLEX. Теплоизолированные трубы

Предварительно теплоизолированные полибутеновые трубопроводы THERMAFLEX Flexalen, с высоко энергоэффективной тепловой изоляцией из физически вспененного газонаполненного полиэтилена, с закрытой ячеистой структурой, успешно применяются в Европе с 1980 года, а с 2004 применяются и в России.

Область применения

- Теплоснабжение;
- Разводящие внутриквартальные сети 95/70;
- Горячее водоснабжение;
- Холодное водоснабжение.
  В том числе с защитой от замерзания греющим кабелем;
- Транспортировка пищевых и промышленных жидкостей.

Системы предварительно теплоизолированных трубопроводов FLEXALEN используются для прокладки теплотрасс в городах при строительстве новых и реконструкции существующих тепловых сетей, в индивидуальном коттеджном строительстве и при строительстве коттеджных поселков, а также на объектах производственного назначения, т.е. на объектах, где тепловой пункт находится вне основного здания и требуется проложить коммуникации между несколькими объектами.

Рабочие параметры (для трубопроводов SDR11*):

Температура, °C	-15	0	20	40	60	70	80	95
Давление, bar	16	16	16	15	12	10	9	8

*SDR – стандартный размерный коэффициент, показывающий отношение наружного диаметра трубопровода к толщине стенки трубы.

Страница Thermaflex:
http://visa-gienger.ru/brands/thermaflex

На которой, в т.ч.:

- Официальный прайс-лист Thermaflex

UNIO

Полиэтиленовые трубы UNIO by ProAqua

PRO AQUA трубы (для холодной воды)

Артикул	Наименование	Размер	Цена, руб./м
PE100W020100	ПЭ Труба Unio PN16 (SDR 11) 100 м	20x2,0	**56,33**
PE100W025100	ПЭ Труба Unio PN12,5 (SDR 13,6) 100 м	25x2,0	**69,80**
PE100W032100	Труба ГОСТ 18599 PE100 PN10 (SDR 17) 100 м	32x2.0	**91,01**
22 4811 3407PA	ПЭ Труба Unio PN10 (SDR 17) 100 м	40x2,4	**141,80**

Фитинги компрессионные UNIO by ProAqua

Муфта с внутренней резьбой PN16, полипропилен

Артикул	Размер	Цена, руб./шт.
72020000000F012	20x1/2" ВР	**35,54**
72025000000F034	25x3/4" ВР	**48,41**
72032000000F100	32x1" ВР	**74,04**
72040000000F114	40x1 1/4" ВР	**117,17**

Муфта с наружной резьбой PN16, полипропилен

Артикул	Размер	Цена, руб./шт.
71020000000M012	20x1/2" НР	**29,94**
71025000000M034	25x3/4" НР	**47,04**
71032000000M100	32x1" НР	**77,65**
71040000000M114	40x1 1/4" НР	**114,28**

Отвод PN16, полипропилен

Артикул	Размер	Цена, руб./шт.
81020020000X000	20	**57,55**
81025025000X000	25	**82,24**
81032032000X000	32	**139,43**
81040040000X000	40	**205,39**

Тройник PN16, полипропилен

Артикул	Размер	Цена, руб./шт.
76020020020X000	20	**80,08**
76025025025X000	25	**124,36**
76032032032X000	32	**207,42**

Труба для поверхностного отопления URANUM PERT 5S

Общие сведения

Пятислойная труба для поверхностного отопления соответствует ГОСТ Р 53630-2015 и выполнена из высокоплотного полиэтилена высокой гибкости и термостойкости (PE-RT тип 2).

Непроницаемость к кислороду обеспечена благодаря внутреннему слою EVOH. Подходит для особо жёстких условий монтажа благодаря 5-слойной конструкции.

- Конструкция трубы: PE-RT тип II / EVOH / PE-RT тип II
- Гарантия 10 лет,
- Срок службы 50 лет.
- Классификация в соответствии с ГОСТ Р 53630-2015.
- Класс эксплуатации 4 и 5: 6 бар (0,6 мПа), Тмакс. 90 °С.

Описание, характеристики, фото – на сайте:
http://visa-gienger.ru/company/news/news-truba-uranum-pert-5s

Артикул	Тип	Бухта	Цена, евро. за м/п
Труба URANUM PERT 5S, 16 x 2 мм			
1101605	URANUM PERT 5S, 16x 2 мм	50 м	**1,19**
1101612	URANUM PERT 5S, 16x 2 мм	120 м	**1,19**
1101630	URANUM PERT 5S, 16x 2 мм	300 м	**1,19**
Труба URANUM PERT 5S, 20 x 2 мм			
1102005	URANUM PERT 5S, 20 x 2 мм	50 м	**1,40**
1102030	URANUM PERT 5S, 20 x 2 мм	300 м	**1,40**
1102060	URANUM PERT 5S, 20 x 2 мм	600 м	**1,40**

Теплоизолированные трубы для теплоснабжения и горячего водоснабжения: Thermo, Varia

Исполнение:
Поставляются в двух вариантах: одна труба в кожухе – Thermo Single, две трубы в кожухе – Thermo Twin. Труба имеет антидиффузионный слой от проникновения кислорода EVOH

Характеристики:
Несущие трубы выполнены из сшитого полиэтилена PE-Xa Теплоизоляция многослойная, эластичная, устойчивая к старению, выполненная из вспененного сшитого полиэтилена с закрытыми порами. В трубах Twin в центре предусмотрена теплоизоляционная двухцветная сердцевина в форме «собачьей кости» для исключения путаницы и предотвращения теплообмена между трубами. Защитный гофрированный кожух из полиэтилены высокой плотности

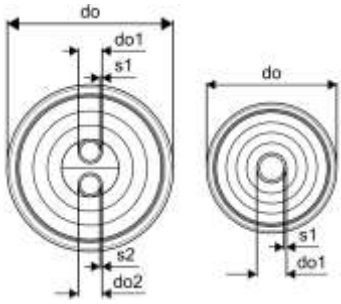

Область применения:
Подземная бесканальная прокладка в системах теплоснабжения, горячего водоснабжения. Сертифицированы по европейскому стандарту EN 15632 и ГОСТ Р 56730-2015. В трубах Twin: 1 труба - подача системы отопления, 2я труба – обратная системы отопления.

Параметры несущей трубы:
- максимальная рабочая температура Tmax. раб. = 95 С
- максимальное рабочее давление 6 или 10 бар
- срок службы не менее 50 лет при температурных режимах, указанных в ГОСТ 32415-2013, таблица 5, классы 1, 2, 4 и 5

Теплоизолированные трубы Thermo

Артикул	Типоразмер	Бухта, м	Констр-я	do, мм	do1, мм	do2, мм	s1, мм	s2, мм	PN, бар	R, м	Вес, кг	Ед. изм.	Цена, руб.
1136701	25X2,3/140	200	Single	140	25		2,3		6	0,25	1,18	м	**4836,00**
1136702	32X2,9/140	200	Single	140	32		2,9		6	0,3	1,31	м	**5446,00**
1136703	40X3,7/175	200	Single	175	40		3,7		6	0,35	2,2	м	**8755,00**
1136704	50X4,6/175	200	Single	175	50		4,6		6	0,45	2,4	м	**По запросу**
1136705	63X5,8/175	200	Single	175	63		5,8		6	0,55	2,8	м	**По запросу**
1136706	75X6,8/200	100	Single	200	75		6,8		6	0,8	3,74	м	**По запросу**
1136707	90X8,2/200	100	Single	200	90		8,2		6	1,1	4,2	м	**По запросу**
1136708	110X10,0/200	100	Single	200	110		10		6	1,2	5,24	м	**По запросу**
1136709	25X3,5/140	200	Single	140	25		3,5		10	0,35	1,24	м	**5829,00**
1136710	32X4,4/140	200	Single	140	32		4,4		10	0,4	1,42	м	**6316,00**
1136711	40X5,5/175	200	Single	175	40		5,5		10	0,45	2,4	м	**10988,00**
1136712	50X6,9/175	200	Single	175	50		6,9		10	0,55	2,7	м	**По запросу**
1136713	63X8,6/175	200	Single	175	63		8,6		10	0,65	3,2	м	**По запросу**
1136714	75X10,3/200	100	Single	200	75		10,3		10	0,9	4	м	**По запросу**
1136715	90X12,3/200	100	Single	200	90		12,3		10	1,2	4,5	м	**По запросу**
1136716	110X15,1/200	100	Single	200	110		15,1		10	1,3	5,5	м	**По запросу**
1136717	2X25X2,3/175	200	Twin	175	25	25	2,3	2,3	6	0,5	2,2	м	**7733,00**
1136718	2X32X2,9/175	200	Twin	175	32	32	2,9	2,9	6	0,6	2,4	м	**8438,00**
1136719	2X40X3,7/175	200	Twin	175	40	40	3,7	3,7	6	0,8	2,6	м	**11085,00**
1136720	2X50X4,6/200	100	Twin	200	50	50	4,6	4,6	6	1	3,5	м	**По запросу**
1136721	2X63X5,8/200	100	Twin	200	63	63	5,8	5,8	6	1,2	4,55	м	**По запросу**
1136722	2X25X3,5/175	200	Twin	175	25	25	3,5	3,5	10	0,65	2,5	м	**8263,00**
1136723	2X32X4,4/175	200	Twin	175	32	32	4,4	4,4	10	0,7	2,7	м	**10548,00**
1136724	2X40X5,5/175	200	Twin	175	40	40	5,5	5,5	10	0,9	2,9	м	**12890,00**
1136725	2X50X6,9/200	100	Twin	200	50	50	6,9	6,9	10	1	3,8	м	**По запросу**
1136726	2X63X8,6/200	100	Twin	200	63	63	8,6	8,6	10	1,2		м	**По запросу**

Теплоизолированные трубы Varia

Артикул	Типоразмер	Бухта, м	Конструкция	do, мм	do1, мм	do2, мм	s1, мм	s2, мм	PN, бар	R, м	Вес, кг	Ед. изм.	Цена, руб.
1136727	40X3,7/140	200	Single	140	40		3,7		6	0,35	1,47	м	**7003,00**
1136728	50X4,6/140	200	Single	140	50		4,6		6	0,4	1,67	м	**По запросу**
1136729	63X5,8/140	200	Single	140	63		5,8		6	0,5	1,97	м	**По запросу**
1136730	75X6,8/175	200	Single	175	75		6,8		6	0,6	2,72	м	**По запросу**
1136731	90X8,2/175	100	Single	175	90		8,2		6	0,7	3,14	м	**По запросу**
1136732	110X10,0/175	100	Single	175	110		10		6	0,9	4,14	м	**По запросу**
1136733	125X11,4/200	120	Single	200	125		11,4		6	1,4	5	м	**По запросу**
1136734	2X25X2,3/140	200	Twin	140	25	25	2,3	2,3	6	0,4	1,36	м	**5710,00**
1136735	2X32X2,9/140	200	Twin	140	32	32	2,9	2,9	6	0,5	1,43	м	**6313,00**
1136736	2X40X3,7/140	200	Twin	140	40	40	3,7	3,7	6	0,7	2,08	м	**8313,00**
1136737	2X50X4,6/175	200	Twin	175	50	50	4,6	4,6	6	0,9	2,84	м	**По запросу**
1136738	2X25X3,5/140	200	Twin	140	25	25	3,5	3,5	10			м	**5710,00**
1136739	2X32X4,4/140	200	Twin	140	32	32	4,4	4,4	10			м	**6313,00**

Трубы для горячего водоснабжения USYSTEMS Aqua

Исполнение:
Две трубы в кожухе: подающая и рециркуляционная системы горячего водоснабжения.

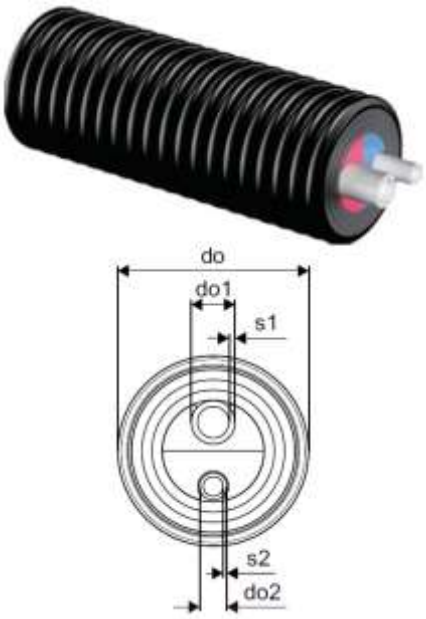

Характеристики:
Несущие трубы выполнены из сшитого полиэтилена PE-Xa Теплоизоляция многослойная, эластичная, устойчивая к старению, выполненная из вспененного сшитого полиэтилена с закрытыми порами.

В центре предусмотрена теплоизоляционная двухцветная сердцевина в форме “собачьей кости” для исключения путаницы и предотвращения теплообмена между трубами.

Защитный гофрированный кожух из полиэтилены высокой плотности.

Область применения:
Подземная бесканальная прокладка в системах горячего водоснабжения. Сертифицированы по европейскому стандарту EN 15632 и ГОСТ Р 56730-2015 В трубах Twin: 1 труба - подача системы ГВС, 2я труба - рециркуляция системы ГВС.

Параметры несущей трубы:
- максимальная рабочая температура Tmax. раб. = 95 С,
- максимальное рабочее давление 10 бар.
- Срок службы не менее 50 лет при температурных режимах, указанных в ГОСТ 32415-2013, таблица 5, классы 1 и 2

Артикул	Типоразмер	Бухта, м	Констр-я	do, мм	do1, мм	do2, мм	s1, мм	s2, мм	PN, бар	R, м	Вес, кг	Ед. изм.	Цена, руб.
1136748	25X3,5-20X2,8/140	200	Twin	140	25	20	3,5	2,8	10	0,65	1,75	м	**7405,00**
1136749	32X4,4-20X2,8/175	200	Twin	175	32	20	4,4	2,8	10	0,7	2,4	м	**9018,00**
1136750	32X4,4-25X3,5/175	200	Twin	175	32	25	4,4	3,5	10	0,7	2,2	м	**9016,00**
1136751	40X5,5-25X3,5/175	200	Twin	175	40	25	5,5	3,5	10	0,9	2,45	м	**11025,00**
1136752	40X5,5-32X4,4/175	200	Twin	175	40	32	5,5	4,4	10	0,9	2,8	м	**13239,00**
1136753	50X6,9-32X4,4/175	200	Twin	175	50	32	6,9	4,4	10	1	3,1	м	**По запросу**
1136754	50X6,9-40X5,5/200	100	Twin	200	50	40	6,9	5,5	10	1	3,5	м	**По запросу**

Трубы для теплоснабжения и горячего водоснабжения USYSTEMS Quattro

Исполнение:
Четыре трубы в одном защитном гофрокожухе: две трубы - подающая и обратная системы отопления, 3я труба - подающая ГВС, 4я труба - циркуляция ГВС.

Цветная сердцевина между трубами.

Трубы для отопления имеют антидиффузионный слой от проникновения кислорода EVOH

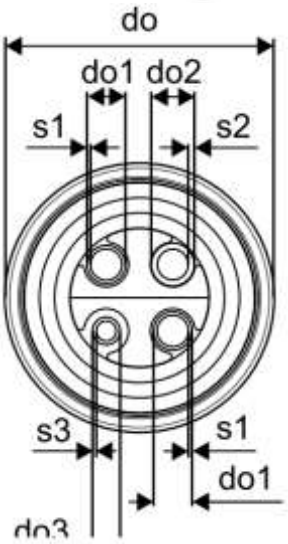

Характеристики:
Несущие трубы выполнены из сшитого полиэтилена PE-Xa Теплоизоляция многослойная, эластичная, устойчивая к старению, выполненная из вспененного сшитого полиэтилена с закрытыми порами.

В центре предусмотрена теплоизоляционная двухцветная сердцевина в форме «собачьей кости» для исключения путаницы и предотвращения теплообмена между трубами.

Защитный гофрированный кожух из полиэтилены высокой плотности.

Область применения:
Подземная бесканальная прокладка в системах теплоснабжения и горячего водоснабжения. Сертифицированы по европейскому стандарту EN 15632 и ГОСТ Р 56730-2015

Параметры несущей трубы:
- максимальная рабочая температура Tmax. раб. = 95 С,
- максимальное рабочее давление 10 бар;

Срок службы не менее 50 лет при темп. режимах, указанных в ГОСТ 32415-2013, таблица 5, классы 1, 2, 4 и 5

Артикул	Типоразмер	Бухта,	do, мм	do1 мм	do2 мм	do3 мм	s1, мм	s2, мм	s3, мм	R, м	Вес, кг	PN, бар	Ед. изм.	Цена, руб.
1136755	2X25X2,3-25X3,5-20X2,8/175	200	175	25	25	20	2,3	3,5	2,8	0,8	2,3	6+10	м	**11694,00**
1136756	2X25X2,3-2X25X3,5/175	200	175	25	25	25	2,3	3,5	3,5	0,8	2,41	6+10	м	**11694,00**
1136757	2X32X2,9-25X3,5-20X2,8/175	200	175	32	25	20	2,9	3,5	2,8	0,8	2,5	6+10	м	**13238,00**
1136758	2X32X2,9-2X25X3,5/175	200	175	32	25	25	2,9	3,5	3,5	0,8	2,64	6+10	м	**13592,00**
1136759	2X32X2,9-32X4,4-20X2,8/175	200	175	32	32	20	2,9	4,4	2,8	0,8	2,9	6+10	м	**14054,00**
1136760	2X32X2,9-32X4,4-25X3,5/175	200	175	32	32	25	2,9	4,4	3,5	0,8	2,78	6+10	м	**14054,00**
1136761	2X32X2,9-2X32X4,4/175	200	175	32	32	32	2,9	4,4	4,4	0,8	2,9	6+10	м	**15834,00**
1136762	2X40X3,7-32X4,4-20X2,8/200	100	200	40	32	20	3,7	4,4	2,8	1	3,5	6+10	м	**16490,00**
1136763	2X40X3,7-40X5,5-25X3,5/200	100	200	40	40	25	3,7	5,5	3,5	1	3,6	6+10	м	**17359,00**
1136765	2X25X3,5-2X25X3,5/175	200	175	25	25	25	3,5	3,5	3,5			10	м	**13592,00**
1136766	2X32X4,4-25X3,5-20X2,8/175	200	175	32	25	20	4,4	3,5	2,8			10	м	**13592,00**
1136769	2X32X4,4-32X4,4-25X3,5/175	200	175	32	32	25	4,4	4,4	3,5			10	м	**14054,00**
1136770	2X32X4,4-2X32X4,4/175	200	175	32	32	32	4,4	4,4	4,4			10	м	**15834,00**

Трубы для теплоснабжения и горячего водоснабжения USYSTEMS Quattro Midi

Исполнение:
Четыре трубы в одном защитном гофрокожухе: две трубы - подача и обратка системы отопления, 3я труба - подача ГВС, 4я труба - циркуляция ГВС

Трубы для отопления имеют антидиффузионный слой от проникновения кислорода EVOH

Характеристики:
Несущие трубы выполнены из сшитого полиэтилена PE-Xa Теплоизоляция многослойная, эластичная, устойчивая к старению, выполненная из вспененного сшитого полиэтилена с закрытыми порами Защитный гофрированный кожух из полиэтилены высокой плотности

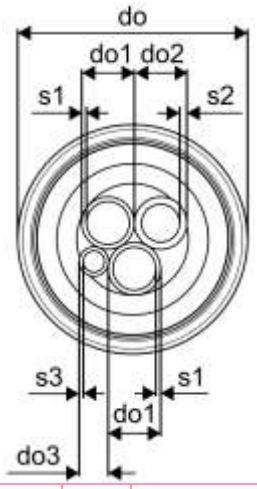

Область применения:
Подземная бесканальная прокладка в системах теплоснабжения и горячего водоснабжения. Сертифицированы по европейскому стандарту EN 15632 и ГОСТ Р 56730-2015

Параметры несущей
- максимальная рабочая температура Tmax. раб. = 95 С,
- максимальное рабочее давление 10 бар;

Срок службы не менее 50 лет при температурных режимах, указанных в ГОСТ 32415-2013, таблица 5, классы 1, 2, 4 и 5

Артикул	Типоразмер	Бухта, м	Констр-я	do, мм	do1, мм	do2, мм	do3, мм	s1, мм	s2, мм	s3, мм	R, м	Вес, кг	PN, бар	Ед. изм.	Цена, руб.
1136771	2X25X2,3-25X3,5-20X2,8/140	200	Quattro Midi	140	25	25	20	2,3	3,5	2,8	0,65	1,84	6+10	м	**8287,00**
1136772	2X32X2,9-25X3,5-20X2,8/140	200	Quattro Midi	140	32	25	20	2,9	3,5	2,8	0,7	2	6+10	м	**8913,00**
1136773	2X40X3,7-32X4,4-25X3,5/175	200	Quattro Midi	175	40	32	25	3,7	4,4	3,5	0,8	3,2	6+10	м	**12453,00**
1136775	2X32X4,4-25X3,5-20X2,8/140	200	Quattro Midi	140	32	25	20	4,4	3,5	2,8			10	м	**8913,00**

Трубы для теплоснабжения и горячего водоснабжения USYSTEMS Quattro Smart Midi

Исполнение:
Четыре трубы в одном защитном гофрокожухе: две трубы - подающая и обратная системы отопления, 3я труба - подача ГВС, 4я труба - циркуляция ГВС Трубы для отопления имеют антидиффузионный слой от проникновения кислорода EVOH

Характеристики:
Несущие трубы выполнены из полиэтилена повышенной термостойкости (PE- RT) 2 типа серого цвета

Теплоизоляция многослойная, эластичная, устойчивая к старению, выполненная из вспененного сшитого полиэтилена с закрытыми порами Защитный гофрированный кожух из полиэтилены высокой плотности

Область применения:
Подземная бесканальная прокладка в системах теплоснабжения и горячего водоснабжения. Сертифицированы по европейскому стандарту EN 15632 и ГОСТ Р 56730-2015

Параметры несущей трубы:

- максимальная рабочая температура Tmax. раб. = 90°C,
- долговременная рабочая температура 80°C,
- максимальное рабочее давление: теплоснабжение - 8 бар, горячее водоснабжение 10 бар.

Срок службы не менее 50 лет при темп. режимах, указанных в ГОСТ 32415-2013, таблица 5, классы 1, 2, 4 и 5

Артикул	Типоразмер	Бухта, м	Конструкция	do, мм	do1, мм	do2, мм	do3, мм	s1, мм	s2, мм	s3, мм	R, м	Ед. изм.	Цена, руб.
1135832	2x25x3,5-25x3,5-20x2,8/140	200	Quattro Midi	140	25	25	20	3,5	3,5	2,8	8+10	м	**5180,00**

Трубы для холодоснабжения USYSTEMS Supra

Исполнение:
Труб Supra выполнены из полиэтилена высокой плотности (ПЭВП) в изоляции из вспененного полиэтилена, покрытой гофрированным кожухом

Характеристики:
Несущие трубы выполнены из полиэтилена высокой плотности PE100 Теплоизоляция многослойная, устойчивая к старению, эластичная, выполнена из вспененного сшитого полиэтилена PE-X с закрытыми порами (водопоглощение <1%). Защитный гофрированный кожух из полиэтилены высокой плотности HDPE

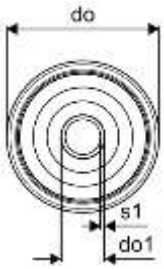

Область применения:
Предназначена для подземной бесканальной прокладки в системах холодоснабжения и геотермальных системах.

Параметры несущей трубы:

- рабочая температура 20°C,
- максимальное рабочее давление 16 бар

Срок службы не менее 50 лет при темп. режимах, указанных в ГОСТ 32415-2013, таблица 5, класс XB

Артикул	Типоразмер	Бухта, м	Греющий кабель	do, мм	do1, мм	s1, мм	PN, бар	R, м	Вес, кг	Ед. изм.	Цена, руб.
1136084	25X2,3/140	200	нет	140	25	2,3	16			м	**5496,00**
1136085	32X2,9/140	200	нет	140	32	2,9	16	0,5	1,2	м	**5953,00**
1136776	40X3,7/140	150	нет	140	40	3,7	16	0,3	1,47	м	**6755,00**
1136777	50X4,6/140	150	нет	140	50	4,6	16	0,4	1,67	м	**По запросу**
1136778	63X5,8/140	150	нет	140	63	5,8	16	0,5	1,97	м	**По запросу**
1136779	75X6,8/175	150	нет	175	75	6,8	16	0,6	2,72	м	**По запросу**
1136780	90X8,2/175	100	нет	175	90	8,2	16	0,7	3,14	м	**По запросу**
1136781	110X10,0/200	100	нет	200	110	10	16	1,2	5,24	м	**По запросу**

Трубы для холодного водоснабжения и напорной канализации USYSTEMS Supra Plus

Исполнение:
Трубы Supra PLUS выполнены из полиэтилена высокой плотности (ПЭВП), с саморегулирующимся греющим кабелем (10 Вт/м), в изоляции из вспененного полиэтилена, покрытой гофрированным кожухом. Поставляются в двух вариантах: с одним и двумя греющими кабелями.

Характеристики:
Несущие трубы выполнены из полиэтилена высокой плотности PE100 Снабжена по всей длине греющим кабелем (саморегулирующимся или постоянного сопротивления). Теплоизоляция многослойная, устойчивая к старению, эластичная, выполнена из вспененного сшитого полиэтилена PE-X с закрытыми порами (водопоглощение <1%). Защитный гофрированный кожух из полиэтилены высокой плотности HDPE.

Область применения:

Предназначена для подземной бесканальной прокладки в системах холодоснабжения, напорной канализации, в местах где существует риск замерзания.

Параметры несущей трубы:

- рабочая температура 20°С,
- максимальное рабочее давление 16 бар.

Срок службы не менее 50 лет при темп. режимах, указанных в ГОСТ 32415-2013, таблица 5, класс ХВ

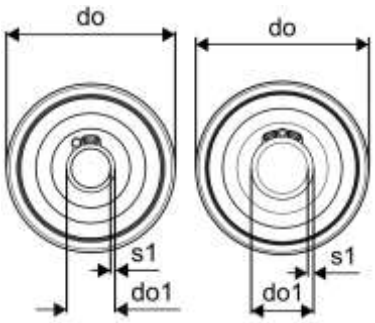

Артикул	Типоразмер	Бухта, м	Кол-во кабелей	do, мм	do1, мм	s1, мм	PN, бар	R, м	Вес, кг	Ед. изм.	Цена, руб.
1136086	25Х2,3/140	150	1	140	25	2,3	16			м	**8358,00**
1136782	32Х2,9/140	150	1	140	32	2,9	16	0,5	1,2	м	**8713,00**
1136783	40Х3,7/140	150	1	140	40	3,7	16	0,8	1,5	м	**8801,00**
1136784	50Х4,6/140	150	1	140	50	4,6	16	0,8	1,7	м	**По запросу**
1136785	63Х5,8/140	150	1	140	63	5,8	16	0,8	2,1	м	**По запросу**
1136786	75Х6,8/175	150	1	175	75	6,8	16	1	2,9	м	**По запросу**
1136787	90Х8,2/200	100	1	200	90	8,2	16	1,2	4,4	м	**По запросу**
1136788	110Х10,0/200	100	1	200	110	10	16	1,2	5,3	м	**По запросу**
1136789	32Х2,9/140	100	2	140	32	2,9	16	0,7	1,47	м	**10814,00**
1136790	40Х3,7/175	150	2	175	40	3,7	16	0,8	2,37	м	**12166,00**
1136791	50Х4,6/175	150	2	175	50	4,6	16	0,8	2,57	м	**По запросу**
1136792	63Х5,8/175	150	2	175	63	5,8	16	0,8	2,97	м	**По запросу**
1136793	75Х6,8/175	150	2	175	75	6,8	16	0,6	3,2	м	**По запросу**
1136794	90Х8,2/200	100	2	200	90	8,2	16	1,1	4,37	м	**По запросу**
1136795	110Х10,0/200	100	2	200	110	10	16	1,2	5,37	м	**По запросу**

Фитинги для теплоизолированных труб USYSTEMS

Зажимной штуцер с наружной резьбой

Зажимной фитинг стойкой к обесцинкиванию латуни для соединения труб PE-Xa серии S3,2 (PN10). Фитинг Наружная резьба трубная коническая R по DIN EN 10226-1, ГОСТ 6211

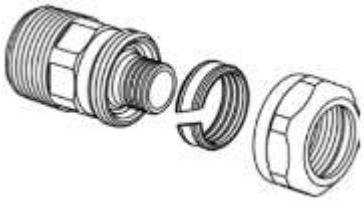

Артикул	Типоразмер	Ед. изм.	Цена, руб.
1135976	20x2.8-3/4”	Шт.	**1654,00**

Зажимной наконечник с наруж. резьбой для полимерных труб PN6 и PN10

Характеристики:

зажимные наконечники изготавливаются из стойкой к обесцинкиванию латуни по DIN EN ISO 6509, зажимной болт из нержавеющей стали с латунной гайкой. Наружная резьба трубная коническая R по DIN EN 10226-1, ГОСТ 6211. Следует использовать уплотнительный материал по резьбе

Область применения:

для соединения труб PE-Xa и PE-HD серий S5,0 (PN6) и S3,2 (PN10) система зажимных фитингов 25-125 мм используется для труб Thermo, Varia, Aqua, Quattro, Supra, Supra PLUS

Артикул	Типоразмер	Давление, бар	Ед. изм.	Цена, руб.
1135979	25x2,3-R1"HP	6	шт	**5502,00**
1135630	32x2,9-R1"HP	6	шт	**6130,00**
1135631	40x3,7-R1 1/4"HP	6	шт	**7843,00**
1135632	50x4,6-R1 1/2"HP	6	шт	**По запросу**
1135633	63x5,8-R2"HP	6	шт	**По запросу**
1135980	75x6,8-R2 1/2"HP	6	шт	**По запросу**
1135634	90x8,2-R3"HP	6	шт	**По запросу**
1135635	110x10,0-R4"HP	6	шт	**По запросу**
1135636	125x11,4-R4"HP	6	шт	**По запросу**

Артикул	Типоразмер	Давление, бар	Ед. изм.	Цена, руб.
1135981	25x3,5-R1"HP	10	шт	**5502,00**
1135637	32x4,4-R1"HP	10	шт	**6130,00**
1135638	40x5,5-R1 1/4"HP	10	шт	**7843,00**
1135639	50x6,9-R1 1/2"HP	10	шт	**По запросу**
1135982	63x8,6-R2"HP	10	шт	**По запросу**
1135640	75x10,3-R2 1/2"HP	10	шт	**По запросу**
1135641	90x12,3-R3"HP	10	шт	**По запросу**
1135983	110x12,3-R4"HP	10	шт	**По запросу**

USYSTEMS зажимной соединитель для полимерных труб PN6 и PN10

Для соединения труб PE-Xa и PE-HD серий S5,0 (PN6) и S3,2 (PN10). Состоит из двух обжимных гильз, штуцера из стойкой к обесцинкиванию латуни по DIN EN ISO 6509 и двух болтов из нержавеющей стали.

Артикул	Типоразмер	Давление, бар	Ед. изм.	Цена, руб.
1135984	25x2,3-25x2,3	6	шт	**5842,00**
1135985	32x2,9-32x2,9	6	шт	**9061,00**
1135986	40x3,7-40x3,7	6	шт	**11693,00**
1135987	50x4,6-50x4,6	6	шт	**По запросу**
1135988	63x5,8-63x5,8	6	шт	**По запросу**
1135989	75x6,8-75x6,8	6	шт	**По запросу**
1135990	90x8,2-90x8,2	6	шт	**По запросу**
1135991	110x10-110x10	6	шт	**По запросу**
1135992	125x11,4-125x11,4	6	шт	**По запросу**
1135993	25x3,5-25x3,5	10	шт	**7263,00**
1135994	32x4,4-32x4,4	10	шт	**9061,00**
1135995	40x5,5-40x5,5	10	шт	**11693,00**
1135996	50x6,9-50x6,9	10	шт	**По запросу**
1135997	63x8,6-63x8,6	10	шт	**По запросу**

Аксессуары для теплоизолированных труб USYSTEMS

Комплект изоляции соединений труб

Комплекты для тепло- и гидроизоляции тройниковых соединений труб. Комплект содержит изоляционный кожух, болты из нержавеющей стали, клей. Нагрузка до 60 тонн по ATV DVWK-A127. Фитинги для несущих труб в комплект не входят.

Артикул	Артикул старый	Наименование	Ед. изм.	Цена, руб.
1136673	1060982	USYSTEMS комплект изоляции тройника для предизолированных труб 200/175/140 '1И	шт	**75000,00**

Комплекты для прохода через фундамент

Для устройства прохода теплоизолированных труб через фундамент, в местах, где отсутствует давление грунтовых вод. Набор состоит из проходной втулки, которая замуровывается в стене фундамента, и термоусадочного рукава длиной 200 мм.

Артикул	Артикул старый	Наименование	D, мм	D1, мм	L, мм	Ед. изм.	Цена, руб.
1136988	1018269	USYSTEMS комплект прохода через фундамент 140 '1И	140	200	550	шт	**10058,00**
1136989	1018268	USYSTEMS комплект прохода через фундамент 175/200 '1Ф	175/200	250	550	шт	**12733,00**

Термоусаживаемые концевые заглушки

Для гидроизоляции торца теплоизолированных труб.

Артикул	Наименование	Ед. изм.	Цена, руб.
1136693	Usystems термоусаживаемая концевая заглушка Single d25-63/D140 '1И		**3627,00**
1136694	Usystems термоусаживаемая концевая заглушка Single d40-110/D175-200 '1И		**4478,00**
1136695	Usystems термоусаживаемая концевая заглушка Single d125/D200 '1С		**5061,00**
1136696	Usystems термоусаживаемая концевая заглушка Twin d20-40/D140 '1И		**5564,00**
1136697	Usystems термоусаживаемая концевая заглушка Twin d20-50/D175-200 '1И		**7597,00**
1136698	Usystems термоусаживаемая концевая заглушка Twin d63/D200 '1И		**14493,00**

Л

Теплоизоляция

ENERGOFLEX. Трубки для теплоизоляции 369
ENERGOFLOOR. Плиты, рулоны, маты 372
K-FLEX 373
Термозащита для котельных и саун 376

ENERGOFLEX. Трубки для теплоизоляции

Трубки ENERGOFLEX SUPER

Трубки из полиэтиленовой пены с закрытой ячеистой структурой.

Длина 2 метра, цвет серый.

Идеально подходят для тепло- и шумоизоляции внутренних инженерных систем.

Трубки упаковываются в картонные коробки размером 2050×595×395 мм, объёмом 0,482 м³.

Толщина изоляции 6 мм

Артикул	Внутр. ϑ изоляции, мм	Тип	Кол-во в упак.	Цена, руб./м
EFXT018062SU	18	18/6-2	400 м	**20,93**
EFXT022062SU	22	22/6-2	320 м	**22,62**
EFXT028062SU	28	28/6-2	240 м	**28,46**
EFXT035062SU	35	35/6-2	160 м	**35,98**

Толщина изоляции 9 мм

Артикул	Внутр. ϑ изоляции, мм	Тип	Кол-во в упак.	Цена, руб./м
EFXT018092SU	18	18/9-2	284 м	**28,97**
EFXT022092SU	22	22/9-2	240 м	**31,63**
EFXT028092SU	28	28/9-2	168 м	**37,78**
EFXT035092SU	35	35/9-2	136 м	**48,30**
EFXT042092SU	42	42/9-2	110 м	**60,62**
EFXT054092SU	54	54/9-2	70 м	**92,25**
EFXT064092SU	64	64/9-2	60 м	**117,78**
EFXT076092SU	76	76/9-2	48 м	**148,20**
EFXT089092SU	89	89/9-2	40 м	**229,83**
EFXT110092SU	110	110/9-2	26 м	**273,19**
EFXT114092SU	114	114/9-2	26 м	**280,21**
EFXT133092SU	133	133/9-2	16 м	**320,64**
EFXT160092SU	160	160/9-2	12 м	**386,76**

Толщина изоляции 13 мм

Артикул	Внутр. ϑ изоляции, мм	Тип	Кол-во в упак.	Цена, руб./м
EFXT015132SU	18	18/13-2	200 м	**43,77**
EFXT022132SU	22	22/13-2	168 м	**49,22**
EFXT028132SU	28	28/13-2	132 м	**55,49**
EFXT035132SU	35	35/13-2	108 м	**67,14**
EFXT042132SU	42	42/13-2	80 м	**87,72**
EFXT054132SU	54	54/13-2	66 м	**124,42**
EFXT064132SU	64	64/13-2	48 м	**141,76**
EFXT076132SU	76	76/13-2	40 м	**176,64**
EFXT089132SU	89	89/13-2	30 м	**259,62**
EFXT110132SU	110	110/13-2	22 м	**302,58**
EFXT114132SU	114	114/13-2	22 м	**307,06**
EFXT133132SU	133	133/13-2	16 м	**359,44**
EFXT160132SU	160	160/13-2	12 м	**433,18**

Толщина изоляции 20 мм

Артикул	Внутр. ϑ изоляции, мм	Тип	Кол-во в упак.	Цена, руб./м
EFXT022202SU	22	22/20-2	108 м	**120,08**
EFXT028202SU	28	28/20-2	88 м	**135,58**
EFXT035202SU	35	35/20-2	70 м	**155,26**
EFXT042202SU	42	42/20-2	60 м	**163,63**
EFXT054202SU	54	54/20-2	48 м	**206,37**
EFXT064202SU	64	64/20-2	38 м	**232,99**
EFXT076202SU	76	76/20-2	26 м	**269,60**

Артикул	Внутр. ⌀ изоляции, мм	Тип	Кол-во в упак.	Цена, руб./м
EFXT089202SU	89	89/20-2	24 м	**400,66**
EFXT110202SU	110	110/20-2	14 м	**478,76**
EFXT114202SU	114	114/20-2	14 м	**491,76**
EFXT133202SU	133	133/20-2	12 м	**562,41**
EFXT160202SU	160	160/20-2	12 м	**661,89**

Толщина изоляции 25 мм

Артикул	Внутр. ⌀ изоляции, мм	Тип	Кол-во в упак.	Цена, руб./м
EFXT022252SU	22	22/25-2	72 м	**237,78**
EFXT028252SU	28	28/25-2	66 м	**248,09**
EFXT035252SU	35	35/25-2	54 м	**276,58**
EFXT042252SU	42	42/25-2	46 м	**306,50**
EFXT054252SU	54	54/25-2	38 м	**361,58**
EFXT064252SU	64	64/25-2	32 м	**482,49**
EFXT076252SU	76	76/25-2	26 м	**555,18**
EFXT089252SU	89	89/25-2	20 м	**653,24**
EFXT110252SU	110	110/25-2	14 м	**764,69**
EFXT114252SU	114	114/25-2	12 м	**833,26**

Трубки ENERGOFLEX SUPER PROTECT

Обладает повышенной стойкостью к механическим повреждениям и агрессивным строительным материалам.

Предназначены специально для изоляции труб отопления и водоснабжения, прокладываемых в конструкциях полов и стен.

Трубки в бухтах упаковываются в картонные коробки размером 1020×395×395 мм, объёмом 0,159 м³.

Трубки в отрезках упаковываются в картонные коробки размером 2050×395×295 мм, объёмом 0,240 м³.

Трубки синего цвета

Толщина изоляции 4 мм, в бухтах длиной 11 м

Артикул	Внутр. ⌀ изоляции, мм	Тип	Кол-во в упак.	Цена, руб./м
EFXT0180411SUPRS	18	18/4-11	308 м	**23,30**
EFXT0220411SUPRS	22	22/4-11	264 м	**25,15**
EFXT0280411SUPRS	28	28/4-11	220 м	**31,67**
EFXT0350411SUPRS	35	35/4-11	176 м	**40,03**

Толщина изоляции 6 мм, в отрезках по 2 м

Артикул	Внутр. ⌀ изоляции, мм	Тип	Кол-во в упак.	Цена, руб./м
EFXT018062SUPRS	18	18/6-2	180 м	**24,29**
EFXT022062SUPRS	22	22/6-2	152 м	**26,26**
EFXT028062SUPRS	28	28/6-2	120 м	**33,01**
EFXT035062SUPRS	35	35/6-2	80 м	**41,76**

Толщина изоляции 9 мм, в отрезках по 2 м

Артикул	Внутр. ⌀ изоляции, мм	Тип	Кол-во в упак.	Цена, руб./м
EFXT018092SUPRS	18	18/9-2	120 м	**33,67**
EFXT022092SUPRS	22	22/9-2	100 м	**36,74**
EFXT028092SUPRS	28	28/9-2	88 м	**43,85**
EFXT035092SUPRS	35	35/9-2	60 м	**56,12**

Трубки красного цвета

Толщина изоляции 4 мм, в бухтах длиной 11 м

Артикул	Внутр. ϴ изоляции, мм	Тип	Кол-во в упак.	Цена, руб./м
EFXT0180411SUPRK	18	18/4-11	308 м	**23,30**
EFXT0220411SUPRK	22	22/4-11	264 м	**25,15**
EFXT0280411SUPRK	28	28/4-11	220 м	**31,67**
EFXT0350411SUPRK	35	35/4-11	176 м	**40,03**

Толщина изоляции 6 мм, в отрезках по 2 м

Артикул	Внутр. ϴ изоляции, мм	Тип	Кол-во в упак.	Цена, руб./м
EFXT018062SUPRK	18	18/6-2	180 м	**24,29**
EFXT022062SUPRK	22	22/6-2	152 м	**26,26**
EFXT028062SUPRK	28	28/6-2	120 м	**33,01**
EFXT035062SUPRK	35	35/6-2	80 м	**41,76**

Толщина изоляции 9 мм, в отрезках по 2 м

Артикул	Внутр. ϴ изоляции, мм	Тип	Кол-во в упак.	Цена, руб./м
EFXT018092SUPRK	18	18/9-2	120 м	**33,67**
EFXT022092SUPRK	22	22/9-2	100 м	**36,74**
EFXT028092SUPRK	28	28/9-2	88 м	**43,85**
EFXT035092SUPRK	35	35/9-2	60 м	**56,12**

Аксессуары для трубок

Артикул	Наименование	Ед. изм.	Цена за ед., руб.
EPRADH0/8B	Клей ENERGOPRO 0,8 л	банка	**1439,59**
EPRADH2/0B	Клей ENERGOPRO 2,0 л	банка	**3170,11**
EPRDIL1/0B	Разбавитель клея ENERGOPRO 1,0 л	банка	**1186,70**
EFXCLIPS100	Зажимы Energoflex (100 шт.)	уп.	**360,45**
EPRL04850ARSKGR	Лента армированная самоклеящаяся Energoflex 48мм×50м, серая	рулон	**896,11**
EPRL04825ARSKGR	Лента армированная самоклеящаяся Energoflex 48мм×25м, серая	рулон	**465,19**
EFXL0305015SUSK	Самоклеящаяся лента Energoflex Super SK 15м×50мм×3мм, серая	рулон	**911,68**
EPRL04825ARSKBL	Лента армированная самоклеящаяся Energoflex 48мм×25м, синяя	рулон	**488,12**
EPRL04825ARSKRD	Лента армированная самоклеящаяся Energoflex 48мм×25м, красная	рулон	**488,12**

ENERGOFLOOR. Плиты, рулоны, маты

Плиты, рулоны и маты ENERGOFLOOR

Рулоны Energofloor Compact

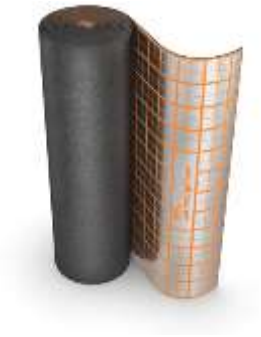

Готовая к применению система теплоизоляции полов с подогревом в жилых помещениях многоэтажных зданий. Вспененный полиэтилен покрыт алюминиевой фольгой, защищённой химически стойкой полимерной плёнкой. На плёнку нанесена разметка для укладки греющих элементов.

Артикул	Тип	Толщина, мм	Ширина, м	Длина, м	Кол-во в рулоне, м2	Цена, руб./м2
EFRR03130COM	3/1,0-30	3	1	30	30	**439,61**
EFRR05120COM	5/1,0-20	5	1	20	20	**553,59**

Плиты и маты Energofloor Tacker

Плиты и маты состоят из плотного пенополистирола, алюминиевой фольги и защитной полимерной плёнки со специальной разметкой.

Высокопрочный пенополистирол повышенной плотности позволяет применять Energofloor Reflect при обустройстве тёплых полов с увеличенной толщиной цементно-песчаной стяжки.

Артикул	Наименование	Тол-щина	Ши-рина	Дли-на	Кол-во в упак.	Цена, руб./м2
EFRM3013/2TKRAL	Мат Energofloor Tacker AL 30/1,0-3,2 DES-sg	30 мм	1 м	3,2 м	3,5 м2	**1036,21**
EFRP3011/6TKRAL	Плита Energofloor Tacker AL 30/1,0-1,6 DES-sg	30 мм	1 м	1,6 м	6,4 м2	**1036,21**

Плиты Energofloor Pipelock

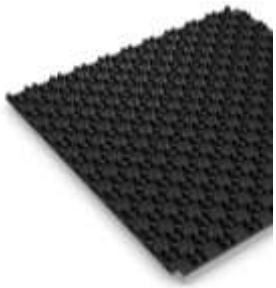

Готовая к применению система теплоизоляции для «тёплого пола» с высоким термическим сопротивлением и защитой от ударного шума. Трубы можно устанавливать по прямой и по диагонали без применения дополнительных аксессуаров.

Артикул	Наименование	Тол-щина	Ши-рина	Длина	Кол-во в упак.	Цена, руб./шт.
EFRP0/71/1PLKSOL	Плита Energofloor Pipelock Solo 1,1-0,7	–	0,7 м	1,1 м	20 шт.	**713,59**
EFRP200/71/1PLK	Плита Energofloor Pipelock 20/1,1-0,7 DES-sg	20 мм	0,7 м	1,1 м	13 шт.	**1016,55**
EFRP300/71/1PLK	Плита Energofloor Pipelock 30/1,1-0,7 DES-sg	30 мм	0,7 м	1,1 м	10 шт.	**1182,88**

Аксессуары

Артикул	Наименование	Ед. изм.	Цена за ед., руб.
EFRL1010011DM	Лента демпферная Energofloor 10/0,1-11	рулон	**710,23**
EFRL1015011DM	Лента демпферная Energofloor 10/0,15-11	рулон	**1278,45**

K-FLEX

Рулоны ST

Артикул	Толщина, мм	Кол-во в рулоне, м2	Стандартные	Цена руб./м²
80003210107C	3	60	03	**558,66**
80006210107	6	30	06	**614,62**
80010210107	10	20	10	**837,86**
80013210107	13	14	13	**1007,18**
80019210107	19	10	19	**1386,42**
80025210107	25	8	25	**1855,91**
80032210107	32	6	32	**2333,26**
80040210107	40	4	40	**3085,25**

Трубки ST (длина 2 м). Толщина изоляции - 9 мм

Артикул	Артикул новый	Внутренний ⌀ изоляции	Толщина × ⌀, мм	Кол-во в упак., м	Цена, руб./м
09018005508	**R09018215508**	18	9 × 18	166	**62,28**
09022005508	**R09022215508**	22	9 × 22	136	**74,58**
09025005508	**R09025215508**	25	9 × 25	98	**83,89**
09028005508	**R09028215508**	28	9 × 28	98	**89,50**
09035005508	**R09035215508**	35	9 × 35	76	**94,54**
09042005508	**R09042215508**	42	9 × 42	60	**107,09**
09048005508	**R09048215508**	48	9 × 48	50	**139,71**
09054005508	**R09054215508**	54	9 × 54	46	**164,33**
09057005508	**R09057215508**	57	9 × 57	46	**173,20**
09060005508	**R09060215508**	60	9 × 60	46	**173,52**
09064005508	**R09064215508**	64	9 × 64	46	**200,68**
09076005508	**R09076215508**	76	9 × 76	40	**233,20**
09089005508	**R09089215508**	89	9 × 89	36	**290,92**
09102005508		102	9 × 102	22	**439,88**
09108005508	**R09108215508**	108	9 × 108	22	**453,47**
09114005508	**R09114215508**	114	9 × 114	26	**474,46**
09140005508		140	9 × 140	16	**682,54**

Трубки ST (длина 2 м). Толщина изоляции - 13 мм

Артикул	Артикул новый	Внутренний ⌀ изоляции	Толщина × ⌀, мм	Кол-во в упак., м	Цена, руб./м
13018005508	**R13018215508**	18	13 × 18	118	**91,83**
13022005508	**R13022215508**	22	13 × 22	98	**93,90**
13025005508	**R13025215508**	25	13 × 25	80	**112,09**
13028005508	**R13028215508**	28	13 × 28	78	**110,87**
13035005508	**R13035215508**	35	13 × 35	58	**135,60**
13042005508	**R13042215508**	42	13 × 42	48	**142,81**
13048005508	**R13048215508**	48	13 × 48	40	**165,66**
13054005508	**R13054215508**	54	13 × 54	34	**204,73**
13057005508	**R13057215508**	57	13 × 57	32	**217,59**
13060005508	**R13060215508**	60	13 × 60	32	**219,81**
13064005508	**R13064215508**	64	13 × 64	30	**253,35**
13076005508	**R13076215508**	76	13 × 76	26	**253,75**
13089005508	**R13089215508**	89	13 × 89	24	**397,61**
13102005508		102	13 × 102	16	**380,71**
13108005508	**R13108215508**	108	13 × 108	16	**476,91**
13114005508	**R13114215508**	114	13 × 114	16	**516,84**

Трубки ST (длина 2 м). Толщина изоляции - 19 мм

Артикул	Артикул новый	Внутренний ⌀ изоляции	Толщина × ⌀, мм	Кол-во в упак., м	Цена, руб./м
19018005508		18	19 × 18	72	**182,36**
19022005508	**R19022215508**	22	19 × 22	64	**192,35**

Артикул	Артикул новый	Внутренний ⌀ изоляции	Толщина × ⌀, мм	Кол-во в упак., м	Цена, руб./м
19028005508	**R19028215508**	28	19 × 28	48	**223,95**
19035005508	**R19035215508**	35	19 × 35	36	**252,38**
19042005508	**R19042215508**	42	19 × 42	32	**303,47**
19048005508	**R19048215508**	48	19 × 48	24	**366,14**
19054005508	**R19054215508**	54	19 × 54	24	**419,32**
19057005508	**R19057215508**	57	19 × 57	22	**442,76**
19060005508	**R19060215508**	60	19 × 60	22	**446,09**
19064005508	**R19064215508**	64	19 × 64	18	**500,11**
19076005508	**R19076215508**	76	19 × 76	18	**563,12**
19089005508	**R19089215508**	89	19 × 89	14	**595,59**
19108005508	**R19108215508**	108	19 × 108	12	**860,71**
19114005508	**R19114215508**	114	19 × 114	12	**931,27**
19133005508	**R19133215508**	133	19 × 133	8	**1228,55**

Трубки ST (длина 2 м). Толщина изоляции - 25 мм

Артикул	Артикул новый	Внутренний ⌀ изоляции	Толщина × ⌀, мм	Кол-во в упак., м	Цена, руб./м
25018005508		18	25 × 18	50	**344,41**
25022005508		22	25 × 22	42	**300,17**
25028005508		28	25 × 28	40	**344,36**
25035005508	**R25035215508**	35	25 × 35	24	**530,92**
25042005508	**R25042215508**	42	25 × 42	22	**609,01**
25048005508	**R25048215508**	48	25 × 48	18	**690,26**
25054005508	**R25054215508**	54	25 × 54	16	**751,99**
25057005508		57	25 × 57	14	**635,97**
25064005508		64	25 × 64	12	**943,04**
25076005508	**R25076215508**	76	25 × 76	10	**1134,23**
25089005508	**R25089215508**	89	25 × 89	8	**1266,45**
25108005508	**R25108215508**	108	25 × 108	6	**1631,03**

Трубки ST с покрытием AL CLAD (длина 1 м). Толщина изоляции - 9 мм

Артикул	Внутренний ⌀ изоляции	Толщина × ⌀, мм	Кол-во в упак., м	Цена, руб./м
09018214303CL	18	9 × 18	81	**841,42**
09022214303CL	22	9 × 22	71	**864,65**
09028214303CL	28	9 × 28	52	**908,51**
09035214303CL	35	9 × 35	39	**960,20**
09042214303CL	42	9 × 42	32	**1046,50**
09054214303CL	54	9 × 54	24	**1176,18**
09060214303CL	60	9 × 60	24	**1208,36**
09076214303CL	76	9 × 76	20	**1442,60**
09089214303CL	89	9 × 89	13	**1515,34**
09102214303CL	102	9 × 102	10	**1759,46**
09108214303CL	108	9 × 108	10	**1860,76**
09114214303CL	114	9 × 114	8	**2007,14**
09133214303CL	133	9 × 133	6	**3027,34**
09140214303CL	140	9 × 140	6	**3092,94**
09160214303CL	160	9 × 160	4	**3862,55**

Трубки ST с покрытием AL CLAD (длина 1 м). Толщина изоляции - 13 мм

Артикул	Внутренний ⌀ изоляции	Толщина × ⌀, мм	Кол-во в упак., м	Цена, руб./м
13018214303CL	18	13 × 18	62	**888,39**
13022214303CL	22	13 × 22	58	**918,25**
13028214303CL	28	13 × 28	43	**959,06**
13035214303CL	35	13 × 35	31	**1053,44**
13042214303CL	42	13 × 42	27	**1113,62**

Артикул	Внутренний ⌀ изоляции	Толщина × ⌀, мм	Кол-во в упак., м	Цена, руб./м
13048214303CL	48	13 × 48	21	**1199,79**
13054214303CL	54	13 × 54	20	**1249,95**
13060214303CL	60	13 × 60	18	**1285,29**
13076214303CL	76	13 × 76	12	**1460,71**
13089214303CL	89	13 × 89	12	**1547,60**
13108214303CL	108	13 × 108	8	**1970,71**
13114214303CL	114	13 × 114	8	**2003,97**
13133214303CL	133	13 × 133	6	**3001,88**
13140214303CL	140	13 × 140	6	**3063,24**
13160214303CL	160	13 × 160	4	**3802,60**

Аксессуары

Лента самоклеящаяся ST (толщина 3 мм)

Артикул	Ширина × длина	Кол-во в упаковке	Цена, руб./ шт.
850NS020066	15 мм × 10 м	80 шт.	**488,14**
850NS020100	50 мм × 10 м	24 шт.	**884,91**
850NS020050	50 мм × 15 м	12 шт.	**1117,47**
850NS020006	100 мм × 10 м	12 шт.	**1633,26**

Лента самоклеящаяся ALU

Артикул	Тип	Ширина × длина	Кол-во в упаковке	Цена, руб./ шт.
850CG020044	AA 130	50 мм × 50 м	24 шт.	**820,74**
850NR020007	AR 107	50 мм × 50 м	24 шт.	**1155,41**

Лента самоклеящаяся AL CLAD

Артикул	Ширина × длина	Кол-во в упаковке	Цена, руб./ шт.
P85NSAL25050A4W	25 мм × 50 м	1 шт.	**2013,72**
P85NSAL38050A4W	35 мм × 50 м	1 шт.	**2873,90**
P85NSAL50050A4W	50 мм × 50 м	1 шт.	**4095,19**

Клей

Артикул	Тип	Объем	Кол-во в упаковке	Цена, руб./ шт.
850CL020020	К 414	220 г	24 шт.	**1018,68**
850CL020002	К 414	0,5 л	20 шт.	**1225,21**
850CL020003	К 414	0,8 л	20 шт.	**1749,54**
850CLK4201000	К 420	1 л	20 шт.	**2322,80**

Термозащита для котельных и саун

Термостойкая фиброцементная плита LTM Flamma (минерит)

Фиброцементные огнезащитные панели Flamma могут применяться для защиты стен от нагревания и возгорания возле каминов и печей, каменок, в саунах, котельных, а также для обеспечения необходимой степени огнестойкости конструкций, которые применяются в зданиях и сооружениях с повышенными требованиями пожарной безопасности. Огнезащитные плиты легко поддаются очистке, не гниют, устойчивы к грибкам.

Артикул	Размеры, мм	Цена, руб. / шт.
042268	1200 x 610 x 9 мм	**2200,00**

Термозащитный отражающий экран из нерж. стали

Термозащитный экран позволяет предупредить нагревание деревянных и других легковоспламеняющихся материалов, а также снизить исходящее от тепловыделяющего оборудования тепловое излучение.

Термозащитный экран изготовлен из нержавеющей стали толщиной 0,5 мм с зеркальной поверхностью. Экран имеет отбортовку 10 мм по периметру для укладки слоя негорючей термоизоляции. В качестве наполнителя можно использовать базальтовый иглопробивной мат или лист огнестойкой фиброцементной плиты (минерит)

Артикул	Размеры, мм	Цена, руб. / шт.
TS10070	980 x 700 мм	**2800,00**

М

Предохранительная арматура, измерительная техника, автоматика

ENGO 378
FLAMCO 380
GAPPO 382
GIDROLOCK 383
SALUS 396
SYR 403
WATTS 405
ZONT 409

ENGO

ENGO производит продукты для управления климатом дома.

Терморегуляторы

	Артикул	Описание	Цена, евро
	ESIMPLE230W	Терморегулятор непрограммируемый, 230 В, белый	**52,00**
	ESIMPLE230B	Терморегулятор непрограммируемый, 230 В, черный	**52,00**
	EASYBATW	Проводной терморегулятор, накладной, на батарейках, белый	**85,00**
	EASYBATB	Проводной терморегулятор, накладной, на батарейках, черный	**85,00**
	EASY230W	Проводной терморегулятор, накладной, 230В, белый	**85,00**
	EASY230B	Проводной терморегулятор, накладной, 230В, черный	**85,00**
	E901	Программируемый проводной терморегулятор, на батарейках	**81,00**
	E901RF	Программируемый беспроводной терморегулятор, на батарейках	**143,00**
	E901WIFI	Беспроводной терморегулятор, управляемый через интернет, Wi-Fi, на батарейках	**170,00**
	E10W230WIFI	Терморегулятор, проводной, программируемый, встраиваемый, с возможностью подключения выносного датчика, с возможностью подключения к WI-FI, белый	**120,70**
	E10B230WIFI	Терморегулятор, проводной, программируемый, встраиваемый, с возможностью подключения выносного датчика, с возможностью подключения к WI-FI, черный	**120,70**

Центр коммутации

Артикул	Описание	Цена, евро
ECB08M230	Центр коммутации проводной, на 8 зон отопления, 230В	**190,00**

Сервоприводы клапанов коллекторов — для управления контурами отопления («тёплого пола» и радиаторов)

Артикул	Описание	Цена, евро
E30NC230	Термоэлектрический привод клапана коллектора | Нормально закрытый | M 30 x 1,5 | 220 V	**27,83**

Автоматический поплавковый воздухоотводчик Flexvent

Компактная отработанная конструкция обеспечивает высокую эффективность и бесперебойную работу в системах отопления и кондиционирования воздуха.

Вода в системе содержит воздух, который приводит к коррозии и снижению теплопроводных характеристик. Flexvent устанавливается в местах скопления воздуха. Работа устройства основана на поплавковом принципе: воздух, попадающий внутрь Flexvent, понижает уровень воды внутри клапана, опуская поплавок, который открывает клапан выпуска воздуха. При выпуске воздуха уровень воды внутри клапана повышается, поплавок всплывает и закрывает клапан.

Воздухоотводчики Flexvent изготовлены из латуни. Большинство моделей оснащается отсечным клапаном, который упрощает процесс монтажа и демонтажа.

Благодаря небольшим размером размерам Flexvent может быть легко установлен в любую систему. Относительно большая надувная подушка, установленная в верхней части каждой модели Flexvent, обеспечивает защиту седла клапана от загрязнения и исключает появление утечек.

Макс. рабочее давление: 10,0 бар (Flexvent max: 25,0 бар).

Максимальная температура (max): 120 °C.

FLEXVENT

Артикул	Тип	Размеры, мм		Соединение	Запорный клапан	Цена, евро
		⌀	H			
89000	Flexvent 1/2	30	75,5	R 1/2" M	Да	**12,48**

Сепараторы воздуха и шлама Flamco Smart

Новые сепараторы воздуха и шлама серии Flamco Smart могут по праву считаться интеллектуальными устройствами. Как и в случае других инновационных устройств Flamco, новая конструкция сепараторов позволяет достигать непревзойдённых характеристик. Наши новые сепараторы воздуха и шлама для систем охлаждения и теплоснабжения устанавливают новые стандарты в этой области.

Сепараторы воздуха и грязи серии Smart позволяют удалять из системной воды пузырьки воздуха и частицы шлама микроскопических размеров. Эти устройства практически не требуют обслуживания и обладают чрезвычайно низким гидравлическим сопротивлением.

- Производительность на 60% выше по сравнению с обычными сепараторами воздуха и шлама.
- Работа при температурах от -10°C до 120 °C (min/max).
- Функционирование при рабочем давлении до 10 бар.
- Высокие скоростные характеристики, до 3 м/с.
- Возможно применение с трубопроводами всех типов.
- Небольшие габариты и лёгкий вес.
- Широкий выбор размеров, до 2".
- Предельно низкое гидравлическое сопротивление и низкие потери энергии.
- Постоянная производительность на протяжении всего срока службы.

Flamcovent Smart. Сепараторы воздуха

Артикул	Тип	Размеры, мм		Соединение	Вес, кг	Цена, евро
		⌀	H			
30001	Flamcovent Smart 3/4	60	151	3/4"	0,904	**122,10**
30002	Flamcovent Smart 22	60	151	22мм	0,948	-
30003	Flamcovent Smart 1	75	192	1"	1,118	**128,37**
30004	Flamcovent Smart 1 1/4	75	194	1 1/4"	1,271	**176,77**
30005	Flamcovent Smart 1 1/2	92	238	1 1/2"	1,732	**207,45**
30006	Flamcovent Smart 2	92	243	2"	2,162	**243,82**

Flamco Clean Smart. Сепараторы шлама

Артикул	Тип	Размеры, мм		Соеди-нение	Вес, кг	Цена, евро
		⌀	H			
30021	Flamco Clean Smart 3/4	60	190	3/4"	0,939	**118,80**
30022	Flamco Clean Smart 22	60	200	22мм	0,983	-
30023	Flamco Clean Smart 1	75	321	1"	1,109	**127,94**
30024	Flamco Clean Smart 1 1/4	75	233	1 1/4"	1,262	**178,19**
30025	Flamco Clean Smart 1 1/2	92	277	1 1/2"	1,724	**199,89**
30026	Flamco Clean Smart 2	92	282	2"	2,154	**263,94**

Flamcovent Clean Smart. Сепараторы воздуха и шлама

Артикул	Тип	Размеры, мм		Соеди-нение	Вес, кг	Цена, евро
		⌀	H			
30041	Flamcovent Clean Smart 3/4	60	241	3/4"	1,198	**186,96**
30042	Flamcovent Clean Smart 22	60	241	22 мм	1,242	-
30043	Flamcovent Clean Smart 1	75	318	1"	1,447	**233,42**
30044	Flamcovent Clean Smart 1 1/4	75	318	1 1/4"	1,600	**257,39**
30045	Flamcovent Clean Smart 1 1/2	92	385	1 1/2"	2,189	**297,34**
30046	Flamcovent Clean Smart 2	92	385	2"	2,619	**398,67**

GAPPO

Группы безопасности котала, бойлера

Артикул	Наименование	Цена, USD
G1454	Группа безопасности бойлера 3/4", 7 бар с направляющей для слива и рассекателем струи	18,83
G1452	Группа безопасности котла для подключения экспанзомата, 3/4" x 3 бар (до 44 кВт)	71,41
G1451	Группа безопасности котла, 1" x 3 бар (до 100 кВт)	61,07
G1450	Группа безопасности котла, 1" x 3 бар (до 44 кВт)	42,86

Клапан предохранительный ВР-ВР

Артикул	Наименование	Цена, USD
G1455.3	Клапан предохранительный ВР-ВР 1/2" x 3/4" x 3 бар	8,17
G1456.1	Клапан предохранительный ВР-ВР 1/2" x 3/4" x 6 бар	8,19
G1456.2	Клапан предохранительный ВР-ВР 1/2" x 3/4" x 8 бар	8,32

Компенсатор гидроударов

Артикул	Наименование	Цена, USD
G1403	Компенсатор гидроударов 1/2"	20,96

Манометры

Артикул	Наименование	Цена, USD
G1471.10	Манометр аксиальный с указателем предела 1/4" 0-10 бар 50/10	4,76
G1471.6	Манометр аксиальный с указателем предела 1/4" 0-6 бар 50/10	4,76
G1470.10	Манометр радиальный с указателем предела 1/4" 0-10 бар 50/10	4,74
G1470.4	Манометр радиальный с указателем предела 1/4" 0-4 бар 50/4	4,74
G1470.6	Манометр радиальный с указателем предела 1/4" 0-6 бар 50/6	4,74

Термоманометры

Артикул	Наименование	Цена, USD
G1473	Термоманометр 80/6 (1/2", 6 бар,120 °С) аксиальный в комплекте с автоматическим запорным клапаном	12,33
G1472	Термоманометр 80/6 (1/2", 6 бар,120 °С) радиальный в комплекте с автоматическим запорным клапаном	11,75
G1474	Термометр биметаллический с погружной гильзой 1/2", 0-120 °С	6,89

Термостатический смесительный клапан для систем отопления и ГВС

Артикул	Наименование	Цена, USD
G1442.06	Термостатический смесительный клапан для систем отопления и ГВС 1", 35–60 °С	51,71

GIDROLOCK

Содержание:

Описание систем 383
Комплекты Gidrolock Premium 1/2" 385
Комплекты Gidrolock Winner 1/2" 386
Комплекты Gidrolock Standard 1/2" 387
Комплекты Gidrolock Wi-Fi, Z-Wave 1/2" 387
Комплекты Gidrolock Premium 3/4" 389
Комплекты Gidrolock Winner 3/4" 390
Комплекты Gidrolock Standard 3/4" 391
Комплекты Gidrolock Wi-Fi, Z-Wave 3/4" 391
Комплекты GSM 393
Отдельное оборудование 393

Статья –описание оборудования GIDROLOCK, готовые комплекты, пульты управления, ШЭП, датчики:
visa-gienger.ru/gidrolock-opisaniya-svojstva-osobennosti

Описание систем

GIDROLOCK ULTIMATE (Premium)
Высокая мощность при небольших габаритных размерах.

- Высокий момент на валу двигателя исключает выход привода из строя вследствие «закисания» шарового крана при долгой эксплуатации.
- Редуктор электропривода изготовлен полностью из металла.
- В шаровом электроприводе отсутствуют электрические контакты.
- Положение шарового крана определяется бесконтактным оптическим методом, что обеспечивает высокую степень точности и надёжности в эксплуатации.
- Электродвигатель без щёток. Поэтому для электроприводов GIDROLOCK не требуется периодическая профилактика или замена щёток электродвигателя. Установленные в приводе двигатели относятся к классу бесколлекторных. Они имеют высокую надёжность и длительный срок службы, что позволяет использовать их не только в бытовых, но и в промышленных условиях.
- Электропривод выполнен в герметичном корпусе IP65. Для герметизации вала применяется армированный резиновый сальник с пыльником.
- Шаровые краны имеют высокую температурную стойкость.
- При соединении корпуса привода и шарового крана используется спец. термозащитная прокладка.
- Шаровые краны GIDROLOCK являются "полнопроходными". В системе GIDROLOCK не применяются шаровые краны с сужением проходного сечения.
- 100% компьютерная диагностика шарового электропривода при выпуске с производства.
- Микропроцессорная система управления. Для управления шаговым двигателем применяется метод управления фазами с перекрытием. При этом способе управления обеспечивается увеличение крутящего момента.
- Форсированный режим. Функция динамического увеличения крутящего момента при старте.
- При монтаже электропривод может быть отсоединён от шарового крана.
- Шаровой электропривод может иметь любое положение при монтаже.

GIDROLOCK WINNER
Полностью автономная работа шарового электропривода GIDROLOCK WINNER без подключения к сети 220 вольт. Расчётное время работы шарового электропривода на 4 встроенных батарейках тип AA (1300 ma) в дежурном режиме 10 лет. Встроенные батарейки легко заменить.

- Встроенная функция контроля протечки воды. Вам достаточно подключить проводные датчики протечки воды к электроприводу GIDROLOCK WINNER.

- Встроенная функция автоматического контроля уровня заряда встроенных батареек. При снижении напряжения ниже определённого уровня включается звуковая сигнализация.
- Уникальная функция быстрого отсоединения электропривода от шарового крана.
- При монтаже электропривод может быть отсоединён от шарового крана, что упрощает монтаж, а главное позволяет установить шаровой электропривод в труднодоступных местах.

- Ручное управление положением шарового крана.
- Индикация состояния шарового крана.
- Звуковая и световая индикация протечки воды.
- Функция принудительного контроля уровня заряда встроенных батареек.
- В электроприводах GIDROLOCK реализовано новое техническое решение по управлению шаровыми кранами. Электропривод осуществляет вращение шарового крана при закрытии и открытии в одну сторону. Благодаря этому снижена нагрузка на редуктор электропривода, и поэтому минимальный ресурс электропривода GIDROLOCK выше чем у аналогичных приводов других производителей.
- Функция “самоочистки”. Два раза в месяц электропривод осуществляет “проворот” шарового крана при условии, что шаровой электропривод находился в открытом состоянии.
- Редуктор изготовлен полностью из металла.
- Высокий момент на валу двигателя исключает выход привода из строя вследствие «закисания» шарового крана при долгой эксплуатации.
- Положение шарового крана определяется бесконтактным оптическим методом, что обеспечивает высокую степень точности и надёжности в эксплуатации.
- Широкий диапазон напряжения питания шарового электропривода от 5 до 18 вольт. Абсолютно безопасно для здоровья при применении в системах бытового водоснабжения.
- Встроенная функция удалённое управления положением шарового крана.
- Шаровые краны имеют высокую температурную стойкость до 120 градусов.
- Шаровые краны «GIDROLOCK» являются "полнопроходными". В системе «GIDROLOCK» не применяются шаровые краны с сужением проходного сечения.
- Электропривод выполнен в герметичном корпусе IP65. Для герметизации вала применяется армированный резиновый сальник с пыльником.
- Микропроцессорная система управления.

GIDROLOCK RADIO

Система GIDROLOCK RADIO используется совместно с системами GIDROLOCK CONTROL, GIDROLOCK PREMIUM, GIDROLOCK UNIVERSAL, GIDROLOCK WINNER и пр.

Применение системы GIDROLOCK RADIO позволяет осуществлять удалённый контроль над состоянием инженерных систем водоснабжения и отопления в тех случаях, когда установка стандартных (проводных) датчиков протечки затруднительно или невозможна.

При попадании воды на электроды радиодатчика, он передаёт по радио каналу аварийное сообщение радиоприёмнику, подключённому к блоку управления. После получения аварийного сообщения блок управления выдаёт сигнал на шаровые электроприводы для дистанционного перекрытия подачи воды. Передача аварийного сообщения происходит до получения подтверждения приёма (функция «запрос-ответ») от радиоприёмника.

GIDROLOCK Wi-Fi

- Контроллер фиксирует данные систем отопления и водоснабжения, отображая их в личном кабинете. Вы сами задаёте расписание, по которому будут отправляться показания, и отслеживаете их на сайте или через приложение для iOS и Android.
- Контроллер предотвращает аварийные ситуации, вовремя предупреждая о сбое в работе систем. В случае возникновения протечки, отключения счётчика, резкого перепада температур владелец мгновенно получает PUSH или EMAIL-уведомление и может принять своевременные меры.
- Контроллер позволяет дистанционно управлять электрошаровыми кранами через личный кабинет пользователя или с помощью мобильного приложения.
- Контроллер автоматически отправляет показания счётчиков, освобождая владельца от необходимости передавать их вручную. В личном кабинете вы можете настроить день и час передачи показаний, а также способ: на портал MOS.RU, письмом EMAIL, PUSH-уведомлением.

Комплекты Gidrolock Premium 1/2"

Комплект Gidrolock Premium TIEMME 1/2"

Описание	Артикул	Цена, руб.
Электропривод: GIDROLOCK ULTIMATE. Шаровой кран: TIEMME латунь. Горячее водоснабжение: 1/2 дюйма. Холодное водоснабжение: 1/2 дюйма. Гарантийный срок 72 месяца.	31201011	26800,00

Комплектация:
- ШЭП ULTIMATE 12V TIEMME ½", 2 шт.
- Датчик протечки воды WSP (3 м), 3 шт.
- Блок управления PREMIUM, 1 шт.
- Аккумулятор 1,3А, 1 шт.

Комплект Gidrolock Premium BUGATTI 1/2"

Описание	Артикул	Цена, руб.
Электропривод: GIDROLOCK ULTIMATE. Шаровой кран: BUGATTI латунь. Г Горячее и холодное водоснабжение: 1/2 дюйма. Гарантийный срок 72 месяца.	31201021	28900,00

Комплектация:
- ШЭП ULTIMATE 12V BUGATTI ½, 2 шт .
- Датчик протечки воды WSP (3 м), 3 шт.
- Блок управления PREMIUM, 1 шт.
- Аккумулятор 1,3А, 1 шт.

Комплект Gidrolock Premium BONOMI 1/2"

Описание	Артикул	Цена, руб.
Электропривод: GIDROLOCK ULTIMATE. Шаровой кран: BONOMI латунь (Заводская пожизненная гарантия от итальянского производителя). Горячее и холодное водоснабжение: 1/2 дюйма. Гарантийный срок 72 месяца на оборудование GIDROLOCK.	31201031	30000,00

Комплектация:
- ШЭП ULTIMATE 12V BONOMI ½, 2 шт .
- Датчик протечки воды WSP (3 м), 3 шт.
- Блок управления PREMIUM, 1 шт.
- Аккумулятор 1,3А, 1 шт.

Комплект Premium RADIO TIEMME 1/2"

Описание	Артикул	Цена, руб.
Электропривод: GIDROLOCK ULTIMATE. Шаровой кран: TIEMME латунь. Горячее и холодное водоснабжение: 1/2 дюйма. Гарантийный срок 72 месяца.	31101011	35300,00

Комплектация:
- ШЭП ULTIMATE 12V TIEMME ½, 2 шт .
- Датчик протечки воды WSP (3 м), 1 шт.
- Блок управления PREMIUM, 1 шт.
- Аккумулятор 1,3А, 1 шт.
- Датчик протечки воды WSR (радио) белый, 2 шт.
- Радиоприёмник 9003 NEW GIDROLOCK (12 LED), 1 шт.

Комплект Premium RADIO BUGATTI 1/2"

Описание	Артикул	Цена, руб.
Электропривод: GIDROLOCK ULTIMATE. Шаровой кран: BUGATTI латунь. Горячее водоснабжение: 1/2 дюйма. Холодное водоснабжение: 1/2 дюйма. Гарантийный срок 72 месяца.	31101021	35800,00

Комплектация:
- ШЭП ULTIMATE 12V BUGATTI ½, 2 шт .
- Датчик протечки воды WSP (3 м), 1 шт.
- Блок управления PREMIUM, 1 шт.
- Аккумулятор 1,3А, 1 шт.
- Датчик протечки воды WSR (радио) белый, 2 шт.
- Радиоприёмник 9003 NEW GIDROLOCK (12 LED), 1 шт.

Комплект Premium RADIO BONOMI 1/2"

Описание	Артикул	Цена, руб.
Электропривод: GIDROLOCK ULTIMATE. Шаровой кран: BONOMI латунь (Заводская пожизненная гарантия от итальянского производителя). Горячее и холодное водоснабжение: 1/2 дюйма. Гарантийный срок 72 месяца на оборудование GIDROLOCK.	31101031	37600,00

Комплектация:
- ШЭП ULTIMATE 12V BONOMI ½, 2 шт .
- Датчик протечки воды WSP (3 м), 1 шт.
- Блок управления PREMIUM, 1 шт.
- Аккумулятор 1,3А, 1 шт.
- Датчик протечки воды WSR (радио) белый, 2 шт.
- Радиоприёмник 9003 NEW GIDROLOCK (12 LED), 1 шт.

Комплекты Gidrolock Winner 1/2"

Комплект Gidrolock WINNER TIEMME 1/2"

Описание	Артикул	Цена, руб.
Электропривод: GIDROLOCK WINNER. Шаровой кран: TIEMME латунь. Горячее и холодное водоснабжение: 1/2 дюйма. Гарантийный срок 72 месяца. В стоимость комплекта включены 8 батареек Energizer Ultimate Lithium	31203011	29500,00

Комплектация:
- ШЭП WINNER TIEMME ½”, 2 шт.
- Датчик протечки воды WSP (3 м), 2 шт.
- Шлейф, 1 шт.

Комплект Gidrolock WINNER BUGATTI 1/2"

Описание	Артикул	Цена, руб.
Электропривод: GIDROLOCK WINNER. Шаровой кран: BUGATTI латунь. Горячее и холодное водоснабжение: 1/2 дюйма. Гарантийный срок 72 месяца. В стоимость комплекта включены 8 батареек Energizer Ultimate Lithium	31203021	30300,00

Комплектация:
- ШЭП WINNER BUGATTI ½”, 2 шт.
- Датчик протечки воды WSP (3 м), 2 шт.
- Шлейф, 1 шт.

Комплект Gidrolock WINNER BONOMI 1/2"

Описание	Артикул	Цена, руб.
Электропривод: GIDROLOCK WINNER. Шаровой кран: BONOMI латунь (Заводская пожизненная гарантия от итальянского производителя). Горячее и холодное водоснабжение: 1/2 дюйма. Гарантийный срок 72 месяца на оборудование GIDROLOCK. В стоимость комплекта включены 8 батареек Energizer Ultimate Lithium	31203031	31300,00

Комплектация:
- ШЭП WINNER BONOMI ½”, 2 шт.
- Датчик протечки воды WSP (3 м), 2 шт.
- Шлейф, 1 шт.

Комплект Gidrolock WINNER RADIO TIEMME 1/2"

Описание	Артикул	Цена, руб.
Электропривод: GIDROLOCK WINNER, WINNER RADIO. Шаровой кран: TIEMME латунь. Горячее водоснабжение: 1/2 дюйма. Холодное водоснабжение: 1/2 дюйма. Гарантийный срок 72 месяца.	31204011	35400,00

Комплектация:
- ШЭП WINNER RADIO TIEMME ½, 1 шт.
- ШЭП WINNER TIEMME ½”, 1 шт.
- Датчик протечки воды WSP (3 м), 1 шт.
- Датчик протечки воды WSR LONG белый, 2 шт.
- Шлейф, 1 шт.

Комплект Gidrolock WINNER RADIO BUGATTI 1/2"

Описание	Артикул	Цена, руб.
Электропривод: GIDROLOCK WINNER, WINNER RADIO. Шаровой кран: BUGATTI латунь. Горячее и холодное водоснабжение: 1/2 дюйма. Гарантийный срок 72 месяца.	31204021	36400,00

Комплектация:
- ШЭП WINNER RADIO BUGATTI ½, 1 шт.
- ШЭП WINNER BUGATTI ½", 1 шт.
- Датчик протечки воды WSP (3 м), 1 шт.
- Датчик протечки воды WSR LONG белый, 2 шт.
- Шлейф, 1 шт.

Комплект Gidrolock WINNER RADIO BONOMI 1/2"

Описание	Артикул	Цена, руб.
Электропривод: GIDROLOCK WINNER, WINNER RADIO. Шаровой кран: BONOMI латунь. Горячее и холодное водоснабжение: 1/2 дюйма. Гарантийный срок 72 месяца.	31204031	37300,00

Комплектация:
- ШЭП WINNER RADIO BONOMI ½", 1 шт
- ШЭП WINNER BONOMI ½", 1 шт.
- Датчик протечки воды WSP (3 м), 1 шт.
- Датчик протечки воды WSR LONG белый, 2 шт.
- Шлейф, 1 шт.

Комплекты Gidrolock Standard 1/2"

Комплект Gidrolock Standard BUGATTI 1/2"

Описание	Артикул	Цена, руб.
Электропривод: GIDROLOCK ULTIMATE. Шаровой кран: BUGATTI латунь. Горячее и холодное водоснабжение: 1/2 дюйма. Гарантийный срок 72 месяца.	35201021	24600,00

Комплектация:
- ШЭП ULTIMATE 220V BUGATTI ½, 2 шт .
- Блок управления STANDARD, 1 шт.
- Датчик протечки воды WSP (3 м), 3 шт.

Комплект Gidrolock Standard BONOMI 1/2"

Описание	Артикул	Цена, руб.
Электропривод: GIDROLOCK ULTIMATE. Шаровой кран: BONOMI латунь. Горячее и холодное водоснабжение: 1/2 дюйма. Гарантийный срок 72 месяца.	35201031	28500,00

Комплектация:
- ШЭП ULTIMATE 220V BONOMI ½, 2 шт .
- Блок управления STANDARD, 1 шт.
- Датчик протечки воды WSP (3 м), 3 шт.

Комплект Gidrolock Standard G-LocK 1/2"

Описание	Артикул	Цена, руб.
Эл. привод: GIDROLOCK ULTIMATE. Шаровой кран: G-LocK латунь, номинальное давление: 40 бар. Горячее и холодное водоснабжение: 1/2 дюйма. Гарант. срок 72 мес.	35201061	20000,00

Комплектация:
- ШЭП ULTIMATE 220V G-LocK ½, 2 шт .
- Блок управления STANDARD, 1 шт.
- Датчик протечки воды WSP (3 м), 3 шт.

Комплекты Gidrolock Wi-Fi, Z-Wave 1/2"

Комплект Gidrolock WIFI WINNER BUGATTI 1/2"

Описание	Артикул	Цена, руб.
Электропривод: GIDROLOCK WINNER. Шаровой кран: BUGATTI латунь. Горячее и холодное водоснабжение: 1/2 дюйма. Гарантийный срок 72 месяца.	36203021	50300,00

Описание	Артикул	Цена, руб.
Комплектация: ▪ Блок управления Gidrolock WIFI V2, 1 шт. ▪ ШЭП WINNER BUGATTI ½", 2 шт. ▪ Датчик протечки воды WSP (3 м), 3 шт. ▪ Сетевой адаптер (220V-12V-1.5A), 1 шт. ▪ Шлейф, 1 шт.		

Комплект Gidrolock WIFI TIEMME 1/2"

Описание	Артикул	Цена, руб.
Эл.привод: GIDROLOCK ULTIMATE. Контроллер Gidrolock WIFI. Шаровой кран: TIEMME латунь. Горячее и холодное водоснабжение: 1/2 дюйма. Гарант. срок 72 месяца.	**36201011**	**32300,00**
Комплектация: ▪ Блок управления Gidrolock WIFI V2, 1 шт. ▪ ШЭП ULTIMATE 12V TIEMME ½", 2 шт. ▪ Датчик протечки воды WSP (3 м), 3 шт. ▪ Сетевой адаптер (220V-12V-1.5A), 1 шт.		

Комплект Gidrolock WIFI BUGATTI 1/2"

Описание	Артикул	Цена, руб.
Эл.привод: GIDROLOCK ULTIMATE. Контроллер Gidrolock WIFI. Шаровой кран: BUGATTI латунь. Горячее и холодное водоснабжение: 1/2 дюйма. Гарант. срок 72 мес.	**36201021**	**33700,00**
Комплектация: ▪ Блок управления Gidrolock WIFI V2, 1 шт. ▪ ШЭП ULTIMATE 12V BUGATTI ½", 2 шт. ▪ Датчик протечки воды WSP (3 м), 3 шт. ▪ Сетевой адаптер (220V-12V-1.5A), 1 шт.		

Комплект Gidrolock WIFI BONOMI 1/2"

Описание	Артикул	Цена, руб.
Эл.привод: GIDROLOCK ULTIMATE. Контроллер Gidrolock WIFI. Шаровой кран: BONOMI латунь. Горячее и холодное водоснабжение: 1/2 дюйма. Гарант. срок 72 мес.	**36201031**	**35400,00**
Комплектация: ▪ Блок управления Gidrolock WIFI V2, 1 шт. ▪ ШЭП ULTIMATE 12V BONOMI ½", 2 шт. ▪ Датчик протечки воды WSP (3 м), 3 шт. ▪ Сетевой адаптер (220V-12V-1.5A), 1 шт.		

Комплект Gidrolock RADIO + WIFI 1/2"

Описание	Артикул	Цена, руб.
Электропривод: GIDROLOCK WINNER. Шаровой кран: BUGATTI латунь. Горячее и холодное водоснабжение: 1/2 дюйма. Гарантийный срок 72 месяца.	**37101021**	**48700,00**
Комплектация: ▪ Блок управления Gidrolock WIFI V5, 1 шт. ▪ ШЭП ULTIMATE 12V BUGATTI ½", 2 шт ▪ Датчик протечки воды WSP (3 м), 1 шт. ▪ Датчик протечки воды WSR (радио) белый, 2 шт. ▪ Радиоприёмник 9003 NEW GIDROLOCK (12 LED), 1 шт. ▪ Сетевой адаптер (220V-12V-1.5A), 1 шт.		

Комплект Gidrolock WINNER Z-Wave 1/2"

Описание	Артикул	Цена, руб.
Электропривод: GIDROLOCK WINNER. Шаровой кран: BUGATTI латунь. Горячее и холодное водоснабжение: 1/2 дюйма. Гарантийный срок 72 месяца	30235021	Не поставляется
Комплектация: ▪ ШЭП WINNER Z-Wave BUGATTI ½", 1 шт. ▪ ШЭП WINNER BUGATTI ½", 1 шт. ▪ Датчик протечки воды WSP (3 м), 3 шт. ▪ Сетевой адаптер (220V-12V-1.5A), 1 шт.		

Комплекты Gidrolock Premium 3/4"

Комплект Gidrolock Premium TIEMME 3/4"

Описание	Артикул	Цена, руб.
Электропривод: GIDROLOCK ULTIMATE. Шаровой кран: TIEMME латунь. Горячее и холодное водоснабжение: 3/4 дюйма. Гарантийный срок 72 месяца.	31201012	28500,00

Комплектация:
- ШЭП ULTIMATE 12V TIEMME ¾", 2 шт.
- Датчик протечки воды WSP (3 м), 3 шт.
- Блок управления PREMIUM, 1 шт.
- Аккумулятор 1,3А, 1 шт.

Комплект Gidrolock Premium BUGATTI 3/4"

Описание	Артикул	Цена, руб.
Электропривод: GIDROLOCK ULTIMATE. Шаровой кран: BUGATTI латунь. Горячее и холодное водоснабжение: 3/4 дюйма. Гарантийный срок 72 месяца.	31201022	30000,00

Комплектация:
- ШЭП ULTIMATE 12V BUGATTI ¾", 2 шт.
- Датчик протечки воды WSP (3 м), 3 шт.
- Блок управления PREMIUM, 1 шт.
- Аккумулятор 1,3А, 1 шт.

Комплект Gidrolock Premium BONOMI 3/4"

Описание	Артикул	Цена, руб.
Электропривод: GIDROLOCK ULTIMATE. Шаровой кран: BONOMI латунь (Заводская пожизненная гарантия от итальянского производителя). Горячее и холодное водоснабжение: 3/4 дюйма. Гарантийный срок 72 месяца на оборудование GIDROLOCK.	31201032	31100,00

Комплектация:
- ШЭП ULTIMATE 12V BONOMI ¾", 2 шт.
- Датчик протечки воды WSP (3 м), 3 шт.
- Блок управления PREMIUM, 1 шт.
- Аккумулятор 1,3А, 1 шт.

Комплект Premium RADIO TIEMME 3/4"

Описание	Артикул	Цена, руб.
Электропривод: GIDROLOCK ULTIMATE. Шаровой кран: TIEMME латунь. Горячее и холодное водоснабжение: 3/4 дюйма. Гарантийный срок 72 месяца.	31101012	37300,00

Комплектация:
- ШЭП ULTIMATE 12V TIEMME ¾", 2 шт.
- Датчик протечки воды WSP (3 м), 1 шт.
- Блок управления PREMIUM, 1 шт.
- Аккумулятор 1,3А, 1 шт.
- Датчик протечки воды WSR (радио) белый, 2 шт.
- Радиоприёмник 9003 NEW GIDROLOCK (12 LED), 1 шт.

Комплект Premium RADIO BUGATTI 3/4"

Описание	Артикул	Цена, руб.
Электропривод: GIDROLOCK ULTIMATE. Шаровой кран: BUGATTI латунь. Горячее и холодное водоснабжение: 3/4 дюйма. Гарантийный срок 72 месяца.	31101022	37600,00

Комплектация:
- ШЭП ULTIMATE 12V BUGATTI ¾", 2 шт.
- Датчик протечки воды WSP (3 м), 1 шт.
- Блок управления PREMIUM, 1 шт.
- Аккумулятор 1,3А, 1 шт.
- Датчик протечки воды WSR (радио) белый, 2 шт.
- Радиоприёмник 9003 NEW GIDROLOCK (12 LED), 1 шт.

Комплект Premium RADIO BONOMI 3/4"

Описание	Артикул	Цена, руб.

Описание	Артикул	Цена, руб.
Электропривод: GIDROLOCK ULTIMATE. Шаровой кран: BONOMI латунь (Заводская пожизненная гарантия от итальянского производителя). Горячее и холодное водоснабжение: 3/4 дюйма. Гарантийный срок 72 месяца на оборудование GIDROLOCK. Комплектация: ▪ ШЭП ULTIMATE 12V BONOMI ¾", 2 шт. ▪ Датчик протечки воды WSP (3 м), 1 шт. ▪ Блок управления PREMIUM, 1 шт. ▪ Аккумулятор 1,3А, 1 шт. ▪ Датчик протечки воды WSR (радио) белый, 2 шт. ▪ Радиоприёмник 9003 NEW GIDROLOCK (12 LED), 1 шт.	31101032	39900,00

Комплекты Gidrolock Winner 3/4"

Комплект Gidrolock WINNER TIEMME 3/4"

Описание	Артикул	Цена, руб.
Электропривод: GIDROLOCK WINNER. Шаровой кран: TIEMME латунь. Горячее и холодное водоснабжение: 3/4 дюйма. Гарантийный срок 72 месяца. В стоимость комплекта включены 8 батареек Energizer Ultimate Lithium Комплектация: ▪ ШЭП WINNER TIEMME ¾", 2 шт. ▪ Датчик протечки воды WSP (3 м), 2 шт. ▪ Шлейф, 1 шт.	31203012	32000,00

Комплект Gidrolock WINNER BUGATTI 3/4"

Описание	Артикул	Цена, руб.
Электропривод: GIDROLOCK WINNER. Шаровой кран: BUGATTI латунь. Горячее и холодное водоснабжение: 3/4 дюйма. Гарантийный срок 72 месяца. В стоимость комплекта включены 8 батареек Energizer Ultimate Lithium Комплектация: ▪ ШЭП WINNER BUGATTI ¾", 2 шт. ▪ Датчик протечки воды WSP (3 м), 2 шт. ▪ Шлейф, 1 шт.	31203022	32300,00

Комплект Gidrolock WINNER BONOMI 3/4"

Описание	Артикул	Цена, руб.
Электропривод: GIDROLOCK WINNER. Шаровой кран: BONOMI латунь (Заводская пожизненная гарантия от итальянского производителя). Горячее и холодное водоснабжение: 3/4 дюйма. Гарантийный срок 72 месяца на оборудование GIDROLOCK. В стоимость комплекта включены 8 батареек Energizer Ultimate Lithium Комплектация: ▪ ШЭП WINNER BONOMI ¾", 2 шт. ▪ Датчик протечки воды WSP (3 м), 2 шт. ▪ Шлейф, 1 шт.	31203032	33900,00

Комплект Gidrolock WINNER RADIO TIEMME 3/4"

Описание	Артикул	Цена, руб.
Эл. привод: GIDROLOCK WINNER, WINNER RADIO. Шаровой кран: TIEMME латунь. Горячее и холодное водоснабжение: 3/4 дюйма. Гарантийный срок 72 месяца. Комплектация: ▪ ШЭП WINNER RADIO TIEMME ¾, 1 шт. ▪ ШЭП WINNER TIEMME ¾", 1 шт. ▪ Датчик протечки воды WSP (3 м), 1 шт. ▪ Датчик протечки воды WSR LONG белый, 2 шт. ▪ Шлейф, 1 шт.	31204012	38200,00

Комплект Gidrolock WINNER RADIO BUGATTI 3/4"

Описание	Артикул	Цена, руб.

Описание	Артикул	Цена, руб.
Эл. привод: GIDROLOCK WINNER, WINNER RADIO. Шаровой кран: BUGATTI латунь. Горячее и холодное водоснабжение: 3/4 дюйма. Гарантийный срок 72 месяца.	31204022	39100,00

Комплектация:
- ШЭП WINNER RADIO BUGATTI ¾, 1 шт.
- ШЭП WINNER BUGATTI ¾", 1 шт.
- Датчик протечки воды WSP (3 м), 1 шт.
- Датчик протечки воды WSR LONG белый, 2 шт.
- Шлейф, 1 шт.

Комплект Gidrolock WINNER RADIO BONOMI 3/4"

Описание	Артикул	Цена, руб.
Эл. привод: GIDROLOCK WINNER, WINNER RADIO. Шаровой кран: BONOMI латунь. Горячее и холодное водоснабжение: 3/4 дюйма. Гарантийный срок 72 месяца.	31204032	40000,00

Комплектация:
- ШЭП WINNER RADIO BONOMI ¾", 1 шт
- ШЭП WINNER BONOMI ¾", 1 шт.
- Датчик протечки воды WSP (3 м), 1 шт.
- Датчик протечки воды WSR LONG белый, 2 шт.
- Шлейф, 1 шт.

Комплекты Gidrolock Standard 3/4"

Комплект Gidrolock Standard BUGATTI 3/4"

Описание	Артикул	Цена, руб.
Эл. привод: GIDROLOCK ULTIMATE. Шаровой кран: BUGATTI латунь. Горячее и холодное водоснабжение: 3/4 дюйма. Гарантийный срок 72 месяца.	35201022	25900,00

Комплектация:
- ШЭП ULTIMATE 220V BUGATTI ¾, 2 шт
- Блок управления STANDARD, 1 шт.
- Датчик протечки воды WSP (3 м), 3 шт.

Комплект Gidrolock Standard BONOMI 3/4"

Описание	Артикул	Цена, руб.
Эл. привод: GIDROLOCK ULTIMATE. Шаровой кран: BONOMI латунь. Горячее и холодное водоснабжение: 3/4 дюйма. Гарантийный срок 72 месяца.	35201032	29500,00

Комплектация:
- ШЭП ULTIMATE 220V BONOMI ¾, 2 шт.
- Блок управления STANDARD, 1 шт.
- Датчик протечки воды WSP (3 м), 3 шт.

Комплект Gidrolock Standard G-LocK 3/4"

Описание	Артикул	Цена, руб.
Эл. привод: GIDROLOCK ULTIMATE. Шаровой кран: G-LocK латунь, номинальное давление: 40 бар. Горячее и холодное водоснабжение: 3/4 дюйма. Гарант. срок 72 мес.	35201062	21100,00

Комплектация:
- ШЭП ULTIMATE 220V G-LocK ¾, 2 шт.
- Блок управления STANDARD, 1 шт.
- Датчик протечки воды WSP (3 м), 3 шт.

Комплекты Gidrolock Wi-Fi, Z-Wave 3/4"

Комплект Gidrolock WIFI WINNER BUGATTI 3/4"

Описание	Артикул	Цена, руб.
Эл. привод: GIDROLOCK WINNER. Шаровой кран: BUGATTI латунь. Горячее и холодное водоснабжение: 3/4 дюйма. Гарантийный срок 72 месяца.	36203022	52400,00

Описание	Артикул	Цена, руб.

Комплектация:
- Блок управления Gidrolock WIFI V2, 1 шт.
- ШЭП WINNER BUGATTI ¾", 2 шт.
- Датчик протечки воды WSP (3 м), 3 шт.
- Сетевой адаптер (220V-12V-1.5A), 1 шт.
- Шлейф, 1 шт.

Комплект Gidrolock WIFI TIEMME 3/4"

Описание	Артикул	Цена, руб.
Эл. привод: GIDROLOCK ULTIMATE. Контроллер Gidrolock WIFI. Шаровой кран: TIEMME латунь. Горячее и холодное водоснабжение: 3/4 дюйма. Гарант. срок 72 мес.	**36201012**	**36500,00**

Комплектация:
- Блок управления Gidrolock WIFI V2, 1 шт.
- ШЭП ULTIMATE 12V TIEMME ¾", 2 шт.
- Датчик протечки воды WSP (3 м), 3 шт.
- Сетевой адаптер (220V-12V-1.5A), 1 шт.

Комплект Gidrolock WIFI BUGATTI 3/4"

Описание	Артикул	Цена, руб.
Эл. привод: GIDROLOCK ULTIMATE. Контроллер Gidrolock WIFI. Шаровой кран: BUGATTI латунь. Горячее и холодное водоснабжение: 3/4 дюйма. Гарант. срок 72 мес.	**36201022**	**37000,00**

Комплектация:
- Блок управления Gidrolock WIFI V2, 1 шт.
- ШЭП ULTIMATE 12V BUGATTI ¾", 2 шт.
- Датчик протечки воды WSP (3 м), 3 шт.
- Сетевой адаптер (220V-12V-1.5A), 1 шт.

Комплект Gidrolock WIFI BONOMI 3/4"

Описание	Артикул	Цена, руб.
Эл. привод: GIDROLOCK ULTIMATE. Контроллер Gidrolock WIFI. Шаровой кран: BONOMI латунь. Горячее и холодное водоснабжение: 3/4 дюйма. Гарант. срок 72 месяца.	**36201032**	**39300,00**

Комплектация:
- Блок управления Gidrolock WIFI V2, 1 шт.
- ШЭП ULTIMATE 12V BONOMI ¾", 2 шт.
- Датчик протечки воды WSP (3 м), 3 шт.
- Сетевой адаптер (220V-12V-1.5A), 1 шт.

Комплект Gidrolock RADIO + WIFI 3/4"

Описание	Артикул	Цена, руб.
Электропривод: GIDROLOCK WINNER. Шаровой кран: BUGATTI латунь. Горячее и холодное водоснабжение: 3/4 дюйма. Гарантийный срок 72 месяца.	**37101022**	**50800,00**

Комплектация:
- Блок управления Gidrolock WIFI V5, 1 шт.
- ШЭП ULTIMATE 12V BUGATTI ¾", 2 шт
- Датчик протечки воды WSP (3 м), 1 шт.
- Датчик протечки воды WSR (радио) белый, 2 шт.
- Радиоприёмник 9003 NEW GIDROLOCK (12 LED), 1 шт.
- Сетевой адаптер (220V-12V-1.5A), 1 шт.

Комплект Gidrolock WINNER Z-Wave 3/4"

Описание	Артикул	Цена, руб.
Эл.привод: GIDROLOCK WINNER. Шаровой кран: BUGATTI латунь. Горячее водоснабжение: 3/4 дюйма. Холодное водоснабжение: 3/4 дюйма. Гарант. срок 72 мес.	30235022	Не поставляется

Комплектация:
- ШЭП WINNER Z-Wave BUGATTI ¾", 1 шт.
- ШЭП WINNER BUGATTI ¾", 1 шт.
- Датчик протечки воды WSP (3 м), 3 шт.
- Сетевой адаптер (220V-12V-1.5A), 1 шт.

Комплекты GSM

GSM комплекты

Артикул	Описание	Цена, руб.
50000124	GSM-модем GIDROLOCK	**5640,00**
20800331	GSM комплект Premium. Модем iRZ MC52iWDT; Антенна GSM; GSM кабель	снят с производства, аналог, арт. 50000124
20800341	GSM комплект Universal. Модем iRZ MC52iWDT; Антенна GSM; GSM кабель; Сетевой адаптер для GSM (Novacom AC-220V-12V-0.5A)	снят с производства, аналог

Отдельное оборудование

Шаровой электропривод GIDROLOCK ULTIMATE

Артикул	Наименование	Производитель крана	Цена, руб.
11011011	ШЭП ULTIMATE 12V TIEMME ½"	TIEMME	**6090,00**
11011021	ШЭП ULTIMATE 12V BUGATTI ½"	BUGATTI	**6680,00**
11011031	ШЭП ULTIMATE 12V BONOMI ½"	BONOMI	**6930,00**
12011061	ШЭП ULTIMATE G-Lock 12V ½"	G-Lock	Не поставляется
11012011	ШЭП ULTIMATE 220V TIEMME ½"	TIEMME	**6090,00**
11012021	ШЭП ULTIMATE 220V BUGATTI ½"	BUGATTI	**6680,00**
11012031	ШЭП ULTIMATE 220V BONOMI ½"	BONOMI	Не поставляется
12012061	ШЭП ULTIMATE G-Lock 220V ½"	G-Lock	Не поставляется
11011012	ШЭП ULTIMATE 12V TIEMME ¾"	TIEMME	**7098,00**
11011022	ШЭП ULTIMATE 12V BUGATTI ¾"	BUGATTI	**7350,00**
11011032	ШЭП ULTIMATE 12V BONOMI ¾"	BONOMI	**10920,00**
12011062	ШЭП ULTIMATE G-Lock 12V ¾"	G-Lock	Не поставляется
11012012	ШЭП ULTIMATE 220V TIEMME ¾"	TIEMME	Не поставляется
11012022	ШЭП ULTIMATE 220V BUGATTI ¾"	BUGATTI	**7350,00**
11012032	ШЭП ULTIMATE 220V BONOMI ¾"	BONOMI	Не поставляется
12012062	ШЭП ULTIMATE G-Lock 220V ¾"	G-Lock	Не поставляется
11011043	ШЭП ULTIMATE 12V ENOLGAS 1"	ENOLGAS	Не поставляется
11011013	ШЭП ULTIMATE 12V TIEMME 1"	TIEMME	Не поставляется
11011023	ШЭП ULTIMATE 12V BUGATTI 1"	BUGATTI	Не поставляется
11011033	ШЭП ULTIMATE 12V BONOMI 1"	BONOMI	Не поставляется
11012043	ШЭП ULTIMATE 220V ENOLGAS 1"	ENOLGAS	Не поставляется
11012013	ШЭП ULTIMATE 220V TIEMME 1"	TIEMME	Не поставляется
11012023	ШЭП ULTIMATE 220V BUGATTI 1"	BUGATTI	Не поставляется
11012033	ШЭП ULTIMATE 220V BONOMI 1"	BONOMI	Не поставляется
11012051	ШЭП ULTIMATE 220V Steel ½"	Steel	Не поставляется
11012053	ШЭП ULTIMATE 220V Steel 1"	Steel	Не поставляется

Шаровой электропривод GIDROLOCK PROFESSIONAL

Артикул	Наименование	Производитель крана	Цена, руб.
11021045	ШЭП PROFESSIONAL 12V ENOLGAS 12V 1 ½"	ENOLGAS	**18080,00**
11022045	ШЭП PROFESSIONAL 220V ENOLGAS 1 ½"	ENOLGAS	**18080,00**
11021044	ШЭП PROFESSIONAL 12V ENOLGAS 1 ¼"	ENOLGAS	**15880,00**
11022044	ШЭП PROFESSIONAL 220V ENOLGAS 1 ¼"	ENOLGAS	**15880,00**
11022053	ШЭП PROFESSIONAL 220V S 1"	Steel	**6530,00**
11021033	ШЭП PROFESSIONAL 12V BONOMI 1"	BONOMI	**10800,00**
11022033	ШЭП PROFESSIONAL 220V BONOMI 1"	BONOMI	**10800,00**
11021023	ШЭП PROFESSIONAL 12V BUGATTI 1"	BUGATTI	Не поставляется
11021043	ШЭП PROFESSIONAL 12V ENOLGAS 1"	ENOLGAS	Не поставляется
11022043	ШЭП PROFESSIONAL 220V ENOLGAS 1"	ENOLGAS	Не поставляется
11021046	ШЭП PROFESSIONAL 12V ENOLGAS 2"	ENOLGAS	Не поставляется
11022046	ШЭП PROFESSIONAL 220V ENOLGAS 2"	ENOLGAS	Не поставляется
11022023	ШЭП PROFESSIONAL 220V BUGATTI 1"	BUGATTI	Не поставляется

Шаровой электропривод GIDROLOCK PROFESSIONAL

Артикул	Наименование	Производитель крана	Цена, руб.
11033011	ШЭП WINNER TIEMME ½"	TIEMME	**14450,00**
11033021	ШЭП WINNER BUGATTI ½"	BUGATTI	**15180,00**
11033031	ШЭП WINNER BONOMI ½"	BONOMI	**16430,00**
11033012	ШЭП WINNER TIEMME ¾"	TIEMME	**15770,00**
11033022	ШЭП WINNER BUGATTI ¾"	BUGATTI	**16170,00**
11033032	ШЭП WINNER BONOMI ¾"	BONOMI	**17090,00**
11033043	ШЭП WINNER ENOLGAS 1"	ENOLGAS	**15510,00**
11033013	ШЭП WINNER TIEMME 1"	TIEMME	**16700,00**
11033023	ШЭП WINNER BUGATTI 1"	BUGATTI	**18020,00**
11033033	ШЭП WINNER BONOMI 1"	BONOMI	**19270,00**
11043031	ШЭП WINNER GSM BONOMI ½"	BONOMI	**14490,00**
11043032	ШЭП WINNER GSM BONOMI ¾"	BONOMI	**20072,73**
11043033	ШЭП WINNER GSM BONOMI 1"	BONOMI	**15500,00**
11043021	ШЭП WINNER GSM BUGATTI ½"	BUGATTI	**14150,00**
11043022	ШЭП WINNER GSM BUGATTI ¾"	BUGATTI	**16380,00**
11043023	ШЭП WINNER GSM BUGATTI 1"	BUGATTI	Не поставляется
11043011	ШЭП WINNER GSM TIEMME ½"	TIEMME	**14450,00**
11043012	ШЭП WINNER GSM TIEMME ¾"	TIEMME	**15460,00**
11043013	ШЭП WINNER GSM TIEMME 1"	TIEMME	**15498,00**
11053011	ШЭП WINNER RADIO TIEMME ½"	TIEMME	**16220,00**
11053021	ШЭП WINNER RADIO BUGATTI ½"	BUGATTI	**17180,00**
11053031	ШЭП WINNER RADIO BONOMI ½"	BONOMI	**17870,00**
11053012	ШЭП WINNER RADIO TIEMME ¾"	TIEMME	**17730,00**
11053022	ШЭП WINNER RADIO BUGATTI ¾"	BUGATTI	**18560,00**
11053032	ШЭП WINNER RADIO BONOMI ¾"	BONOMI	**20010,00**
11053013	ШЭП WINNER RADIO TIEMME 1"	TIEMME	**19670,00**
11053043	ШЭП WINNER RADIO ENOLGAS 1"	ENOLGAS	**18150,00**
11053023	ШЭП WINNER RADIO BUGATTI 1"	BUGATTI	**21740,00**
11053033	ШЭП WINNER RADIO BONOMI 1"	BONOMI	**23120,00**

Нет в производстве:

11073021	ШЭП WINNER Zigbee BUGATTI ½"	BUGATTI		11063021	ШЭП WINNER Z-Wave BUGATTI ½"	BUGATTI
11073031	ШЭП WINNER Zigbee BONOMI ½"	BONOMI		11063031	ШЭП WINNER Z-Wave BONOMI ½"	BONOMI
11073022	ШЭП WINNER Zigbee BUGATTI ¾"	BUGATTI		11063022	ШЭП WINNER Z-Wave BUGATTI ¾"	BUGATTI
11073032	ШЭП WINNER Zigbee BONOMI ¾"	BONOMI		11063032	ШЭП WINNER Z-Wave BONOMI ¾"	BONOMI
11073043	ШЭП WINNER Zigbee ENOLGAS 1"	ENOLGAS		11063043	ШЭП WINNER Z-Wave ENOLGAS 1"	ENOLGAS
11073023	ШЭП WINNER Zigbee BUGATTI 1"	BUGATTI		11063023	ШЭП WINNER Z-Wave BUGATTI 1"	BUGATTI
11073033	ШЭП WINNER Zigbee BONOMI 1"	BONOMI		11063033	ШЭП WINNER Z-Wave BONOMI 1"	BONOMI

Датчики протечки проводные и радио

Артикул	Наименование	Длина датчика, м	Цена, руб.
40100111	Датчик протечки воды WSP (3 м)	3	**900,00**
40100112	Датчик протечки воды WSP (5 м)	5	**1070,00**
40100113	Датчик протечки воды WSP (10 м)	10	**1320,00**
40300111	Датчик протечки воды WSP+ (3 м)	3	**1070,00**
40300112	Датчик протечки воды WSP+ (5 м)	5	**1260,00**
40300113	Датчик протечки воды WSP+ (10 м)	10	**1510,00**
40200111	Датчик протечки воды WSU (3 м)	3	**1650,00**
40400111	Датчик протечки воды WSP 2 (3 м) белый	3	**1130,00**
40400121	Датчик протечки воды WSP 2 (3 м) бежевый	3	**1130,00**
40400131	Датчик протечки воды WSP 2 (3 м) серебро	3	**1130,00**
40400141	Датчик протечки воды WSP 2 (3 м) черный	3	**1130,00**
40500111	Датчик протечки воды WSP 2+ (3 м) белый	3	**1300,00**
40500121	Датчик протечки воды WSP 2+ (3 м) бежевый	3	**1300,00**
40500131	Датчик протечки воды WSP 2+ (3 м) серебро	3	**1300,00**
40500141	Датчик протечки воды WSP 2+ (3 м) черный	3	**1300,00**
40500112	Датчик протечки воды WSP 2+ (5 м) белый	5	**1430,00**
40500113	Датчик протечки воды WSP 2+ (10 м) белый	10	**1680,00**
40400112	Датчик протечки воды WSP 2 (5 м) белый	5	**1250,00**

Артикул	Наименование	Длина датчика, м	Цена, руб.
40400122	Датчик протечки воды WSP 2 (5 м) бежевый	5	**1250,00**
40400132	Датчик протечки воды WSP 2 (5 м) серебро	5	**1250,00**
40400142	Датчик протечки воды WSP 2 (5 м) черный	5	**1250,00**
40400113	Датчик протечки воды WSP 2 (10 м) белый	10	**1490,00**
40400123	Датчик протечки воды WSP 2 (10 м) бежевый	10	**1490,00**
40400133	Датчик протечки воды WSP 2 (10 м) серебро	10	**1490,00**
40400143	Датчик протечки воды WSP 2 (10 м) черный	10	**1490,00**
40600210	Датчик протечки воды WSR (радио) белый	868 МГц	**3400,00**
40600220	Датчик протечки воды WSR (радио) бежевый	868 МГц	**3400,00**
40600230	Датчик протечки воды WSR (радио) серебристый	868 МГц	**3400,00**
40600240	Датчик протечки воды WSR (радио) черный	868 МГц	**3400,00**
40700210	Датчик протечки воды WSR LONG белый	868 МГц	**3400,00**
40700220	Датчик протечки воды WSR LONG бежевый	868 МГц	**3400,00**
40700230	Датчик протечки воды WSR LONG серебристый	868 МГц	**3400,00**
40700240	Датчик протечки воды WSR LONG черный	868 МГц	**3400,00**

Дополнительное оборудование

Артикул	Наименование	Цена, руб.
20700121	Блок управления Gidrolock WIFI V5	**17800,00**
20600121	Блок управления Gidrolock WIFI V2	**13200,00**
20120111	Блок управления Premium с резервным питанием для контроля за состоянием датчиков протечки воды и управления шаровыми эл. приводами. Арт. 20120111 - аккумулятор не включен в стоимость. Замена артикулов: 20100111, 20120111, 20110111	**9320,00**
20110111	Блок управления Premium с резервным питанием предназначен для контроля за состоянием датчиков протечки воды и управления шаровыми эл. приводами. Арт. 20110111 - аккумулятор включен в стоимость	**10390,00**
20800132	Блок управления CONTROL	**9320,00**
20500132	Блок Управления STANDARD	**5670,00**
20300232	Блок управления UNIVERSAL DIN-рейка	**5360,00**
50000101	Ретранслятор	**3780,00**
50000102	Ретранслятор COMPACT	**5230,00**
50000103	Радиоприёмник 9003 NEW GIDROLOCK (12 LED)	**4600,00**
50000108	Клеммное расширение 4 pin/разветвитель	**540,00**
61106032	Радиопульт DeLUMO SENSO "открыть/закрыть" 9003 White Pure	**3960,00**
61106022	Радиопульт DeLUMO SENSO "открыть/закрыть" 9005 Black Classic	**3960,00**
50000111	Аккумулятор 1,3А	**1070,00**
50000112	Сетевой адаптер (220V-12V-1.5A)	**950,00**
50000113	Сетевой адаптер (220V-12V-3A)	**1450,00**
50000117	Сетевой адаптер (220V-12V-4A)	**1450,00**
50000116	Шлейф	**190,00**

Сняты с производства, и более не поставляются:

20200131	Блок управления UNIVERSAL. Снят с производства, более не актуален. БУ Standard (арт. 20500132) полностью заместил функционал данного блока.
50000109	Радиопульт DeLUMO SENSO "открыть/закрыть" 9003 White Pure. Заменен на арт. 61106032
50000110	Радиопульт DeLUMO SENSO "открыть/закрыть" 9005 Black Classic. Заменен на арт. 61106022
50000114	Сетевой адаптер для GSM (Novacom AC-220V-12V-0.5A)
50000118	Модем iRZ MC52iWDT
50000119	Антенна GSM
50000120	GSM кабель
50000115	Комплект батареек Energizer Ultimate lithium (4шт.)
50000122	Упаковочная коробка Gidrolcok Черная
50000123	Упаковочная коробка Gidrolcok Bugatti

SALUS

SALUS производит продукты для управления климатом и безопасностью дома.

- Терморегуляторы беспроводного и проводного управления для напольного радиаторного и электрического отопления.
- Система Smart Home – более широкий диапазон управления и предоставления информации: помимо отопления, датчики движения, дыма, открытия окон и ворот, датчики протечки и т.д.
- Управление котлом – проводные и беспроводные терморегуляторы.
- Регуляторы для управления насосами.
- Другие продукты.

Монтажник, сотрудничающий с SALUS Controls, получает: профессиональную консультацию по выбору и установке продукции, бесплатное обучение в учебном классе или онлайн, техническую помощь, обслуживание оборудования и доступ к знаниям о новейших продуктах.

Серия iT600 — Smart Home. Беспроводная комплексная система зонального (покомнатного) управления отоплением с контролем через интернет

Артикул	Описание	Цена, евро
UGE600	Интернет-шлюз системы SALUS SmartHome — основа системы.	**343,64**
C010RF	Координатор сети — основа беспроводной системы без управления через интернет (входит в комплект поставки беспроводного центра коммутации KL08RF, либо поставляется отдельно)	**150,94**

Терморегуляторы и датчики температуры для системы iT600 Smart Home

Артикул	Описание	Цена, евро
SQ610RF	Сверхтонкий терморегулятор Quantum оборудованный датчиком влажности, с возможностью подключения выносного датчика FS300, встроенный аккумулятор.	**240,38**
SQ610	Сверхтонкий терморегулятор оборудованный датчиком влажности, с возможностью подключения выносного датчика FS300, встраиваемый, 230V	**240,38**
TS600	Датчик температуры, беспроводной (программируется через приложение), с питанием от батареек, с возможностью подключения выносного датчика FS300, накладной, белый	**97,83**
HTR-RF (20)	Терморегулятор, беспроводной, не программируемый (программируется через приложение), с механическим диском регулировки, накладной, белый	**97,83**
HTRP-RF(50)	Терморегулятор, беспроводной, программируемый (с терморегулятора и через приложение), с экраном и сенсорным кнопками, накладной, с возможностью подключения выносного датчика, белый	**157,92**
VS10BRF	Терморегулятор, 4 в 1*, беспроводной, с питанием 220 В, с экраном и сенсорными кнопками, с возможностью подключения выносного датчика FS300, встраиваемый, чёрный	**204,04**
VS10WRF	Терморегулятор, 4 в 1*, беспроводной, с питанием 220 В, с экраном и сенсорными кнопками, с возможностью подключения выносного датчика FS300, встраиваемый, белый	**204,04**
VS20BRF	Терморегулятор, 4 в 1*, беспроводной, с питанием от батареек, с экраном и сенсорными кнопками, с возможностью подключения выносного датчика FS300, накладной, чёрный	**204,04**
VS20WRF	Терморегулятор, 4 в 1*, беспроводной, с питанием от батареек, с экраном и сенсорными кнопками, с возможностью подключения выносного датчика FS300, накладной, белый	**204,04**

Артикул	Описание	Цена, евро
FC600	Терморегулятор с регулировкой скорости вентилятора (для фанкойлов, внутрипольных конвекторов и т.д.), проводной, программируемый, с питанием 220 В, встраиваемый, белый	204,55

Исполнительные устройства системы iT600 Smart Home — центры коммутации, беспроводные приводы клапанов, модульные реле

Артикул	Описание	Цена, евро
KL08RF	Центр коммутации, беспроводной, питание 220В на 8 зон отопления, для теплого пола или радиаторного отопления	370,26
KL04RF	Модуль расширения для центра коммутации KL08RF на 4-е зоны	97,16
TRV10RAM	Беспроводной привод для клапанов радиаторов и коллекторов с питанием от батареек (для клапанов DANFOSS RA)	176,09
TRV10RFM	Беспроводной привод для клапанов радиаторов и коллекторов с питанием от батареек (универсальный, в том числе для клапанов OVENTROP, HEIMEIER, HONEYWELL, TA, в комплекте с адаптером для клапанов DANFOSS RA), резьба M30*1,5	173,03
TRV28RFM	Беспроводной привод для клапанов радиаторов и коллекторов с питанием от батареек (универсальный, в том числе для клапанов MMA, COMAP, HERZ, ORKLI и др.), резьба M28*1,5	169,10
RX10RF	Модульное реле, беспроводное, для управления котлом или одной зоной отопления (насосом, клапаном, сервоприводом и т. д.), с питанием 220В, с беспотенциальным выходным контактом COM/NO	176,09
SPE600	Модульное реле, беспроводное, в виде "вилка-розетка" (для подключения электрической нагрузки до 3,5 кВт, 220 В), «Умная розетка» для управления любым электрическим или отопительным оборудованием через интернет	120,19
SR600	Модульное реле, беспроводное, с питанием 220 В, для управления любыми электрическими устройствами и отопительным оборудованием, с беспотенциальным контактом COM/NO(NC) (до 16А при 220 В), с дополнительными сигнальными контактами	135,56

Дополнительные датчики, устройства управления, аксессуары для системы iT600 Smart Home

Артикул	Описание	Цена, евро
OS600	Датчик открытия окна/двери системы SALUS SmartHome, беспроводной, питание от батареи	79,66
SW600	Датчик открытия окна/двери системы SALUS SmartHome, беспроводной (новый дизайн, уменьшенный размер), с питанием от батареи	104,82
SB600	Переключатель предустановленных режимов системы SALUS SmartHome «Умная кнопка», двухпозиционный, с питанием от батареи	74,07
CSB600	Переключатель предустановленных режимов системы SALUS SmartHome «Умная кнопка», однопозиционный, с защитной крышкой, с питанием от батареи	75,47
RE10RF	Репитер сигнала сети	153,73

Артикул	Описание	Цена, евро
RE600	Репитер сигнала сети (новый дизайн)	99,23
SRS600	Крепёж, для настенной установки SR600	13,98
08RFA	Дополнительная выносная антенна для центра коммутации KL08RF	37,73
FC600-M	Дополнительный модуль для терморегулятора FC600, для управления скоростью вращения вентилятора на оборудовании с входом на 0...10В и/или с питанием 24В	104,82

Проводные серии EXPERT, HTR, NSB — комплексная система зонального (покомнатного) управления отоплением (230 В).

Артикул	Описание	Цена, евро
HTR230	Терморегулятор, проводной, не программируемый, с функцией NSB, накладной, электронный, с механическим диском регулировки, белый	57,30
HTRP230	Терморегулятор, проводной, программируемый, с функцией NSB, накладной, белый, с возможностью подключения выносного датчика	100,62
HTRS230	Терморегулятор, проводной, не программируемый, с функцией NSB, накладной, белый	95,03
BTR230	Терморегулятор, проводной, не программируемый, электронный, с механическим диском регулировки температуры, встраиваемый, устанавливается в наружные рамки различных производителей (55*55), с функцией NSB, белый	82,46
BTRP230	Терморегулятор, проводной программируемый, встраиваемый, для работы с центрами коммутации, устанавливается в наружные рамки различных производителей (55*55), с возможностью подключения выносного датчика, с функцией NSB, белый	128,57
VS30B	Терморегулятор, проводной, программируемый, с функцией NSB, встраиваемый, с возможностью подключения выносного датчика, чёрный	132,77
VS35B	Терморегулятор, проводной, не программируемый, с функцией NSB, встраиваемый, с возможностью подключения выносного датчика, чёрный	120,19
VS30W	Терморегулятор, проводной, программируемый, с функцией NSB, встраиваемый, с возможностью подключения выносного датчика, белый	132,77
VS35W	Терморегулятор, проводной, не программируемый, с функцией NSB, встраиваемый, с возможностью подключения выносного датчика, белый	120,19
KL06-M230	Центр коммутации, проводной, на 6 зон отопления, для теплого пола или радиаторного отопления	93,64
PL06	Модуль управления насосом для центра коммутации KL06	39,13
PL07	Модуль управления котлом и насосом для центра коммутации KL06	62,89
KL08NSB	Центр коммутации, проводной, на 8 зон отопления, для теплого пола или радиаторного отопления, с встроенным модулем управления котлом и насосом	231,99
KL04NSB	Модуль расширения для центра коммутации KL08NSB на 4-е зоны	99,23

Проводные серии EXPERT, HTR — комплексная система зонального (покомнатного) управления отоплением (24 В).

Артикул	Описание	Цена, евро
HTR24	Терморегулятор, проводной, не программируемый, с функцией NSB, накладной, электронный, с механическим диском регулировки, белый, на 24 В	**58,70**
KL06-24B	Центр коммутации, проводной, на 6 зон отопления, для теплого пола или радиаторного отопления, с трансформатором на 24 В	**204,04**

Сервоприводы клапанов коллекторов — для управления контурами отопления (теплого пола и радиаторов)

Артикул	Описание	Цена, евро
T28NC230	Термоэлектрический привод клапана коллектора. Нормально закрытый, M 28 x 1,5, 220 V	**39,13**
T30NC24	Термоэлектрический привод клапана коллектора. Нормально закрытый, M 30 x 1,5, 24 V	**39,13**
T28NC24	Термоэлектрический привод клапана коллектора. Нормально закрытый, M 28 x 1,5, 24 V	**39,13**
T30NO230	Термоэлектрический привод клапана коллектора. Нормально открытый, M 30 x 1,5, 220 V	**39,13**
T30NO24	Термоэлектрический привод клапана коллектора. Нормально открытый, M 30 x 1,5, 24 V	**39,13**

Саморегулирующийся привод клапанов коллекторов — для управления контурами отопления (теплого пола)

Артикул	Описание	Цена, евро
THB230	Саморегулирующийся привод клапана коллектора. Предназначен для использования в низкотемпературных системах внутрипольного водяного отопления. Оборудован двумя выносными датчиками температуры, устанавливаемыми на подающем и обратном трубопроводах контура отопления. Измеряет температуру теплоносителя с помощью датчиков и регулирует положение клапана для поддержания постоянной разницы (ΔT) между температурами подачи и возврата около 7 °C, при температуре теплоносителя больше 35°C и около 4°C, при температуре теплоносителя менее 35°C	**95,83**

Основные свойства:

- простота установки на клапан коллектора отопления\теплого пола
- всегда равномерный нагрев пола, даже при изменениях в системе отопления или в помещении.
- два датчика температуры с клипсами в комплекте, монтируются на трубопровод.
- нормально закрытый.
- с помощью датчиков температуры, сервопривод дает возможность динамически балансировать поток в каждом контуре отопления\теплого пола.
- быстрое время открытия и закрытия (около 30 секунд).

Погодозависимое регулирование

Артикул	Описание	Цена, евро
WT100	Погодозависимый регулятор	**241,78**
Multi-Mix modul B	Модуль расширения на 2 дополнительных регулируемых контура для контроллера Multi-Mix	**300,47**
Multi-Mix modul C	Модуль расширения на 2 дополнительных регулируемых контура для контроллера Multi-Mix	**300,47**
CT6-PT1000	Датчик температуры бойлера	**32,14**
CT6W-PT1000	Датчик температуры коллектора	**32,14**
CT10X 3M	Датчик температуры контура	**30,75**

Серия "STANDART" - проводные и беспроводные терморегуляторы для отопительного оборудования различных типов (котлов, насосов, клапанов, приводов, электрооборудования)

Артикул	Описание	Цена, евро
AT10	Терморегулятор электромеханический, накладной на трубу, для регулировки температуры носителя, беспотенциальное реле NO/NC	**32,14**
AT10F	Терморегулятор электромеханический, для регулировки температуры носителя, с капиллярной трубкой (с выносным датчиком), беспотенциальное реле NO/NC	**34,94**
RT100	Терморегулятор, электромеханический, непрограммируемый, с механическим диском управления температурой, накладной с беспотенциальным реле NO/NC	**40,53**
RT200	Терморегулятор, проводной, непрограммируемый, электронный, с механическим диском управления температурой, питание 220 В, для управления нагрузкой с питанием 220 В	**41,93**
RT310	Терморегулятор, проводной, непрограммируемый, с питанием на батарейках, накладной, беспотенциальное реле NO/NC	**75,47**
RT310SPE	Терморегулятор, беспроводной, непрограммируемый, в комплекте с беспроводным исполнительным устройством в виде "вилка-розетка" (для подключения электрической нагрузки до 3,5 кВт, 220 В)	**180,28**
RT310SR	Терморегулятор, беспроводной, непрограммируемый, в комплекте с беспроводным исполнительным устройством в виде модульного реле (для подключения электрической нагрузки до 3,5 кВт, 220 В)	**180,28**
091FL	Терморегулятор, проводной, программируемый, с питанием на батарейках, накладной, беспотенциальное реле	**78,26**
091FLRF	Терморегулятор, беспроводной, программируемый, с питанием на батарейках, накладной, в комплекте с беспроводным исполнительным устройством с беспотенциальным реле	**157,92**

Артикул	Описание	Цена, евро
RT510	Терморегулятор, проводной, программируемый, с питанием на батарейках, накладной, беспотенциальное реле NO/NC	**89,44**
RT510RF	Терморегулятор, беспроводной, программируемый, с питанием на батарейках, накладной, в комплекте с беспроводным исполнительным устройством с беспотенциальным реле NO	**167,71**
RT510SPE	Терморегулятор, беспроводной, программируемый, в комплекте с беспроводным исполнительным устройством в виде "вилка-розетка" (для подключения электрической нагрузки до 3,5 кВт, 220 В)	**195,66**
RT510SR	Терморегулятор, беспроводной, программируемый, в комплекте с беспроводным исполнительным устройством в виде модульного реле (для подключения электрической нагрузки до 3,5 кВт, 220 В)	**195,66**
RT520	Терморегулятор, проводной, программируемый, с питанием на батарейках, накладной, Подключение: беспотенциальное реле NO/NC, по протоколу OpenTherm	**150,94**
RT520RF	Терморегулятор, беспроводной, программируемый, с питанием на батарейках, накладной, в комплекте с беспроводным исполнительным устройством. Подключение: беспотенциальное реле NO, по протоколу OpenTherm	**241,78**
xT500	Терморегулятор, беспроводной, программируемый, с питанием на батарейках, накладной, в комплекте с 2-х релейным беспотенциальным NO/NC беспроводным исполнительным устройством	**317,24**

Терморегуляторы для дистанционного (через интернет) управления отопительным оборудованием различных типов (котлов, насосов)

Артикул	Описание	Цена, евро
RT310i	Терморегулятор, беспроводной, программируемый, с управлением через Интернет, в комплекте с интернет-шлюзом и исполнительным устройством с беспотенциальным реле NO	**300,47**
RT310iSPE	Терморегулятор, беспроводной, программируемый, в комплекте с беспроводным исполнительным устройством в виде "вилка-розетка" (для подключения электрической нагрузки до 3,5 кВт, 220 В), с управлением через интернет	**315,85**
RT310iSR	Терморегулятор, беспроводной, программируемый, в комплекте с беспроводным исполнительным устройством в виде "вилка-розетка" (для подключения электрической нагрузки до 3,5 кВт, 220 В), с управлением через интернет	**315,85**
iT500	Терморегулятор, беспроводной, программируемый, с управлением через интернет, в комплекте с интернет-шлюзом и 2-х релейным беспотенциальным COM/NO/NC исполнительным устройством	**375,94**
iT300	Дистанционный датчик температуры для терморегулятора iT500, xT500	**79,66**

Приёмные устройства (исполнительные реле) для беспроводных терморегуляторов

Артикул	Описание	Цена, евро
RXRT510	Приёмное устройство для терморегуляторов RT310RF, RT510RF	**114,60**
iT500RX	Приёмное устройство для терморегуляторов iT500, xT500	**166,31**
SPE868	Приёмное устройство в формате «Вилка — Розетка» для регуляторов RT310TX, RT510TX	**150,94**
SR868	Приёмное устройство в формате модульного реле для регуляторов RT310TX, RT510TX	**150,94**

Серия PC - управление насосами

Артикул	Описание	Цена, евро
PC11	Регулятор для управления насосом отопления	**78,26**
PC11W	Регулятор для управления насосом отопления или насосом ГВС	**83,85**
PC12HW	Регулятор для управления насосом отопления и насосом ГВС	**100,62**

Аксессуары для терморегуляторов и систем управления отоплением

Артикул	Описание	Цена, евро
FS300	Выносной датчик (пола)	**21,78**
RM-16A	Модульное реле, с беспотенциальным выходным реле NO/NC (16 А, при 220В)	**43,32**

Регулирование давления

Редуктор давления 315.2

Высококачественный редуктор давления с двусторонним винтовым соединением, со встроенным грязевиком и двумя отверстиями для подключения манометра G ¼". Редуктор соответствует нормам DVGW и прошёл испытания по уровню шума по классу 1. Корпус из высококачественного, не подверженного коррозии, сплава латуни.

Технические данные

- Рабочее давление: макс. 25 бар;
- Давление на выходе: 1,5 - 6 Бар (заводская установка 4 бара);
- макс. рабочая температура: 70°C;
- Положение при монтаже: любое;
- Среды: Вода, сжатый, воздух, нейтральные, неклейкие жидкости, нейтральные газы.

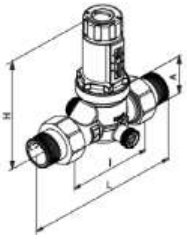

Dimension in mm

	DN 15 R ½"	DN 20 R ¾"	DN 25 R 1"	DN 32 R 1¼"	DN 40 R 1½"	DN 50 2"
A						
L	140	160	175	190	220	255
I	80	90	100	105	150	140
H	107	107	132	194	194	187

Артикул (резьба)	Артикул (пайка)	Размер	V при Δp 1,1 бар	Цена, евро
0315.15.222	**0315.15.223**	DN 15	1,3 м³/ч	**115,51**
0315.20.222	**0315.20.223**	DN 20	2,3 м³/ч	**119,56**
0315.25.222	**0315.25.223**	DN 25	3,6 м³/ч	**155,70**
0315.32.222	**0315.32.223**	DN 32	5,8 м³/ч	**213,53**
0315.40.222	**0315.40.223**	DN 40	9,1 м³/ч	**359,53**

Редуктор давления 312 compact

Высококачественный редуктор с двусторонним присоединением (внутренняя резьба) и одним отверстием для присоединения манометра ¼". Корпус из высококачественной латуни, с невысоким содержанием свинца.

Технические данные:

- Рабочее давление: макс. 16 бар;
- Давление на выходе: 1,5 - 6 Бар / фабричная установка 4 бара;
- макс. рабочая температура: 70°C;
- Положение при монтаже: любое;
- При скорости потока 2 м/с;
  - DN 15 – 1,3 м³/ч;
  - DN 20 – 2,3 м³/ч;
- Среды: Вода, сжатый, воздух, нейтральные, не клейкие жидкости, нейтральные газы.

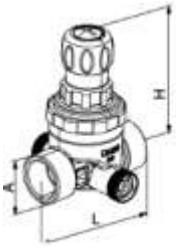

Dimension in mm

	DN 15 G ½"	DN 20 G ¾"	Comp. fitting 15 mm	Comp. fitting 22 mm
A				
L	72	76	62	65
H	92	92	92	92

Артикул	Размер	Присоединение	Цена, евро
0312.15.250	DN 15	внутренняя резьба	**65,87**
0312.20.250	DN 20	внутренняя резьба	**78,53**

Группы безопасности

Группа безопасности 330

Группа безопасности SYR служит для оптимальной защиты водонагревателей замкнутого типа от превышения давления, в соответствии с нормами DIN 1988 и DIN 4753 часть 1, а также DIN EN 1488.

Технические данные

- Размер присоединения: DN 15, DN 20;
- Давление срабатывания: Заводская установка до 7 bar max. 80% давления срабатывания предохранительного клапана (остальные настройки по запросу);
- Рабочая температура: Не более 95°C;
- Среда: Вода, другие нейтральные неклейкие жидкости.

Артикул	Размер	Давление	Цена, евро
0330.15.051	DN 15	7 bar	**49,59**
0330.20.000	DN 20	7 bar	**71,43**

SYR-блок-группа безопасности 24

Для подключения замкнутого водонагревателя, соответствующего стандарту DIN 1988. Имеет разрешение DVGW, проверен на звукоизоляцию по классу 1. Состоит из: запорного вентиля, системы предотвращения обратного тока воды с устройством контроля, вторым запорным вентилем (DN 20), мембранного предохранительного клапана с седлом из благородной стали Nirositz и расширяемой сливной воронки. Корпус из прессованной латуни. Стандартные варианты 6, 8 и 10 бар.

Технические данные

- Рабочее давление: макс. 80% давления срабатывания предохранительного клапана;
- Макс. рабочая температура: 30°C (температура на входе);
- Среда: Водопроводная вода;
- Давление срабатывания: 6, 8 и 10 бар;
- Пропускная способность:
- DN 15: 2,0 m³/h при Δp 1,0 бар;
- DN 20: 4,0 m³/h при Δp 1,0 бар;
- АВР-№.: PA-IX 1794/I;
- Контрольный № детали: TÜV-SV-10-545-DN-W-p.

Артикул Резьба	Объём Арматура	Объём Присоед.	KE	Давление, бар	Цена, евро
0024.15.000		G ½“		6 бар	**117,71**
0024.15.001	DN 15	соотв.	10	8 бар	**117,71**
0024.15.002		L 15мм		10 бар	**117,71**
0024.15.009		G ¾“		6 бар	**126,12**
0024.15.010	DN 15	соотв.	10	8 бар	**131,25**
0024.15.011		L 22 мм		10 бар	**126,12**
0024.20.000		G ¾“		6 бар	**180,72**
0024.20.001	DN 20	соотв.	8	8 бар	**180,72**
0024.20.002		L 22 мм		10 бар	**180,72**
0024.20.009		G 1“		6 бар	**210,50**
0024.20.010	DN 20	соотв.	8	8 бар	**224,00**
0024.20.011		L 28 мм		10 бар	**210,50**

Манометр радиальный серии F+R200-250 (MDR)

Артикул	Тип	Шкала, бар	Цена, евро
10007378	F+R200 50/6	0-6	**7,88**
10007380	F+R200 50/10	0-10	**7,88**
10007384	F+R200 50/16	0-16	**8,34**
10007723	F+R200 63/6	0-6	**8,47**
10007724	F+R200 63/10	0-10	**8,47**
10007725	F+R200 63/16	0-16	**8,48**
10007790	F+R200 80/6	0-6	**13,72**
10007793	F+R200 80/10	0-10	**13,72**
10007794	F+R200 80/16	0-16	**13,72**
10007795	F+R200 80/25	0-25	**14,12**
10008077	F+R250 100/6	0-6	**18,21**
10008078	F+R250 100/10	0-10	**16,35**
10008079	F+R250 100/16	0-16	**18,57**
10008081	F+R250 100/25	0-25	**19,73**

Диапазон измерения давления 0 - 6/ 10/ 16 бар. Подключение 1/4".

Манометр аксиальный серии F+R100-150 (MDA)

Артикул	Тип	Шкала, бар	Цена, евро
10008092	F+R100 50/6	0-6	**9,03**
10008093	F+R100 50/10	0-10	**9,03**
10008094	F+R100 50/16	0-16	**9,48**
10008095	F+R100 63/6	0-6	**9,33**
10008023	F+R150 80/6	0-6	**16,78**
10008024	F+R150 80/10	0-10	**16,78**

Диапазон измерения давления 0 - 6/ 10/ 16 бар. Подключение 1/4".

Манометр радиальный F+R201 (MHR) для закрытых систем отопления

Артикул	Тип	Шкала, бар	Цена, евро
10007722	F+R201 63 мм 1/4"	0-4	**8,26**
10007784	F+R201 80 мм 1/2"	0-4	**14,40**
10008076	F+R201 100 мм 1/2"	0-4	**16,87**

Диаметр 50; 63; 80 и 100 мм, диапазон измерений 0 до 2,5 либо 4 бар. С зеленым сектором и красной стрелкой. Макс. рабочая температура 80°C. Подключение - 1/4"; 3/8"; 1/2";. Класс точности - 1,6.

Манометр аксиальный F+R101(MHA) для закрытых систем отопления

Артикул	Тип	Шкала, бар	Цена, евро
10008089	F+R101 50 мм 1/4"	0-4	**9,03**
10008091	F+R101 63 мм 3/8"	0-5	**9,79**
10008022	F+R101 80 мм 1/4"	0-6	**16,78**

Диаметр 50; 63; 80 мм, диапазон измерений 0 до 2,5 либо 4 бар. С зеленым сектором и красной стрелкой. Макс. рабочая температура 80°C. Подключение - 1/4"; 3/8"; 1/2";. Класс точности - 1,6.

Термометр биметаллический показывающий аксиальный F+R801 OR/S/SD

Артикул	Тип	Шток, мм	Цена, евро
10005800	F+R801 OR 63 мм 0-120°C	50	**5,25**
10005809	F+R801 OR 63 мм 0-120°C	75	**10,16**
10005811	F+R801 OR 63 мм 0-120°C	100	**11,04**
10005802	F+R801 SD 63 мм 0-120°C с уплотнением	50	**8,67**
10005931	F+R801 OR 80 мм 0-120°C	50	**8,47**
10005944	F+R801 OR 80 мм 0-120°C	75	**11,64**
10005950	F+R801 OR 80 мм 0-120°C	100	**16,56**

Артикул	Тип	Шток, мм	Цена, евро
10005935	F+R801 SD 80 мм 0-120°C с уплотнением	50	**9,88**
10006066	F+R801 OR 100 мм 0-120°C	50	**10,84**
10006071	F+R801 OR 100 мм 0-120°C	75	**12,77**
10006076	F+R801 OR 100 мм 0-120°C	100	**16,78**
10006067	F+R801 OR 100 мм 0-120°C с уплотнением	50	**12,89**

С погружной гильзой (НР 1/2") в металлическом корпусе.
Диапазон измерений от 0 до 120°C. Класс точности - 2,0.
Диаметр корпуса 63;80;100 мм.

Термоманометры аксиальные (F+R818)

Артикул	Тип	Шкала, бар	Цена, евро
10009464	F+R818 80mm 0-4bar/0-120°C	0-4 бар	**21,38**
10009465	F+R818 80mm 0-10bar/0-120°C	0-10 бар	**27,25**

Диаметр 80 мм. Диапазон измерений: давление – от 0 до 2,5/4/10 бар, температура – от 0 до 120°C. С автоматическим запорным клапаном 1/2".

Термоманометры радиальные (F+R828)

Артикул	Тип	Шкала, бар	Цена, евро
10025526	F+R828 80mm 0-4bar/0-120°C	0-4	**21,81**
10009472	F+R828 80mm 0-2,5 bar/0-120°C	0-2,5	**22,87**

Диаметр 80 мм. Диапазон измерений: давление – от 0 до 2,5/4/10 бар, температура – от 0 до 120°C. С автоматическим запорным клапаном 1/2".

Автоматический запорный клапан для манометра

Артикул	Тип	Подключение	Цена, евро
10009431	REM 8	1/4"×1/4"	**5,58**
10009432	REM 10	3/8"×3/8"	**2,99**
10009433	REM 15	1/2"×1/2"	**4,36**
10009434	REM 8/15	1/4"×1/2"	**4,36**

Позволяет заменить манометр без слива системы отопления. Корпус из латуни, уплотнение из резины NBR.

Трёхходовой кран из латуни серии RM

Артикул	Тип	Подключение	Цена, евро
10009478	RM 8 - MM	1/4" ВР-ВР	**10,94**
10009486	RM 8 - MZ	1/4" ВР-НР	**13,43**
10009487	RM 10 - MZ	3/8" ВР-НР	**14,58**
10009480	RM 15 - MM	1/2" ВР-ВР	**11,33**
10009488	RM 15 - MZ	1/2" ВР-НР	**13,70**

Имеет три положения: открыт, закрыт, снятие давления. Максимальное рабочее давление - 16 бар. Максимальная рабочая температура - 90 °C.

Предохранительный клапан на отопление серии SVH

Артикул	Тип	Подключение	Цена, евро
10004638	SVH 25 2,5 бар.	1/2" × 3/4"	**9,96**
10004639	SVH 30 3 бар.	1/2" × 3/4"	**9,55**
10004740	SVH 30 3 бар.	3/4" × 1"	**15,27**
10004760	SVH 30 3 бар.	1" × 11/4"	**40,60**
10004775	SVH 30 3 бар.	11/4" × 11/2"	**63,42**

Предохранительный сбросной мембранный клапан с фиксированным порогом срабатывания (сбросное отверстие на один размер больше присоединительного). Корпус из латуни. Пластмассовый колпачок для ручного сброса. Никель-хромированная стальная пружина. Максимальная рабочая температура - 110 °C. Внутренняя резьба, в присоединительном и сбросном отверстиях. SVH для отопления (красный колпачок), гликоль до 50%.

Группа безопасности котла серии KSG 30/ISO

Артикул	Тип	Подключение	Цена, евро
10005227	KSG 30/ISO 2, 1/2" до 50 кВт	Клапан 1/2"	**63,46**
10005204	KSG 30/20M-ISO,3/4" до 100 кВт	Клапан 3/4"	**89,29**
10005205	KSG 30/25M-ISO,1" до 200 кВт	Клапан 1"	**122,55**

Группа безопасности котла до 50 кВт, до 100 кВт, до 200 кВт в изоляции.

Подпиточный клапан для закрытых систем отопления серии ALIMAT ALM /ALMD

Артикул	Тип	Подключение	Цена, евро
10004877	ALIMAT ALD без манометра	1/2"ВР × 1/2"ВР	**44,90**
10004889	ALIMAT ALMD с манометром	1/2"ВР × 1/2"ВР	**51,11**

Подпиточный клапан для закрытых систем отопления – с встроенным обратным клапаном, ручным запорным клапаном, фильтром грубой очистки (стальная сеточка), винтом развоздушивания. Корпус из латуни. Ударопрочный пластмассовый колпачок. Присоединительная внутренняя резьба 1/4" для манометра. Макс. допустимое давление на входе 10 бар. Диапазон регулирования давления на выходе от 0,3 до 4 бар. Штуцер для шланга на входе.

Реле протока

Артикул	Тип	Подключение	Цена, евро
10022079	FLU 25	1"	**92,89**

Реле протока для монтажа на трубопроводах DN 1"-8". Алюминиевый корпус. Латунный присоединительный фитинг. Трехконтактный микропереключатель 20 (8) А, 250 В. Макс. рабочее давление жидкости 10 бар. Макс. рабочая температура жидкости 110 °С. Макс. температура воздуха в помещении 60 °С.

Группа безопасности GAG/KAV

Артикул	Тип	Шкала, бар	Цена, евро
10017890	GAG/KAV	0-4	**102,27**
10017885	GAG/MR20	0-4	**89,24**

Для монтажа мембранного бака в закрытой отопительной системе.

Накладной термостат серии WTC

Артикул	Тип	Напряжение	Цена, евро
10013409	WTC-ES ручка снаружи	250 В	**28,66**

Для автоматического температурного регулирования с креплением на поверхность трубы.

Погружной термостат серии TC

Артикул	Тип	Гильза	Цена, евро
10013482	TC100/AN внешняя шкала	100 мм	**49,60**
10013483	TC150/AN внешняя шкала	150 мм	**62,04**
10013484	TC200/IN внутренняя шкала	200 мм	**62,86**
10013485	TC200/AN внешняя шкала	200 мм	**58,20**

Погружной термостат для автоматического температурного регулирования котлов и бойлеров. Диапазон регулирования температуры от 30 до 90 °С гистерезис 6 К, выключатель 16 А - 250 В., класс защиты IP30. Погружная гильза - 1/2" никелированная, длина 100, 150, 200 мм.

Предохранительный клапан на водоснабжение серии SVW

Артикул	Тип	Подключение	Цена, евро
10004703	SVW 6 бар.	1/2"×3/4"	**9,96**
10004704	SVW 8 бар	1/2"×3/4"	**10,46**
10004705	SVW 10 бар.	1/2"×3/4"	**10,16**
10004724	SVW 6 бар.	3/4"×1"	**15,42**
10004726	SVW 8 бар	3/4"×1"	**15,72**
10004727	SVW 10 бар.	3/4"×1"	**15,72**

Артикул	Тип	Подключение	Цена, евро
10004749	SVW 6 бар.	1"×11/4"	**40,57**
10004751	SVW 8 бар	1"×11/4"	**48,81**
10004752	SVW 10 бар.	1"×11/4"	**48,81**
10004768	SVW 6 бар.	11/4"×11/2"	**63,42**
10004769	SVW 8 бар	11/4"×11/2"	**63,42**
10004770	SVW 10 бар.	11/4"×11/2"	**63,42**

Предохранительный сбросной мембранный клапан с фиксированным порогом срабатывания (сбросное отверстие на один размер больше присоединительного). Корпус из латуни. Пластмассовый колпачок для ручного сброса. Никель-хромированная стальная пружина. Максимальная рабочая температура - 110 °С. Внутренняя резьба, в присоединительном и сбросном отверстиях. SVW для ГВС (синий колпачок).

Редукционный мембранный клапан серии DRVN

Артикул	Тип	Описание	Цена, евро
10015770	DRV 15 N	DN 15, PN 16 / 1,5-6 бар	**62,30**
10015771	DRV 20 N	DN 20, PN 16 / 1,5-6 бар	**73,58**
10015772	DRV 25 N	DN 25, PN 16 / 1,5-6 бар	**98,32**
10015773	DRV 32 N	DN 32, PN 16 / 1,5-6 бар	**178,45**
10015774	DRV 40 N	DN 40, PN 16 / 1,5-6 бар	**333,52**
10015775	DRV 50 N	DN 50, PN 16 / 1,5-6 бар	**387,17**

Патентованный редукционный мембранный клапан с оптимизированным седлом, регулятором выходного давления и шкалой для визуального контроля выходного давления. В комплекте с разъёмными резьбовыми соединениями. Корпус и колпачок из латуни. Встроенный фильтр грубой очистки (сеточка из нержавеющей стали). Пластмассовое седло клапана. Резьба для присоединения манометра с обеих сторон клапана. Макс. давление на входе 25 бар. Диапазон регулирования давления на выходе от 1,5 до 6 бар. Может использоваться для воды, воздуха и нейтральных газов с температурой до 30 °С. Уровень шума менее 20 дБ.

Группа безопасности SFR на 7 бар для бойлеров

Артикул	Тип	Подключение	Цена, евро
10004608	Группа безопасности бойлера SFR (1/2", 7 бар) с направляющей для слива	1/2"	**49,27**
10004611	Группа безопасности бойлера SFR/NA (3/4", 7бар) с направляющей для слива. Порог срабатывания предохранительного клапана 7 бар. Присоединительная резьба 3/4". Сбросное отверстие предохранительного клапана с наружной резьбой 1"	3/4"	**38,97**
10004624	Группа безопасности бойлера SFR (1", 7бар) с обратным клапаном	1"	**108,26**

Термостатический подмешивающий клапан серии AQUAMIX

Артикул	Тип	Подключение	Цена, евро
10017418	Клапан 3/4" термосмесительный 32-50°С AQUAMIX	3/4"	**69,82**
10017420	Клапан 3/4" термосмесительный 25-50°С AQUAMIX	3/4"	**85,41**
10017421	Клапан 1" термосмесительный 25-50°С AQUAMIX	1"	**89,81**
10017422	Клапан 1" термосмесительный 42-60°С AQUAMIX	1"	**89,99**
10017423	Клапан 1" термосмесительный 32-50°С AQUAMIX	1"	**80,84**

С защитой от ожога в системах горячего водоснабжения.

Реле давления для безопасной работы насосов

Артикул	Тип	Подключение	Цена, евро
10013340	PA5 1- 5 бар 230В	1/4"	**25,14**
10013342	PA5 2- 12 бар 230В	1/4"	**26,50**

ZONT

Полезная информация:

- Статья – общее описание оборудования ZONT, сравнительные таблицы термостатов, контроллеров: http://visa-gienger.ru/company/news/zont-upravlenie-otopleniem
- Проверка совместимости котлов с оборудованием ZONT: https://www.tvp-electro.ru/sovmestimost-kotlov-s-zont

Термостаты для автоматизации систем отопления

Отопительные контроллеры для котлов определённых производителей

Модель	H-1V/2 eBus	BAXI CONNECT+	ZONT BT.2+
Артикул	ML00005545	ML00005590	ML00005878
Термостаты ZONT			
Цена, руб.	См. прайс – лист Vaillant и Protherm	См. прайс – лист BAXI	См. прайс – лист BUDERUS
Описание	Специальный отопительный контроллер для котлов Vaillant и Protherm со встроенной поддержкой протокола E-BUS	Специальный контроллер ZONT для удаленного управления инженерной системой с котлами BAXI и De Dietrich	Специальный отопительный контроллер для котлов Bosch и Buderus со встроенной поддержкой протокола OpenTherm

Термостаты для автоматизации систем отопления, продолжение

Термостат ZONT - управляет только котлом системы отопления. Входы прибора - только для контроля состояния, подключённых к ним датчиков.	LITE	SMART 2.0
Артикул	ML00004158	ML00004479
Цена, руб.	7990,00	15950,00
Управление через клеммы комнатного термостата (включение и выключение котла)	любой котёл	любой котёл
Управление по цифровой шине (модуляция мощности котла)	нет	любой котёл через внешний адаптер
Резервный аккумулятор	Съёмный Li-ion	Встроенный Li-ion
Комплектность	Термодатчик, Блок питания, SIM-карта	Термодатчик, Блок питания, Антенна, SIM-карта
Поддерживаемые виды связи	GSM	GSM / GPRS / WI-FI
Способы управления термостатом	голосовая связь, СМС	веб-сервис, моб. приложение, голосовая связь, СМС
Радиоканал 868 МГц	нет	подключаемый
Макс. Количество датчиков температуры, применяемых для управления (проводных и радио)	1	программно не ограничено (из них проводных не более 15-ти)
Релейный выход (сухой контакт)	~ 220 В, = 24 В, макс ток 1А	~ 220 В, = 24 В, макс ток 1А
Вход для подключения шлейфа с цифровыми термодатчиками	1	1
Аналоговый вход	Авария котла	3 шт., 0-30 В
Универсальный вход		K-Line
Основное питание	= 10-28 В	= 10-28 В
Резервное питание	= 3,7 В	= 3,7 В

Термостаты ZONT, продолжение >>>

Термостаты для автоматизации систем отопления, продолжение

Отопительные термостаты ZONT SMART NEW и ZONT H-1V NEW

Артикул	Наименование	Описание	Цена, руб.
ML00005886	Отопительный термостат ZONT SMART NEW	Обновленная версия термостата ZONT SMART	**10880,00**
ML00005890	Отопительный термостат ZONT H-1V NEW	Обновленная версия термостата ZONT H-1V	**11770,00**

В приборах теперь 2 вида связи – Wi-Fi и GSM. Для подключения оригинальных устройств ZONT к термостату на удаленном расстоянии добавлен профессиональный интерфейс RS-485. В специальные входы возможно подключить помехозащищенные температурные датчики типа NTC (1 шт. входит в комплект).

Характеристики термостатов ZONT SMART NEW и ZONT H-1V NEW

Основное питание	внешний источник стабилизированного питания; допустимое напряжение 10-28 В постоянного тока
Резервное питание	встроенный аккумулятор LIR 14500. Напряжение 3,7 В, ёмкость 800 мА*ч
Потребляемая мощность	не более 6 Вт
Каналы связи	Wi-Fi: основной, частотный диапазон 2,4 ГГц, 802.11 b/g/n GSM: резервный, частотный диапазон 850, 900, 1800, 1900 МГц, поддержка 2G, канал передачи данных — GPRS
Поддерживаемые интерфейсы	1-Wire: порт для подключения проводных датчиков температуры типа DS (до 10 шт.) и ключей Touch Memory K-Line: обмен данными, подключение радиомодуля, адаптеров управления котлами (OpenTherm, E-Bus, BridgeNet (Ariston), Navien, BSB) и других устройств RS-485: обмен данными, подключение радиомодуля, адаптеров управления котлами (OpenTherm, E-Bus, BridgeNet (Ariston), Navien, BSB) и других устройств
Релейный выход	1 шт., используется для релейного подключения котла. Коммутируемое напряжение постоянного тока (максимальное) — 30 В, максимальный ток коммутации 3 А; Коммутируемое напряжение переменного тока (эффективное максимальное) 240 В, максимальный ток коммутации 3 А
Аналоговый вход	1 шт., предназначен для контроля аналоговых сигналов от датчиков и устройств различного назначения, аналогового сигнала «Авария», снимаемого с выхода котла, команд управления от стороннего комнатного терморегулятора (термостата)
Аналоговые входы NTC	2 шт., предназначены для подключения аналоговых датчиков температуры NTC-10 (1 шт. в комплекте). Характеристики Входа: входное напряжение 0-3,3 В; дискретность измерения 12 бит; погрешность 2 %; подтяжка к цепи плюс 3,3 В через резистор 4,7 КОм.
Проводные датчики температуры	Тип — аналоговые NTC (до 2 шт.), цифровые (до 10 шт.) Модели — МЛ-773 (NTC), МЛ-774 (NTC), МЛ-771, МЛ-772, МЛ-778 (RS-485), МЛ-779 (RS-485), DS18S20, DS18B20
Беспроводные датчики температуры	до 40 шт. Рабочая частота 868 МГц (опционально через радиомодуль МЛ-590) Модели — МЛ-711, МЛ-740, МЛ-745, МЛ-785
Класс защиты	IP20 по ГОСТ 14254-2015
Вес брутто	0,2 кг
Диапазон рабочих температур	минус 25 ºС — плюс 70 ºС

Отличительные характеристики термостатов ZONT SMART NEW и ZONT H-1V NEW

Наименование	Отопительный термостат ZONT SMART NEW	Отопительный термостат ZONT H-1V NEW
Корпус	пластиковый, с креплением на плоскую поверхность или на DIN-рейку	пластиковый, с креплением на DIN-рейку
Габаритные размеры	150 x 130 x 30 мм	90,2 x 71 x 57,5 мм

Контроллеры для автоматизации систем отопления

Предназначен для: Автоматизации и диспетчеризации системы отопления дома.
Управляет котлами, ГВС, насосами и сервоприводами. Охраны дома и управления э/приборами. Контролирует состояние датчиков различного назначения и управляет выходами по настраиваемому алгоритму и событиям.

	Climatic 1.1 / 1.2 / 1.3			Climatic Optima
Контроллер ZONT				
Артикул	**ML00004511**	**ML00004510**	**ML00004486**	**ML00004782**
Цена, руб.	**46600,00**	**50550,00**	**55220,00**	**43400,00**
Количество управляемых контуров отопления	1 ГВС +1 смесит.	1 ГВС +2 смесит.	1 ГВС +3 смесит.	1 ГВС +3 смесит.
Количество управляемых источников тепла (каскада котлов)	2			
Поддержка цифровых интерфейсов: OpenTherm / E-BUS (Vaillant и Protherm) / Navien	опционально			
Аппаратные решения для поддержки управления котлом по цифровой шине	2 сменные платы любой модели (OpenTherm, E-BUS, Navien)			2 сменные платы любой модели (OpenTherm, E-BUS, Navien)
Релейные выходы	7, силовые ~ 220	10, силовые ~ 220	13, силовые ~ 220	13, силовые ~ 220
Выходы ОК "сухой контакт"	2			Через релейные выходы
Аналоговые входы (0-30 В)	6, только для термодатчиков NTC			
Поддержка модулей расширения входов/выходов	Есть только у модели 1.3 один модуль: 2 доп. смесит. контура			-
Комплектность	4 датчика NTC Антенна GSM SIM-карта			6 проводных датчика NTC
Поддерживаемые виды связи	GSM/GPRS/Wi-Fi			-
Способы управления и настройки	Штатная панель, веб-сервис, моб. приложение			Штатная панель
Радиоканал 868 МГц	подключаемый			
Модели датчиков 868 МГц	Датчики ZONT			
Радиоканал 433 МГц	нет			есть
Модели проводных термодатчиков	Цифровые DS18S20 аналоговые NTC			температурные проводные цифровые и аналоговые NTC
Программные ограничения кол-ва термодатчиков для регулирования	до 15			до 10
Поддерживаемые интерфейсы	1-Wire, USB 2.0, K-line, RS-485			
Основное питание	~ 220			
Резервное питание	= 3,7 В, 0,8 А/ч встроенный, литиевый			

Контроллеры ZONT, продолжение >>>

Контроллеры для автоматизации систем отопления, продолжение

Артикул	Наименование		Цена, руб./шт.
ML00005454	H1V.02	для газовых и электрических котлов	16720,00
ML00005557	H700+ PRO	для удаленного управления инженерной системой	21460,00
ML00005558	H1000+ PRO	для удаленного управления инженерной системой	28800,00
ML00006584	H1000+ PRO.V2	для удаленного управления инженерной системой	27290,00
ML00005968	H1500+ PRO	для газовых и электрических котлов	29700,00
ML00005559	H2000+ PRO	для удаленного управления сложными инженерными системами	45920,00
ML00006086	H2000+ PRO.V2	для удаленного управления сложными инженерными системами	42880,00

Характеристики, сравнение - visa-gienger.ru/zont-upravlenie-otopleniem#params-universal-controller

Доп. оборудование для термостатов и контроллеров

Блоки расширения

Артикул	Наименование	Цена, руб./шт.
ML00005145	Радиорелейный блок расширения ZRE-66E для контроллеров ZONT H2000+ и C2000+	18810,00
ML00004766	Блок расширения EX-77 для ZONT Climatic 1.3 (добавляет 2 дополнительных смесительных контура)	15600,00
ML00005693	Блок расширения ZE-88 для контроллеров. Обеспечивает обмен данными с контроллером по интерфейсам RS-485 и K-Line	25250,00
ML00005696	Блок расширения ZE-44 для контроллеров. Для увеличения числа Входов/Выходов контроллеров ZONT H2000+ PRO	19880,00
ML00005703	Блок расширения ZE-22 для контроллеров. Подходит к приборам: ZONT H1000+ PRO, ZONT H1500+ PRO, ZONT H2000+ PRO	14700,00
ML00006018	Блок расширения ZE-84E для контроллеров. Подходит к приборам: ZONT H1000+ PRO, ZONT H1500+ PRO, ZONT H2000+ PRO	23720,00

Адаптеры для управления

Артикул	Наименование	Цена, руб./шт.
ML00005505	Универсальный адаптер цифровых шин (DIN) V.01 Для управления котлами, с протоколами OpenTherm, E-BUS, BridgeNet (Ariston), BSB (Baxi), Navien. Работает по K-Line и RS-485*. Крепится на стену.	3900,00
ML00005653	Универсальный адаптер цифровых шин (ECO). Для цифрового управления отопительными котлами, поддерживающими протоколы OpenTherm, E-BUS, BridgeNet (Ariston), BSB (Baxi), Navien. Работает по K-Line и RS-485*. Крепится на стену.	3900,00
ML00006140	Адаптер цифровой шины RINNAI. Подходит для всех термостатов и контроллеров ZONT (кроме ZONT Lite). Работает по K-Line и RS-485. Крепится на din-рейку	3200,00
ML00006560	Адаптер цифровой шины EMS+ Для цифрового управления котлами Buderus и Bosch по протоколу EMS+	3200,00

Платы цифровой шины

Служат для подключения оборудования ZONT к газовому котлу

Артикул	Наименование	Цена, руб./шт.
ML00004514	Плата цифровой шины Navien для ZONT Climatic	4400,00
ML00005842	Универсальная плата цифровых шин для ZONT Climatic Для подключения оборуд-я ZONT к газовому котлу, поддерживающему протоколы OpenTherm, E-BUS, BridgeNet (Ariston), Navien, BSB (Baxi)	4400,00

Панели управления

Артикул	Наименование	Цена, руб./шт.
ML00004742	Панель ручного управления ZONT МЛ-753. Совместимы со всеми приборами ZONT (кроме ZONT Lite). Изменение темп-ры и режимов работы котла. Темп-ра в помещении и на улице. Индикация нагрева и аварии котла. Уровенеь сигналов GSM и Wi-Fi. Работа в помещениях при -25 °С	8730,00
ML00006132	Панель управления ZONT МЛ-753 wi-fi. Для ручного управления приборами ZONT по локальной сети Wi-Fi. Изменение темп-ры и режимов работы котла; Отображение текущей темпер-ры; Индикация аварии котла и работы котла в режиме нагрева; Показ уровня сигналов GSM и Wi-Fi; Работа в помещениях при -25 °С	9950,00
ML00006088	Комнатный термостат МЛ-232 (RS-485). Для ручного управления температурой контура. Возможности: Изменение целевой температуры, Отображение текущей температуры, Индикация нагрева	5900,00
ML00006509	Комнатный термостат МЛ-232.black (RS-485). Для ручного управления температурой контура. Возможности: Изменение целевой температуры, Отображение текущей температуры, Индикация нагрева	5900,00

Датчики и аксессуары для оборудования ZONT

Проводные датчики

Артикул	Наименование	Цена, руб./шт.
ML00004775	NTC датчик температуры проводной. Для измерения температуры воздуха (в помещении или на улице) или теплоносителя.	470,00
ML00003614	Датчик температуры теплоносителя/уличный DS18B20 Цифровой датчик температуры в металлической гильзе. Для измерения температуры теплоносителя системы отопления или внутри и снаружи помещений. Измеряемые температуры: -55 - +125°С	900,00
ML12294	Датчик температуры уличный DS18S20. Цифровой датчик в мет. гильзе с креплением под винт. Измерения температуры теплоносителя системы отопления или внутри и снаружи помещений: -55 - +125°С	890,00
ML8569	Датчик температурный комнатный проводной DS18S20 Цифровой датчик в пластиковом корпусе. Для использования в составе систем дистанционного управления отопительным котлом. Длина провода 2,5 м. Измеряемые температуры: -55 - +125°С	900,00
ML00004837	Датчик температуры цифровой уличный ZONT МЛ-771 (DS) проводной. Для измерения уличной температуры воздуха	900,00
ML00004842	Датчик температуры уличный ZONT МЛ-773 (NTC) проводной Для измерения уличной температуры воздуха	900,00
ML00004827	Датчик температуры цифровой комнатный ZONT МЛ-772 (DS) проводной. Для измерения температуры воздуха внутри помещения	900,00
ML00004834	Датчик температуры комнатный ZONT МЛ-774 (NTC) проводной Для измерения температуры воздуха внутри помещения	900,00
ML00005143	Датчик температуры комнатный МЛ-778 RS-485 Проводной комнатный датчик температуры с подключением по интерфейсу RS-485	3000,00
ML00005144	Датчик температуры и влажности комнатный МЛ-779 RS-485 Проводной комнатный датчик температуры и влажности с подключением по интерфейсу RS-485	3300,00

Проводные датчики ZONT, продолжение >>>

Проводные датчики - продолжение

	Артикул	Наименование	Цена, руб./шт.
	ML11025	Извещатель утечки воды АСТРА-361. Может устанавливаться на любой плоской поверхности в местах возможного скопления воды. Срабатывание происходит при замыкании контактов, расположенных в нижней части корпуса.	780,00
	ML8510	Датчик размыкания ИО 102-16/2 Извещатель магнитно-контактный проводной. Для обнаружения открывания дверей (ворот, окон) и формирования сигнала тревоги	160,00
	ML00005515	Датчик давления ZONT MLD-06 Тип: аналоговый. Применение: измерения давлений газообразных и жидких не кристаллизующихся сред средней вязкости	4400,00
	ML13057	Извещатель охранный объемный оптико-электронный АСТРА-512 Извещатель охранный инфракрасный объемный пассивный оптико-электронный, с защитой от срабатывания на животных (до 20 кг). Температурный диапазон -30°С...+50°С	1880,00
	ML8313	Извещатель охранный объемный оптико-электронный АСТРА-9 Назначение: Обнаружение факта проникновения в охраняемое пространство закрытого помещения и формирование сигнала тревоги. Температурный диапазон -30°С...+50°С	1980,00
	ML11144	Акустический поверхностный датчик АСТРА-С Назначение: Обнаружение разрушения стеклянных конструкций (окна, витрины и т.п.) и формирования сигнала тревоги.	1980,00
	ML8499	Датчик дыма ИП 212-141 RUBEZH. Назначение: Обнаружение задымления в закрытых помещениях и формирование Выходного сигнала "Пожар"	1350,00
	ML00005516	Датчик давления MLD-10, латунь. Измерение давлений газообразных и жидких сред не агрессивным к латуни	4165,00
	ML00005517	Датчик давления MLD-10.01, нерж. сталь. Измерение давлений газообразных и жидких сред	6360,00

Беспроводные датчики ZONT

	Артикул	Наименование	Цена, руб.
	ML00004741	Радиомодуль МЛ-550. Для связи приборов ZONT с радиоустройствами. Обеспечивает шифрованный обмен данными по радиоканалу на частоте 868 МГц. Поддерживает передачу данных по интерфейсам K-Line и RS-485. Может одновременно работать с разными (до 40 шт.) радиоустройствами.	3600,00
	ML00004436	Радиотермодатчик МЛ-740. Для измерения температуры воздуха с автономным питанием, комнатный. Работает на частоте 868 МГц. В качестве приёмника радиосигнала обязательно использование радиомодуля ZONT МЛ-489. Диапазон измеряемых температур: -30 +60°С.	3350,00
	ML13866	Радиотермодатчик уличный МЛ-711. Для измерения температуры воздуха с автономным питанием, в герметичном корпусе. Работает на частоте 868 МГц. В качестве приемника радиосигнала обязательно использование радиомодуля ZONT МЛ-489. Не требует калибровки. Пыле влагозащищённый корпус. Диапазон измеряемых температур: -35 +80°С.	3400,00
	ML14053	Радиодатчик утечки воды МЛ-712. Ёмкостной радиодатчик протечки воды с автономным питанием. Работает на частоте 868 МГц. В качестве приёмника радиосигнала обязательно использование радиомодуля ZONT МЛ-489.	4300,00
	ML12814	Радиодатчик движения МЛ-570 с функцией термометра Радиодатчик движения с функцией термометра. Автономное питание. Работает на частоте 868 МГц. В качестве приёмника радиосигнала обязательно использование радиомодуля ZONT МЛ-489.	5500,00
	ML00004439	Радиодатчик температуры и влажности МЛ-719 / МЛ-745. Измерение температуры и влажности воздуха внутри помещения и передача результатов измерений по радиоканалу на частоте 868 МГц. В качестве приёмника радиосигнала обязательно использование модуля ZONT МЛ-489. Для использования в помещении.Круглосуточная работа. Может применяться в системе управления отоплением в качестве источника управляющего сигнала только по температуре.	4500,00

ML00005372	Радиодатчик температуры теплоносителя МЛ-785 (868 МГц) с выносным сенсором. Дальность связи до 100 м прямой видимости.	**3720,00**
ML13242	Радио брелок ZONT Home. Позволяет управлять режимом охранной сигнализации (включать и выключать). Может применяться только совместно с радио модулем МЛ-489 (приёмо-передающим устройством).	**2750,00**

Сирены, блоки питания, аккумуляторы

Артикул	Наименование	Цена, руб./шт.
ML00003745	Сирена с индикатором Марс-12-КУ, свето-звуковая, антивандальная. Мощность издаваемого сигнала - 105дБ. Температурный диапазон -30°С...+55°С. Защита от влаги.	**1420,00**
ML11340	Сирена с индикатором Маяк-12КПМ, свето-звуковая. Мощность издаваемого сигнала - 105дБ. Температурный диапазон -50°С...+50°С	**1300,00**
ML14486	Сирена с индикатором Mega МЛ-170. Оповещатель светозвуковой. Напряжение питания 12 ± 1.2 В. Мощность издаваемого сигнала — 105 дБ. Температурный диапазон от -50 до +50 °С	**770,00**
ML8501	Сирена звуковая Маяк-12-3М. Мощность издаваемого сигнала - 105дБ. Температурный диапазон -50°С...+50°С	**780,00**
ML13968	Импульсный блок питания в корпусе на DIN рейку 12W/12-24V/DIN; Входное напряжение — 100—240 В; Выходные параметры — 12В-24В/1А-0,5А 12Вт; Защита от перегрузок и КЗ	**2700,00**
ML12946	Импульсный блок питания (сетевой адаптер 220/12V) Входное напряжение – 100-240 В; Выходные параметры - 12В / 1А / 12Вт. Защита от перегрузок и КЗ	**1200,00**
ML00006093	Блок питания в подрозетник 5V/220 для комнатных термостатов	**1320,00**
ML00006216	Блок питания в подрозетник 12V/220 для комнатных термостатов	**1450,00**
ML12218	Аккумулятор резервный, модель BL-5C, Li-ion. Встраиваемый в корпус GSM-Climate ZONT H-1 или WI-FI Climate ZONT H-2	**1400,00**
ML8505	Аккумулятор резервный, модель GS-7-12 (7A/h) Свинцово-кислотный, герметичный аккумулятор.	**1500,00**
ML00004298	Аккумулятор резервный, модель OP 12012 Optimus (1,2A/h) Свинцово-кислотный, герметичный аккумулятор технологии AGM	**1300,00**

Охранные GSM сигнализации

Охранная GSM сигнализация MEGA SX-150

GSM-сигнализация для охраны стационарных объектов с управлением по телефону и СМС. Настройка прибора за 1 SMS.

- контроль объекта 24/7; 5 проводных зон охраны (ШС);
- 4 управляемых выхода (управление электроприборами);
- 3 пользователя для управления; 5 номеров оповещений;
- встроенный микрофон;
- предустановленные конфигурации;
- работа в помещениях при минус 20°;
- сохранение связи при отключении электроэнергии (резервный АКБ).

Артикул	Наименование	Цена, руб.
ML9212	Охранная GSM сигнализация MEGA SX-150	**8080,00**

Охранная беспроводная GSM сигнализация MEGA SX-170M

Беспроводная GSM-сигнализация для охраны стационарных объектов с управлением через интернет. Контроль объекта 24/7.

- 2 управляемых выхода (управление сиреной, извещателем);
- встроенный аккумулятор; встроенный микрофон;
- 3 пользователя для управления;
- 5 номеров оповещений;
- работа в помещениях при минус 35°.

Артикул	Наименование	Цена, руб.
ML00003373	Охранная беспроводная GSM сигнализация MEGA SX-170M	**8080,00**

Охранная GSM сигнализация MEGA SX-300 Light

GSM сигнализация для охраны загородного дома и дистанционного управления элементами бытовой автоматики контроль объекта online 24/7.

- 10 беспроводных зон; 1 проводной вход (ШС);
- управление внешними электроприборами;
- назначение доверенных лиц в личном кабинете контроль напряжения сети;
- сохранение связи при отключении электроэнер-

- 3 управляемых выхода;
- 5 номеров оповещения;
- гии до 12 часов (резервная батарея, опционально);
- работа в помещениях при минус 35°.

Артикул	Наименование	Цена, руб.
ML12467	Охранная GSM сигнализация MEGA SX-300 Light	8560.00

Охранная GSM сигнализация MEGA SX-350 Light

GSM сигнализация для охраны стационарных объектов и дистанционного управления бытовой автоматикой.

- контроль объекта online 24/7;
- 10 беспроводных и 6 проводных зон;
- 6 управляемых выходов;
- управление внешними электроприборами;
- назначение доверенных лиц в личном кабинете;
- 5 номеров оповещения;
- контроль напряжения сети;
- сохранение связи и управления при отключении электроэнергии (резервный АКБ, опционально);
- работа в помещениях при минус 35°.

Артикул	Наименование	Цена, руб.
ML14112	Охранная GSM сигнализация MEGA SX-350 Light	10200,00

Контроллер «Умного дома» для автоматизации и управления бытовыми процессами, охраны и мониторинга помещений

- контроль объекта online 24/7;
- любое количество охранных зон и датчиков;
- ситуационное поведение;
- настройка сценариев автоматизации;
- интерактивная настройка в веб-сервисе;
- 12 управляемых выходов;
- управление внешними электроприборами;
- модули расширения входов/выходов/интерфейсов;
- неограниченное количество номеров оповещения;
- назначение доверенных лиц в личном кабинете;
- контроль напряжения сети;
- работа в помещениях при минус 25°.

Артикул	Наименование	Цена, руб.
ML00004256	Контроллер «Умного дома» для автоматизации и управления	22400,00

Аксессуары к сигнализациям

Артикул	Наименование	Цена, руб.
ML8315	Ключ электронный Touch Memory	120,00
ML8314	Считыватель ключей Touch Memory	850,00
ML12158	Микрофон. Дополнительный микрофон для устройств ZONT. Аудио разъем 3,5 мм стерео	260,00

Н

Крепёжные системы

MAYER. Хомуты сантехнические 418
SINIKON. Хомуты сантехнические 419
WALRAVEN 420

MAYER. Хомуты сантехнические

Хомут с резиновым профилем с гайкой и уплотнением

Материал изготовления:
Используется сталь ведущих отечественных металлургических комбинатов. Это минимизирует скачки цен относительно импортных и обеспечивает надежность поставок сырья, и своевременное изготовление изделий в оптимальные сроки.

Гальваническое покрытие:
Используется высокачественный состав реагентов для пассивации поверхности, который дает высокую стойкость к коррозии. Толщина оцинковки 8-10 микрон. Приварка гайки к хомуту до нанесения защитного антикоррозийного покрытия, обеспечивает надежность соединения деталей и увеличивает сроки эксплуатации изделия.

Резиновая прокладка:
Наличие экструдера позволяет осуществлять собственное производство резины из материала ТЭП, в составе которого каучук. Резиновая подкладка с улучшенными эксплуатационными свойствами обеспечивает надежное сцепление с трубой, улучшая показатели; глушит вибрацию, сохраняет эластичность при температурах от –50°С до +60°С и имеет длительный срок службы. Дополнительную привлекательность к продукту добавляет внешняя отличительная особенность- зеленая полоса по контуру.

Соединительные винты:
Винт сантехнического хомута имеет крестообразный и прямой шлиц, который упрощает монтажные работы. Широкая головка винта предотвращает разрыв отверстия. Увеличено количество витков резьбы в отверстиях под винты, что дает большую надежность соединения и снижает износ резьбовой поверхности хомутов, тем самым увеличивая их срок службы.

Усиление конструкции:
Двойное ребро жёсткости, проходящее по арочному изгибу хомута, позволяет усилить мет. конструкцию и существенно увеличить допустимые нагрузки. А также качественнее приваривать гайку при меньшей площади контакта гайки с поверхностью. Это минимизирует отрыв гайки при монтаже и эксплуатации.

Артикул	Наименование	Шт. в кор.	Дюймы	Ø. трубы, мм	Толщ. / шир., мм	Центр. гайка	Цена руб.
10 0038 1	Хомут MAYER M8, 3/8" 16-20 мм	500	3/8"	16-19	1,0x20	M8	**20,00**
10 0112 1	Хомут MAYER M8, 1/2" 20-24 мм	350	1/2"	20-24	1,0x20	M8	**22,00**
10 0034 1	Хомут MAYER M8, 3/4" 25-28 мм	300	3/4"	25-28	1,0x20	M8	**23,00**
10 0100 1	Хомут MAYER M8, 1" 32-35 мм	250	1"	32-35	1,0x20	M8	**25,00**
10 0114 1	Хомут MAYER M8, 1 1/4" 39-46 мм	150	1 1/4"	39-46	1.2x20	M8	**30,00**
10 0112 1	Хомут MAYER M8, 1 1/2" 48-53 мм	130	1 1/2"	48-52	1.2x20	M8	**32,00**
10 0055 1	Хомут MAYER M8, 1 3/4" 54-58 мм	120	1 3/4"	53-58	1.2x20	M8	**35,00**
10 0200 1	Хомут MAYER M8, 2" 59-66 мм	100	2"	60-65	1.2x20	M8	**36,00**
10 0212 1	Хомут MAYER M10, 2 1/2" 74-80 мм	160	2 1/2"	74-80	1,5x20	M10	**48,00**
10 0300 1	Хомут MAYER M10, 3" 87-94 мм	120	3"	88-94	1,5x20	M10	**52,00**
10 0400 1	Хомут MAYER M10, 4" 110-116 мм	90	4"	108-116	1,5*20	M10	**61,00**

Сантехническая шпилька

Артикул	Наименование	Шт./ кор.	Размер, мм	Цена руб.
50 0060 08	С/т шпилька с шестигранником 8 х 60	1000	8*60	**6,00**
50 0070 08	С/т шпилька с шестигранником 8 х 70	1000	8*70	**7,00**
50 0080 08	С/т шпилька с шестигранником 8 х 80	700	8*80	**8,00**
50 0100 08	С/т шпилька с шестигранником 8 х 100	600	8*100	**10,00**
50 0120 08	С/т шпилька с шестигранником 8 х 120	400	8*120	**12,00**
50 0140 08	С/т шпилька с шестигранником 8 х 140	500	8*140	**15,00**
50 0160 08	С/т шпилька с шестигранником 8 х 160	450	8*160	**18,00**
50 0180 08	С/т шпилька с шестигранником 8 х 180	400	8*180	**20,00**
50 0200 08	С/т шпилька с шестигранником 8 х 200	400	8*200	**21,00**
50 0240 08	С/т шпилька с шестигранником 8 х 240	350	8*240	**25,00**
50 0060 10	С/т шпилька с шестигранником 10 х 60	500	10*60	**11,00**
50 0080 10	С/т шпилька с шестигранником 10 х 80	450	10*80	**13,00**
50 0100 10	С/т шпилька с шестигранником 10 х 100	350	10*100	**16,00**
50 0120 10	С/т шпилька с шестигранником 10 х 120	300	10*120	**20,00**
50 0140 10	С/т шпилька с шестигранником 10 х 140	350	10*140	**24,00**
50 0160 10	С/т шпилька с шестигранником 10 х 160	300	10*160	**31,00**
50 0180 10	С/т шпилька с шестигранником 10 х 180	250	10*180	**32,00**
50 0200 10	С/т шпилька с шестигранником 10 х 200	250	10*200	**38,00**

SINIKON. Хомуты сантехнические

Хомуты SINIKON

Металлические хомуты, с резиновым уплотнением, болтом и дюбелем.

Область применения
Крепление трубопроводов различного назначения на ограждающие конструкции зданий для предотвращения их продольного и поперечного пперемещения.

Размер, дюйм	Полезная нагрузка, кН	Максимально допу-стимая нагрузка, кН
3/8'' - 1''	0,75	1,3
1 1/4'' - 2''	1,18	1,6
2 1/2'' - 3''	1,40	2,3
4''	1,90	2,6

Артикул	Наименование	Цена руб.
КМ038.R	Хомут 3/8" (015-018) с резиновой прокладкой, шпилькой и дюбелем, СИНИКОН	**45,38р.**
КМ012.R	Хомут 1/2" (020-024) с резиновой прокладкой, шпилькой и дюбелем, СИНИКОН	**48,23р.**
КМ034.R	Хомут 3/4" (025-029) с резиновой прокладкой, шпилькой и дюбелем, СИНИКОН	**50,67р.**
КМ100.R	Хомут 1" (032-036) с резиновой прокладкой, шпилькой и дюбелем, СИНИКОН	**53,73р.**
КМ114.R	Хомут 5/4" (040-045) с резиновой прокладкой, шпилькой и дюбелем, СИНИКОН	**62,09р.**
КМ112.R	Хомут 6/4" (047-052) с резиновой прокладкой, шпилькой и дюбелем, СИНИКОН	**66,34р.**
КМ200.R	Хомут 2" (058-062) с резиновой прокладкой, шпилькой и дюбелем, СИНИКОН	**72,64р.**
КМ212.R	Хомут 2 1/2" (075-080) с резиновой прокладкой, шпилькой и дюбелем, СИНИКОН	**94,41р.**
КМ300.R	Хомут 3" (087-093) с резиновой прокладкой, шпилькой и дюбелем, СИНИКОН	**102,35р.**
КМ400.R	Хомут 4" (106-111) с резиновой прокладкой, шпилькой и дюбелем, СИНИКОН	**115,60р.**

WALRAVEN

Профиль монтажный

Артикул	Наименование	Размер	Цена, евро
6505000	Профиль монтажный WM 0	27 × 18 × 1,2 × 2000 мм	**6,88**
6505001	Профиль монтажный WM 1	30 × 15 × 2,0 × 2000 мм	**9,17**
6505015	Профиль монтажный WM 15	30 × 20 × 1,75 × 2000 мм	**11,16**
6505002	Профиль монтажный WM 2	30 × 30 × 2,0 × 2000 мм	**13,01**
6505235	Профиль монтажный WM 35	38 × 40 × 2,0 × 2000 мм	**20,15**

BIS RapidRail® Уголки 90°

Артикул	Наименование	Тип	Цена, евро
6584001	Соединитель угловой 90° WM0 - 35 4 отв.	длинный/длинный	**9,92**
6584002	Соединитель угловой 90° WM0 - 35 3 отв.	короткий/длинный	**8,69**
6584003	Соединитель угловой 90° WM0 - 35 2 отв.	короткий/короткий	**7,50**

Консоль настенная

Артикул	Наименование	Размер	Цена, евро
6603130	Консоль настенная WM 1 (300 мм)	30 × 15 мм, 300 мм	**10,39**
6603725	Консоль настенная WM 15 (300 мм)	30 × 20 мм, 250 мм	**12,60**
6603220	Консоль настенная WM 2 (200мм)	30 × 30 мм, 200 мм	**10,38**
6603230	Консоль настенная WM 2 (300мм)	30 × 30 мм, 300 мм	**10,39**
6603240	Консоль настенная WM 2 (400мм)	30 × 30 мм, 400 мм	**14,43**
6603250	Консоль настенная WM 2 (500мм)	30 × 30 мм, 500 мм	**17,42**
66036835	Консоль настенная WM 35 (350мм)	38 × 40 мм, 350 мм	**21,36**
66036840	Консоль настенная WM 35 (400мм)	38 × 40 мм, 400 мм	**26,25**
66036850	Консоль настенная WM 35 (500мм)	38 × 40 мм, 500 мм	**31,57**
66036860	Консоль настенная WM 35 (600мм)	38 × 40 мм, 600 мм	**38,06**
66036875	Консоль настенная WM 35 (750мм)	38 × 40 мм, 750 мм	**48,47**
66036805	Консоль настенная WM 35 (1050мм)	38x40 мм, 1050 мм	**65,44**

Стеновой держатель

Артикул	Тип	Цена, евро
6613200	Для WM 0-30	**10,55**
6613235	Для WM 35	**13,02**

BIS RapidRail® Гайки быстрого монтажа

Артикул	Наименование	Тип	Цена, евро
6513108	Монтажная гайка для WM 0-35	M8	**0,71**
6513110	Монтажная гайка для WM 0-35	M10	**0,71**

BIS RapidRail® Болты быстрого монтажа

Артикул	Наименование	Размер	Цена, евро
6523805	Монтажный болт для WM 0-35	M8 × 50 мм	**1,14**
6523806	Монтажный болт для WM 0-35	M8 × 60 мм	**1,11**
6523808	Монтажный болт для WM 0-35	M8 × 80 мм	**1,66**
6523810	Монтажный болт для WM 0-35	M8 × 100 мм	**1,75**
6523812	Монтажный болт для WM 0-35	M8 × 120 мм	**1,78**
6523815	Монтажный болт для WM 0-35	M8 × 150 мм	**2,24**

BIS RapidRail® Шарнирный маятник

Артикул	Тип	Размер	Цена, евро

Артикул	Тип	Размер	Цена, евро
6642008	BIS Шарнирный маятник 49мм	M8x15мм	**3,77**
6642010	BIS Шарнирный маятник 49мм	M10x15мм	**3,77**
6513108	BIS RapidRail Монтажная гайка M8	M8	**0,71**
6513110	BIS RapidRail Монтажная гайка M10	M10	**0,71**

Шайба монтаж в профиле BIS RapidRail®

Артикул	Наименование	Размер	Цена, евро
6533308	Шайба для WM0-35	D 8,4 × 25 мм	**0,17**
6533310	Шайба для WM0-36	D 10,5 × 25 мм	**0,18**

Заглушки для профиля

Артикул	Наименование	Характеристика	Цена, евро
6566000	Заглушка для WM 0,15	27 × 18 мм зеленый	**0,77**
6566001	Заглушка для WM 1	30 × 15 мм зеленый	**0,77**
6566002	Заглушка для WM 2	30 × 30 мм зеленый	**0,77**
6566030	Заглушка для WM 30	30 × 45 мм черный	**1,71**
6566035	Заглушка для WM 35	38 × 40 мм черный	**2,79**

Шайбы

Артикул	Размер	Цена, евро
6533008	∂ 8,4 × 16 мм	**0,09**
6533010	∂ 10,5 × 20 мм	**0,13**

Гайки шестигранные

Артикул	Размер	Цена, евро
6123008	M8	**0,08**
6123010	M10	**0,17**
6123016	M16	**0,87**

Болты шестигранные

Артикул	Размер	Цена, евро
6143825	M8 × 25 мм	**0,36**
6143860	M8 × 60 мм	**0,48**
6143880	M8 × 80 мм	**0,76**
6143930	M10 × 30 мм	**0,63**
6143950	M10 × 50 мм	**0,68**
6143990	M10 × 90 мм	**1,49**

Винт-шуруп

Артикул	Размер	Цена, евро
6263808	M8 × 80мм	**0,30**
6263810	M8 × 100мм	**0,36**
6263812	M8 × 120мм	**0,44**
6263815	M8 × 150мм	**0,52**
6263818	M8 × 180мм	**0,69**
6263820	M8 × 200мм	**0,86**

BIS Дюбель нейлоновый

Артикул	Наименование	Характеристика	Цена, евро
61001010	WEP Дюбель распорный нейлоновый	10x50мм	**0,15**

BIS Стальной распорный анкер

Артикул	Наименование	Характеристика	Цена, евро
6103008	WDI1 Анкер забивной M8	M8 × 30 мм	**0,43**
6103010	WDI1 Забивной анкер M10	M10 × 40 мм	**0,59**

BIS Шпильки резьбовые

Артикул	Размер	Цена, евро
6303008	M8 × 1 м	2,75
6303208	M8 × 2 м	5,96
6303010	M10 × 1 м	4,17
6303210	M10 × 2 м	9,78

BIS Соединительные муфты

Артикул	Размер	Цена, евро
6453830	M8 × 30мм	0,29
6453930	M10 × 30мм	0,38

2S Хомуты M8

Артикул	Размер	Цена, евро
33335014	M8 10-14мм	0,93
33335019	M8 15-19мм	0,93
33335024	M8 20-24мм	1,07
33335030	M8 25-30мм	1,14
33335037	M8 31-37мм	1,38
33335046	M8 38-46мм	1,57
33335052	M8 47-52мм	1,69

2S Хомуты M8/10

Артикул	Размер	Цена, евро
33435052	M8/10 47 × 52	1,97
33435061	M8/10 53 × 61	2,21
33435067	M8/10 62 × 67	2,50
33435074	M8/10 68 × 74	3,03
33435081	M8/10 75 × 81	3,32
33435087	M8/10 82 × 87	3,68
33435095	M8/10 88 × 95	3,76
33435103	M8/10 96 × 103	4,02
33435112	M8/10 104 × 112	4,55
33435118	M8/10 113 × 118	4,55
33435127	M8/10 119 × 127	6,04
33435137	M8/10 128 × 137	6,24
33435144	M8/10 138 × 144	6,57
33435153	M8/10 145 × 153	6,57
33435162	M8/10 154 × 162	7,11
33435172	M8/10 163 × 172	7,11
33435183	M8/10 173 × 183	7,86
33435194	M8/10 184 × 194	8,19
33435205	M8/10 195 × 205	8,31
33435216	M8/10 206 × 216	8,76
33435225	M8/10 217 × 225	8,76

BIS KSB1 Хомуты

Артикул	Размер	Цена, евро
3363018	M8 15-18мм	1,62
3363023	M8 20-23мм	1,62
3363028	M8 25-28мм	1,80
3363035	M8 32-35мм	1,95
3363043	M8 40-43мм	2,49
3363051	M8 48-51мм	2,83
3363054	M8 53-56мм	3,03
3363062	M8 59-62мм	3,56

BIS starQuick® Хомуты - серые

Артикул	Размер	Цена, евро
0854015	14-16мм	**0,79**
0854018	16-20мм	**1,05**
0854022	20-23мм	**1,05**
0854028	24-28мм	**1,41**
0854031	28-32мм	**1,50**
0854035	32-35мм	**1,66**

BIS Дюбель крюковой, одинарный и двойной

Артикул	Наименование	Характеристика	Цена, евро
0852050	Дюбель крючковой одинарный L 75	max Ø28	**0,48**
0852080	Дюбель крючковой одинарный L 115	max Ø28	**0,59**
0852250	Дюбель крючковой двойной L 75	max Ø28	**0,71**
0852280	Дюбель крючковой двойной L 115	max Ø28	**0,77**

BIS Дополнительные якоря

Артикул	Наименование	Характеристика	Цена, евро
0870240	Якорная скоба для труб D 14-20 мм	Ø20 H 40мм чёрный	**0,17**

Держатель табличек универсальный

Артикул	Наименование	Цена, евро
0200002	Держатель табличек универсальный	**6,35**

Забивной винт-шуруп с дюбелем

Артикул	Наименование	Цена, евро
6373640	BIS Забивной винт-шуруп с дюбелем, M6x40мм Быстрый монтаж с применением молотка. Резьба из стали, дюбель из полиамида (PA) серого цвета, оцинковка электролитическая, пассивирован.	**0,52**

Дюбель забивной, 4мм

Артикул	Наименование	Цена, евро
6330018	BIS Дюбель забивной 4мм. Можно забивать в бетон без бурения. Материал: сталь 1.1740, закалённая.	**0,11**

Оправка для дюбеля забивного

Артикул	Наименование	Цена, евро
6900000	BIS Оправка для дюбеля забивного 4мм. С защитой для рук и эргономичной пластиковой ручкой.	**86,70**

О

Коллектора и запорная арматура

FAR 425
HEIMSHAFT, коллекторы 426
ITAP 429
LD, шаровые краны 432
MERRILL. “Незамерзающие” стенные краны 435
OVENTROP 436
SANHA. Коллекторы SANHA-Heat 446
SHELL, угловые вентили 447
SIMPLEX, насосно-смесительный блок F36 448
TECE, шаровые краны 450

Коллекторы FAR

Коллектор FAR со встроенными регулирующими вентилями устанавливается в систему отопления или водоснабжения. Коллектор оснащен двухсторонним диском (красный/синий) и диском с обозначениями сантехнических точек (туалет, стиральная машина, раковина и т.д.). С помощью регулирующих ручек можно оперативно закрыть/открыть поток и точно регулировать расход по каждому потребителю. Надежность работы клапана обеспечивается EPDM-уплотнениями. Латунный коллектор FAR имеет хромированное покрытие, которое увеличивает стойкость к коррозии и минимизирует воздействия внешней среды.

Расстояние между центрами отводов 45 мм. Максимальное давление 10 бар

Отвод Евроконус (EU)

Размер 1/2"

Размер 3/4"

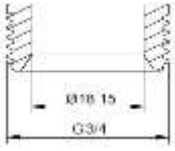

Трубная резьба (TP)

Размер 1/2"

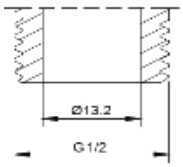

Размер 3/4"

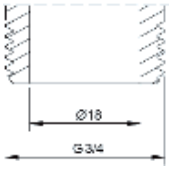

Коллектор регулирующий, проходной (ВР-НР), с 2 отводами

Артикул	Размер	Отводы	Цена, евро
FK 3821 134	1"	3/4" EU	**34,02**
FK 3821 134TP	1"	3/4" TP	**34,02**
FK 3821 112	1"	1/2" EU	**33,73**
FK 3821 112TP	1"	1/2" TP	**33,73**
FK 3821 3412	3/4"	1/2" EU	**29,37**
FK 3821 3412TP	3/4"	1/2" TP	**29,37**

Коллектор регулирующий, проходной (ВР-НР), с 3 отводами

Артикул	Размер	Отводы	Цена, евро
FK 3822 134	1"	3/4" EU	**47,66**
FK 3822 134TP	1"	3/4" TP	**47,66**
FK 3822 112	1"	1/2" EU	**46,94**
FK 3822 112TP	1"	1/2" TP	**46,94**
FK 3822 3412	3/4"	1/2" EU	**42,33**
FK 3822 3412TP	3/4"	1/2" TP	**42,33**

Коллектор регулирующий, проходной (ВР-НР), с 4 отводами

Артикул	Размер	Отводы	Цена, евро
FK 3824 134	1"	3/4" EU	**62,98**
FK 3824 134TP	1"	3/4" TP	**62,98**
FK 3824 112	1"	1/2" EU	**62,37**
FK 3824 112TP	1"	1/2" TP	**62,36**
FK 3824 3412	3/4"	1/2" EU	**55,51**
FK 3824 3412TP	3/4"	1/2" TP	**55,51**

Кронштейн двойной для коллекторов

Артикул	Размер	Цена, евро
FK 7480 1	1"	**8,49**
FK 7480 34	3/4"	**8,32**

HEIMSHAFT, коллекторы

Продукция, поставляемая под брендами ProfiThermROHR и HEIMSHAFT на российский рынок, проходит строгий контроль качества, которое подтверждено сертификатами ГОСТ Р и Свидетельством о Государственной Регистрации. Вся продукция разработана при участии европейских инженеров и производится под контролем отдела качества.

Коллекторы с вентильными вставками

Технические данные:

- Материал: нержавеющая сталь AISI 304.
- Теплоноситель: вода, этиленгликоль с конц. до 30%.
- Подающий коллектор – гидравлическое регулирование: регулирующий вентиль с точностью 0,5 л/час.
- Пропускная способность (kvs), м 3 /час: 2,0.
- Обратный коллектор: Встроенный термостатический вентиль M30x1,5, kvs = 2,56 м 3 /час.
- Раб. температуры: 5-90°C.
- Раб. давление: 10 бар.
- Подключение: 1" ВР.
- Выходы: 3/4" НР евроконус.
- Комплектация: руч. воздухоотводчик и манометр.

Коллекторы с вентильными вставками

Артикул	Наименование	Ед. изм.	Цена, USD.
89002203	Коллектор для теплого пола HEIMSHAFT с вент вставками, ручным в-о, манометром на 3 вых, нержв сталь	шт	138,28
89002204	Коллектор для теплого пола HEIMSHAFT с вент вставками, ручным в-о, манометром на 4 вых, нержв сталь	шт	162,73
89002205	Коллектор для теплого пола HEIMSHAFT с вент вставками, ручным в-о, манометром на 5 вых, нержв сталь	шт	189,69
89002206	Коллектор для теплого пола HEIMSHAFT с вент вставками, ручным в-о, манометром на 6 вых, нержв сталь	шт	214,03
89002207	Коллектор для теплого пола HEIMSHAFT с вент вставками, ручным в-о, манометром на 7 вых, нержв сталь	шт	240,63
89002208	Коллектор для теплого пола HEIMSHAFT с вент вставками, ручным в-о, манометром на 8 вых, нержв сталь	шт	267,57
89002209	Коллектор для теплого пола HEIMSHAFT с вент вставками, ручным в-о, манометром на 9 вых, нержв сталь	шт	293,85
89002210	Коллектор для теплого пола HEIMSHAFT с вент вставками, ручным в-о, манометром на 10 вых, нержв сталь	шт	319,62
89002211	Коллектор для теплого пола HEIMSHAFT с вент вставками, ручным в-о, манометром на 11 вых, нержв сталь	шт	345,84
89002212	Коллектор для теплого пола HEIMSHAFT с вент вставками, ручным в-о, манометром на 12 вых, нержв сталь	шт	370,45

Коллекторы с вентильными вставками в комплекте с двумя шаровыми кранами

Артикул	Наименование	Ед. изм.	Цена, USD.
89022202	Коллектор для тёплого пола HEIMSHAFT на 2 вых,с рег вентилями, манометр, ручной в-о,нерж с 2 шар кранами	шт	167,89
89022203	Коллектор для тёплого пола HEIMSHAFT на 3 вых,с рег вентилями, манометр, ручной в-о,нерж с 2 шар кранами	шт	193,28
89022204	Коллектор для тёплого пола HEIMSHAFT на 4 вых,с рег вентилями, манометр, ручной в-о,нерж с 2 шар кранами	шт	217,73
89022205	Коллектор для тёплого пола HEIMSHAFT на 5 вых,с рег вентилями, мано-	шт	244,69

Артикул	Наименование	Ед. изм.	Цена, USD.
	метр, ручной в-о,нерж с 2 шар кранами		
89022206	Коллектор для тёплого пола HEIMSHAFT на 6 вых,с рег вентилями, манометр, ручной в-о,нерж с 2 шар кранами	шт	**269,03**
89022207	Коллектор для тёплого пола HEIMSHAFT на 7 вых,с рег вентилями, манометр, ручной в-о,нерж с 2 шар кранами	шт	**295,63**
89022208	Коллектор для тёплого пола HEIMSHAFT на 8 вых,с рег вентилями, манометр, ручной в-о,нерж с 2 шар кранами	шт	**322,57**
89022209	Коллектор для тёплого пола HEIMSHAFT на 9 вых,с рег вентилями, манометр, ручной в-о,нерж с 2 шар кранами	шт	**348,85**
89022210	Коллектор для тёплого пола HEIMSHAFT на 10 вых,с рег вентилями, манометр, ручной в-о,нерж с 2 шар кранами	шт	**374,62**
89022211	Коллектор для тёплого пола HEIMSHAFT на 11 вых,с рег вентилями, манометр, ручной в-о,нерж с 2 шар кранами	шт	**400,84**
89022212	Коллектор для тёплого пола HEIMSHAFT на 12 вых,с рег вентилями, манометр, ручной в-о,нерж с 2 шар кранами	шт	**425,45**

Коллекторы с расходомерами

Технические данные:

- Материал: нержавеющая сталь AISI 304.
- Теплоноситель: вода, этиленгликоль с конц. до 30%.
- Подающий коллектор – гидравлическое регулирование: ротаметр 0-5 лит./мин.
- Пропускная способность (kvs), м 3 /час: 0,9.
- Обратный коллектор: Встроенный термостатический вентиль М30х1,5, kvs = 2,56 м 3 /час.
- Раб. температуры: 5-80°С.
- Раб. давление: 8 бар.
- Подключение: 1" ВР.
- Выходы: 3/4" НР евроконус.
- Комплектация: руч. воздухоотводчик и манометр.

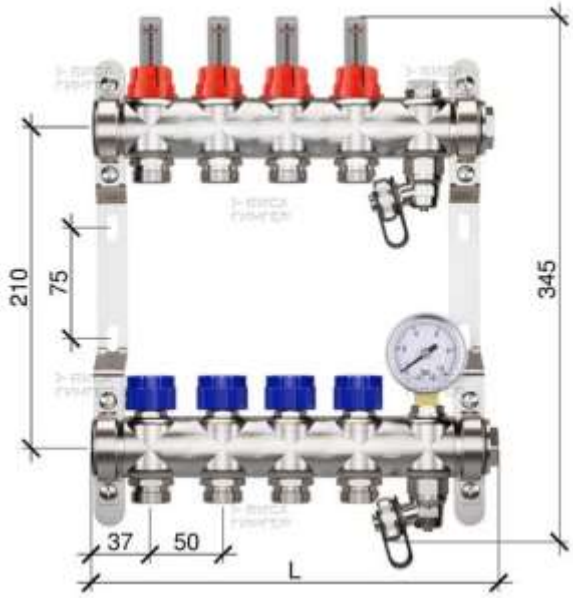

Коллекторы с расходомерами

Артикул	Наименование	Ед. изм.	Цена, USD.
89002102	Коллектор для теплого пола HEIMSHAFT с расходомерами, ручным в-о, манометром на 2 вых, нержв сталь	шт	**121,57**
89002103	Коллектор для теплого пола HEIMSHAFT с расходомерами, ручным в-о, манометром на 3 вых, нержв сталь	шт	**148,96**
89002104	Коллектор для теплого пола HEIMSHAFT с расходомерами, ручным в-о, манометром на 4 вых, нержв сталь	шт	**175,32**
89002105	Коллектор для теплого пола HEIMSHAFT с расходомерами, ручным в-о, манометром на 5 вых, нержв сталь	шт	**204,37**
89002106	Коллектор для теплого пола HEIMSHAFT с расходомерами, ручным в-о, манометром на 6 вых, нержв сталь	шт	**230,63**
89002107	Коллектор для теплого пола HEIMSHAFT с расходомерами, ручным в-о, манометром на 7 вых, нержв сталь	шт	**262,31**
89002108	Коллектор для теплого пола HEIMSHAFT с расходомерами, ручным в-о, манометром на 8 вых, нержв сталь	шт	**288,98**
89002109	Коллектор для теплого пола HEIMSHAFT с расходомерами, ручным в-о, манометром на 9 вых, нержв сталь	шт	**317,37**
89002110	Коллектор для теплого пола HEIMSHAFT с расходомерами, ручным в-о, манометром на 10 вых, нержв сталь	шт	**345,22**
89002111	Коллектор для теплого пола HEIMSHAFT с расходомерами, ручным в-о, манометром на 11 вых, нержв сталь	шт	**373,57**
89002112	Коллектор для теплого пола HEIMSHAFT с расходомерами, ручным в-о, манометром на 12 вых, нержв сталь	шт	**409,35**

Коллекторы с расходомерами в комплекте с двумя шаровыми кранами

Артикул	Наименование	Ед. изм.	Цена, USD.
89022102	Коллектор для тёплого пола HEIMSHAFT на 2 вых,с расх-ми,манометром, ручным в-о,нерж с 2 шар кранами	шт	**170,26**
89022103	Коллектор для тёплого пола HEIMSHAFT на 3 вых,с расх-ми,манометром, ручным в-о,нерж с 2 шар кранами	шт	**196,45**
89022104	Коллектор для тёплого пола HEIMSHAFT на 4 вых,с расх-ми,манометром, ручным в-о,нерж с 2 шар кранами	шт	**225,67**
89022105	Коллектор для тёплого пола HEIMSHAFT на 5 вых,с расх-ми,манометром, ручным в-о,нерж с 2 шар кранами	шт	**254,22**
89022106	Коллектор для тёплого пола HEIMSHAFT на 6 вых,с расх-ми,манометром, ручным в-о,нерж. с 2 шар кранами	шт	**283,09**
89022107	Коллектор для тёплого пола HEIMSHAFT на 7 вых,с расх-ми,манометром, ручным в-о,нерж. с 2 шар кранами	шт	**314,07**
89022108	Коллектор для тёплого пола HEIMSHAFT на 8 вых,с расх-ми,манометром, ручным в-о,нерж. с 2 шар кранами	шт	**340,44**
89022109	Коллектор для тёплого пола HEIMSHAFT на 9 вых,с расх-ми,манометром, ручным в-о,нерж. с 2 шар кранами	шт	**368,62**
89022110	Коллектор для тёплого пола HEIMSHAFT на 10 вых,с расх-ми,манометром, ручным в-о,нерж. с 2 шар кранами	шт	**399,40**
89022111	Коллектор для тёплого пола HEIMSHAFT на 11 вых,с расх-ми,манометром, ручным в-о,нерж. с 2 шар кранами	шт	**427,82**
89022112	Коллектор для тёплого пола HEIMSHAFT на 12 вых,с расх-ми,манометром, ручным в-о,нерж. с 2 шар кранами	шт	**454,33**

Принадлежности для тёплого пола

Артикул	Наименование	Ед. изм.	Цена, USD.
89002302	Шаровой кран HEIMSHAFT FT1-MT1 прямой, никелированная латунь 1" с термометром	шт	**31,74**
89006027	Сервопривод HEIMSHAFT 230 V	шт	**22,75**
89006062	Комнатный термостат HEIMSHAFT кнопочный	шт	**53,81**
89006038	Клеммная колодка HEIMSHAFT на 16 подключений	шт	**97,25**
89002500	Термостатический регулятор HEIMSHAFT жидкостный	шт	**13,59**

Краны шаровые ITAP

Серия IDEAL (полный проход).

Предназначены для быстрого и многократного перекрытия потока в системах водоснабжения, отопления, кондиционирования, а также в системах сжатого воздуха.

- Область применения: неагрессивные жидкости и сжатый воздух.
- Корпус и шар: никелированная латунь CW617N, шток: латунь CW614N.
- Уплотнение сферы: тефлон.
- Рукоятка: красного цвета, сталь (арт. 090, 091), алюминий (арт. 092, 093, 098, 298).
- Резьба: ISO228.
- Рабочая температура: от -20°C до +150°C в отсутствии пара.
- Макс. давление: до 50 бар для 1/2", до 40 бар для 3/4" и 1", до 30 бар для 1 1/4", до 25 бар для 2".

Артикул	Арт. старый	Наименование	Ед. изм.	Цена, евро. / шт.
092 1/2"	920012	Кран ВВ 1/2" бабочка IDEAL	шт.	**6,65**
092 3/4"	920034	Кран ВВ 3/4" бабочка IDEAL	шт.	**9,62**
092 1"	920100	Кран ВВ 1" бабочка IDEAL	шт.	**15,30**
092 1 1/4"	920114	Кран ВВ 1"1/4 бабочка IDEAL	шт.	**24,89**

093 1/2"	930012	Кран НВ 1/2" бабочка IDEAL	шт.	**7,30**
093 3/4"	930034	Кран НВ 3/4" бабочка IDEAL	шт.	**10,78**
093 1"	930100	Кран НВ 1" бабочка IDEAL	шт.	**16,48**
093 1 1/4"	930114	Кран НВ 1"1/4 бабочка IDEAL	шт.	**31,57**

091 1/2"	910012	Кран НВ 1/2" ручка IDEAL	шт.	**7,30**
091 3/4"	910034	Кран НВ 3/4" ручка IDEAL	шт.	**10,92**
091 1"	910100	Кран НВ 1" ручка IDEAL	шт.	**16,72**
091 1 1/4"	910114	Кран НВ 1"1/4 ручка IDEAL	шт.	**27,26**
091 1 1/2"	910112	Кран НВ 1"1/2 ручка IDEAL	шт.	**39,46**
091 2"	910200	Кран НВ 2" ручка IDEAL	шт.	**62,48**

098 1/2"	980012	Кран сгон НВ 1/2" бабочка IDEAL	шт.	**9,21**
098 3/4"	980034	Кран сгон НВ 3/4" бабочка IDEAL	шт.	**15,38**
098 1"	980100	Кран сгон НВ 1" бабочка IDEAL	шт.	**21,94**
098 1 1/4"	980114	Кран сгон НВ 1"1/4 бабочка IDEAL	шт.	**32,44**
098 1 1/2"	980112	Кран сгон НВ 1"1/2 ручка IDEAL	шт.	**59,26**
098 2"	980200	Кран сгон НВ 2" ручка IDEAL	шт.	**91,58**

090 1/2"	900012	Кран ВВ 1/2" ручка IDEAL	шт.	**6,67**
090 3/4"	900034	Кран ВВ 3/4" ручка IDEAL	шт.	**9,84**
090 1"	900100	Кран ВВ 1" ручка IDEAL	шт.	**15,50**
090 1 1/4"	900114	Кран ВВ 1"1/4 ручка IDEAL	шт.	**23,60**
090 1 1/2"	900112	Кран ВВ 1"1/2 ручка IDEAL	шт.	**34,70**
090 2"	900200	Кран ВВ 2" ручка IDEAL	шт.	**55,80**

298 1/2"	2980012	Кран сгон НВ 1/2" угловой бабочка IDEAL	шт.	**11,97**
298 3/4"	2980034	Кран сгон НВ 3/4" угловой бабочка IDEAL	шт.	**18,58**
298 1"	2980100	Кран сгон НВ 1" угловой бабочка IDEAL	шт.	**28,77**

Дренажный шаровой кран со штуцером и заглушкой

Предназначен для слива и заполнения систем.

- Корпус, шток, цепь, шар и штуцер: латунь CW617N.
- Мин. и макс. рабочие температуры: -15°C, +110°C воздух и 0°C, 90°C воды.
- Макс. давление: до 12 бар.

Артикул	Арт. старый	Наименование	Ед. изм.	Цена, евро. / шт.
139 1/2"	1390012	Кран Н 1/2" со штуцером сливной	шт.	**8,68**

Кран шаровой садовый со штуцером

Предназначен для полива, заполнения и слива ёмкостей.

- Корпус: никелированная латунь CW617N, шток и шар: CW614N.
- Рукоятка: красного цвета, сталь.
- Мин. и макс. рабочие температуры: -20°C, +80°C.
- Макс. давление: до 15 бар.

Артикул	Арт. старый	Наименование	Ед. изм.	Цена, евро. / шт.
132 1/2"	1320012	Кран Н 1/2" со штуцером ручка	шт.	**9,54**

Краны для газа

Артикул	Арт. старый	Наименование	Ед. изм.	Цена, евро. / шт.
069 1/2"	069B012	Кран газовый ВН 1/2" бабочка London	шт.	**9,48**
069 3/4"	069B034	Кран газовый ВН 3/4" бабочка London	шт.	**13,07**
067 1/2"	067B012	Кран газовый ВН 1/2" ручка London	шт.	**9,55**
067 3/4"	067B034	Кран газовый ВН 3/4" ручка London	шт.	**13,33**

Краны для бытовой техники

Предназначен для подключения смесителей с медными трубками.

- Корпус: хромированная латунь
- Мин. и макс. рабочие температуры: 0°C, +80°C
- Рабочее давление: до 8 бар

Артикул	Арт. старый	Наименование	Ед. изм.	Цена, евро. / шт.
385 1/2"	3850012	Кран 10x1/2" шаровой с фильтром для смесителя с трубками	шт.	**8,43**

Предназначен для подключения стиральной, посудомоечной машины.

- Корпус: хромированная латунь
- Мин. и макс. рабочие температуры: 0°C, +80°C
- Рабочее давление: до 8 бар

Артикул	Арт. старый	Наименование	Ед. изм.	Цена, евро. / шт.
706 1/2"	7060012	Кран НН 1/2"x3/4" шаровой с розеткой для стиральных машин	шт.	**7,43**

Предназначен для подключения бачков.

- Корпус: хромированная латунь
- Мин. и макс. рабочие температуры: 0°C, +110°C
- Рабочее давление: до 16 бар

Артикул	Арт. старый	Наименование	Ед. изм.	Цена, евро. / шт.
391 1/2"	3910012	Кран НН 1/2"x1/2" шаровой угловой для подключения бачков	шт.	**6,21**
285 1/2"	2850012	Розетка 1/2" нерж. сталь	шт.	**0,22**

Клапан обратный пружинный YORK (пластиковое седло)

- Давление открытия 0,023 (1/2") – 0,026 бар.
- Макс. рабочее давление: от 8 до 12 бар.

Артикул	Арт. старый	Размер	Кол-во в упаковке	Цена, евро. / шт.
103 1/2"	1030012	1/2"	10/240	**8,30**
103 3/4"	1030034	3/4"	8/152	**11,61**
103 1"	1030100	1"	8/112	**15,29**
103 1 1/4"	1030114	1 1/4"	6/78	**23,34**
103 1 1/2"	1030112	1 1/2"	4/52	**35,02**
103 2"	1030200	2"	2/36	**48,42**

Клапан обратный пружинный EUROPA (металлическое седло)

- Давление открытия 0,016 (1/2", 3/4") – 0,012 бар.
- Макс. рабочее давление: от 12 бар до 25 бар.

Артикул	Арт. старый	Размер	Кол-во в упаковке	Цена, евро. / шт.
100 1/2"	1000012	1/2"	10/170	**11,77**
100 3/4"	1000034	3/4"	8/120	**16,05**
100 1"	1000100	1"	6/78	**22,09**
100 1 1/4"	1000114	1 1/4"	4/48	**36,49**
100 1 1/2"	1000112	1 1/2"	4/36	**48,89**
100 2"	1000200	2"	2/24	**76,23**

Фильтр косой латунный

Размер ячейки 500 мкм, давление 20 атм.

Артикул	Арт. старый	Размер	Кол-во в упаковке	Цена, евро. / шт.
192 1/2"	1920012	1/2"	20/160	**5,30**
192 3/4"	1920034	3/4"	10/130	**8,96**
192 1"	1920100	1"	8/64	**13,94**
192 1 1/4"	1920114	1 1/4"	5/60	**20,54**
192 1 1/2"	1920112	1 1/2"	2/36	**27,36**
192 2"	1920200	2"	2/28	**48,61**

Автоматический воздухоотводчик

Предназначен для деаэрации систем отопления.

- Корпус: никелированная латунь CW617N, поплавок из полипропиленовой смолы.
- Рабочая температур: до +110°C.
- Рабочее давление: до 10 бар.

Артикул	Арт. старый	Наименование	Ед. изм.	Цена, евро. / шт.
362 1/2"	3620012	Воздухоотводчик автоматический 1/2" никелированный	шт.	**7,00**
365 1/2"	3650012	Клапан обратный для воздухоотводчика 1/2"x1/2"	шт.	**1,70**

Редукторы давления

Предназначены для защиты систем водоснабжения от превышения давления.

- Корпус: никелированная латунь CW617N, пружина: хромоникелевая сталь.
- Мин. и макс. рабочие температуры: 0°C, +80°C.
- Рабочее давление: до 15 бар (арт. 143 – до 25 бар). Диапазон регулировки давления: от 1 до 4 бар (арт. 143 – от 1 до 5,5 бар), заводская настройка 3 бар.
- С отверстием под манометр 1/4"

Артикул	Арт. старый	Наименование	Ед. изм.	Цена, евро. / шт.
361 1/2"	3610012	Редуктор ВВ 1/2" с отверстием под манометр 1/4"	шт.	**25,89**
361 3/4"	3610034	Редуктор ВВ 3/4" с отверстием под манометр 1/4"	шт.	**28,75**
143 1"	1430100	Редуктор ВВ 1" с отверстием под манометр 1/4"	шт.	**58,01**

LD, шаровые краны

Компания "ЛД ПРАЙД" - российский производитель латунных шаровых кранов и фитингов. Производство началось в 2016 году. Накопленный к тому времени четырнадцатилетний опыт проектирования и производства стальной трубопроводной арматуры, высококвалифицированный персонал и обширный станочный парк, обеспечивающий высокую точность и серийность в производстве полуфабрикатов, гарантировали успех и высокое качество продукции.

Сейчас шаровой кран под маркой LD Pride отвечает всем современным требованиям и стандартам трубопроводной арматуры. Полный цикл производства и свой литейный цех позволяют не зависеть от комплектующих поставщиков и на 100% контролировать качество на всех этапах производства. Продукция LD заслужила доверие у монтажников, строителей, теплоснабжающих и газораспределительных организаций

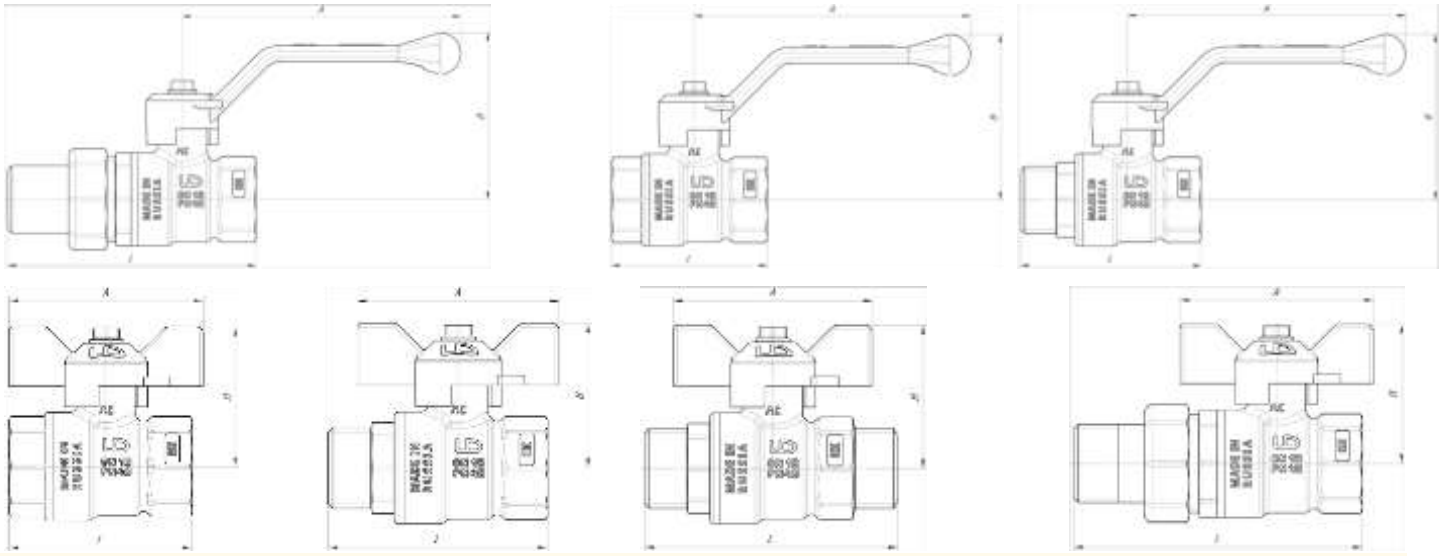

Шаровые краны латунные, для водных сред

Шаровые краны LD PRIDE изготавливаются из латуни согласно ГОСТ 15527-2004. Корпусные детали, шаровая пробка покрыты никелем, что обеспечивает дополнительную коррозинонную стойкость и долговечность. Ручка с монтажными проушинами изготовлена из алюминиевого сплава с полеуретановой порошковой окраской.

Технические данные:

- Корпус: Латунь ЛС59-1
- Шпиндель: Латунь ЛС59-1
- Шар: Латунь ЛС59-1
- Уплотнение шпинделя: Фторопласт – Ф4
- Уплотнение шара: Фторопласт – Ф4

Шаровые краны, резьба внутренняя/внутренняя, ручка бабочка

Артикул	Наименование	DN	PN	L	A	B	Масса, гр.	Цена, руб.
LD 47.300.15	LD Pride 47.15.B-B.Б	15	40	49	52	38,5	156	**271,00**
LD 47.300.20	LD Pride 47.20.B-B.Б	20	40	55	52	41,5	227	**437,00**
LD 47.300.25	LD Pride 47.25.B-B.Б	25	40	64	65	49,5	367	**853,00**
LD 47.300.32	LD Pride 47.32.B-B.Б	32	25	75,5	65	54,5	540	**1346,00**

Шаровые краны, резьба внутренняя/внутренняя, ручка рычаг

Артикул	Наименование	DN	PN	L	A	B	Масса, гр.	Цена, руб.
LD 47.301.15	LD Pride 47.15.B-B.P	15	40	49	89	59	166	**282,00**
LD 47.301.20	LD Pride 47.20.B-B.P	20	40	55	89	62	237	**450,00**
LD 47.301.25	LD Pride 47.25.B-B.P	25	40	64	130	70	390	**872,00**
LD 47.301.32	LD Pride 47.32.B-B.P	32	25	75,5	130	75	557	**1366,00**
LD 47.301.40	LD Pride 47.40.B-B.P	40	25	87	155	87	894	**2267,00**
LD 47.301.50	LD Pride 47.50.B-B.P	50	25	98,5	155	94	1404	**3247,00**

Шаровые краны, резьба внутренняя/наружная, ручка бабочка

Артикул	Наименование	DN	PN	L	A	B	Масса, гр.	Цена, руб.
LD 47.302.15	LD Pride 47.15.В-Н.Б	15	40	56,5	52	38,5	168	**306,00**
LD 47.302.20	LD Pride 47.20.В-Н.Б	20	40	62,5	52	41,5	238	**495,00**
LD 47.302.25	LD Pride 47.25.В-Н.Б	25	40	74	65	49,5	401	**917,00**
LD 47.302.32	LD Pride 47.32.В-Н.Б	32	25	84,5	65	54,5	612	**1497,00**

Шаровые краны, резьба внутренняя/ наружная, ручка рычаг

Артикул	Наименование	DN	PN	L	A	B	Масса, гр.	Цена, руб.
LD 47.303.15	LD Pride 47.15.В-Н.Р	15	40	56,5	89	59	178	**318,00**
LD 47.303.20	LD Pride 47.20.В-Н.Р	20	40	62,5	89	62	247	**507,00**
LD 47.303.25	LD Pride 47.25.В-Н.Р	25	40	74	130	70	427	**935,00**
LD 47.303.32	LD Pride 47.32.В-Н.Р	32	25	84,5	130	75	639	**1517,00**
LD 47.303.40	LD Pride 47.40.В-Н.Р	40	25	95	155	87	930	**2457,00**
LD 47.303.50	LD Pride 47.50.В-Н.Р	50	25	108	155	94	1446	**3629,00**

Шаровые краны, резьба внутренняя/гайка «американка», ручка бабочка

Артикул	Наименование	DN	PN	L	A	B	Масса, гр.	Цена, руб.
LD 47.306.15	LD Pride 47.15.В-ГШ.Б	15	40	80	52	38,5	225	**478,00**
LD 47.306.20	LD Pride 47.20.В-ГШ.Б	20	40	91	52	41,5	343	**709,00**
LD 47.306.25	LD Pride 47.25.В-ГШ.Б	25	40	101	65	49,5	583	**1333,00**
LD 47.306.32	LD Pride 47.32.В-ГШ.Б	32	25	112	65	49,5	785	**2065,00**

Шаровые краны, резьба внутренняя/гайка «американка», ручка рычаг

Артикул	Наименование	DN	PN	L	A	B	Масса, гр.	Цена, руб.
LD 47.307.15	LD Pride 47.15.В-ГШ.Р	15	40	80	89	59	235	**491,00**
LD 47.307.20	LD Pride 47.20.В-ГШ.Р	20	40	91	89	62	356	**721,00**
LD 47.307.25	LD Pride 47.25.В-ГШ.Р	25	40	101	130	70	611	**1352,00**
LD 47.307.32	LD Pride 47.32.В-ГШ.Р	32	25	112	130	75	815	**2084,00**

Шаровые краны, резьба наружная/наружная, ручка бабочка

Артикул	Наименование	DN	PN	L	A	B	Масса, гр.	Цена, руб.
LD 47.304.15	LD Pride 47.15.Н-Н.Б	15	40	66	52	38,5	186	**367,00**
LD 47.304.20	LD Pride 47.20.Н-Н.Б	20	40	69,5	52	41,5	255	**551,00**
LD 47.304.25	LD Pride 47.25.Н-Н.Б	25	40	79,5	65	49,5	373	**1277,00**

Шаровые краны, резьба наружная/наружная, ручка рычаг

Артикул	Наименование	DN	PN	L	A	B	Масса, гр.	Цена, руб.
LD 47.305.15	LD Pride 47.15.Н-Н.Р	15	40	66	89	59	196	**379,00**
LD 47.305.20	LD Pride 47.20.Н-Н.Р	20	40	69,5	89	62	265	**564,00**
LD 47.305.25	LD Pride 47.25.Н-Н.Р	25	40	79,5	130	70	415	**1296,00**

Шаровые краны, резьба внутренняя/накидная гайка, ручка бабочка

Артикул	Наименование	DN	PN	L	A	B	Масса, гр.	Цена, руб.
LD 47.346.20	LD Pride 47.20.В-НкГк.Б	20	40	78	52	40,5	275	**677,00**

Шаровые краны, Т – рукоятка, коррозионностойкая латунь

Артикул	Наименование	DN	PN	L	Выс.	Шир.	Масса, гр.	Цена, руб.
LD 47.340.15	ВВ 1/2" Т-рукоятка LD Pride 47.15.В-В.ТР	15	40	60	81	29	167	**402,00**
LD 47.340.20	ВВ 3/4" Т-рукоятка LD Pride 47.20.В-В.ТР	20	40	60	87	35	245	**568,00**
LD 47.342.15	НВ 1/2" Т-рукоятка LD Pride 47.15.В-Н.ТР	15	40	60	81	29	179	**438,00**
LD 47.342.20	НВ 3/4" Т-рукоятка LD Pride 47.20.В-Н.ТР	20	40	60	87	35	258	**627,00**

Шаровые краны под датчик температуры, резьба внутренняя/внутренняя

Артикул	Наименование	DN	PN	L	A	B	Масса, гр.	Цена, руб.
LD 45.340.15	LD Pride 45.15.В-В.Т.Б	15	40	49	52	38,5	165	**407,00**
LD 45.341.15	LD Pride 45.15.В-В.Т.Р	15	40	49	89	58,5	175	**418,00**

Шаровые краны для газообразных сред

Шаровые краны для газа, резьба внутренняя/внутренняя, ручка бабочка

Артикул	Наименование	DN	PN	L	A	B	Масса, гр.	Цена, руб.
LD 47.350.15	LD Pride 47.15.В-В.Б.GAS	15	40	49	52	38,5	156	**320,00**
LD 47.350.20	LD Pride 47.20.В-В.Б.GAS	20	40	55	52	41,5	227	**491,00**
LD 47.350.25	LD Pride 47.25.В-В.Б.GAS	25	40	64	65	49,5	367	**984,00**
LD 47.350.32	LD Pride 47.32.В-В.Б.GAS	32	25	75,5	65	54,5	540	**1492,00**

Шаровые краны для газа, резьба внутренняя/внутренняя, ручка рычаг

Артикул	Наименование	DN	PN	L	A	B	Масса, гр.	Цена, руб.
LD 47.351.15	LD Pride 47.15.В-В.Р.GAS	15	40	49	89	59	166	**320,00**
LD 47.351.20	LD Pride 47.20.В-В.Р.GAS	20	40	55	89	62	237	**491,00**
LD 47.351.25	LD Pride 47.25.В-В.Р.GAS	25	40	64	130	70	390	**984,00**
LD 47.351.32	LD Pride 47.32.В-В.Р.GAS	32	25	75,5	130	75	557	**1492,00**
LD 47.351.40	LD Pride 47.40.В-В.Р.GAS	40	25	87	155	87	894	**2424,00**
LD 47.351.50	LD Pride 47.50.В-В.Р.GAS	50	25	98,5	155	94	1404	**3491,00**

Шаровые краны для газа, резьба внутренняя/ наружная, ручка бабочка

Артикул	Наименование	DN	PN	L	A	B	Масса, гр.	Цена, руб.
LD 47.352.15	LD Pride 47.15.В-Н.Б.GAS	15	40	56,5	52	38,5	168	**366,00**
LD 47.352.20	LD Pride 47.20.В-Н.Б.GAS	20	40	62,5	52	41,5	238	**594,00**
LD 47.352.25	LD Pride 47.25.В-Н.Б.GAS	25	40	74	65	49,5	401	**1101,00**
LD 47.352.32	LD Pride 47.32.В-Н.Б.GAS	32	25	84,5	65	54,5	612	**1606,00**

Шаровые краны для газа, резьба внутренняя/ наружная, ручка рычаг

Артикул	Наименование	DN	PN	L	A	B	Масса, гр.	Цена, руб.
LD 47.353.15	LD Pride 47.15.В-Н.Р.GAS	15	40	56,5	89	59	178	**366,00**
LD 47.353.20	LD Pride 47.20.В-Н.Р.GAS	20	40	62,5	89	62	247	**594,00**
LD 47.353.25	LD Pride 47.25.В-Н.Р.GAS	25	40	74	130	70	427	**1101,00**
LD 47.353.32	LD Pride 47.32.В-Н.Р.GAS	32	25	84,5	130	75	639	**1606,00**
LD 47.353.40	LD Pride 47.40.В-Н.Р.GAS	40	25	95	155	87	930	**2552,00**
LD 47.353.50	LD Pride 47.50.В-Н.Р.GAS	50	25	108	155	94	1446	**3805,00**

Шаровые краны для газа, резьба наружная/наружная, ручка бабочка

Артикул	Наименование	DN	PN	L	A	B	Масса, гр.	Цена, руб.
LD 47.354.15	LD Pride 47.15.Н-Н.Б.GAS	15	40	66	52	38,5	186	**424,00**
LD 47.354.20	LD Pride 47.20.Н-Н.Б.GAS	20	40	69,5	52	41,5	255	**678,00**
LD 47.354.25	LD Pride 47.25.Н-Н.Б.GAS	25	40	79,5	65	49,5	373	**1335,00**

Шаровые краны для газа, резьба наружная/наружная, ручка рычаг

Артикул	Наименование	DN	PN	L	A	B	Масса, гр.	Цена, руб.
LD 47.355.15	LD Pride 47.15.Н-Н.Р.GAS	15	40	66	89	59	196	**424,00**
LD 47.355.20	LD Pride 47.20.Н-Н.Р.GAS	20	40	69,5	89	62	265	**678,00**
LD 47.355.25	LD Pride 47.25.Н-Н.Р.GAS	25	40	79,5	130	70	415	**1335,00**

MERRILL. “Незамерзающие” стенные краны

Незамерзающие стенные краны MERRILL (США)

Встраиваемые стенные краны MERRILL предназначены для круглогодичной эксплуатации, не боятся минусовых температур.

Особенности конструкции:
Запорная часть крана MERRILL находится внутри помещения с плюсовой температурой. Вентиль, «носик» крана, клапан для дренирования – с наружной стороны.

Важно!
При монтаже кран должен иметь небольшой уклон в сторону улицы для автоматического слива воды.

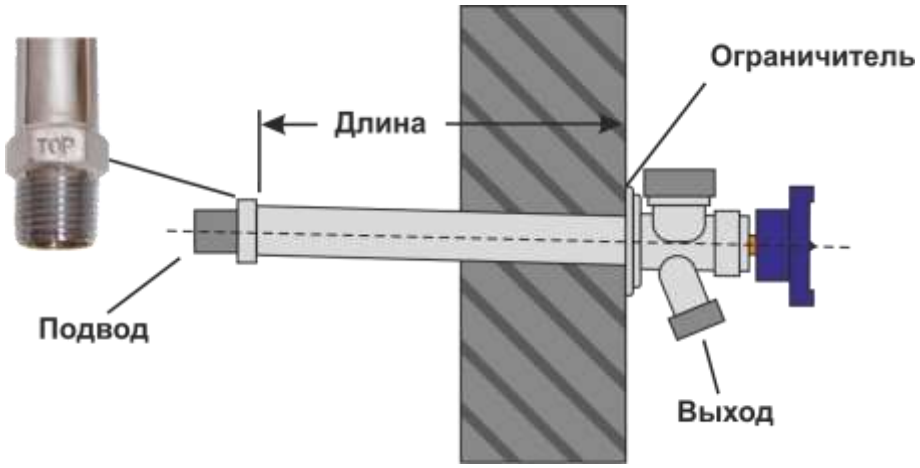

- Присоединения:
  - вход ½” НР,
  - выход ¾” НР.
- Материал: хромированная латунь.

Артикул	Наименование	Длина, мм (см. рис.)	Ед. изм.	Цена, руб. / шт.
MADBSP04AR	Незамерзающий стенной кран Merrill	100 мм	шт.	**3 130,31**
MADBSP06AR	Незамерзающий стенной кран Merrill	150 мм	шт.	**3 424,05**
MADBSP08AR	Незамерзающий стенной кран Merrill	200 мм	шт.	**3 591,00**
MADBSP10AR	Незамерзающий стенной кран Merrill	250 мм	шт.	**3 870,30**
MADBSP12AR	Незамерзающий стенной кран Merrill	300 мм	шт.	**4 099,20**
MADBSP14AR	Незамерзающий стенной кран Merrill	350 мм	шт.	**4 358,55**
MADBSP16AR	Незамерзающий стенной кран Merrill	400 мм	шт.	**4 523,40**
MADBSP18AR	Незамерзающий стенной кран Merrill	450 мм	шт.	**5 032,65**
MADBSP20AR	Незамерзающий стенной кран Merrill	500 мм	шт.	**5 664,75**
MADBSP22AR	Незамерзающий стенной кран Merrill	550 мм	шт.	**5 884,20**
MADBSP24AR	Незамерзающий стенной кран Merrill	600 мм	шт.	**6 153,00**

Арматура для водоснабжения

Распределительная гребенка Multidis R с функцией отключения

Артикул	Характеристика	Размер, мм			Вес, кг	Цена, руб.
		A	B	C		
4200552	Распределительная гребенка Multidis R с функцией отключения на 2 отвода	140	125	95	0,595	**5832,00**
4200553	Распределительная гребенка Multidis R с функцией отключения на 3 отвода	185	120	100	0,874	**8154,00**
4200554	Распределительная гребенка Multidis R с функцией отключения на 4 отвода	185	180	95	1,151	**10338,00**

Настенное крепление для гребенки водоснабжения Multidis R

Артикул	Характеристика	Размер, мм			Вес, кг	Цена, руб.
		A	B	C		
4200571	Настенное крепление для гребенки водоснабжения Multidis R	223	19	76	0,133	**2106,00**

Балансировочная арматура

Вентильная вставка для гребенки Multidis R с функцией отключения

Артикул	Характеристика	Размер, мм			Вес, кг	Цена, руб.
		A	B	C		
4200590	Вентильная вставка для гребенки Multidis R с функцией отключения	85	43	43	0,114	**4218,00**

Вентиль регулирующий Hydrocontrol VTR, ВР-ВР, с заглушками

Артикул	Характеристика	Размер, мм			Вес, кг	Цена, руб.
		A	B	C		
1060104	Вентиль регулирующий Hydrocontrol VTR, ВР-ВР, DN 15 PN 25, с заглушками	150	150	65	0,696	**9540,00**
1060106	Вентиль регулирующий Hydrocontrol VTR, ВР-ВР, DN 20 PN 25, с заглушками	150	150	65	0,732	**9972,00**
1060108	Вентиль регулирующий Hydrocontrol VTR, ВР-ВР, DN 25 PN 25, с заглушками	150	150	65	1,014	**12054,00**
1060110	Вентиль регулирующий Hydrocontrol VTR, ВР-ВР, DN 32 PN 25, с заглушками	170	165	65	1,459	**18012,00**
1060112	Вентиль регулирующий Hydrocontrol VTR, ВР-ВР, DN 40 PN 25, с заглушками	183	180	85	1,767	**20442,00**
1060116	Вентиль регулирующий Hydrocontrol VTR, ВР-ВР, DN 50 PN 25, с заглушками	200	100	190	2,635	**31590,00**
1060120	Вентиль регулирующий Hydrocontrol VTR, ВР-ВР, DN 65 PN 16, с заглушками	295	285	115	3,758	**68118,00**

Вентиль регулирующий Hycocon VTZ, латунь, в изоляции, ВР

Артикул	Характеристика	Размер, мм			Вес, кг	Цена, руб.
		A	B	C		
1061704	Вентиль регулирующий Hycocon VTZ DN 15 PN 16, латунь, в изоляции, ВР	160	125	80	0,548	**7080,00**
1061706	Вентиль регулирующий Hycocon VTZ DN 20 PN 16, латунь, в изоляции, ВР	166	139	85	0,585	**7668,00**
1061708	Вентиль регулирующий Hycocon VTZ DN 25 PN 16, латунь, в изоляции, ВР	160	90	135	0,83	**10872,00**

Артикул	Характеристика	Размер, мм			Вес,	Цена, руб.
1061710	Вентиль регулирующий Hycocon VTZ DN 32 PN 16, латунь, в изоляции, ВР	183	146	104	1,29	**16182,00**
1061712	Вентиль регулирующий Hycocon VTZ DN 40 PN 16, латунь, в изоляции, ВР	220	120	160	1,69	**18534,00**
1061716	Вентиль регулирующий Hycocon VTZ DN 50 PN 16, латунь, в изоляции, ВР	215	150	175	1,983	**28590,00**

Регулятор перепада давления Hycocon DTZ, латунь, в изоляции, ВР, 50-300 мбар

Артикул	Характеристика	Размер, мм			Вес, кг	Цена, руб.
		A	B	C		
1062004	Регулятор перепада давления Hycocon DTZ DN 15, латунь, в изоляции, ВР, 50-300 мбар	160	100	175	1,297	**24564,00**
1062006	Регулятор перепада давления Hycocon DTZ DN 20, латунь, в изоляции, ВР, 50-300 мбар	173	156	96	1,361	**31974,00**
1062008	Регулятор перепада давления Hycocon DTZ DN 25, латунь, в изоляции, ВР, 50-300 мбар	157	98	172	1,557	**44784,00**
1062010	Регулятор перепада давления Hycocon DTZ DN 32, латунь, в изоляции, ВР, 50-300 мбар	195	135	205	2,888	**60498,00**
1062012	Регулятор перепада давления Hycocon DTZ DN 40, латунь, в изоляции, ВР, 50-300 мбар	220	213	147	3,24	**63978,00**
1062016	Регулятор перепада давления Hycocon DTZ DN 50, латунь, в изоляции, ВР, 50-300 мбар	235	215	150	3,364	**94044,00**

Вентиль запорный Hycocon ATZ, ВР, латунный в изоляции

Артикул	Характеристика	Размер, мм			Вес, кг	Цена, руб.
		A	B	C		
1067304	Вентиль запорный Hycocon ATZ DN 15, ВР, латунный в изоляции	157	80	124	0,53	**6588,00**
1067306	Вентиль запорный Hycocon ATZ DN 20, ВР, латунный в изоляции	158	123	83	0,575	**7080,00**
1067308	Вентиль запорный Hycocon ATZ DN 25, ВР, латунный в изоляции	160	90	130	0,808	**8424,00**
1067310	Вентиль запорный Hycocon ATZ DN 32, ВР, латунный в изоляции	182	112	145	1,289	**11766,00**
1067312	Вентиль запорный Hycocon ATZ DN 40, ВР, латунный в изоляции	220	120	160	1,703	**14124,00**
1067316	Вентиль запорный Hycocon ATZ DN 50, ВР, латунный в изоляции	215	150	175	1,93	**21852,00**

Вентиль запорный Hydrocontrol ATR, бронзовый

Артикул	Характеристика	Размер, мм			Вес, кг	Цена, руб.
		A	B	C		
1067504	Вентиль запорный Hydrocontrol ATR DN 15, бронзовый, kvs 3.88	130	105	63	0,627	**8124,00**
1067506	Вентиль запорный Hydrocontrol ATR DN 20, бронзовый, kvs 5.71	132	103	63	0,686	**8742,00**
1067508	Вентиль запорный Hydrocontrol ATR DN 25, бронзовый, kvs 8.89	131	103	70	1,012	**10572,00**
1067510	Вентиль запорный Hydrocontrol ATR DN 32, бронзовый, kvs 19.45	150	150	65	1,442	**16086,00**
1067512	Вентиль запорный Hydrocontrol ATR DN 40, бронзовый, kvs 27.51	170	165	65	1,794	**18654,00**
1067516	Вентиль запорный Hydrocontrol ATR DN 50, бронзовый, kvs 38.78	200	195	100	2,677	**29256,00**
1067520	Вентиль запорный Hydrocontrol ATR DN 65, бронзовый, kvs 50.00	245	175	110	3,564	**64038,00**

Комплект втулок R HP, плоское уплотнение

Артикул	Характеристика	Размер, мм			Вес, кг	Цена, руб.
		A	B	C		
1130291	Комплект втулок R ½ HP DN 15, плоское уплотнение, 3шт	92	49	32	0,125	Не поставляется
1130292	Комплект втулок R ½ HP DN 20, плоское уплотнение, 3шт	60	49	32	0,192	**4446,00**
1130293	Комплект втулок R ¾ HP DN 20, плоское уплотнение, 3шт	65	58	31	0,216	**3810,00**
1130294	Комплект втулок R 1" HP DN 25, плоское уплотнение, 3шт	114	38	40	0,383	**6948,00**
1130295	Комплект втулок R 1¼ HP DN 40, плоское уплотнение, 3шт	125	60	60	0,653	**10482,00**
1130296	Комплект втулок R 1½ HP DN 40, плоское уплотнение, 3шт	121	57	57	0,727	**12486,00**
1130298	Комплект втулок R 2" HP DN 50, плоское уплотнение, 3шт	180	80	70	1,37	Не поставляется
1130299	Комплект втулок R 1¼ HP DN 32, плоское уплотнение, 3шт	99	87	45	0,632	Не поставляется

Трехходовой распред/смесительный вентиль Tri-CTR DN 15

Артикул	Характеристика	Размер, мм			Вес, кг	Цена, руб.
		A	B	C		
1131204	Tri-CTR DN 15 Трехходовой распред/смесительный вентиль	111	90	37	0,599	**23610,00**
1131206	Tri-CTR DN 20 Трехходовой распред/смесительный вентиль	140	130	55	0,815	**30096,00**
1131208	Tri-CTR DN 25 Трехходовой распред/смесительный вентиль	130	105	65	1,16	**34416,00**
1131210	Tri-CTR DN 32 Трехходовой распред/смесительный вентиль	145	125	95	1,443	**45348,00**
1131212	Tri-CTR DN 40 Трехходовой распред/смесительный вентиль	185	185	95	2,087	**53514,00**
1131216	Tri-CTR DN 50 Трехходовой распред/смесительный вентиль	185	155	90	2,675	**76332,00**

Термостат с погружным датчиком 2 m. M 30 x 1,5

Артикул	Характеристика	Размер, мм			Вес, кг	Цена, руб.
		A	B	C		
1140561	Термостат с погр. датч. 2 m. M 30 x 1,5 (t 20-50 C)	190	105	65	0,366	**27726,00**
1140562	Термостат с погр. датч. 2 m. M 30 x 1,5 (t 40-70 C)	194	105	65	0,364	**27726,00**
1140563	Термостат с погр. датч. 2 m. M 30 x 1,5 (t 50-80 C)	193	104	65	0,363	**27726,00**
1140564	Термостат с погр. датч. 2 m. M 30 x 1,5 (t 70-100 C)	190	105	65	0,363	**27726,00**

Термостат с накладным датчиком 2 m. M 30 x 1,5

Артикул	Характеристика	Размер, мм			Вес, кг	Цена, руб.
		A	B	C		
1142861	Термостат с накл. датч. 2 m. M 30 x 1,5 (t 20-50 C)	190	105	65	0,367	**25830,00**
1142862	Термостат с накл. датч. 2 m. M 30 x 1,5 (t 30-60 C)	190	105	65	0,364	**25830,00**
1142863	Термостат с накл. датч. 2 m. M 30 x 1,5 (t 40-70 C)	190	105	65	0,361	**25830,00**
1142864	Термостат с накл. датч. 2 m. M 30 x 1,5 (t 50-80 C)	190	105	65	0,366	**25830,00**

Термосмеситель Brawa-Mix DN 20 HP, с защитой от ожогов, бронза

Артикул	Характеристика	Размер, мм			Вес, кг	Цена, руб.
		A	B	C		
1300306	Термосмеситель Brawa-Mix DN 20 HP, с защитой от ожогов, бронза	130	105	60	0,888	**20016,00**

Монтажное шасси с термометром, DN 20, G 1 НГ x G 1 HP, бронза

Артикул	Характеристика	Размер, мм			Вес, кг	Цена, руб.
		A	B	C		
1300952	Монтажное шасси с термометром, DN 20, G 1 НГ x G 1 HP, бронза	110	55	85	0,356	**9972,00**

Запорная арматура

Шаровой кран Optibal, с американкой, черная пластиковая рукоятка

Артикул	Характеристика	Размер, мм			Вес, кг	Цена, руб.
		A	B	C		
1075704	ШК Optibal DN 15, с американкой, НР-ВР, черная пластиковая рукоятка	93	85	33	0,296	**3426,00**
1075706	ШК Optibal DN 20, с американкой, НР-ВР, черная пластиковая рукоятка	122	45	93	0,467	**4530,00**
1075708	ШК Optibal DN 25, с американкой, НР-ВР, черная пластиковая рукоятка	120	105	55	0,798	**6324,00**
1075710	ШК Optibal DN 32, с американкой, НР-ВР, черная пластиковая рукоятка	152	62	146	1,128	**8994,00**

Шаровой кран Optibal, с американкой, рукоятка бабочка

Артикул	Характеристика	Размер, мм			Вес, кг	Цена, руб.
		A	B	C		
1075804	ШК Optibal DN 15, с американкой, НР-ВР, рукоятка бабочка	120	100	50	0,284	**3420,00**
1075806	ШК Optibal DN 20, с американкой, НР-ВР, рукоятка бабочка	120	100	50	0,456	**4524,00**
1075808	ШК Optibal DN 25, с американкой, НР-ВР, рукоятка бабочка	116	76	51	0,767	**6324,00**
1075810	ШК Optibal DN 32, с американкой, НР-ВР, рукоятка бабочка	155	115	60	1,165	**11490,00**

Шаровой кран Optibal, ВР-ВР, удлиненная рукоятка из оцинк. стали

Артикул	Характеристика	Размер, мм			Вес, кг	Цена, руб.
		A	B	C		
1076004	ШК Optibal DN 15, ВР-ВР, удлиненная рукоятка из оцинкованной стали	129	29	47	0,208	**1632,00**
1076006	ШК Optibal DN 20, ВР-ВР, удлиненная рукоятка из оцинкованной стали	148	67	40	0,326	**2364,00**
1076008	ШК Optibal DN 25, ВР-ВР, удлиненная рукоятка из оцинкованной стали	160	49	65	0,484	**3468,00**
1076010	ШК Optibal DN 32, ВР-ВР, удлиненная рукоятка из оцинкованной стали	197	100	59	0,778	**5790,00**
1076012	ШК Optibal DN 40, ВР-ВР, удлиненная рукоятка из оцинкованной стали	205	105	72	1,054	**8100,00**

Шаровой кран Optibal, ВР-ВР, рукоятка бабочка

Артикул	Характеристика	Размер, мм			Вес, кг	Цена, руб.
		A	B	C		
1076104	ШК Optibal DN 15, ВР-ВР, рукоятка бабочка	59	50	32	0,181	**1614,00**
1076106	ШК Optibal DN 20, ВР-ВР, рукоятка бабочка	70	60	40	0,278	**2364,00**
1076108	ШК Optibal DN 25, ВР-ВР, рукоятка бабочка	67	47	77	0,438	**3468,00**

Артикул	Характеристика	Размер, мм			Вес,	Цена, руб.
1076110	ШК Optibal DN 32, ВР-ВР, рукоятка бабочка	115	113	59	0,773	**4722,00**

Шаровой кран Optibal, НР-ВР, удлиненная рукоятка из оцинк. стали

Артикул	Характеристика	Размер, мм			Вес, кг	Цена, руб.
		A	B	C		
1076204	ШК Optibal DN 15, НР-ВР, удлиненная рукоятка из оцинкованной стали	134	32	55	0,232	**1782,00**
1076206	ШК Optibal DN 20, НР-ВР, удлиненная рукоятка из оцинкованной стали	160	70	40	0,365	**2652,00**
1076208	ШК Optibal DN 25, НР-ВР, удлиненная рукоятка из оцинкованной стали	170	45	62	0,54	**3858,00**
1076210	ШК Optibal DN 32, НР-ВР, удлиненная рукоятка из оцинкованной стали	210	96	60	0,89	**6540,00**

Шаровой кран Optibal, НР-ВР, рукоятка бабочка

Артикул	Характеристика	Размер, мм			Вес, кг	Цена, руб.
		A	B	C		
1076304	ШК Optibal DN 15, НР-ВР, рукоятка бабочка	61	35	60	0,207	**1782,00**
1076306	ШК Optibal DN 20, НР-ВР, рукоятка бабочка	69	68	39	0,32	**2652,00**
1076308	ШК Optibal DN 25, НР-ВР, рукоятка бабочка	78	44	75	0,496	**3858,00**
1076310	ШК Optibal DN 32, НР-ВР, рукоятка бабочка	111	57	111	0,885	**5082,00**

Шаровой кран Optibal, ВР-ВР, черная пластиковая рукоятка

Артикул	Характеристика	Размер, мм			Вес, кг	Цена, руб.
		A	B	C		
1077104	ШК Optibal DN 15, ВР-ВР, черная пластиковая рукоятка	56	29	85	0,192	**1782,00**
1077106	ШК Optibal DN 20, ВР-ВР, черная пластиковая рукоятка	93	80	39	0,294	**2652,00**
1077108	ШК Optibal DN 25, ВР-ВР, черная пластиковая рукоятка	67	47	100	0,453	**3858,00**
1077110	ШК Optibal DN 32, ВР-ВР, черная пластиковая рукоятка	119	59	143	0,733	**5646,00**
1077112	ШК Optibal DN 40, ВР-ВР, черная пластиковая рукоятка	154	120	72	1,025	**7944,00**
1077116	ШК Optibal DN 50, ВР-ВР, черная пластиковая рукоятка	119	86	174	1,548	**11778,00**

Шаровой кран Optibal, НР-ВР, черная пластиковая рукоятка

Артикул	Характеристика	Размер, мм			Вес, кг	Цена, руб.
		A	B	C		
1077304	ШК Optibal DN 15, НР-ВР, черная пластиковая рукоятка	84	60	32	0,22	**1992,00**
1077306	ШК Optibal DN 20, НР-ВР, черная пластиковая рукоятка	80	39	93	0,331	**2898,00**
1077308	ШК Optibal DN 25, НР-ВР, черная пластиковая рукоятка	78	47	100	0,508	**4230,00**
1077310	ШК Optibal DN 32, НР-ВР, черная пластиковая рукоятка	97	55	144	0,832	**6804,00**
1077312	ШК Optibal DN 40, НР-ВР, черная пластиковая рукоятка	155	119	72	1,124	**11448,00**
1077316	ШК Optibal DN 50, НР-ВР, черная пластиковая рукоятка	170	118	86	1,755	**16704,00**

Пластмассовая рукоятка для шарового крана Optibal, для замены (черная)

Артикул	Характеристика	Размер, мм			Вес, кг	Цена, руб.
		A	B	C		
1076071	Пластмассовая рукоятка для ШК Optibal, для замены (черная) до DN 15	59	28	53	0,048	**810,00**
1076072	Пластмассовая рукоятка для ШК Optibal, для замены (черная) до DN 20-25	90	55	35	0,052	**810,00**
1076073	Пластмассовая рукоятка для ШК Optibal, для замены (черная) до DN 32-50	119	41	81	0,109	**1704,00**

Изоляция для шаровых кранов Optibal

Артикул	Характеристика	Размер, мм			Вес, кг	Цена, руб.
		A	B	C		
1078092	Изоляция для шаровых кранов Optibal DN 15	78	74	74	0,011	**1284,00**
1078093	Изоляция для шаровых кранов Optibal DN 20	78	83	81	0,012	**1470,00**
1078094	Изоляция для шаровых кранов Optibal DN 25	98	95	94	0,018	**1854,00**
1078095	Изоляция для шаровых кранов Optibal DN 32	107	114	113	0,027	**2352,00**
1078096	Изоляция для шаровых кранов Optibal DN 40	133	133	116	0,044	**2826,00**
1078097	Изоляция для шаровых кранов Optibal DN 50	170	170	135	0,079	**3534,00**

Крышка синяя, для маркировки трубопровода

Артикул	Характеристика	Размер, мм			Вес, кг	Цена, руб.
		A	B	C		
1077171	Крышка синяя, DN 10 и 15, для маркировки трубопровода (10 шт. в упаковке)	68	50	25	0,016	**1134,00**
1077172	Крышка синяя, DN 20 и 25, для маркировки трубопровода (10 шт. в упаковке)	70	70	25	0,019	**1134,00**
1077173	Крышка синяя, DN 32-50, для маркировки трубопровода (5 шт. в упаковке)	75	65	15	0,017	**606,00**

Отопление

Распределительная гребенка Multidis SH (2016), G ¾

Артикул	Характеристика	Размер, мм			Вес, кг	Цена, руб.
		A	B	C		
1407152	Распределительная гребенка Multidis SH (2016), 2 x G ¾	390	200	95	1,217	**8952,00**
1407153	Распределительная гребенка Multidis SH (2016), 3 x G ¾	390	200	95	1,437	**11340,00**
1407154	Распределительная гребенка Multidis SH (2016), 4 x G ¾	390	200	95	1,657	**13698,00**
1407155	Распределительная гребенка Multidis SH (2016), 5 x G ¾	390	200	95	1,877	**16056,00**
1407156	Распределительная гребенка Multidis SH (2016), 6 x G ¾	390	200	95	2,284	**18168,00**
1407157	Распределительная гребенка Multidis SH (2016), 7 x G ¾	590	200	95	2,377	**20784,00**
1407158	Распределительная гребенка Multidis SH (2016), 8 x G ¾	590	200	95	2,627	**23166,00**
1407159	Распределительная гребенка Multidis SH (2016), 9 x G ¾	590	200	95	2,877	**24954,00**
1407160	Распределительная гребенка Multidis SH (2016), 10 x G ¾	800	200	95	3,127	**27624,00**
1407161	Распределительная гребенка Multidis SH (2016), 11 x G ¾	800	200	95	3,407	**29610,00**
1407162	Распределительная гребенка Multidis SH (2016), 12 x G ¾	800	200	95	3,687	**32070,00**

Приводы и электронные термостаты

Термоэлектрический сервопривод Aktor T 2P, 230 В, M 30 x 1,5, H NC

Артикул	Характеристика	Размер, мм			Вес, кг	Цена, руб.
		A	B	C		
1012415	Термоэлектрический сервопривод Aktor T 2P, 230 В, M 30 x 1,5, H NC	90	80	55	0,126	**5166,00**
1012416	Термоэлектрический сервопривод Aktor T 2P, 24 В, M 30 x 1,5, L NC	90	77	53	0,126	**5166,00**
1012425	Термоэлектрический сервопривод Aktor T 2P, 230 В, M 30 x 1,5, H NO	90	75	50	0,124	**5166,00**

Электромоторный привод Aktor M

Артикул	Характеристика	Размер, мм			Вес, кг	Цена, руб.
		A	B	C		
1012710	Электромоторный привод Aktor M 2P H, 230 В, без антиблок, срабатывание 3сек	159	115	76	0,34	**28578,00**

Термоэлектрический привод Aktor T ST, L NC

Артикул	Характеристика	Размер, мм			Вес, кг	Цена, руб.
		A	B	C		
1012953	Термоэлектрический привод Aktor T ST, L NC, 24 В, 0-10 В, с распоз. 0-пункта, с указ. хода штока	90	75	52	0,134	**13692,00**

Комнатный термостат

Артикул	Характеристика	Размер, мм			Вес, кг	Цена, руб.
		A	B	C		
1152051	Комнатный термостат электронный 230 В	78	78	32	0,088	**6306,00**
1152561	Комнатный термостат цифровой, 230 В, для скрытого монтажа	112	98	58	0,187	**11862,00**

Комнатный термостат ClimaCon F

Артикул	Характеристика	Размер, мм			Вес, кг	Цена, руб.
		A	B	C		
1155009	ClimaCon F 90 Комнатный термостат, 230 В	87	87	20	0,1	**6870,00**
1155021	ClimaCon F 210 Комнатный термостат, 230 В	87	87	20	0,1	**14412,00**
1155510	ClimaCon F 100 Комнатный термостат, 24 В	87	87	20	0,1	**8688,00**
1155531	ClimaCon F 310 Комнатный термостат, 24 В	87	87	20	0,1	Не по-ставл.

Клеммная коробка (до 6 зон регулирова-ния), отопление

Артикул	Характеристика	Размер, мм			Вес, кг	Цена, руб.
		A	B	C		
1400980	Клеммная коробка (до 6 зон регулирова-ния), отопление	335	100	65	0,557	**15936,00**

Тёплый пол

Терморегулятор Unibox T-RTL vario, термостат, RTL, без крышки

Артикул	Характеристика	Размер, мм			Вес, кг	Цена, руб.
		A	B	C		
1022734	Терморегулятор Unibox T-RTL vario, тер-мостат, RTL, без крышки	253	185	96	0,942	**18420,00**

Крышка для Unibox vario, глухая

Артикул	Характеристика	Размер, мм			Вес, кг	Цена, руб.
		A	B	C		
1022774	Крышка для Unibox vario, глухая, белое стекло	253	185	96	0,57	**22278,00**
1022775	Крышка для Unibox vario, глухая, черное стекло	253	185	96	0,571	**22278,00**
1022776	Крышка для Unibox vario, глухая, белый пластик	253	185	96	0,32	**7926,00**

Заглушка ¾ IG

Артикул	Характеристика	Размер, мм			Вес, кг	Цена, руб.
		A	B	C		
1400692	Заглушка ¾ IG	37	32	17	0,046	**360,00**

Шкаф монтажный скрытый

Артикул	Характеристика	Размер, мм			Вес, кг	Цена, руб.
		A	B	C		
1401151	Шкаф монтажный скрытый (0560 мм внутренняя ширина)	815	630	140	10,5	**20778,00**
1401152	Шкаф монтажный скрытый (0700 мм внутренняя ширина)	140	775	800	12	**24108,00**
1401153	Шкаф монтажный скрытый (0900 мм внутренняя ширина)	960	145	800	16,25 5	**28512,00**

Шкаф монтажный наружный

Артикул	Характеристика	Размер, мм			Вес, кг	Цена, руб.
		A	B	C		
1401171	Шкаф монтажный наружный (0600 мм внутренняя ширина)	170	624	810	10,5	**33744,00**
1401172	Шкаф монтажный наружный (0750 мм внутренняя ширина)	830	805	170	12,5	**37938,00**
1401173	Шкаф монтажный наружный (1000 мм внутренняя ширина)	800	1020	170	16	**44796,00**

Распределительная гребенка Multidis SF с ротаметрами

Артикул	Характеристика	Размер, мм			Вес, кг	Цена, руб.
		A	B	C		
1404352	Распределительная гребенка Multidis SF, 2 x G 3/4 с ротаметрами	385	195	90	2,094	**22038,00**
1404353	Распределительная гребенка Multidis SF, 3 x G 3/4 с ротаметрами	385	195	90	2,505	**28926,00**
1404354	Распределительная гребенка Multidis SF, 4 x G 3/4 с ротаметрами	385	195	90	2,872	**35532,00**
1404355	Распределительная гребенка Multidis SF, 5 x G 3/4 с ротаметрами	385	195	90	3,301	**41850,00**
1404356	Распределительная гребенка Multidis SF, 6 x G 3/4 с ротаметрами	595	195	90	3,72	**48168,00**
1404357	Распределительная гребенка Multidis SF, 7 x G 3/4 с ротаметрами	595	195	90	4,166	**55050,00**
1404358	Распределительная гребенка Multidis SF, 8 x G 3/4 с ротаметрами	590	195	90	4,494	**61404,00**
1404359	Распределительная гребенка Multidis SF, 9 x G 3/4 с ротаметрами	795	200	90	5,02	**67998,00**
1404360	Распределительная гребенка Multidis SF, 10 x G 3/4 с ротаметрами	795	200	90	5,46	**74346,00**
1404361	Распределительная гребенка Multidis SF, 11 x G 3/4 с ротаметрами	795	200	90	5,786	**81198,00**
1404362	Распределительная гребенка Multidis SF, 12 x G 3/4 с ротаметрами	795	200	90	6,26	**88104,00**

Распределительная гребенка Multidis SF с вентильными вставками

Артикул	Характеристика	Размер, мм			Вес, кг	Цена, руб.
		A	B	C		
1404552	Распределительная гребенка Multidis SF, 2 x G 3/4 с вентильными вставками	385	195	90	2,035	**19020,00**
1404553	Распределительная гребенка Multidis SF, 3 x G 3/4 с вентильными вставками	387	194	90	2,35	**23406,00**
1404554	Распределительная гребенка Multidis SF, 4 x G 3/4 с вентильными вставками	390	200	95	2,755	**27810,00**
1404555	Распределительная гребенка Multidis SF, 5 x G 3/4 с вентильными вставками	390	200	95	3,111	**32202,00**
1404556	Распределительная гребенка Multidis SF, 6 x G 3/4 с вентильными вставками	590	200	95	3,52	**36618,00**
1404557	Распределительная гребенка Multidis SF, 7 x G 3/4 с вентильными вставками	590	200	95	3,996	**41298,00**
1404558	Распределительная гребенка Multidis SF, 8 x G 3/4 с вентильными вставками	590	200	95	4,34	**45720,00**
1404559	Распределительная гребенка Multidis SF, 9 x G 3/4 с вентильными вставками	792	202	93	4,713	**50106,00**
1404560	Распределительная гребенка Multidis SF, 10 x G 3/4 с вентильными вставками	786	202	93	5,153	**54774,00**
1404561	Распределительная гребенка Multidis SF, 11 x G 3/4 с вентильными вставками	790	200	90	5,445	**59160,00**
1404562	Распределительная гребенка Multidis SF, 12 x G 3/4 с вентильными вставками	790	195	90	5,994	**63306,00**

Распределительная гребенка Multidis SF (2020) с рег. вент. вставками

Артикул	Характеристика	Размер, мм			Вес, кг	Цена, руб.
		A	B	C		
1406552	Распределительная гребенка Multidis SF (2020), PN 10, 2 x G ¾ с рег. вент. вставками	400	200	100	2,26	**20952,00**
1406553	Распределительная гребенка Multidis SF (2020), PN 10, 3 x G ¾ с рег. вент. вставками	400	200	100	2,69	**26112,00**
1406554	Распределительная гребенка Multidis SF (2020), PN 10, 4 x G ¾ с рег. вент. вставками	400	200	100	3,127	**31014,00**
1406555	Распределительная гребенка Multidis SF (2020), PN 10, 5 x G ¾ с рег. вент. вставками	400	200	100	3,564	**35952,00**
1406556	Распределительная гребенка Multidis SF (2020), PN 10, 6 x G ¾ с рег. вент. вставками	600	200	100	4,083	**40878,00**
1406557	Распределительная гребенка Multidis SF (2020), PN 10, 7 x G ¾ с рег. вент. вставками	600	200	100	4,53	**46080,00**
1406558	Распределительная гребенка Multidis SF (2020), PN 10, 8 x G ¾ с рег. вент. вставками	600	200	100	4,949	**50370,00**
1406559	Распределительная гребенка Multidis SF (2020), PN 10, 9 x G ¾ с рег. вент. вставками	600	200	100	5,391	**55230,00**
1406560	Распределительная гребенка Multidis SF (2020), PN 10, 10 x G ¾ с рег. вент. вставками	790	200	100	5,945	**61140,00**
1406561	Распределительная гребенка Multidis SF (2020), PN 10, 11 x G ¾ с рег. вент. вставками	790	200	100	6,345	**65202,00**
1406562	Распределительная гребенка Multidis SF (2020), PN 10, 12 x G ¾ с рег. вент. вставками	790	200	100	6,773	**69762,00**

Угловой присоединительный набор для гребёнок Multidis SH/SF

Артикул	Характеристика	Размер, мм			Вес, кг	Цена, руб.
		A	B	C		
1404780	Угловой присоединительный набор для гребёнок Multidis SH/SF	180	175	80	1,722	**9822,00**

Перепускной узел для гребенки Multidis SF 1"

Артикул	Характеристика	Размер, мм			Вес, кг	Цена, руб.
		A	B	C		
1404790	Перепускной узел для гребенки Multidis SF 1"	190	120	100	0,839	**12216,00**

Кран шаровой ВР x G 1 НР

Артикул	Характеристика	Размер, мм			Вес, кг	Цена, руб.
		A	B	C		
1406383	Кран шаровой DN 20 G ¾ ВР x G 1 НР с плоским уплотнением	65	57	37	0,231	**1746,00**
1406384	Кран шаровой DN 25 G 1 ВР x G 1 НР с плоским уплотнением	112	78	50	0,511	**2316,00**
1406483	Кран шаровой DN 20 G ¾ ВР x G 1 НР, плоское уплотнение, с термометром, красный маховик	95	70	80	0,42	**4020,00**
1406484	Кран шаровой DN 25 G 1 ВР x G 1 НР, плоское уплотнение, с термометром, красный маховик	100	86	75	0,607	**4620,00**
1406583	Кран шаровой DN 20 G ¾ ВР x G 1 НР, плоское уплотнение, с термометром, синий маховик	95	70	80	0,419	**4020,00**
1406584	Кран шаровой DN 25 G 1 ВР x G 1 НР, плоское уплотнение, с термометром, синий маховик	94	80	69	0,613	**4620,00**

Кран шаровой DN 15 для отводов гребенки из нерж.стали

Артикул	Характеристика	Размер, мм			Вес, кг	Цена, руб.
		A	B	C		
1406504	Кран шаровой DN 15 для отводов гребенки из нерж.стали	72	59	34	0,182	**2514,00**

SANHA. Коллекторы SANHA-Heat.

Коллекторы из нержавеющей стали SANHA®-Heat

Высококачественные распределительные гребёнки отопления SANHA®-Heat из нержавеющей стали (материал № 1.4301 / AISI 304) отлично зарекомендовали себя во всех водогрейных системах по EN 12828 и для систем панельного отопления и охлаждения по EN 1264. Таким образом, коллекторы отопления SANHA®-Heat легко могут применяться как в жилых, промышленных и заводских, так и в общественных зданиях.

Высококачественные распределительные гребёнки отопления SANHA®-Heat пригодны для любых водогрейных систем по EN 12828 и для систем панельного отопления и охлаждения по EN 1264. Благодаря этому, они могут использоваться для подключения нагревательных элементов, систем вентиляции, кондиционеров, настенных, потолочных систем отопления и охлаждения, а также систем лучистого отопления и охлаждения.

Технические данные и условия эксплуатации:

Рабочая температура:	-10 °C - +80 °C
Рабочие жидкости:	Не коррозирующая вода системы отопления по VDI 2035 или ÖNORM H 5195 / смесь воды и гликоля с содержанием гликоля до 50 %
Макс. рабочее давление:	4,0 бар
Макс. испытательное давление:	6,0 бар (DIN EN 1264-4)
Материал:	Нержавеющая сталь, материал № 1.4301 по EN 10088-2

Преимущества:

- Высокая коррозионная стойкость и прочность материала для воды любого качества.
- Обтекаемая конструкция и привлекательный дизайн.
- Простая установка и легкость в использовании Отлично подходит для гидравлической компенсации.
- Качественная нержавеющая сталь обеспечивает долгий срок службы.

Коллекторы нерж. с расходомерами и термост. клапаном VT-DM

Артикул	Наименование	Ед. изм.	Цена, евро / шт.
1VT02DM	2 выхода	Шт	**168,17**
1VT03DM	3 выхода	шт	**200,96**
1VT04DM	4 выхода	шт	**239,34**
1VT05DM	5 выходов	шт	**279,49**
1VT06DM	6 выходов	шт	**312,55**
1VT07DM	7 выходов	шт	**379,66**

Артикул	Наименование	Ед. изм.	Цена, евро / шт.
1VT08DM	8 выходов	шт	**393,81**
1VT09DM	9 выходов	шт	**435,02**
1VT10DM	10 выходов	шт	**512,90**
1VT11DM	11 выходов	шт	**560,60**
1VT12DM	12 выходов	шт	**606,47**

Коллекторы без расходомеров с термост. клапаном VT-RE

Артикул	Наименование	Ед. изм.	Цена, евро / шт.
1VT02RE	2 выхода	шт	**138,26**
1VT03RE	3 выхода	шт	**181,60**
1VT04RE	4 выхода	шт	**216,67**
1VT05RE	5 выходов	шт	**256,11**
1VT06RE	6 выходов	шт	**282,74**
1VT07RE	7 выходов	шт	**331,64**

Артикул	Наименование	Ед. изм.	Цена, евро / шт.
1VT08RE	8 выходов	шт	**364,92**
1VT09RE	9 выходов	шт	**386,82**
1VT10RE	10 выходов	шт	**435,82**
1VT11RE	11 выходов	шт	**442,70**
1VT12RE	12 выходов	шт	**514,03**

Шаровые краны к коллекторам

Артикул	Наименование	Ед. изм.	Цена, евро / шт.
1VTKHS1	Набор шаровых кранов 1"	шт	**66,90**

Электротермический привод

Артикул	Наименование	Ед. изм.	Цена, евро / шт.
1VTTA230	Электротермический привод 230V	шт	**42,53**

SHELL, угловые вентили

Угловые вентили Schell

	Артикул	Наименование	Цена евро, с НДС
	049070699	Угловой вентиль Schell Comfort 1/2" x 3/8", с отражателем, хром. Угловой вентиль для подключения смесителя. Латунный. Компрессионное присоединение медной трубки с компенсацией удлинения. В комплекте с настенной розеткой. 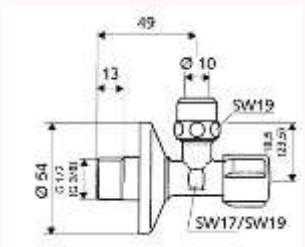	**16,80**
	052170699	Угловой вентиль Schell Comfort 1/2" x 1/2", с отражателем, хром Угловой вентиль для подключения смесителя. Латунный. В комплекте с настенной розеткой.	**16,80**
	033000699	Угловой вентиль Schell Comfort 1/2" x 3/4", с отражателем, хром Угловой вентиль для подключения стиральной или посудомоечной машины. Латунный. В комплекте с настенной розеткой.	**21,80**

SIMPLEX, насосно-смесительный блок F36

Насосно-смесительный блок F36

Применение:
Насосно-смесительный блок F36 обеспечивает точное и оптимальное регулирование системы поверхностного отопления мощностью до 15 кВт. Насосно-смесительный блок монтируется непосредственно перед коллектором системы напольного отопления. Присоединение осуществляется справа или слева от распределителя. Благодаря небольшим габаритным размерам блока возможен его монтаж в стандартные распределительные шкафы.

Описание:
Насосно-смесительный блок, смонтированный на распределительном коллекторе понижает параметры теплоносителя до требуемого значения температуры подачи отопления «тёплого пола» (например, с 70 °C до 40 °C). Через регулирующий вентиль теплоноситель возвращается в систему. Соответствующая степень смешения теплоносителя устанавливается путем регулирования вентиля. Заданная величина температуры подачи для отопления в полу регулируется на головке термостатического вентиля. В зависимости от мощности контуров теплого пола, температура подачи от котла должна быть минимум на 10 – 15 °C выше, чем необходимая температура напольного отопления, чтобы обеспечить достаточное теплоснабжение. Температурное реле отключает насос при превышении температуры более 55 °C (например, при неполадке на термостатическом вентиле) и, таким образом, предотвращает повреждение оборудования напольного отопления. Станции оснащены насосами с соединительной резьбой G 1" и габаритной длиной 130 мм. Насос и температурное реле должны монтироваться заказчиком на месте. При этом необходимо соблюдать действующие предписания.

Описание действия:
Насос подает теплоноситель из системы через термостатический вентиль, и одновременно теплоноситель из обратной линии контуров напольного отопления. Благодаря этому, происходит смешение и понижение температуры теплоносителя, подаваемого на распределительный коллектор. Насос смесительного блока F36 обеспечивает снабжение отопления в полу. С помощью термостатического вентиля, путём пропуска теплоносителя, поддерживается необходимая для напольного отопления температура подачи. Требуемая температура настраивается на термостатическом вентиле. Байпас с регулирующим вентилем, предохраняющий насос в случае закрытия всех запорных вентилей на подающей линии (доля макс. 10 %). Точная настройка регулирующнго вентиля на обратной линии позволяет получить соответствующую степень смешения воды и требуемую температуру подающей линии для поверхностного отопления. На термостатический вентиль подающей линии монтируется термостатическая головка с контактным датчиком с целью ручной настройки температуры подающей линии напольного отопления (защищает от повышения температуры выше значения, устанавливаемого на термостатической головке). Контактный датчик может быть погружен в поток теплоносителя или установлен на распределителе с помощью теплопроводящего крепёжного набора.

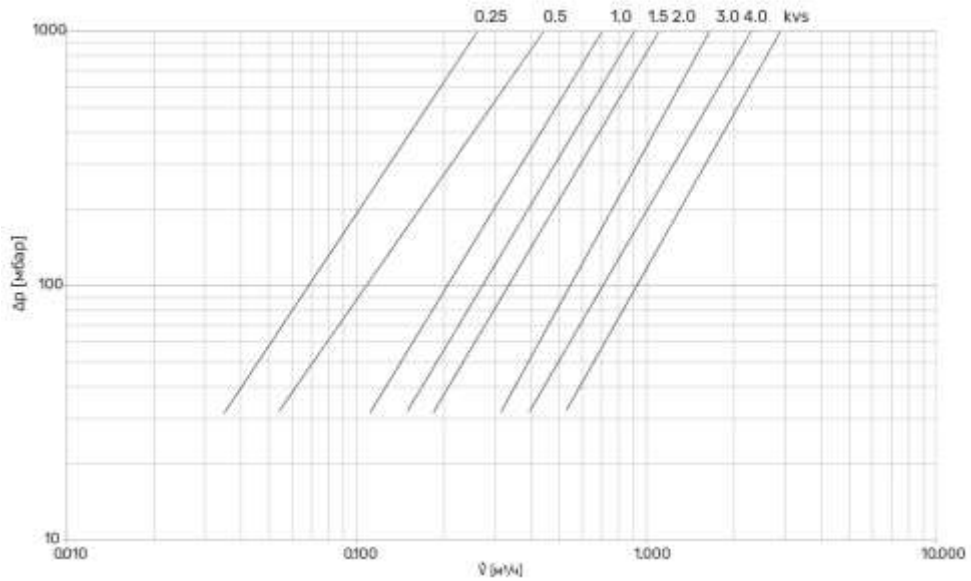

График потерь давления регулирующего вентиля

Технические данные:

- допустимое рабочее избыточное давление: pB 10 бар
- допустимая рабочая температура: 90 °C

Насосно-смесительный F36, с накладным чувствительным элементом

- исполнение из нержавеющей стали CrWi 1.U301
- По выбору с энергоэффективным или ступенчатым насосом марки Grundfos
- расход регулируется посредством регулирующего вентиля
- доля байпаса регулируется
- диапазон регулирования температурного предохранительного реле: температура отключения 50 °C

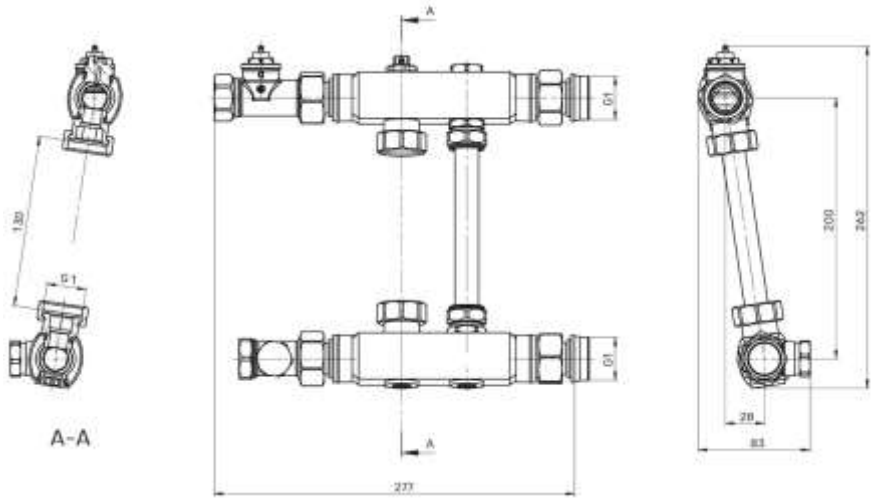

Конструктивные размеры:

Инструкция по настройке:

1. для байпасного вентиля*

Если сервоприводы, установленные на контурах коллектора, подключены к управляющему модулю для зонального контроля температуры помещения, то во избежание повреждения насоса при закрытии всех сервоприводов, следует открыть байпас на один оборот.
*При поставке: закрыто

2. для регулирующего вентиля

Если температура подающей линии после смешения превышает заданную величину (срабатывает предохранительное температурное реле), следует уменьшить расход на входе в смесительный блок путём закрытия регулирующего вентиля, с шагом в один оборот.

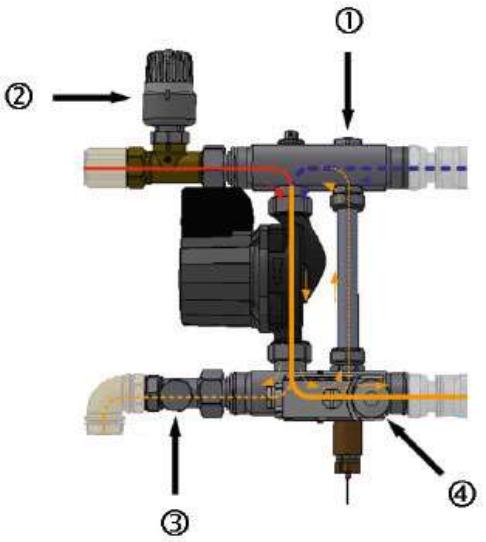

Описание позиций:

1. байпас
2. вентиль регулирующий расход
3. вентиль регулирующий температуру потока
4. предохранительное температурное реле

Артикул Rossweiner	Артикул Simplex	Наименование	Цена, евро
M1794242	**F18775**	Насосно-смесительный F36, с накладным чувствительным элементом (датчиком), без насоса	**430,07**
M1794242RS15/6		Насосно-смесительный F36, с накладным чувствительным элементом (датчиком), с насосом RS 15/6	**Снят с производства**

!!! В рамках централизованной стратегии Flamco (Simplex), продолжает планомерный переход на использование насосно-смесительного блока F36 бренда Simplex взамен Rossweiner.

Все технические характеристики и цены при этом остаются без изменений. Возможно применение насосно-смесительного блока Simplex в комплектации объектов взамен аналогичного блока Rossweiner без изменения гидравлических характеристик системы. Модификация MI 794242RS 15/6 насосно-смесительного блока F36 с насосом RS 15/6 отсутствует, возможно применение насосно-смесительного блока F36 без насоса с приобретением насоса отдельно. Рекомендуем в будущих проектах использовать новый артикул насосно-смесительного блока F36.

TECE, шаровые краны

Внимание! Курс евро – фиксированный, 95,00 руб./евро.

Шаровые краны

Шаровые краны для систем отопления и водоснабжения, в том числе питьевого, для транспортировки газа, сухого пара и жидких углеводородов. Макс. температура 185 °C при 1,05 Мпа (10,5 бар). Макс. давление при 20 °C для воды и неопасных газов 2,8 Мпа (28 бар). Макс. давление для жидких углеводородов 1,2 Мпа.

Кран шаровой полнопроходной. Резьба внутренняя/внутренняя, хромированный, ручка - рычаг красный

Артикул	Характеристики		Цена €, с НДС
13300005	Размер:	1 1/2"	70,00
13300006	Размер:	2"	107,00

Кран шаровой полнопроходной. Резьба внутренняя/внутренняя, хромированный, ручка - рычаг красный

Артикул	Характеристики		Цена €, с НДС
13300019	Размер:	1 1/2"	81,00
13300020	Размер:	2"	129,00

Кран шаровой полнопроходной. Резьба внутренняя/внутренняя, хромированный, ручка - бабочка красная

Артикул	Характеристики		Цена €, с НДС
13300007	Размеры:	1/2"	11,40
13300008	Размеры:	3/4"	18,60
13300009	Размеры:	1"	30,60
13300010	Размеры:	1 1/4"	43,80

Кран шаровой полнопроходной. Резьба внутренняя/наружная, хромированный, ручка - бабочка красная

Артикул	Характеристики		Цена €, с НДС
13300011	Размеры:	1/2"	12,50
13300012	Размеры:	3/4"	20,40
13300013	Размеры:	1"	32,80
13300014	Размеры:	1 1/4"	52,00

Кран шаровой полнопроходной с накидной гайкой. Резьба внутренняя/наружная, хромированный, ручка - бабочка красная

Артикул	Характеристики		Цена €, с НДС
13300021	Размеры:	1/2" x 1/2"	16,30
13300022	Размеры:	3/4" x 3/4"	28,50
13300023	Размеры:	1" x 1"	39,50
13300024	Размеры:	1 1/4" x 1 1/4"	61,00

Коллекторы TECE см. каталог: "К. Трубы и фитинги – TECE", "СИСТЕМА TECEflex – Коллекторы TECEflex"

Автоматический воздухоотводный клапан

Артикул	Характеристики		Цена €, с НДС
13300051	Латунный, в комплекте с обратным клапаном. Размеры: 1/2"	Макс. рабочая температура 120 °C. Макс. рабочее давление 14 бар. Давление максимального расхода 7 бар.	17,00

П

Распределительные шкафы

GROTA 452

Шкаф распределительный встроенный (ШРВ) SHRV с накладной дверцей

Предназначен для скрытого монтажа в стенную нишу.

- Применяется для монтажа в системах отопления и водоснабжения.
- Корпус шкафа выполнен из оцинкованной стали. Лицевые панели окрашены порошковой краской RAL 9016 с предварительным нанесением фосфатной плёнки для придания антикоррозионных свойств изделию.
- В боковых стенках корпуса шкафа выполнена перфорация, сегменты которой удаляются в любом удобном месте для подсоединения трубопроводов.
- Надёжные крепления к полу с помощью отверстий в выдвижных ножках.
- Внутри шкафа установлены универсальные профильные крепления, позволяющие располагать оборудование по всей высоте и ширине шкафа.
- Шкаф имеет регулировки по высоте до 90 мм за счёт выдвижных ножек и по глубине до 70 мм за счёт выдвижной рамки.
- Удобная фиксация шкафа в стенной нише с помощью отгибных фиксаторов.
- Для защиты от несанкционированного доступа шкаф оснащён внутренним замком с ключами.
- Упаковка выполнена из гофрокартона.
- Глубина: 125-195 мм.

Обозначение	Размеры, мм (высота × ширина)	Кол-во коллекторных выходов, шт.	Масса брутто, кг	Цена, руб.
ШРВ-0	670-760 × 406	1-3	6,8	**6365,00**
ШРВ-1	670-760 × 494	4-5	7,72	**6500,00**
ШРВ-2	670-760 × 594	6-7	8,84	**7195,00**
ШРВ-3	670-760 × 744	8-10	10,42	**8475,01**
ШРВ-4	670-760 × 894	11-12	12,66	**9832,50**
ШРВ-5	670-760 × 1044	13-16	15,30	**11912,51**
ШРВ-6	670-760 × 1194	17-18	17,90	**12897,50**
ШРВ-7	670-760 × 1344	19-20	20,50	**16005,00**

Шкаф распределительный наружный (ШРН) SHRN с накладной дверцей

Предназначен для наружного монтажа.

- Применяется для монтажа в системах отопления и водоснабжения.
- Корпус шкафа выполнен из оцинкованной стали. Лицевые панели окрашены порошковой краской RAL 9016 с предварительным нанесением фосфатной плёнки для придания антикоррозионных свойств изделию.
- В боковых стенках корпуса шкафа выполнена перфорация, сегменты которой удаляются в любом удобном месте для подсоединения трубопроводов.
- Внутри шкафа установлены универсальные профильные крепления, позволяющие располагать оборудование по всей высоте и ширине шкафа.
- Шкаф имеет регулировки по высоте до 40 мм за счёт выдвижных ножек.
- Надёжные крепления к полу с помощью отверстий в выдвижных ножках и к стене благодаря отверстиям в задней стенке шкафа.
- Для защиты от несанкционированного доступа шкаф оснащён внутренним замком с ключами.
- Упаковка выполнена из гофрокартона.
- Глубина: 120 мм

Обозначение	Размеры, мм (высота × ширина)	Кол-во коллекторных выходов, шт.	Масса брутто, кг	Цена, руб.
ШРН-0	651-691 × 366	1-3	5,9	**5682,50**
ШРН-1	651-691 × 454	4-5	6,75	**5772,51**
ШРН-2	651-691 × 554	6-7	7,74	**6147,50**
ШРН-3	651-691 × 704	8-10	9,5	**7270,00**
ШРН-4	651-691 × 854	11-12	11,8	**9157,50**
ШРН-5	651-691 × 1004	13-16	14,56	**9872,50**
ШРН-6	651-691 × 1154	17-18	16,58	**11330,00**
ШРН-7	651-691 × 1304	19-20	19,90	**13602,50**

Р

Водоподготовка

BWT 454
GOETZE 456
SYR 459
BIG BLUE, магистральные фильты 461

Редукторы давления

Мембранный редуктор давления BWT D1 Red используется для ограничения требуемого давления на выходе, в бытовых или промышленных установках водоснабжения. Вне зависимости от колебаний давления воды на входе редуктор D1 практически на постоянном уровне поддерживает настроенное давление. Равномерное и относительно не высокое давление воды защищает арматуру и оборудование на всей линии домашнего водоснабжения.

Использование редуктора давления с определенными настройками способствует снижению расхода воды.

Благодаря отсутствию трущихся частей мембранный редуктор менее зависит от загрязненности воды, чем поршневой, тем самым подтверждая свою надежность.

Редукторы давления Red D1 для холодной воды, бронза

- Назначение: Защита от избыточного давления
- Температура воды (°C): 5-40
- Давление на входе (бар): до 16
- Давление на выходе (бар): от 1,5 до 7

Артикул	Модель	Присоед. размер	Пропускная способность Kvs (м3/час)	Цена, руб.
125300277	Редуктор давления D1 Red 1/2" для холодной воды, бронза	1/2"	3,4	**12800,00**
125300278	Редуктор давления D1 Red 3/4" для холодной воды, бронза	3/4"	4,4	**14500,00**
125300279	Редуктор давления D1 Red 1" для холодной воды, бронза	1"	9,3	**16000,00**

Редукторы давления Red D1 для горячей воды, бронза

- Назначение: Защита от избыточного давления
- Температура воды (°C): 5-85
- Давление на входе (бар): до 25
- Давление на выходе (бар): от 1,5 до 7

Артикул	Модель	Присоед. размер	Пропускная способность Kvs (м3/час)	Цена, руб.
125300283	Редуктор давления D1 Red 1/2" для горячей воды, бронза	1/2"	3,4	**15500,00**
125300284	Редуктор давления D1 Red 3/4" для горячей воды, бронза	3/4"	4,4	**16000,00**
125300285	Редуктор давления D1 Red 1" для горячей воды, бронза	1"	9,3	**18500,00**

Сетчатые фильтры

Фильтр механической очистки Protector mini, с редуктором давления

Фильтрующий элемент улавливает механические нерастворимые примеси размером от 100 мкм такие как ржавчина, песок, ил и т.п., а также защищает от коррозии.

Для очистки фильтрующего элемента от примесей используется система прямой промывки, каждые шесть месяцев рабочий фильтрующий элемент рекомендуется менять для восстановления эффективности фильтрации.

- Предназначение: Квартиры, загородные дома
- Тип промывки: Прямая промывка. Без отключения от подачи воды и разборки фильтра
- Монтаж фильтра: На горизонтальный трубопровод
- Редуктор давления: Да
- Материал изготовления:
  - Корпус фильтра выполнен из высококачественной латуни и пластика
  - Марка латуни CuZn36Pb-C / CC770S согласно DIN EN 1982
  - Гладкая сетка фильтрующего элемента выполнена из нержавеющей стали

Особенности:
- При необходимости замены фильтрующего элемента съём и установка колбы осуществляется без применения ключа, просто отворачивается рукой.
- Сливной штуцер в комплекте
- Наличие посадочного места для установки манометра

Характеристики
- Температура холодной воды (°C): 5-30
- Температура горячей воды (°C): 5-70
- Пропускная способность Kvs (м3/час), 1/2": 1,6
- Давление на входе (PN), хол. воды: до 16
- Давление на входе (PN), гор. воды: до 10
- Тип воды: вода питьевого качества

Артикул	Модель	Присоед. размер	Цена, руб.
810548	Фильтр механической очистки холодной воды Protector mini C/R HWS, с редуктором давления, 1/2"	1/2"	**13800,00**
810560	Фильтр механической очистки горячей воды Protector mini H/R HWS, с редуктором давления, 1/2"	1/2"	**16700,00**

Фильтр механической очистки воды BWT AVANTI RF

Фильтрующий элемент улавливает механические нерастворимые примеси размером от 90 мкм такие как ржавчина, песок, ил и т.п., а также защищает от коррозии.

Для очистки фильтрующего элемента от примесей используется система обратной промывки.

Материал изготовления:
- Корпус фильтра выполнен из высококачественной латуни и пластика
- Марка латуни CuZn36Pb-C / CC770S согласно DIN EN 1982
- Фильтрующий элемент выполнен из армированной пластиковой сетки

Характеристики:
- Тип воды: Холодная вода питьевого качества
- Присоединение DN (резьба): 25
- Производительность при перепаде давления на фильтре 0,2 бар, м3/час: 3,5
- Номинальное давление, бар: 10
- Тонкость фильтрации, мкм: 90
- Максимальная температура воды/воздуха в помещении, °C: 30/40

Артикул	Модель	Присоед. размер	Цена, руб.
810202	Фильтр механической очистки воды BWT AVANTI RF 1", с ручной обратной промывкой	1"	**12700,00**

Фильтр механической очистки воды с ручной обратной промывкой BWT R1 RSF

Компактный фильтр для холодной воды питьевого качества. Фильтрующий элемент улавливает механические нерастворимые примеси размером от 110 мкм

- Производительность, м3/ч: 3 – 4
- Ном. давление воды, бар: 16

Артикул	Модель	Присоед. размер	Цена, руб.
840365	Фильтр R1 с ручной обратной промывкой, 1"	1"	**26500,00**

Зап. части и аксессуары BWT

Артикул	Модель	Цена, руб.
810491	Фильтрующий элемент для фильтра BWT Protector mini 30 мкм	**1425,00**
810508	Фильтрующий элемент для фильтра BWT Protector mini 100 мкм	**1425,00**

Редукторы давления

Различия в сферах применения:

Серия DR07
Латунь

- материал с оптимальным соотношение цена/качество
- для муниципальных и частных сетей водоснабжения

Серия G06F
Красная бронза

- Экологичный сплав без свинца, стойкий к питьевой и морской воде
- для систем питьевой воды

Серия G06Fi
Нержавеющая сталь

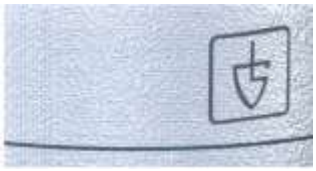

- материал, стойкий к коррозии в особо агресивных средах
- для пищевой, косметической промышленности и др. сложных отраслей

Все три серии можно использовать в условиях обычной водопроводной воды для муниципальных или частных систем водоснабжения. Серия DR07 максимально адаптирована для массового применения для обычных водопроводов. Серии G06F и G06Fi допускают применение в особых условиях.

Редукторы давления Goetze, серия DR07 (латунь), для хол. воды

- Назначение: Защита от избыточного давления
- Температура воды (°C): 5-40
- Давление на входе (бар): до 16
- Давление на выходе (бар): от 1,5 до 7

Артикул	Модель	Присоед. размер	Пропускная способность Kvs (м3/час)	Цена, руб.
GTZARM001	Редуктор давления Goetze DR07-1/2C (SP)	1/2"	3,1	**6490,40**
GTZARM003	Редуктор давления Goetze DR07-3/4C (SP)	3/4"	4,1	**6809,60**

Редукторы давления Goetze, серия DR07 (латунь), для ХВС и ГВС

- Назначение: Защита от избыточного давления
- Температура воды (°C): 5-85
- Давление на входе (бар): до 25
- Давление на выходе (бар): от 1,5 до 7

Артикул	Модель	Присоед. размер	Пропускная способность Kvs (м3/час)	Цена, руб.
GTZARM002	Редуктор давления Goetze DR07-1/2H (SP)	1/2"	3,1	**6916,00**
GTZARM004	Редуктор давления Goetze DR07-3/4H (SP)	3/4"	4,1	**7341,60**

Редукторы давления Goetze, серия G06F (красная бронза), для холодной воды

- Назначение: Защита от избыточного давления
- Температура воды (°C): 5-40
- Давление на входе (бар): до 16
- Давление на выходе (бар): от 1,5 до 7

Артикул	Модель	Присоед. размер	Пропускная способность Kvs (м3/час)	Цена, руб.
GTZARM011	Редуктор давления Goetze G06F-1/2C (SP)	1/2"	3,4	**9958,85**
GTZARM013	Редуктор давления Goetze G06F-3/4C (SP)	3/4"	4,4	**10597,25**
GTZARM015	Редуктор давления Goetze G06F-1C (SP)	1"	9,3	**13337,05**

Редукторы давления Goetze, серия G06F (красная бронза), для холодной воды и горячей воды

- Назначение: Защита от избыточного давления
- Температура воды (°C): 5-85
- Давление на входе (бар): до 25
- Давление на выходе (бар): от 1,5 до 7

Артикул	Модель	Присоед. размер	Пропускная способность Kvs (м3/час)	Цена, руб.
GTZARM012	Редуктор давления Goetze G06F-1/2H (SP)	1/2"	3,4	**12129,60**
GTZARM014	Редуктор давления Goetze G06F-3/4H (SP)	3/4"	4,4	**12512,45**
GTZARM016	Редуктор давления Goetze G06F-1H (SP)	1"	9,3	**15295,00**
GTZARM022	Редуктор давления Goetze G06F-2H (SP)	2"	20,5	**40745,50**

Редукторы давления Goetze, серия G06Fi (нержавеющая сталь), для холодной воды и горячей воды

- Назначение: Защита от избыточного давления
- Температура воды (°C): 5-85
- Давление на входе (бар): до 25
- Давление на выходе (бар): от 1,5 до 7

Артикул	Модель	Присоед. размер	Пропускная способность Kvs (м3/час)	Цена, руб.
GTZARM024	Редуктор давления Goetze G06Fi-1/2H (SP)	1/2"	3,4	**24770,30**
GTZARM026	Редуктор давления Goetze G06Fi-3/4H (SP)	3/4"	4,4	**26301,70**
GTZARM028	Редуктор давления Goetze G06Fi-1H (SP)	1"	9,3	**29855,65**
GTZARM034	Редуктор давления Goetze G06Fi-2H (SP)	2"	20,5	**68032,35**

Сетчатые фильтры

- Назначение: Предочистка воды
- Вид: Сетчатый
- Кол-во ступеней очистки: 1
- Степень очистки (мкм): 100
- Тип промывки: Прямая
- Вид очистки: механическая

Сетчатые фильтры Goetze, серия FM07 для холодной воды

- Температура воды (°C): 5-40
- Давление на входе (бар): до 16

Артикул	Модель	Присоед. размер	Цена, руб.
GTZFIN001	Сетчатый фильтр Goetze FM07-1/2C	1/2"	**4681,60**
GTZFIN003	Сетчатый фильтр Goetze FM07-3/4C	3/4"	**5426,40**

Сетчатые фильтры Goetze, серия FM07 для холодной воды и горячей воды

- Температура воды (°C): 5-85
- Давление на входе (бар): до 25

Артикул	Модель	Присоед. размер	Цена, руб.
GTZFIN002	Сетчатый фильтр Goetze FM07-1/2H	1/2"	**6277,60**
GTZFIN004	Сетчатый фильтр Goetze FM07-3/4H	3/4"	**6384,00**

Сетчатые фильтры с редуктором давления

Набор из двух фильтров, манометров для холодной и горячей воды

Артикул	Модель	Присоед. размер	Цена, руб.
GTZFIN009	Набор: 2 сетчатых фильтра с редуктором давления Goetze FD07-1/2C+H и 2 манометра Goetze MA10-50	1/2"	**17343,20**
GTZFIN010	Набор: 2 сетчатых фильтра с редуктором давления Goetze FD07-3/4C+H и 2 манометра Goetze MA10-50	3/4"	**19364,80**
GTZFIN011	Набор: 2 сетчатых фильтра с редуктором давления Goetze FD07-1/2H и 2 манометра Goetze MA10-50	1/2"	**18726,40**

Сетчатый фильтр с редуктором давления для холодной воды

Артикул	Модель	Присоед. размер	Цена, руб.
GTZFIN012	Сетчатый фильтр с редуктором давления Goetze FD07-1/2C (SP) и манометр Goetze MA10-50	1/2"	**7980,00**
GTZFIN005	Сетчатый фильтр с редуктором давления Goetze FD07-1/2C (SP)	1/2"	**7235,20**
GTZFIN007	Сетчатый фильтр с редуктором давления Goetze FD07-3/4C (SP)	3/4"	**7660,80**

Сетчатый фильтр с редуктором давления для холодной и горячей воды

Артикул	Модель	Присоед. размер	Цена, руб.
GTZFIN013	Сетчатый фильтр с редуктором давления Goetze FD07-1/2H (SP) и манометр Goetze MA10-50	1/2"	**9363,20**
GTZFIN006	Сетчатый фильтр с редуктором давления Goetze FD07-1/2H (SP)	1/2"	**8724,80**
GTZFIN008	Сетчатый фильтр с редуктором давления Goetze FD07-3/4H (SP)	3/4"	**9256,80**

Зап. части и аксессуары Goetze

Артикул	Модель	Цена, руб.
GTZPRT003	Заглушка 1/4" с уплотнением Goetze	**109,25**
GTZFCM001	Манометр Goetze MA10-50(36)	**1489,60**
GTZPRT009	Сетка в сборе для Goetze FD07/FM07 (1/2"-3/4")	**852,00**

Фильтрующая техника SYR

Ratio FR/FR-Hot фильтр с обратной промывкой

- Фильтр обратной промывки с присоединительным фланцем с накидными гайками и возможностью оснащения редуктором давления.
- Корпус из высококачественной, не подверженной коррозии, латуни и специальных синтетических материалов.
- Рабочее давление: мин. 2 бара, макс. 16 бар.
- Рабочая температура: для холодной воды 30°C, для горячей воды 80°C.
- Пропускная способность м³ в час при Δp0,2 бар:
  - DN 15 – 2,0 м³/час
  - DN 20 – 2,3 м³/час

Для холодной воды

Артикул	Модель	Цена, евро
5315.15.001	Ratio FR 1/2"	**127,63**
5315.20.001	Ratio FR 3/4"	**136,75**

Для горячей воды

Артикул	Модель	Цена, евро
5315.15.003	Ratio FR-Hot 1/2"	**147,06**
5315.20.003	Ratio FR-Hot 3/4"	**156,17**

Ratio FF/FF-Hot фильтр с прямой промывкой

- Ratio FF/FF-Hot фильтр с прямой промывкойФильтр прямой промывки с присоединительным фланцем с накидными гайками и возможностью оснащения редуктором давления.
- Корпус из высококачественной, не подверженной коррозии, латуни и специальных синтетических материалов.
- Рабочее давление: мин. 2 бара, макс. 16 бар
- Рабочая температура: для холодной воды 30°C, для горячей воды 80°C.
- Пропускная способность м³ в час при Δp0,2 бар:
  - DN 15 – 2,0 м³/час.
  - DN 20 – 2,3 м³/час

Для холодной воды

Артикул	Модель	Цена, евро
5315.15.009	Ratio FF1/2"	**96,69**
5315.20.009	Ratio FF 3/4"	**114,15**

Для горячей воды

Артикул	Модель	Цена, евро
5315.15.010	Ratio FF-Hot 1/2"	**120,51**
5315.20.010	Ratio FF-Hot 3/4"	**135,11**

Принадлежности для фильтров Ratio

Встраиваемый редуктор давления

Артикул	Описание	Цена, евро
5315.00.900	Встраиваемый редуктор давления для фильтров Ratio FF и Ratio FR (холодная вода)	**58,27**
5315.00.905	Встраиваемый редуктор давления для фильтров Ratio FF и Ratio FR (горячая вода)	**64,62**

Монтажный ключ

Артикул	Описание	Цена, евро
5315.00.902	Монтажный ключ для фильтров Ratio (FF/ FF-Hot и FR / FR-Hot)	**11,69**

Системы фильтров Drufi+

Артикул	Модель	Цена, евро
2315.00.080	Фильтр Drufi DFR с обратной промывкой	**391,15**
2315.00.081	Фильтр Drufi FR с обратной промывкой	**316,65**

Принадлежности для фильтров Drufi

Артикул	Модель	Цена, евро
2315.25.005	Универсальный фланец для фильтра DRUFI 1"	**99,34**
2315.20.005	Универсальный фланец для фильтра DRUFI 3/4"	**74,50**

BIG BLUE, магистральные фильты

Магистральные фильтры стандарта BIG BLUE

Магистральные фильтры серии «Big Blue» применяются для очистки больших потоков воды и в тех случаях, если она сильно загрязнена. Корпус фильтра изготовлен из упрочненного полипропилена. Фильтр, в зависимости от используемого картриджа, может очищать воду от избыточного содержания кальция, магния, механических загрязнений и взвесей, хлора, железа, бактерий, тяжёлых металлов. Фильтр приспособлен для настенного монтажа. Он оснащён клапаном сброса избыточного давления. Колба длиной 10 или 20 дюймов. В комплекте: ключ, кронштейн, манометр, латунные резьбовые вставки.

Технические параметры:

- Максимальное рабочее давление: 8 бар
- Рабочая температура: +2°С…+45°С
- Производительность: 10” – 3,4 м³/час, 20” – 4,6 м³/час
- Присоединение: 1” ВР

Артикул	Модель	Длина / Диаметр колбы, мм	Цена, USD
FH10BB-BM	Корпус фильтра Big Blue для холодной воды 10”, 1" (кронштейн, ключ, манометр) с латунными вставками	346 / 184	**62,58**
FH20BB-BM	Корпус фильтра Big Blue для холодной воды 20", 1" (кронштейн, ключ, манометр) с латунными вставками	606 / 184	**85,80**

Картриджи для фильтров BIG BLUE

Картридж нитяной: несущий корпус выполнен из полипропилена, нитевая бобина выполнена из крученной нити полипропилена. Картридж предназначен для удаления механических примесей. Степень фильтрации – 5,20 мкм.

Вспененный полипропилен: Фильтрующий материал – полипропиленовое волокно. Картридж предназначен для удаления механических примесей. Степень фильтрации – 1,5,10,20,50 мкм.

Гранулированный уголь: Фильтрующий материал – гранулированный активированный уголь. Картридж предназначен для удаления вредных химических элементов, которые ответственны за плохой вкус и запах воды.

Картридж из прессованного угля: Фильтрующий материал – прессованный активированный уголь. Картридж предназначен для удаления вредных химических элементов, отлично устраняет хлор.

Картридж умягчения: Фильтрующий материал – ионообменная смола, устраняющая соли жесткости. Картридж предназначен для умягчения воды.

Картридж обезжелезивания: Удаляет растворенное железо, улучшает вкус воды, предотвращает появление пятен ржавчины.

Картридж гранулированный уголь с KDF: Фильтрующий материал – гранулированный активированный уголь с KDF. Благодаря добавлению KDF эффективен в отношении удаления активного хлора, тяжелых металлов, обладает бактерицидным эффектом.

С

Водоотведение

POLO-KAL NG, малошумная канализация 463
SINIKON 473

POLO-KAL NG, малошумная канализация

POLO-KAL NG – труба мирового класса. Качество, проверенное миллионами случаев применения.

- **Наружный слой из полипропилена (PP).** Плотная защитная оболочка трубы. Прочный и в высокой степени ударостойкий материал.
- **Промежуточный слой из PP, армированного минералами.** Пластик с минеральными добавками обеспечивает высокую устойчивость и превосходные звукоизолирующие свойства POLO-KAL NG.
- **Внутренний слой из PP.** Чрезвычайная гладкость поверхности и химическая стойкость.

POLO-KAL NG – система внутренней канализации с высокой степенью звукоизоляции.

Отличные значения звукоизоляции.
Проверенная временем трёхслойная технология надёжно поглощает шум потока.

Безопасность и простота монтажа.
Высокая кольцевая жёсткость и низкое линейное расширение обеспечивают не только высокую безопасность на строительной площадке, но и быструю прокладку трубы.

Чрезвычайная прочность.
Максимальные значения испытаний на жёсткость при изгибе, ударную вязкость (до -20° C), стойкость к горячей воде (кратковременное применение: 97° C / долгосрочное применение: 95° C), незначительное линейное расширение, высокая химическая стойкость.

Препятствует накоплению отложений.
Гладкая поверхность внутренней трубы исключает возможности скапливания грязи.

Прецизионная система уплотнения
Точно изготовленные раструбы. Быстрый монтаж. Прочное соединение.

Широкий ассортимент и множество возможных применений.
Практически безграничные возможности применения со множеством системных компонентов в диапазоне размеров DN 32–250.

20 лет гарантии
Бескомпромиссное качество, за которое ручаемся производитель (гарантийное обязательство от 11.10.2007).

25-летний опыт работы с многослойной технологией
У компании POLOPLAST более чем 25-летний опыт работы с проверенной и испытанной трёхслойной технологией и 60-летний опыт в области внутренней канализации.

Трубы можно использовать для прокладки наружных сетей под землёй на придомовом участке благодаря высокой кольцевой жёсткости.

Технические данные POLO-KAL NG

Материал	Труба: PP/PP-MV/PP; Фасонные части: PP-MV. Не содержит галоген, кадмий и тяжёлые металлы.
Цвет	Синий RAL 5014
Стойкость к воздействию горячей воды	Кратковременное 97 °C — 30 с/день = 152 ч/50 лет. Долговременное 95 °C — 10 мин/день = 3000 ч/50 лет. Долговременное 60 °C — 5 ч/день = 87 600 ч/50 лет.
Категория применения	BD (здание/дренаж). Разрешена для гравитационной канализации внутри и снаружи зданий в соответствии с EN 1451-1, а также DIN 1986-100. Пригодна для подземной прокладки в границах придомового участка.
Маркировка трубы	Трубы для удаления бытовых сточных вод типа POLO-KAL NG маркируются следующим образом: номер партии, год и неделя изготовления, название компании, размер, категория применения, категория жёсткости, сертификационная маркировка и спецификация материала.
Химическая стойкость	Трубы и фасонные части из PP — согласно DIN 8078, дополнение 1. Уплотнительные кольца — согласно ISO TR7620
Соединения	Раструбные с уплотнительным кольцом. Материал уплотнения = бутадиен-стирольный каучук SBR (начиная с DN/OD 200 — это бутадиен-нитрильный каучук NBR)
Огнестойкость	Согласно DIN 4102: B2, Q1, TR1. Согласно EN 13501-1: D-s2, d1
Кольцевая жёсткость	Кольцевая жёсткость трубы подтверждена в соответствии с EN ISO 9969. Жёсткость не менее 6,0 кН/м2 по всему диапазону размеров DN/OD 32 - 160 мм. Кольцевая жёсткость DN/OD 200 и 250 мм не менее 8,0 кН/м2.
Герметичность при низком давлении	Кратковременная до 900 мбар.
Модуль упругости Юнга	2400 - 3100 МПа согласно ISO 178.
Герметичность	В соответствии с EN 1451-1, протокол испытания TGM VA KU 2164.
Средний коэффициент линейного расширения LAK	0,05 мм/м•K (протокол испытания OFI № 47.423).
Низкотемпературная ударная прочность	до –20 °C, безопасная транспортировка и прокладка даже при низкой температуре (протокол испытания TGM VA KU 25000/1)
Контроль качества продукции	Трубы и фасонные части POLO-KAL NG контролируются сторонними сторонними — авторизированными немецкими и австрийскими институтами испытания пластиков.
Пригодность для питьевой воды	POLO-KAL NG не разрешается использовать для транспортировки питьевой воды.

Шумопоглощение

Измерения, полученные в ходе независимых акустических испытаний в Институте Фраунгофера в Штутгарте, являются впечатляющим доказательством и подтверждением высокого уровня компетентности компании POLOPLAST в области защиты от шума. Звукоизоляционные свойства были измерены и испытаны в соответствии с действующим в настоящее время стандартом EN 14366 «Стендовые измерения уровня шума, производимого оборудованием внутренней канализации». Результаты испытаний соответствуют уровню сантехнического шума LIn, предусмотренного в DIN 4109. В соответствии с этим стандартом практическое значение имеет измерение уровня шума в гостиной на цокольном этаже.

Результаты измерений: POLO-KAL NG крепится с помощью серийно выпускаемых стальных хомутов с резиновой встав кой (Bismat 2000) Протокол испытания в Институте Фраунгофера P-BA 297/2017

Объёмный расход	
2 л/с	**4 л/с**
18 дБ (A)	**22 дБ (A)**

Размеры в миллиметрах. Поставляются с предустановленным уплотнительным кольцом.

Труба канализационная POLO-KAL NG

Артикул	DN/OD*	L	s1 (мин.)	t (мин.)	D (макс.)	Вес, кг/шт.	Кол-во шт. в уп.	Цена, €/шт.
P2001	32	250	1,8	41	41	0,05	20	**5,52**
P2003	32	1000	1,8	41	41	0,21	10	**11,30**
P2012	40	500	1,8	45	53	0,13	20	**7,56**
P2013	40	1000	1,8	45	53	0,26	10	**11,30**
P2015	40	2000	1,8	45	53	0,52	10	**21,80**
P2020	50	150	2,0	47	63	0,06	20	**4,86**
P2021	50	250	2,0	47	63	0,09	20	**5,52**
P2022	50	500	2,0	47	63	0,19	20	**7,56**
P2023	50	1000	2,0	47	63	0,37	10	**11,30**
P2025	50	2000	2,0	47	63	0,74	10	**23,50**
P2026	50	3000	2,0	47	63	1,12	10	**36,50**
P2032	75	500	2,6	53	89	0,38	20	**13,60**
P2033	75	1000	2,6	53	89	0,75	8	**18,90**
P2034	75	1500	2,6	53	89	1,13	8	**27,80**
P2035	75	2000	2,6	53	89	1,51	8	**36,20**
P2071	90	250	3,0	57	106	0,26	20	**13,40**
P2072	90	500	3,0	57	106	0,53	20	**20,20**
P2073	90	1000	3,0	57	106	1,06	6	**31,90**
P2075	90	2000	3,0	57	106	2,11	6	**59,00**
P2040	110	150	3,4	62	128	0,22	20	**10,60**
P2041	110	250	3,4	62	128	0,37	20	**13,40**
P2042	110	500	3,4	62	128	0,74	20	**20,20**
P2043	110	1000	3,4	62	128	1,49	4	**31,90**
P2045	110	2000	3,4	62	128	2,97	4	**59,00**
P2046	110	3000	3,4	62	128	4,46	4	**86,00**

* DN/OD – Номинальный размер / Наружный диаметр

Труба фановая

С регулируемым зонтом

Артикул	DN/OD	L1	L	Вес, кг/шт.	Кол-во шт. в уп.	Цена, €/шт.
P2384	110	изменяемая	775	1,12	1	**94,00**

Патрубок компенсационный

С предустановленным двойным уплотнительным кольцом

Артикул	DN/OD	L	D	t	Вес, кг/шт.	Кол-во шт. в уп.	Цена, €/шт.
P2332	50	174	63	119	0,07	10	**9,83**
P2334	110	243	127	165	0,37	10	**22,70**

Отвод с разворотом

Артикул	Угол	DN/OD	L	D	t	Вес, кг/шт.	Кол-во шт. в уп.	Цена, €/шт.
02145	45°	110	124	69	142	0,572	10	**43,70**

Отвод

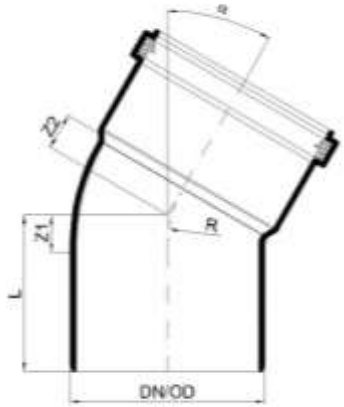

Артикул	DN/OD	Угол	Z1	Z2	R	L	Вес, кг/шт.	Кол-во шт. в уп.	Цена, €/шт.
P2101	32	30°	5	9	18	46	0,03	20	**4,86**
P2102	32	45°	7	12	18	48	0,03	20	**4,53**
P2103	32	67,5°	12	16	18	52	0,03	20	**5,30**
P2104	32	87,5°	16	20	18	57	0,03	20	**4,86**
P2110	40	15°	7	8	21	51	0,04	20	**4,86**
P2111	40	30°	10	11	21	54	0,04	20	**4,86**
P2112	40	45°	13	14	21	57	0,04	20	**4,53**
P2113	40	67,5°	18	19	21	62	0,05	20	**5,30**
P2114	40	87,5°	24	25	21	68	0,05	20	**4,86**
P2120	50	15°	7	8	27	56	0,05	20	**6,14**
P2121	50	30°	11	12	27	60	0,06	20	**5,52**
P2122	50	45°	15	16	27	63	0,06	20	**5,52**
P2123	50	67,5°	22	22	27	70	0,06	20	**7,56**
P2124	50	87,5°	29	30	27	78	0,07	20	**6,14**
P2130	75	15°	9	10	40	64	0,12	20	**9,49**
P2131	75	30°	15	15	40	70	0,12	20	**9,49**
P2132	75	45°	21	21	40	75	0,15	20	**9,49**
P2133	75	67,5°	31	31	40	86	0,13	20	**13,10**
P2134	75	87,5°	42	42	40	97	0,15	20	**12,70**
P2171	90	30°	13	19	47	72	0,17	20	**14,60**
P2172	90	45°	26	20	47	85	0,19	20	**13,60**
P2173	90	67,5°	33	27	47	92	0,21	20	**15,80**
P2174	90	87,5°	50	42	47	109	0,22	20	**14,60**
P2140	110	15°	13	13	57	80	0,26	20	**14,60**
P2141	110	30°	21	20	58	88	0,28	20	**14,60**
P2142	110	45°	49	29	57	116	0,36	20	**13,60**
P2143	110	67,5°	44	44	58	111	0,33	20	**15,80**
P2144	110	87,5°	60	60	58	128	0,37	20	**14,60**

Сифонный отвод, длинный, с переходным патрубком

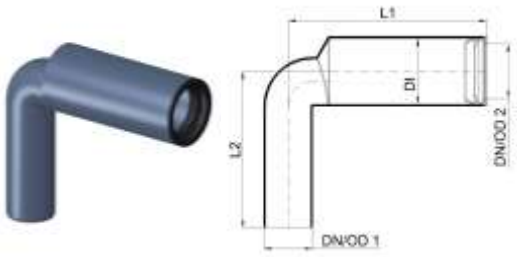

Артикул	DN/OD1	DN/OD2	L1	L2	Вес, кг/шт.	Кол-во шт. в уп.	Цена, €/шт.
P2250	50	1 1/4" 32 мм	203	160	0,15	10	**14,60**
P2251	50	1 1/2" 40 мм	203	160	0,14	10	**14,60**

Сифонный отвод, длинный, с переходным патрубком

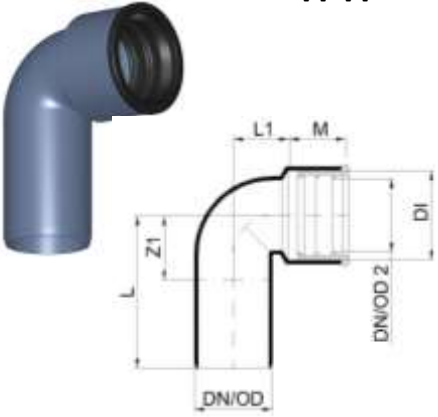

Арти-кул	DN/OD1	DN/OD2	L	Z1	L1	M	DI	Вес, кг/шт.	Кол-во шт. в уп.	Цена, €/шт.
P2361	40	5/4" 32 мм	79	34	28	31	46	0,06	20	**12,70**
P2362	40	6/4" 40 мм	79	34	29	29	46	0,05	20	**12,70**
P2363	50	5/4" 32 мм	88	41	30	30	46	0,07	20	**12,70**
P2364	50	6/4" 40 мм	88	41	34	26	46	0,06	20	**12,70**

Тройник

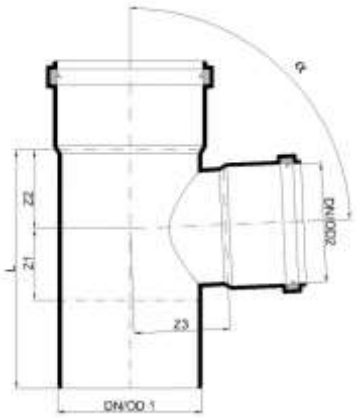

Артикул	DN/OD	Угол	Z1	Z2	Z3	L	Вес, кг/шт.	Кол-во шт. в уп.	Цена, €/шт.
P2200	32/32	45°	7	45	45	93	0,05	10	**9,83**
P2206	40/40	45°	13	54	54	111	0,08	10	**10,20**
P2208	40/40	87,5°	24	25	25	94	0,07	10	**10,20**
P2209	50/32	45°	2	54	57	104	0,08	10	**12,70**
P2212	50/40	45°	8	59	61	115	0,10	10	**12,70**
P2213	50/40	67,5°	16	36	40	101	0,09	10	**12,70**
P2214	50/40	87,5°	24	25	30	98	0,09	10	**12,70**
P2215	50/50	45°	15	66	66	129	0,11	10	**12,70**
P2216	50/50	67,5°	22	42	42	112	0,10	10	**12,70**
P2217	50/50	87,5°	29	30	30	108	0,10	10	**12,70**
P2218	75/50	45°	3	80	84	138	0,20	10	**17,40**
P2221	75/75	45°	21	98	98	173	0,28	10	**17,40**
P2210	90/50	45°	-2	84	92	142	0,26	10	**28,50**
02835	90/50	67,5°	14	69	71	143	0,40	10	**29,70**
02830	90/50	87,5°	29	35	52	123	0,23	10	**29,20**
02834	90/75	45°	14	114	117	187	0,35	10	**29,70**
P2211	90/90	45°	25	112	112	196	0,40	10	**29,20**
P2248	90/90*	87,5°	70	59	64	189	0,29	10	**29,20**
P2230	110/110	45°	47	144	144	259	0,67	10	**29,20**
P2231	110/110	67,5°	44	93	92	203	0,58	10	**29,70**
P2232	110/110*	87,5°	82	88	76	219	0,58	10	**29,20**
P2204	110/40	45°	-14	92	106	145	0,35	10	**28,50**
P2224	110/50	45°	-13	99	109	153	0,38	10	**28,50**
P2225	110/50	67,5°	11	57	40	136	0,36	10	**29,70**
P2226	110/50	87,5°	30	34	61	132	0,34	10	**29,20**
02837	110/90	67,5°	46	103	108	216	0,58	10	**29,70**
02836	110/90	87,5°	19	132	135	218	0,47	10	**29,20**

Тройник «трубный конец-раструб»

Арти-кул	DN/ OD1	Угол	DN/ OD2	DN/ OD3	Z1	Z2	Z3	L	Вес, кг/шт.	Кол. шт. в уп.	Цена, €/шт.
P1943	110	87,5°	110	50	36	35	61	132,0	0,40	10	**112,00**
P1944	110	87,5°	110	110	62	67	67	190,3	0,58	10	**114,00**

Тройник с параллельными входами

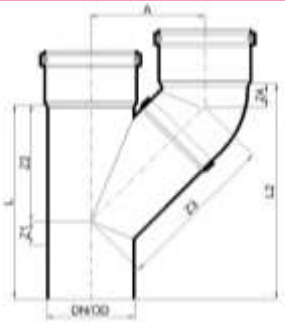

Артикул	DN/OD	Z1	Z2	Z3	Z4	L	L2	A	Вес, кг/шт.	Кол-во шт. в уп.	Цена, €/шт.
P2828	90/90	28	118	167	20	205	225	117	0,62	10	**112,00**
P2294	110/110	29	144	200	29	240	224	141	0,81	10	**112,00**

Крестовина

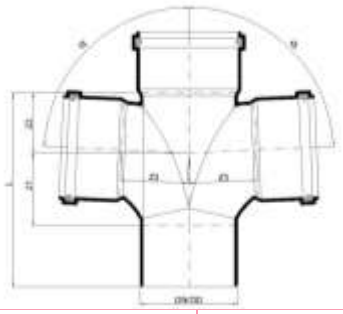

Артикул	DN/OD	Угол	Z1	Z2	Z3	L	Вес, кг/шт.	Кол-во шт. в уп.	Цена, €/шт.
P2396	75/75/75	45°/180°	23	101	100	177	0,37	10	**33,00**
P2848	90/50/90	67,5°/180°	16	59	74	144	0,33	10	**25,00**
P2846	90/90/90	67,5°/180°	36	77	77	173	0,44	10	**30,00**
P2258	110/50/50	45°/180°	-8	97	107	156	0,42	10	**25,00**
P2267	110/110/110*	87,5°/180°	69	69	96	196	0,64	10	**30,00**

Крестовина угловая

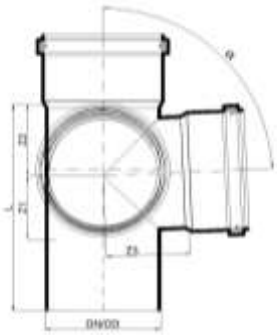

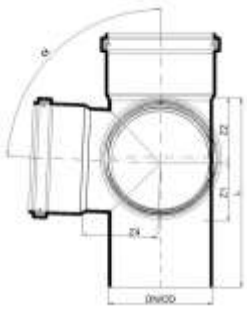

Артикул	DN/OD	Угол	Z1	Z2	Z3	Z4	L	Вес, кг/шт.	Кол-во шт. в уп.	Цена, €/шт.
P2275	110/110/110	87,5°/90°	61	68	68	79	198	0,66	10	**134,00**

Крестовина со смещёнными

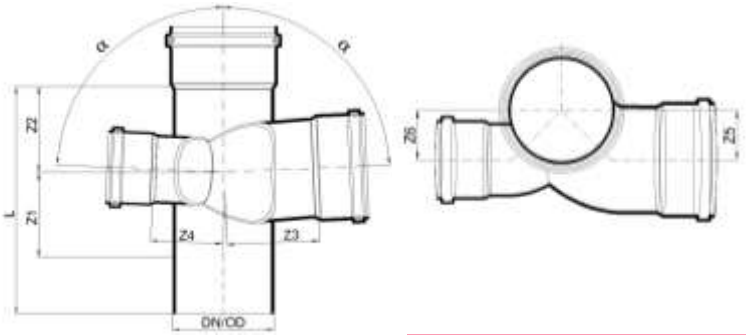

Артикул	DN/OD	Угол	Z1	Z2	Z3	Z4	Z5	Z6	L	Вес, кг/шт.	Кол-во шт. в уп.	Цена, €/шт.
P2273	110/L75/R110	87,5°/180°	93	93	100	78	50	50	248	0,75	5	**213,00**

Крестовина с ответвлениями в одну сторону

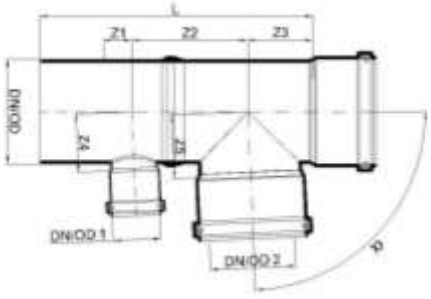

Артикул	DN/OD	Угол	Z1	Z2	Z3	Z4	Z5	L	Вес, кг/шт.	Кол-во шт. в уп.	Цена, €/шт.
P1945	90/50/90	87,5°	29	108	59	52	52	255	0,46	10	**142,00**
P1947	110/50/110	87,5°	30	123	69	61	67	290	0,71	10	**149,00**

Крестовина угловая с низким ответвлением

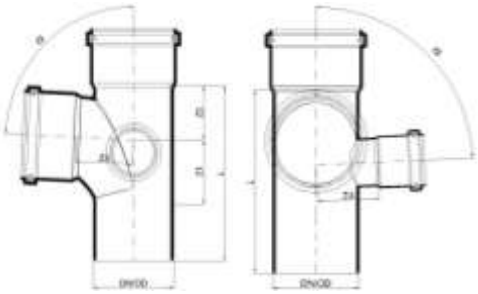

Артикул	DN/OD	Угол	Z1	Z2	Z3	Z4	L	Вес, кг/шт.	Кол-во шт. в уп.	Цена, €/шт.
P2826	90/90/50	87,5°/90°	49	60	52	52	168	0,41	5	**134,00**
P2827	90/50/90	87,5°/90°	49	60	52	52	168	0,36	5	**134,00**
P2838	110/50/110	87,5°/90°	60	69	67	77	197	0,57	5	**134,00**

Патрубок переходной

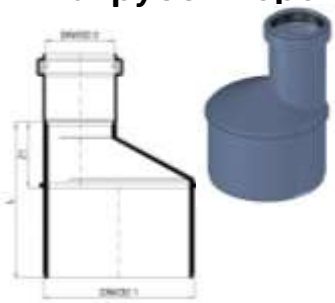

Артикул	DN/OD1	DN/OD2	Z1	L	Вес, кг/шт.	Кол-во шт. в уп.	Цена, €/шт.
P2280	40	32	23	65	0,03	20	**7,56**
P2282	50	40	20	65	0,05	20	**7,56**
P2885	50	90	34	90	0,13	20	**13,60**
P2887	90	110	26	88	0,21	20	**14,60**
P2284	110	50	47	113	0,19	20	**13,60**
P2285	110	75	32	99	0,20	20	**13,60**

Патрубок переходной, короткий

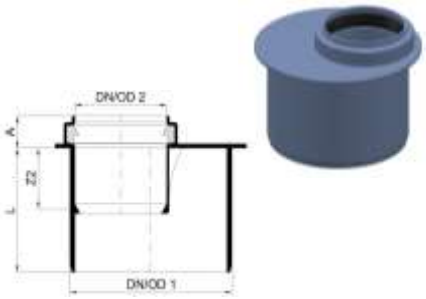

Артикул	DN/OD	Z2	A	L	Вес, кг/шт.	Кол-во шт. в уп.	Цена, €/шт.
P2875	75/50	33	17	54	0,08	20	**9,31**
P2292	90/50	32	17	66	0,11	20	**13,60**
P2289	90/75	37	17	61	0,12	20	**13,60**
P2876	110/50	32	18	66	0,16	20	**13,60**
P2877	110/75	38	19	66	0,16	20	**13,60**
P2290	110/90	40	19	66	0,17	20	**14,60**

Патрубок переходной «трубный конец-раструб»

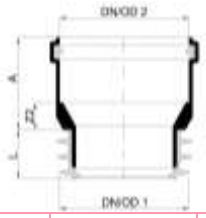

Артикул	DN/OD	Z2	A	L	Вес, кг/шт.	Кол-во шт. в уп.	Цена, €/шт.
P2381	110/110*	22	75	41	0,28	10	**99,00**

Муфта двух- раструбная

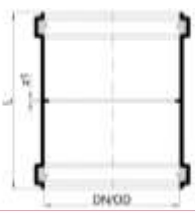

Артикул	DN/OD	L	Z1	Вес, кг/шт.	Кол-во шт. в уп.	Цена, €/шт.
P2302	50	104	2	0,06	10	**7,13**
P2304	110	145	3	0,28	10	**16,50**

Муфта надвижная

С предустановленными двойными уплотнительными кольцами

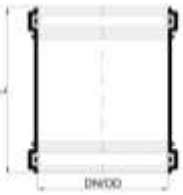

Артикул	DN/OD	L	Вес, кг/шт.	Кол-во шт. в уп.	Цена, €/шт.
P2312	50	104	0,06	10	**7,13**
P2314	110	145	0,28	10	**16,50**

Муфта-переходник соединительная

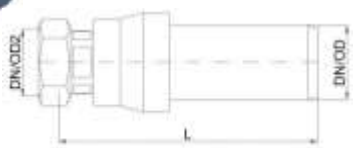

Артикул	DN/OD	DN/OD 2	L	Вес, кг/шт.	Кол-во шт. в уп.	Цена, €/шт.
P1732	32	1"	184	0,22	30	**89,00**
P1734	40	1 1/4"	125	0,33	30	**90,00**
P1737	50	1 1/2"	179	0,45	15	**124,00**

Патрубок для соединения гладкого конца чугунной или фиброцементной трубы с раструбом POLO-KAL

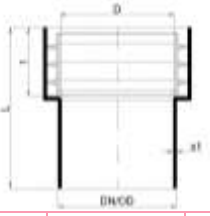

Артикул	DN/OD	D	L	t	Вес, кг/шт.	Кол-во шт. в уп.	Цена, €/шт.
P2852	110	110-116	147	63	0,35	10	**38,20**

Патрубок для соединения гладкого конца трубы POLO-KAL NG с чугунным раструбом

Артикул	DN/OD1	DN/OD2	L	Вес, кг/шт.	Кол-во шт. в уп.	Цена, €/шт.
P2865	110	120-131	135	0,32	10	**38,20**

Ревизия

С предварительным сбросом давления.

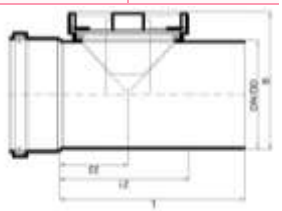

Артикул	DN/OD	Z1	Z2	B	L	Вес, кг/шт.	Кол-во шт. в уп.	Цена, €/шт.
P2342	50	68	33	63	116	0,09	10	**22,70**
P2347	90	115	55	116	174	0,40	10	**41,60**
P2344	110	144	76	138	205	0,62	10	**41,60**

Ревизия POLO-EHP control

С предварительным сбросом давления.

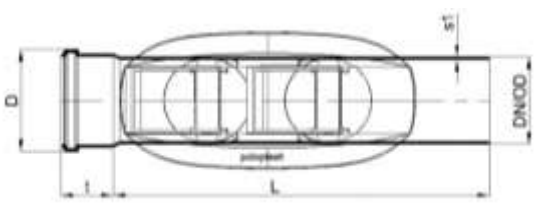

Артикул	DN/OD	L	s1 (мин.)	t раструб	D	H	L1	Вес, кг/шт.	Кол-во шт. в уп.	Цена, €/шт.
P1900	110	468	3,6	65	129	196	301	2,3	1	**548,00**

Заглушка

Артикул	DN/OD	L	Вес, кг/шт.	Кол-во шт. в уп.	Цена, €/шт.
P2321	40	40	0,02	10	**5,30**
P2322	50	44	0,02	10	**7,13**
P2323	75	51	0,06	10	**9,31**
P2327	90	55	0,08	10	**20,80**
P2324	110	62	0,14	10	**20,80**

Конденсатосборник. Для пластиковых труб.

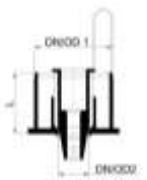

Артикул	DN/OD1	DN/OD2	Тип	L	Вес, кг/шт.	Кол-во шт. в уп.	Цена, €/шт.
P2357	40	1/2"	a	39	0,03	20	**16,10**
P2358	50	1/2"	a	39	0,04	20	**18,90**

Кольцо уплотнительное сменное

Артикул	DN/OD	Вес, кг/шт.	Кол-во шт. в уп.	Цена, €/шт.
P2930	32	0,01	1	**1,62**
P2931	40	0,01	1	**1,73**
P2932	50	0,01	1	**1,84**
P2933	75	0,01	1	**2,70**
P2929	90	0,01	1	**4,75**
P2934	110	0,02	1	**3,54**

Кольцо уплотнительное сменное двойное

Для надвижной муфты

Артикул	DN/OD	Вес, кг/шт.	Кол-во шт. в уп.	Цена, €/шт.
P2941	50	0,01	1	**1,42**
P2943	110	0,02	1	**2,48**

Уплотнение для соединения с фиброцементными или чугунными трубами.

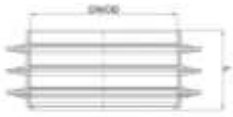

Артикул	DN/OD	L	Вес, кг/шт.	Кол-во шт. в уп.	Цена, €/шт.
P2892	110	58	0,09	1	**22,60**

Хомут крепёжный

Артикул	DN/OD	G	L	B	Z	Вес, кг/шт.	Кол-во шт. в уп.	Цена, €/шт.
P1811	32/40/50	M8	35	25	19	0,03	50	**4,90**
P1810	32/40/50	M10	35	25	19	0,03	50	**4,90**
P1812	75/ 90/ 110	M8	61	25	23	0,04	50	**8,87**
P1815	75/ 90/ 110	M10	61	25	23	0,04	50	**8,87**
P1819	125/160	M10	86	25	24	0,07	20	**13,20**

Хомут крепёжный шумопоглощающий

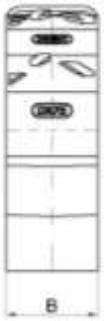

Артикул	DN/OD	L	G	B	Вес, кг/шт.	Кол-во шт. в уп.	Цена, €/шт.
P1854	75/90/110	78	M10	50	0,12	20	**13,20**

Хомут соединительный

Соединительный хомут, препятствующий разъединению.

В сочетании с соединительным хомутом POLO-KAL NG ASV, препятствующим разъединению, POLO-KAL NG, разрешённая как безнапорная система внутренней канализации, компенсирует перемежающуюся динамическую нагрузку, вызываемую избыточным давлением, низким давлением и/или вибрацией.

Хомут должен использоваться исключительно в сочетании с трубной системой POLO-KAL NG.

Препятствующий разъединению соединительный хомут POLO-KAL NG ASV открывает новые области применения трубной системы POLO-KAL NG:

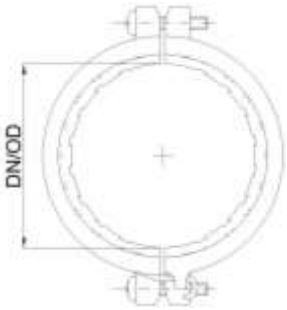

- Как напорный трубопровод в системах подъема воды с использованием труб и отводов POLO-KAL NG размерами от DN/OD 32 до DN/OD 90.
- Необходимо заранее вместе с производителем оборудования определить возможные максимальные скачки давления, которые необходимо учитывать при установлении предельно допустимого давления.
- В качестве трубопровода для сифонного водостока для крыш POLO-UDS. Позволяет надежно отводить большие объёмы дождевой воды по трубам меньшего диаметра.
- Для внутренних канализационных стояков, обеспечивающих полное соответствие стандартам при уровне обратного подпора до 20 м.
- Для закрепления заглушек. Перед монтажом POLO-KAL NG ASV заглушку необходимо выдвинуть из раструба на 10 мм.
- Для надземных трубопроводов в местах возможного обратного подпора с увеличенной нагрузкой от давления.
- Для предотвращения раздвигания элементов под действием механической нагрузки.

Артикул	DN/OD	L	D	B-max	кг	бар	Вес, кг/шт.	Кол-во шт. в уп.	Цена, €/шт.
P1750	32	21	50	63	100	2,5	0,03	10	**6,84**
P1751	40	24	61	73	100	2,5	0,04	10	**7,66**
P1752	50	28	76	92	100	2,5	0,05	10	**9,08**
P1753	75	30	99	116	130	2,5	0,06	10	**10,80**
P1754	90	32	115	132	130	2,0	0,11	10	**13,50**
P1755	110	37	138	153	180	2,0	0,15	10	**25,40**

Опорная пластина M10 с двумя отверстиями

Дополнительно приобретается: 2 комплекта шумоизолирующих элементов (арт. 01915) (опционально)

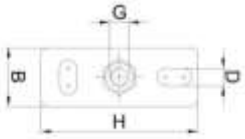

Артикул	Вес, кг/шт.	Кол-во шт. в уп.	Цена, €/шт.
P1920	0,06	1	**5,43**

Шумоизолирующих элементов для опорной пластины

Состоит из шлицевого оцинкованного винта 6/60, плоской шайбы M6, круглого шумоизолирующего элемента, углового шумоизолирующего элемента, в состав которого входит основание с одним отверстием, высококачественного дюбеля M8

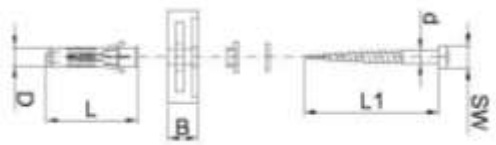

Артикул	Вес, кг/шт.	Кол-во шт. в уп.	Цена, €/шт.
P1915	0,05	50	**12,30**

Смазка для соединений, лубрикант, 250 г.

Артикул	Вес, кг/шт.	Кол-во шт. в уп.	Цена, €/шт.
P8972	0,25	1	**27,30**

SINIKON

Трубы и фитинги из полипропилена для систем внутренней канализации SINIKON

Трубы для внутренней канализации

Артикул	Наименование	Длина L, мм	Шт. в упак.	Цена, руб.
500003	Труба D 032	250	120	**59,33**
500005	Труба D 032	500	60	**73,19**
500009	Труба D 032	1000	150	**103,43**
500013	Труба D 032	2000	150	**183,34**
500023	Труба D 040	250	30	**72,47**
500025	Труба D 040	500	40	**91,46**
500029	Труба D 040	1000	100	**129,75**
500033	Труба D 040	2000	100	**227,73**
500041	Труба D 050	150	75	**68,26**
500043	Труба D 050	250	50	**82,76**
500045	Труба D 050	500	30	**104,86**
500047	Труба D 050	750	50	**133,34**
500049	Труба D 050	1000	50	**165,62**
500051	Труба D 050	1500	50	**231,41**
500053	Труба D 050	2000	50	**284,29**
500055	Труба D 050	3000	50	**418,32**
500081	Труба D 110	150	75	**152,10**
500083	Труба D 110	250	30	**195,77**
500085	Труба D 110	500	30	**291,36**
500087	Труба D 110	750	30	**388,87**
500089	Труба D 110	1000	30	**429,06**
500091	Труба D 110	1500	30	**617,76**
500093	Труба D 110	2000	30	**681,04**
500095	Труба D 110	3000	15	**1082,62**

Отводы с патрубками

Артикул		Наименование	Шт. в упак.	Цена, руб.
551001.R	551001.E	Отвод с фронтальным патрубком ПП D 110/050×87°30 (выход вверх)	16	**308,63**
552003.R	552003.E	Отвод с левым патрубком ПП D 110/050×87°30	16	**308,63**
554003.R	554003.E	Отвод с правым патрубком ПП D 110/050×87°30	16	**308,63**
556003.R	556003.E	Отвод с двумя патрубками ПП D 110/050×87°30	14	**354,91**

Отводы

Артикул	Наименование	Шт. в упак.	Цена, руб.
504001CR	Отвод D32×15° (старый арт.504001.R)	50	**115,05**
504003CR	Отвод D32×30° (старый арт. 504003.R)	50	**115,05**
504005.R	Отвод D32×45°	50	**37,61**
504007CR	Отвод D32×67° (старый арт. 504007.R)	50	**170,44**
504011.R	Отвод D32×87°	50	**37,61**
504013.R	Отвод D40×15°	50	**37,61**
504015CR	Отвод D40×30° Certus (старый арт. 504015.R)	50	**125,70**
504017.R	Отвод D40×45°	50	**37,62**
504019.R	Отвод D40×67°	50	**37,61**
504023.R	Отвод D40×87°	50	**37,62**
504025.R	Отвод D50×15°	20	**50,35**

Артикул	Наименование	Шт. в упак.	Цена, руб.
504027.R	Отвод D50×30°	20	**42,11**
504029.R	Отвод D50×45°	20	**40,01**
504031.R	Отвод D50×67°	20	**50,35**
504035.R	Отвод D50×87°	20	**40,01**
504049.R	Отвод D110×15°	20	**133,36**
504051.R	Отвод D110×30°	20	**114,86**
504053.R	Отвод D110×45°	20	**121,38**
504055.R	Отвод D110×67°	20	**133,36**
504059.R	Отвод D110×87°	20	**121,38**

Отводы универсальные

Артикул	Наименование	Шт. в упак.	Цена, руб.
KU.050.G	Отвод универсальный D 050 серый	200	**150,18**
KU.110.G	Отвод универсальный D 110 серый	50	**368,37**

Тройники

Артикул	Наименование	Шт. в упак.	Цена, руб.
508001.R	Тройник D32×32×45° Синикон	40	**76,53**
508003.R	Тройник D32×32×67° Синикон	40	**134,22**
508005.R	Тройник D32×32×87° Синикон	40	**76,53**
508007.R	Тройник D40×40×45° Синикон	20	**76,58**
508009.R	Тройник D40×40×67° Синикон	20	**142,40**
508011.R	Тройник D40×40×87° Синикон	20	**76,58**
510001	Тройник ПП D 040/032×45° Valsir	40	**185,67**
510003	Тройник ПП D 040/032×67° Valsir	40	**185,67**
510005	Тройник ПП D 040/032×87° Valsir	40	**185,67**
508013.R	Тройник D50×50×45° Синикон	20	**84,71**
508015CR	Тройник D50×50×67° Синикон (508015.R)	20	**217,31**
508017.R	Тройник D50×50×87° Синикон	20	**84,71**
510007	Тройник D50×40×45° Valsir	20	**234,63**
510009	Тройник D50×40×67° Valsir	20	**234,63**
510011	Тройник D50×40×87° Valsir	25	**234,63**
508025.R	Тройник D110×110×45° Синикон	15	**220,25**
508027CR	Тройник D110×110×67° Синикон (508027.R)	20	**536,90**
508029.R	Тройник D110×110×87° Синикон	20	**220,25**
510031.R	Тройник D110×50×45° Синикон	20	**162,34**
510035.R	Тройник D110×50×87° Синикон	20	**162,34**
510025	Тройник ПП D 110/040×45° Valsir	20	**508,24**
510029	Тройник ПП D 110/040×87° Valsir	20	**508,24**
510033	Тройник ПП D 110/050×67° Valsir	20	**521,16**

Крестовина одноплоскостная

Артикул	Наименование	Шт. в упак.	Цена, руб.
506008.R	Крестовина одноплоскостная D110×50×50×45° Синикон	20	**422,03**
506001	Крестовина одноплоскостная ПП D 050/050/050×67° Valsir	20	**680,09**
506009	Крестовина одноплоскостная ПП D 110/050/050×67° Valsir	10	**840,07**
506013	Крестовина одноплоскостная ПП D 110/110/110×67° Valsir	5	**898,38**
506011.R	Крестовина одноплоскостная D110×50×50×87° Синикон	20	**422,03**
506012.R	Крестовина одноплоскостная D110×110×50×87° Синикон	15	**472,49**
506015.R	Крестовина одноплоскостная D110×110×110×87° Синикон	12	**472,49**

Крестовина двухплоскостная

Артикул	Наименование	Шт. в упак.	Цена, руб.
512033.R	Крестовина двухплоскостная D110×110×50×87° левая Синикон	10	469,02
512035.R	Крестовина двухплоскостная D110×110×50×87° правая Синикон	10	469,02
512001	Крестовина двухплоскостная D110/110/110×67° Valsir	5	1814,47
512003	Крестовина двухплоскостная D110/050/110×67° Valsir	10	1898,12
512005	Крестовина двухплоскостная D110/110/050×67° Valsir	10	1898,12
512007	Крестовина двухплоскостная D110/050/050×67° Valsir	10	1898,12
512037.R	Крестовина двухсторонняя D110×110×50×87° Синикон	20	516,03

Переход эксцентрический

Артикул	Наименование	Шт. в упак.	Цена, руб.
514001.R	Переход эксцентр. D40×32 Синикон	30	55,20
514009.R	Переход эксцентр. D110×50 Синикон	20	94,88
700033	Переход эксцентрический ПП D 040/050 Valsir	30	249,44
700034	Переход эксцентрический ПП D 032/040 Valsir	30	259,80

Переход прямой

Артикул	Наименование	Шт. в упак.	Цена, руб.
513001.R	Переход прямой ПП D 050/040 Синикон	50	43,86
513002.R	Переход прямой ПП D 050/032 Синикон	50	52,54
564001	Переход ПП/ПВХ D 110/100 Valsir	20	813,17

Ревизия с крышкой

Артикул	Наименование	Шт. в упак.	Цена, руб.
516003.R	Ревизия с крышкой D50 Синикон	20	130,29
516007.R	Ревизия с крышкой D110 Синикон	20	239,98

Муфта ремонтная

Артикул	Наименование	Шт. в упак.	Цена, руб.
526000.R	Муфта ремонтная D32 Синикон	40	52,54
526001.R	Муфта ремонтная D40 Синикон	20	52,54
526003.R	Муфта ремонтная D50 Синикон	20	67,96
526007.R	Муфта ремонтная D110 Синикон	20	130,75

Муфта соединительная

Артикул	Наименование	Шт. в упак.	Цена, руб.
528001.R	Муфта соединительная D40 Valsir	30	52,54
528003.R	Муфта соединительная D50 Синикон	20	67,96
528007.R	Муфта соединительная D110 Синикон	20	130,75
565022	Муфта соед-я двойная ПП/ПВХ D 110/100 Valsir	20	998,58

Хомут ПП с фиксатором, серый

Артикул	Наименование	Шт. в упак.	Цена, руб.
KPP.040	Хомут D 040 серый ПП	200	18,48
KPP.050	Хомут D 050 серый ПП	200	23,05
KPP.110	Хомут D 110 серый ПП	200	44,59

Компенсационный патрубок

Артикул	Наименование	Шт. в упак.	Цена, руб.
531001	Компенсационный патрубок D40 утроенный Valsir	30	358,87
531003.R	Компенсационный патрубок D50 утроенный Синикон	20	102,34
531015	Компенсационный патрубок D50 учетверённый Valsir	20	577,72
530007.R	Компенсационный патрубок D110 удвоенный Синикон	20	154,31
531007	Компенсационный патрубок D110 утроенный Valsir	20	436,50
531011.R	Компенсационный патрубок D110 учетверённый Синикон	15	216,63

Заглушка

Артикул	Наименование	Шт. в упак.	Цена, руб.
524000.R	Заглушка D32 Синикон (старый арт. КО.032)	50	**13,61**
524001.R	Заглушка D40 Синикон	20	**22,30**
524003.R	Заглушка D50 Синикон	20	**23,83**
524007.R	Заглушка D110 Синикон	40	**42,70**

Канализационная вытяжка

Артикул	Наименование	Шт. в упак.	Цена, руб.
394001.R	Канализационная вытяжка D50	5	**109,61**
394005.R	Канализационная вытяжка D110	5	**186,27**

Аэратор канализационный

Артикул	Наименование	Шт. в упак.	Цена, руб.
NO.1.050	Аэратор канализационный D50	30	**252,19**
КВ.110.G	Аэратор канализационный (клапан воздушный) АБС D110 (серый)	10	**705,51**

Переход на чугун с уплотнением

Артикул	Наименование	Шт. в упак.	Цена, руб.
569001.R	Переход на чугун D72×50 с уплотнением (Трапер)	20	**144,83**
569005.R	Переход на чугун D125×110 с уплотнением (Трапер)	24	**313,01**

Уплотнение для перехода на чугун

Артикул	Наименование	Шт. в упак.	Цена, руб.
UT.050.R	Уплотнение для перехода на чугун D50 вулк. рез.	10	**43,73**
UT.110.R	Уплотнение для перехода на чугун D110 вулк. рез.	10	**75,90**

Резиновая редукция

Артикул	Наименование	Шт. в упак.	Цена, руб.
RG.32.25	Резиновая редукция D32/25 бел.	30	**59,51**
RG.40.25	Резиновая редукция D40/25 бел.	30	**70,84**
RG.40.32	Резиновая редукция D40/32 бел.	30	**70,84**
RG.50.25	Резиновая редукция D50/25 бел.	30	**76,51**
RG.50.32	Резиновая редукция D50/32 бел.	30	**76,51**
RG.50.40	Резиновая редукция D50/40 бел.	30	**76,51**

Смазка силиконовая

Артикул	Наименование	Шт. в упак.	Цена, руб.
900003.R	Смазка силиконовая "Синикон", 250 г	50	**280,14**
900003.RA	Смазка силиконовая 400 мл., аэрозоль	12	**629,91**

Отвод для унитаза белый

Артикул	Наименование	Шт. в упак.	Цена, руб.
534005	Отвод для унитаза белый ПП D 110×22° Valsir	20	**853,97**
PU.110090.W.R	Отвод для унитаза D 110 90° белый	6	**387,81**

Патрубки для унитаза

Артикул	Наименование	Шт. в упак.	Цена, руб.
536000.R	Патрубок для унитаза D 110 L=150 серый Синикон	10	**184,36**
S1100000	Патрубок приборный D 110 Синикон	90	**202,37**
TWC.M.150	Патрубок эксцентрический для унитаза D 110 L=150 белый	6	**362,70**

Отвод для унитаза белый, с патрубком

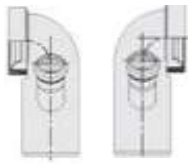

Артикул	Наименование	Шт. в упак.	Цена, руб.
538003	Отвод для унитаза белый ПП D110 с левым патрубком D050 Valsir	10	**1395,17**
540003	Отвод для унитаза белый ПП D110 с правым патрубком D050 Valsir	15	**1395,17**

Муфта

Артикул	Наименование	Шт. в упак.	Цена, руб.
МПП-050	Муфта противопожарная D050 Феникс	100	**450,12**
МПП-110	Муфта противопожарная D110 Феникс	48	**605,27**
МПП-160	Муфта противопожарная D160 Феникс	5	**1663,45**
01-32050-44	Муфта противопожарная D 050 СПАРК МП 110	60	**201,76**
01-32110-38	Муфта противопожарная D 110 СПАРК МП 110	25	**284,67**

Шумопоглащающая система канализации SINIKON COMFORT

Трубы шумопоглащающей системы канализации

Артикул	Наименование	Шт. в упак.	Цена, руб.
500023.К	Труба D 040 L 0250	30	**113,86**
500025.К	Труба D 040 L 0500	40	**143,70**
500029.К	Труба D 040 L 1000	50	**203,84**
500033.К	Труба D 040 L 2000	50	**357,80**
500043.К	Труба D 050 L 0250	50	**129,56**
500045.К	Труба D 050 L 0500	30	**164,21**
500049.К	Труба D 050 L 1000	50	**259,77**
500053.К	Труба D 050 L 2000	50	**445,74**
500083.К	Труба D 110 L 0250	30	**307,22**
500085.К	Труба D 110 L 0500	30	**456,99**
500089.К	Труба D 110 L 1000	30	**685,11**
500091.К	Труба D 110 L 1500	15	**1005,34**
500093.К	Труба D 110 L 2000	15	**1129,50**
500095.К	Труба D 110 L 3000	15	**1795,79**

Отвод

Артикул	Наименование	Шт. в упак.	Цена, руб.
504017.К	Отвод D 040 x 45°	50	**52,53**
504023.К	Отвод D 040 x 87°	50	**52,53**
504025.К	Отвод D 050 × 15°	20	**70,77**
504029.К	Отвод D 050 × 45°	20	**56,24**
504031.К	Отвод D 050 × 67°	20	**70,77**
504035.К	Отвод D 050 × 87°	20	**56,24**
504049.К	Отвод D 110 × 15°	20	**186,84**
504051.К	Отвод D 110 × 30°	20	**186,84**
504053.К	Отвод D 110 × 45°	20	**170,06**
504055.К	Отвод D 110 × 67°	20	**186,84**
504059.К	Отвод D 110 × 87°	20	**170,06**

Компенсационный патрубок

Артикул	Наименование	Шт. в упак.	Цена, руб.
531011.К	Компенсационный патрубок D110	15	**303,80**

Крестовина одно и двух плоскостная

Артикул	Наименование	Шт. в упак.	Цена, руб.
512033.К	Крестовина двухплоскостная D110×110×50×87° левая	10	**657,70**
512035.К	Крестовина двухплоскостная D110×110×50×87° правая	10	**657,70**
506011.К	Крестовина одноплоскостная D110×50×50×87°	20	**591,52**
506012.К	Крестовина одноплоскостная D110×110×50×87°	15	**662,37**
506015.К	Крестовина одноплоскостная D110×110×110×87°	12	**662,37**

Тройник

Артикул	Наименование	Шт. в упак.	Цена, руб.
508007.К	Тройник D 040x040x45°	30	**106,99**
508011.К	Тройник D 040x040x87°	30	**106,99**
508013.К	Тройник D 050×050×45°	20	**118,82**
508017.К	Тройник D 050×050×87°	20	**118,82**
510031.К	Тройник D110×050×45°	20	**227,76**
510035.К	Тройник D110×050×87°	20	**227,76**
508025.К	Тройник D110×110×45°	20	**308,98**
508029.К	Тройник D110×110×87°	20	**308,98**

Ревизия с крышкой

Артикул	Наименование	Шт. в упак.	Цена, руб.
516003.К	Ревизия с крышкой D 50	20	**182,75**
516007.К	Ревизия с крышкой D 110	20	**336,61**

Заглушка

Артикул	Наименование	Шт. в упак.	Цена, руб.
524001.К	Заглушка D 040	20	**31,14**
524003.К	Заглушка D 050	20	**34,85**
524007.К	Заглушка D 110	40	**62,39**

Муфта ремонтная

Артикул	Наименование	Шт. в упак.	Цена, руб.
526003.К	Муфта ремонтная D 050	20	**95,09**
526007.К	Муфта ремонтная D 110	20	**183,52**

Муфта соединительная

Артикул	Наименование	Шт. в упак.	Цена, руб.
528003.К	Муфта соединительная D 050	20	**95,09**
528007.К	Муфта соединительная D 110	20	**183,52**

Переход эксцентрический

Артикул	Наименование	Шт. в упак.	Цена, руб.
513001.К	Переход прямой ПП D 050/040	50	**61,21**
514009.К	Переход эксцентрический D 110/050	20	**133,18**

Трубы и фитинги из полипропилена для систем внутренних водостоков SINIKON RAIN FLOW

Труба однораструбная Rain Flow 60

Артикул	Наименование	Длинна L, мм	Шт. в упак.	Цена руб.
500085.F	Труба D 110 x 3,4 SN4 SINIKON	500	30	**360,30**
500089.F	Труба D 110 x 3,4 SN4 SINIKON	1000	30	**543,69**
500091.F	Труба D 110 x 3,4 SN4 SINIKON	1500	30	**776,87**
500093.F	Труба D 110 x 3,4 SN4 SINIKON	2000	30	**1018,03**
500095.F	Труба D 110 x 3,4 SN4 SINIKON	3000	15	**1488,14**
500097.F	Труба D 110 x 3,4 SN4 SINIKON	6000	15	**2869,93**

Труба однораструбная Rain Flow 100

Артикул	Наименование	Длинна L, мм	Шт. в упак.	Цена руб.
500085.F.5.3	Труба D 110 x 5,3 SINIKON Rain Flow 100	500	30	**510,33**
500089.F.5.3	Труба D 110 x 5,3 SINIKON Rain Flow 100	1000	15	**859,99**
500091.F.5.3	Труба D 110 x 5,3 SINIKON Rain Flow 100	1500	15	**1201,84**
500093.F.5.3	Труба D 110 x 5,3 SINIKON Rain Flow 100	2000	15	**1541,69**
500095.F.5.3	Труба D 110 x 5,3 SINIKON Rain Flow 100	3000	15	**2221,11**
500097.F.5.3	Труба D 110 x 5,3 SINIKON Rain Flow 100	6000	1	**4384,96**

Отвод

Артикул	Наименование	Шт. в упак.	Цена руб.
504053.F	Отвод ПП D 110*45° SINIKON Rain Flow	20	**172,91**
504059.F	Отвод ПП D 110*87° SINIKON Rain Flow	20	**172,91**

Тройник

Артикул	Наименование	Шт. в упак.	Цена руб.
508025.F	Тройник ПП D 110/110*45° SINIKON Rain Flow	10	**314,07**
508029.F	Тройник ПП D 110/110*87° SINIKON Rain Flow	10	**314,07**

Ревизия

Артикул	Наименование	Шт. в упак.	Цена руб.
516007.F	Ревизия ПП D 110 Rain Flow	10	**359,69**

Патрубок компенсационный

Артикул	Наименование	Шт. в упак.	Цена руб.
531011.F	Патрубок компенсационный ПП D 110 учет-верённой длины SINIKON Rain Flow	15	**308,57**

Муфта ремонтная

Артикул	Наименование	Шт. в упак.	Цена руб.
526007.F	Муфта ремонтная ПП D 110 SINIKON Rain Flow	20	**186,60**

Крестовина и заглушка

Артикул		Наименование	Шт. в упак.	Цена руб.
506016.F	650655	Крестовина ПП D 110/110/110*45° Valsir TRIPLUS	5	**672,79**
524007.F		Заглушка ПП D 110 Rain Flow	20	**69,23**

Переход на фланец

Артикул	Наименование	Шт. в упак.	Цена руб.
S1100600.F.3.4	Переход на фланец ПП D 110 L 600 S 3,4 SINIKON Rain Flow	1	**6956,24**
S1100600.F.5.3	Переход на фланец ПП D 110 L 600 S 5,3 SINIKON Rain Flow 100	1	**7241,48**

Кровельные воронки

Артикул	Наименование	Упаковка	Цена руб.
ТП.01.110.102	Кровельная воронка с листвоуловителем, с прижимным фланцем из нержавеющей стали, с вертикальным выходом, с технологическими отверстиями для дополнительной фиксации к основанию кровли.D110, L=102мм.	1	**4535,84**
ТП.01.110.600	Кровельная воронка с увеличенным корпусом для большего прилегания гидро, пароизоляции к воронке, а её основания к плоскости кровли, с листвоуловителем, с прижимным фланцем из нержавеющей стали. D110, L=600мм.	1	**4947,54**
ТП.01.110.600.Э	Кровельная воронка с увеличенным корпусом для большего прилегания гидро, пароизоляции к воронке, а её основания к плоскости кровли, с листвоуловителем, с прижимным фланцем из нержавеющей стали, с электрообогревом.D110, L=600мм.	1	**7546,77**

Трубы и фитинги из полипропилена для систем наружной канализации SINIKON UNIVERSAL

Трубы

Артикул	Наименование	Длина L, мм	Шт. в упак.	Цена, руб.
23005.R	Труба D 110 × 3,4 SN4 SINIKON	500	30	**296,50**
23015.R	Труба D 110 × 3,4 SN4 SINIKON	1000	30	**446,92**
23025.R	Труба D 110 × 3,4 SN4 SINIKON	2000	30	**837,54**
23028.R	Труба D 110 × 3,4 SN4 SINIKON	3000	15	**1224,52**
23045.R	Труба D 110 × 3,4 SN4 SINIKON	6000	15	**2361,45**

Отводы

Артикул	Наименование	Шт. в упак.	Цена, руб.
504049.U	Отвод ПП D 110×15° SINIKON Универсал	20	**154,15**
504051.U	Отвод ПП D 110×30° SINIKON Универсал	20	**154,15**
504053.U	Отвод ПП D 110×45° SINIKON Универсал	20	**154,15**
504059.U	Отвод ПП D 110×87° SINIKON Универсал	20	**154,20**

Тройники

Артикул	Наименование	Шт. в упак.	Цена, руб.
508025.U	Тройник ПП D 110/110×45° SINIKON Универсал	15	**265,97**
508029.U	Тройник ПП D 110/110×87° SINIKON Универсал	20	**265,97**
510065.U	Тройник ПП D 160/110×87° SINIKON Универсал	20	**710,15**

Ревизия

Артикул	Наименование	Шт. в упак.	Цена, руб.
516007.U	Ревизия ПП D 110 SINIKON Универсал	20	**301,73**

Заглушка

Артикул	Наименование	Шт. в упак.	Цена, руб.
524007.U	Заглушка ПП D 110 SINIKON Универсал	40	**58,88**
524011.U	Заглушка ПП D 160 SINIKON Универсал	10	**104,06**

Муфта

Артикул	Наименование	Шт. в упак.	Цена, руб.
526007.U	Муфта ремонтная ПП D 110 SINIKON Универсал	20	**159,27**
528007.U	Муфта соединительная ПП D 110 SINIKON Универсал	20	**159,27**

Трубы и фитинги из НПВХ для систем наружной канализации SINIKON и MAGNAPLAST (Польша)

Одним из основных требований к системам наружной канализации является повышенная жесткость, т.е. способность длительное время выдерживать нагрузки, возникающие от воздействия массы грунта и движения транспорта. Непластифицированный ПВХ является жестким материалом. Его характерными свойствами являются стойкость к кислотам и щелочам, а также высокие твердость и формоустойчивость. Кроме того, жесткий ПВХ химически стоек к спиртам, маслам, алифатическим веществам и соединениям.

Трубы

Артикул	Наименование Ø x D мм	Длина L, мм	Цена, руб.
20005.R	Труба D 110 × 3,2 SN4	500	**355,42**
20015.R	Труба D 110 × 3,2 SN4	1000	**533,94**
20025.R	Труба D 110 × 3,2 SN4	2000	**998,68**

Артикул	Наименование Ø x D мм	Длина L, мм	Цена, руб.
20028.R	Труба D 110 × 3,2 SN4	3000	**1458,78**
20045.H*	*Труба D 110 × 3,2 SN4 (20045.R)	6000	**цена по запросу**
22010.R	Труба D 160 × 4,0 SN4	1000	**999,29**
22020.R	Труба D 160 × 4,0 SN4	2000	**1859,37**
22023.R	Труба D 160 × 4,0 SN4	3000	**2703,52**
22040.U	*Труба D 160 × 4,0 SN4 (22040.R)	6000	**4484,45**
23010.R	Труба D 200 × 4,9 SN4	1000	**1585,59**
23020.R	Труба D 200 × 4,9 SN4	2000	**2964,27**
23023.R	Труба D 200 × 4,9 SN4	3000	**4301,26**
23040.H*	*Труба D 200 × 4,9 SN4 (23040.R)	6000	**цена по запросу**
25010.R *	*Труба D 250 × 6,2 SN4	1000	**цена по запросу**
25020.R *	*Труба D 250 × 6,2 SN4	2000	**цена по запросу**
25030.R *	*Труба D 250 × 6,2 SN4	3000	**цена по запросу**
25060.R *	*Труба D 250 × 6,2 SN4	6000	**цена по запросу**
31510.R *	*Труба D 315 × 7,7 SN4	1000	**цена по запросу**
31520.R *	*Труба D 315 × 7,7 SN4	2000	**цена по запросу**
31560.R *	*Труба D 315 × 7,7 SN4	6000	**цена по запросу**
40010.R *	*Труба D 400 × 9,8 SN4	1000	**цена по запросу**
40060.R *	*Труба D 400 × 9,8 SN4	6000	**цена по запросу**
50010.R *	*Труба D 500 × 12,3 SN4	3000	**цена по запросу**
50060.R *	*Труба D 500 × 12,3 SN4	6000	**цена по запросу**

Артикулы помеченные *- не являются складской программой завода и делаются под ЗАКАЗ, а также не маркируются брендом “SINIKON”. По срокам изготовления – делайте запрос менеджерам.

Тройники

Артикул	Наименование	Цена руб.
20300.R.B	Тройник D110 x 110 x 45° SINIKON	**601,56**
20330.R.B	Тройник D160 x 110 x 45° SINIKON	**996,49**
20350.R.B	Тройник D160 x 160 x 45° SINIKON	**1469,89**
20360.I.B	Тройник D200 x 110 x 45° SINIKON	**3355,59**
20380.I.B	Тройник D200 x 160 x 45° SINIKON	**3291,66**
20390.I.B	Тройник D200 x 200 x 45° SINIKON	**4348,41**
21300.R.B	Тройник D110 x 110 x 87° SINIKON	**438,35**
21330.R.B	Тройник D160 x 110 x 87° SINIKON	**896,54**
21350.R.B	Тройник D160 x 160 x 87° SINIKON	**1048,55**
21360.I.B	Тройник D200 x 110 x 87° SINIKON	**2682,33**
21380.I.B	Тройник D200 x 160 x 87° SINIKON	**3170,22**
21390.I.B	Тройник D200 x 200 x 87° SINIKON	**3543,06**

Муфта соединительная

Артикул	Наименование	Цена руб.
20200.R.B	Муфта D110 соединительная SINIKON	**233,15**
22200.R.B	Муфта D160 соединительная SINIKON	**550,03**
23200.I.B	Муфта D200 соединительная SINIKON	**1610,68**

Муфта ремонтная

Артикул	Наименование	Цена руб.
20180.R.B	Муфта D110 ремонтная SINIKON	**233,22**
22180.R.B	Муфта D160 ремонтная SINIKON	**550,03**
23180.I.B	Муфта D200 ремонтная SINIKON	**1568,07**

Отводы

Артикул	Наименование	Цена руб.
20100 I.B	Отвод D110 x 15° SINIKON	**392,01**
20110 I.B	Отвод D110 x 30° SINIKON	**415,46**
20120.R.B	Отвод D110 x 45° SINIKON	**248,41**
20140.R.B	Отвод D110 x 87° SINIKON	**327,25**

Артикул	Наименование	Цена руб.
22100.I.B	Отвод D160 x 15° SINIKON	**854,34**
22120.R.B	Отвод D160 x 45° SINIKON	**629,21**
22140.R.B	Отвод D160 x 87° SINIKON	**789,10**
23100	Отвод D200 x 15° Magnaplast	**цена по запросу**
23110	Отвод D200 x 30° Magnaplast	**цена по запросу**
23120.I.B	Отвод D200 x 45° SINIKON	**1957,96**
23140.I.B	Отвод D200 x 87° SINIKON	**2435,19**

Заглушка

Артикул	Наименование	Цена руб.
23220.I.B	Заглушка D200 SINIKON	**743,56**

Ревизия

Артикул	Наименование	Цена руб.
20160.R.B	Ревизия НПВХ D110 SINIKON (старый арт. 20160.I.B)	**467,92**
22160.R.B	Ревизия D160 SINIKON (старый арт. 22160.I.B)	**1137,55**
23160.I.B	Ревизия D200 SINIKON	**2991,27**

Переход эксцентрический

Артикул	Наименование	Цена руб.
21280.R.B	Переход эксцентрический D160 x 110 SINIKON	**548,11**
23280.I.B	Переход эксцентрический D200 x 160 SINIKON	**1293,23**

Обратный клапан

Артикул	Наименование	Цена руб.
ZB-050	Обратный клапан D50 Aquer	**2817,67**
ZB-110	Обратный клапан D110 Aquer	**4950,59**
ZB-160	Обратный клапан D160 Aquer	**8994,82**

Хомуты

Размер, дюйм	Полезная нагрузка, кН	Макс. допустимая нагрузка, кН
3/8'' - 1''	0,75	1,3
1 1/4'' - 2''	1,18	1,6
2 1/2'' - 3''	1,40	2,3
4''	1,90	2,6

Металлические хомуты, с резиновым уплотнением, болтом и дюбелем. Применение: крепление трубопроводов различного назначения на ограждающие конструкции зданий для предотвращения их продольного и поперечного пперемещения.

Артикул	Наименование	Цена руб.
KM038.R	Хомут 3/8" (015-018) с резиновой прокладкой, шпилькой и дюбелем, СИНИКОН	**45,38р.**
KM012.R	Хомут 1/2" (020-024) с резиновой прокладкой, шпилькой и дюбелем, СИНИКОН	**48,23р.**
KM034.R	Хомут 3/4" (025-029) с резиновой прокладкой, шпилькой и дюбелем, СИНИКОН	**50,67р.**
KM100.R	Хомут 1" (032-036) с резиновой прокладкой, шпилькой и дюбелем, СИНИКОН	**53,73р.**
KM114.R	Хомут 5/4" (040-045) с резиновой прокладкой, шпилькой и дюбелем, СИНИКОН	**62,09р.**
KM112.R	Хомут 6/4" (047-052) с резиновой прокладкой, шпилькой и дюбелем, СИНИКОН	**66,34р.**
KM200.R	Хомут 2" (058-062) с резиновой прокладкой, шпилькой и дюбелем, СИНИКОН	**72,64р.**
KM212.R	Хомут 2 1/2" (075-080) с резиновой прокладкой, шпилькой и дюбелем, СИНИКОН	**94,41р.**
KM300.R	Хомут 3" (087-093) с резиновой прокладкой, шпилькой и дюбелем, СИНИКОН	**102,35р.**
KM400.R	Хомут 4" (106-111) с резиновой прокладкой, шпилькой и дюбелем, СИНИКОН	**115,60р.**

Т

Сантехнические системы

GAPPO, краны угловые для смесителей 486
PESTAN. Инсталляции, сантехника, панели смыва 487
TECE 489

GAPPO, краны угловые для смесителей

Кран угловой для смесителей

Артикул	Наименование	Цена, USD
G242.0403	Кран угловой для смесителей 1/2" x 3/8" Хромированный, в комплекте с декоративной чашкой	**4,86**
G242.0404	Кран угловой для смесителей 1/2" x 1/2" Хромированный, в комплекте с декоративной чашкой	**4,92**

PESTAN. Инсталляции, сантехника, панели смыва

Сантехнические приборы

Безободковый подвесной унитаз Rimless

Безободковый подвесной унитаз Rimless, размер 370х555 мм. Крышка-сидение: Ультратонкая дюропластовая крышка-сидение с микролифтом и антибактериальным покрытием. Быстросъёмная с металлическими крепежами.

Артикул	Наименование	Цена за ед., руб.
40006661	Безободковый подвесной унитаз Fluenta Rimless в комплекте с ультратонкой крышкой Fluenta Rimless Soft-Close	**34500,00**
40006661B	Безободковый подвесной унитаз Fluenta Rimless	**24400,00**
40006661S	Ультратонкая крышка Fluenta Rimless Soft-Close	**10100,00**

Унитаз подвесной Fluenta BASIC

- Покрытие: глянцевая глазурированная эмаль;
- Цвет: «белый бриллиант»;
- Размеры: Д551 х 353 х В394 мм;
- Система «антивсплеск»;
- Рекомендуется для установки с инсталляцией Fluenta;
- Межосевое расстояние под крепёж. шпильки: 18 см.

Артикул	Наименование	Цена за ед., руб.
40006460	Унитаз подвесной Fluenta BASIC в комплекте с крышкой Fluenta Basic Soft-Close	**13700,00**
40006460B	Унитаз подвесной Fluenta BASIC	**8700,00**
40006460S	Крышка Fluenta Basic Soft-Close	**4950,00**

Раковина накладная Fluenta Round Washbasin

- Материал: санфаянс
- Монтаж: Накладная, встраиваемая сверху
- Без отверстия под смеситель
- Диаметр слива 45 мм
- Цвет: «белый бриллиант»
- Грязеотталкивающее покрытие
- Размеры: 615 х 360 х 115 мм

Артикул	Наименование	Цена за ед., руб.
40008299	Раковина накладная Fluenta Round Washbasin (донный клапан в комплекте)	**24800,00**

Застенные модули

Система инсталляции для подвесного унитаза (рама) Fluenta

Самонесущая конструкция. Опорная рама из профилей 40 х 40 мм. Рама защищена порошковой окраской.
Высота инсталляции: 115 см. Ширина инсталляции: 55 см.
Регулируемые опорные ножки: от 0 до 20 см. Монтажная глубина: от 15 до 20 см.
Универсальные крепления для монтажа непосредственно к стене, в том числе и угловой монтаж.
Объем бачка: 9 литров. Большой смыв: 6L / 9L. Маленький смыв: 3L / 4,5L.
Подключение к водоснабжению: верхняя средняя / правая сторона.
Для унитазов с межосевым расстоянием под крепежные шпильки 18 см или 23 см.
Бачок скрытого монтажа, полностью герметизированный от попадания конденсата.
Тихий заправочный клапан HDV.

Артикул	Наименование	Цена за ед., руб.
40006356	Система инсталляции для подвесного унитаза (рама) Fluenta	**18900,00**

Панели смыва

	Артикул	Наименование	Цена за ед., руб.
	40006357	Клавиша смыва PLAY белая Материал: пластик	**1900,00**
	40006358	Клавиша смыва PLAY хром глянец Материал: пластик	**3600,00**
	40006359	Клавиша смыва PLAY хром матовый Материал: пластик	**3600,00**
	40006360	Клавиша смыва ACTIVE белая Материал: пластик	**1900,00**
	40006361	Клавиша смыва ACTIVE хром глянец Материал: пластик	**3600,00**
	40006362	Клавиша смыва ACTIVE хром матовый Материал: пластик	**3600,00**
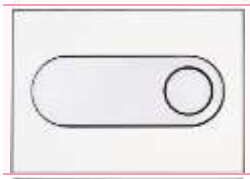	**40006363**	Клавиша смыва ONYX белая Материал: оргстекло	**8600,00**
	40006364	Клавиша смыва ONYX черная Материал: оргстекло	**8600,00**
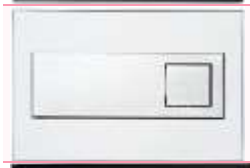	**40006365**	Клавиша смыва DIAMOND белая Материал: оргстекло	**8600,00**
	40006366	Клавиша смыва DIAMOND черная Материал: оргстекло	**8600,00**

TECE

Внимание! Курс евро – фиксированный, 95,00 руб. /евро.

Содержание TECE

Готовые решения для ванных комнат 489
Застенные модули для установки подвесного санфаянса 494
Панели смыва для унитазов 495
Комплектующие к застенным модулям 503
TECEprofil – система для монтажа силовых каркасов 504
TECElineo – комплект с подрезным дренажным профилем 507
TECElinus – комплекты для установки дренажного канала 508
TECEdrainpoint S – комплекты трапов для организации точечного слива в ванной комнате 509
TECEdrainpoint S – сифоны, основы для плитки, опоры 511
Душевые каналы TECEdrainline 513
Сифоны TECEdrainline 518
Дополнительные элементы TECEdrainline 520

Готовые решения для ванных комнат

Комплекты для установки подвесного унитаза
Оптимальные по соотношению цена/качество комплекты для установки подвесного унитаза

на базе модуля упрощённой конструкции.

Благодаря продуманной конструкции смывного бачка панели смыва TECE имеют небольшие размеры, что делает идеальным применение продукции TECE в самых разнообразных интерьерах выполненных с применением современных отделочных материалов. Материал бачка и технология его изготовления обеспечивают ударопрочность и стойкость к низким температурам.

Доступ к содержимому бачка производится через отверстие для панели смыва, при этом все элементы внутренней конструкции легко извлекаются и обслуживаются. Использование подвесного унитаза вместо стандартного напольного экономит пространство в туалетной комнате и значительно упрощает процесс уборки помещения.

Модуль TECEbase выдерживает нагрузку до 400 кг, что обусловлено конструкцией, надёжностью используемых материалов и постоянным контролем качества.
Гарантия на модуль TECEbase 10 лет.

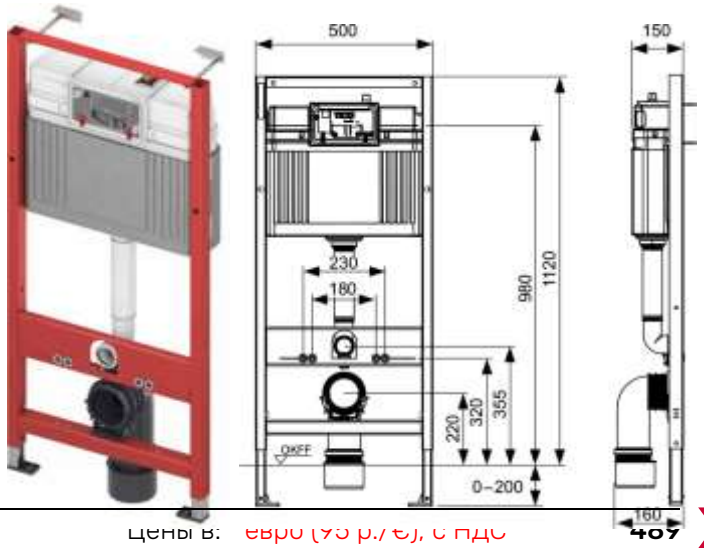

Застенный модуль TECEbase для установки подвесного унитаза, высота 1120 мм, с панелью смыва (без унитаза)

Фронтальное расположение панели смыва.

Комплект поставки:
- Застенный модуль TECEbase
- Панель смыва
- Прокладка звукоизоляционная для унитаза
- Комплект кронштейнов для установки модуля.

	Артикул	Наименование	Ед. изм-я	Кол-во в уп.	Цена за ед., евро
	K440417	Комплект TECEbase 2.0 с кронштейнами и панелью смыва TECEnow, белая матовая	компл.	1 компл.	**320,00**
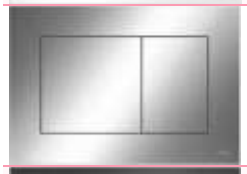	**9400412**	Комплект TECEbase 2.0 с кронштейнами и панелью смыва TECEnow, хром глянцевая	компл.	1 компл.	**315,00**
	K440407	Комплект TECEbase 2.0 с кронштейнами и панелью смыва TECEnow, чёрная матовая (старый арт. - K447407)	компл.	1 компл.	**320,00**
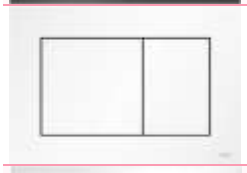	**9400413**	Комплект TECEbase 2.0 с кронштейнами и панелью смыва TECEnow, белая глянцевая	компл.	1 компл.	**300,00**
	K440920	Комплект TECEbase 2.0 с кронштейнами и панелью смыва Loop, белая глянцевая	компл.	1 компл.	**320,00**
	K440921	Комплект TECEbase 2.0 с кронштейнами и панелью смыва Loop, хром глянцевая	компл.	1 компл.	**315,00**
	K440200	Комплект TECEbase 2.0 с кронштейнами и панелью смыва Ambia, белая глянцевая	компл.	1 компл.	**325,00**
	9400405	Комплект TECEbase 2.0 с кронштейнами и панелью смыва Ambia, хром глянцевая	компл.	1 компл.	**325,00**

Застенный модуль TECEspring для установки подвесного унитаза, высота 1144 мм, с панелью смыва (без унитаза)

Новый универсальный модуль TECEspring обладает расширенными возможностями настройки и подключения, совместим с любыми моделями подвесных унитазов.

Модуль TECEspring состоит из усиленной рамы и ударопрочного бачка, в который установлены все необходимые элементы для длительной и комфортной эксплуатации. Сливной клапан бачка может быть отрегулирован для настройки объёма большого и малого смыва.

Материал бачка и технология его изготовления обеспечивают стойкость к низким температурам. Доступ к содержимому бачка производится через окно для установки панели смыва, при этом все внутренние элементы легко извлекаются и обслуживаются. Использование подвесного унитаза вместо стандартного напольного экономит пространство в туалетной комнате и значительно упрощает процесс уборки помещения.

- Объем бачка 6 л. Настраиваемый объем малого смыва – от 2 до 5 л, большого – от 4 до 6 л.
- Монтаж заливного вентиля сверху или сзади бачка.
- Минимальная глубина установки 165 мм.
- Модуль выдерживает нагрузку более 400 кг.
- Универсальный модуль для всех типов подвесных унитазов.
- Гарантия на все элементы модуля - 10 лет. Срок эксплуатации - 50 лет.

Застенный модуль TECEspring, продолжение

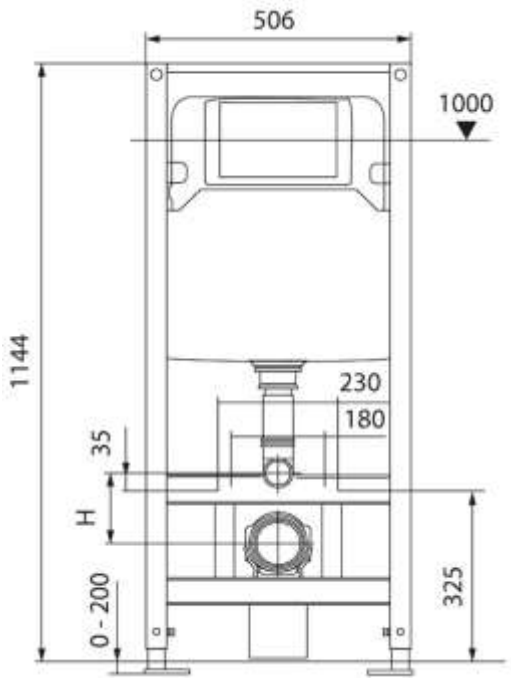

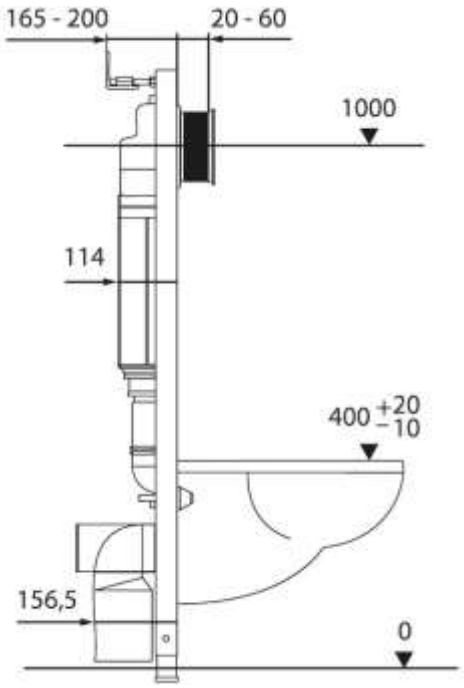

	Артикул новый*	Артикул прежний*	Наименование	Ед. изм-я	Кол-во в упаковке	Цена за ед., евро
	S955103	K955103	Комплект TECEspring с белой глянцевой панелью с хромированным контуром клавиш	компл.	1 компл.	**242,00**
	S955203	K955203	Комплект TECEspring с белой глянцевой панелью с хромированным контуром клавиш	компл.	1 компл.	**242,00**
	S955101	K955101	Комплект TECEspring с хром глянцевой панелью с хромированным контуром клавиш	компл.	1 компл.	**268,00**
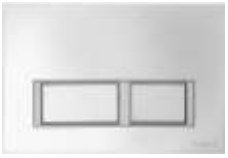	**S955201**	K955201	Комплект TECEspring с хром глянцевой панелью с хромированным контуром клавиш	компл.	1 компл.	**268,00**
	S955102	K955102	Комплект TECEspring с чёрной матовой панелью с хромированным контуром клавиш	компл.	1 компл.	**263,00**
	S955202	K955202	Комплект TECEspring с чёрной матовой панелью с хромированным контуром клавиш	компл.	1 компл.	**263,00**

* в новый комплект поставки TECEspring входит угловой фановый отвод DN110.

* в прежнем комплекте включены: прямой фановый отвод DN90 и переходник DN90/DN110.

Кронштейны для установки модуля TECESpring в профиль TECE

9018999R	Кронштейны для установки модуля TECESpring в профиль TECEprofil	компл.	1 компл.	**20,00**

Застенный модуль TECEspring в комплекте с унитазом

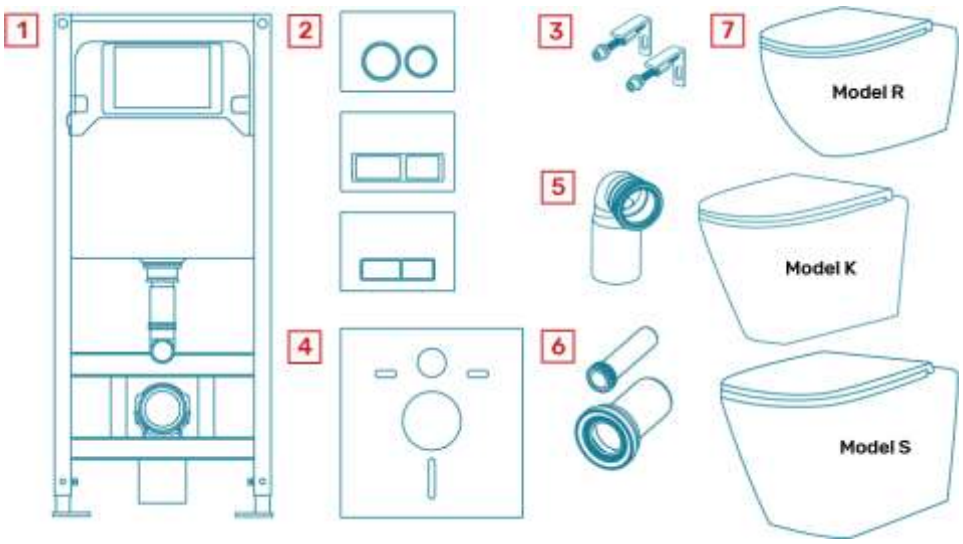

В комплект входит все необходимое для подключения:

- Застенный модуль TECEspring
- Панель смыва TECEspring
- Комплект крепежных элементов для установки модуля к стене
- Звукоизоляционная прокладка
- Фановый отвод для подключения к канализации DN110
- Комплект патрубков для присоединения унитаза

Дополнительно приобретается (опционально):

- Горизонтальная фановая труба DN90 (арт. AF042300-L18)
- Адаптер DN90 / DN110 (арт. AF042300-L19)

Схемы унитазов:

Model R

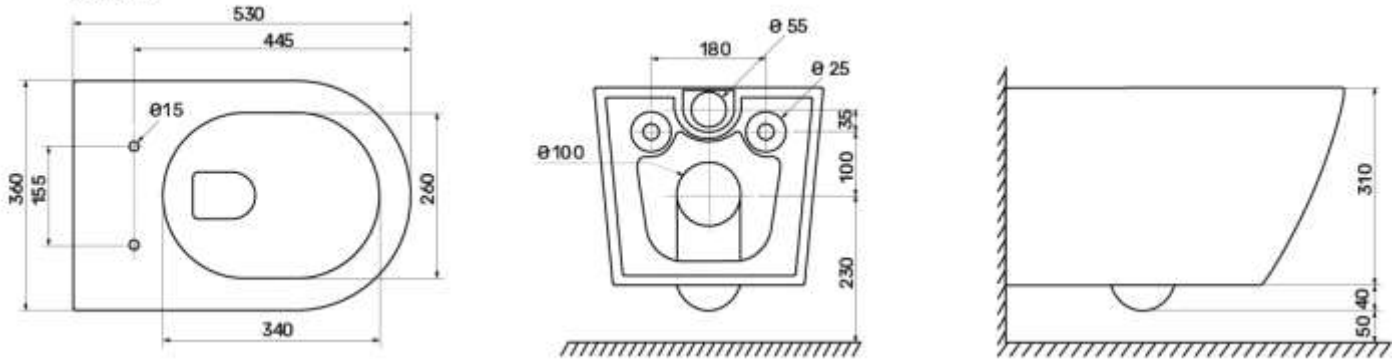

Model K

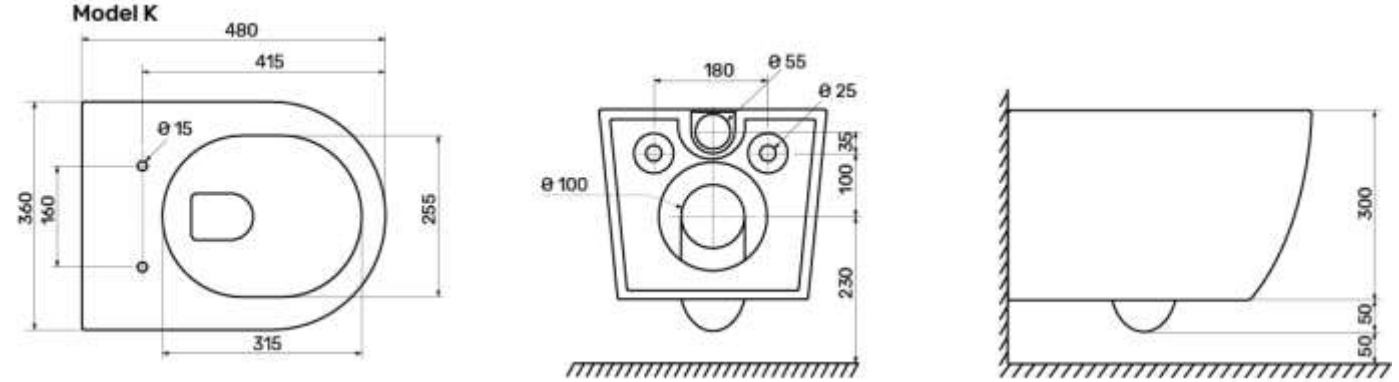

Model S

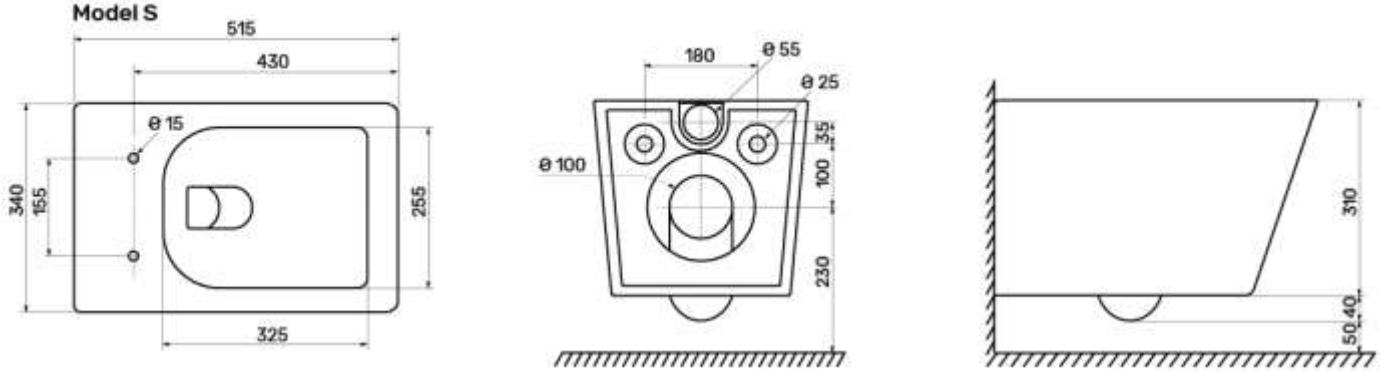

	Артикул комплекта	Наименование	Ед. изм-я	Цена за ед., евро
	K955103WCR	Комплект TECEspring, панель смыва с круглыми кнопками, бел.глянц./хром глянц., унитаз модель R	компл.	**478,00**
	K955203WCR	Комплект TECEspring, панель смыва с прямоугольными кнопками, бел.глянц./хром глянц., унитаз модель R	компл.	**478,00**
	K955101WCR	Комплект TECEspring, панель смыва с круглыми кнопками, хром глянц., унитаз модель R	компл.	**501,00**
	K955201WCR	Комплект TECEspring, панель смыва с прямоугольными кнопками, хром глянц., унитаз модель R	компл.	**501,00**
	K955102WCR	Комплект TECEspring, панель смыва с круглыми кнопками, черн.мат./хром глянц., унитаз модель R	компл.	**497,00**
	K955202WCR	Комплект TECEspring, панель смыва с прямоугольными кнопками, черн.мат./хром глянц., унитаз модель R	компл.	**497,00**
	K955301WCR	Комплект TECEspring, панель смыва с прямоугольными кнопками, нерж.сталь, сатин, унитаз модель R	компл.	**548,00**
	K955103WCK	Комплект TECEspring, панель смыва с круглыми кнопками, бел.глянц./хром глянц., унитаз модель K	компл.	**473,00**
	K955203WCK	Комплект TECEspring, панель смыва с прямоугольными кнопками, бел.глянц./хром глянц., унитаз модель K	компл.	**473,00**
	K955101WCK	Комплект TECEspring, панель смыва с круглыми кнопками, хром глянц., унитаз модель K	компл.	**497,00**
	K955201WCK	Комплект TECEspring, панель смыва с прямоугольными кнопками, хром глянц., унитаз модель K	компл.	**497,00**
	K955102WCK	Комплект TECEspring, панель смыва с круглыми кнопками, черн.мат./хром глянц., унитаз модель K	компл.	**492,00**
	K955202WCK	Комплект TECEspring, панель смыва с прямоугольными кнопками, черн.мат./хром глянц., унитаз модель K	компл.	**492,00**
	K955301WCK	Комплект TECEspring, панель смыва с прямоугольными кнопками, нерж.сталь, сатин, унитаз модель K	компл.	**544,00**
	K955103WCS	Комплект TECEspring, панель смыва с круглыми кнопками, бел.глянц./хром глянц., унитаз модель S	компл.	**492,00**
	K955203WCS	Комплект TECEspring, панель смыва с прямоугольными кнопками, бел.глянц./хром глянц., унитаз модель S	компл.	**492,00**
	K955101WCS	Комплект TECEspring, панель смыва с круглыми кнопками, хром глянц., унитаз модель S	компл.	**516,00**
	K955201WCS	Комплект TECEspring, панель смыва с прямоугольными кнопками, хром глянц., унитаз модель S	компл.	**516,00**
	K955102WCS	Комплект TECEspring, панель смыва с круглыми кнопками, черн.мат./хром глянц., унитаз модель S	компл.	**511,00**
	K955202WCS	Комплект TECEspring, панель смыва с прямоугольными кнопками, черн.мат./хром глянц., унитаз модель S	компл.	**511,00**
	K955301WCS	Комплект TECEspring, панель смыва с прямоугольными кнопками, нерж.сталь, сатин, унитаз модель S	компл.	**563,00**

Застенные модули для установки подвесного санфаянса

Застенный модуль TECEprofil для установки подвесного унитаза, со смывным бачком Uni, высота 1120 мм

Фронтальное расположение панели смыва.

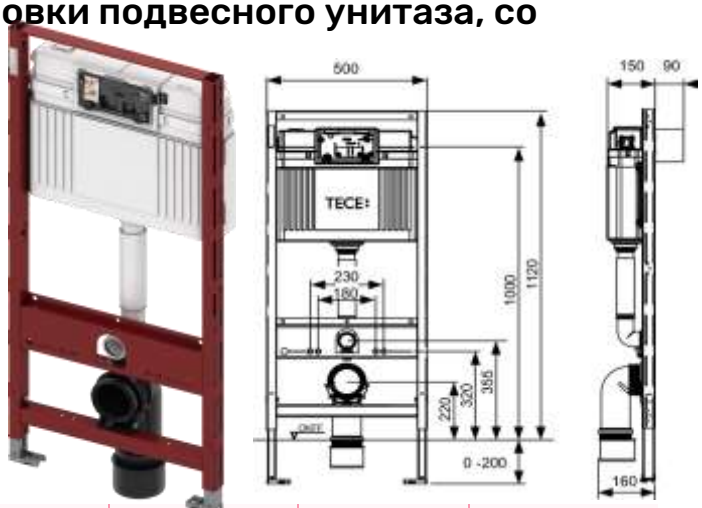

Комплект поставки:
- смывной бачок объёмом 10 лит., выборочный слив большого (4,5/6/7,5/9 л) или малого (3 л) объёма воды;
- комплект крепёжа для установки унитаза (установочное расстояние 180 или 230 мм);
- комплект патрубков с резиновыми манжетами для подсоединения унитаза;
- фановый отвод Ø 90/100 мм;
- комплект защитных заглушек для патрубков;
- шаблон для отделки отверстия под панель смыва;
- инструкция по установке застенного модуля.

(Старый артикул: 9300000)

Артикул	Единица измерения	Кол-во в упаковке	Цена за ед., евро
9300302	шт.	1 шт.	**364,00**

Застенный модуль TECEprofil для установки биде, высота 1120 мм

Комплект поставки:
- комплект крепёжных элементов для установки биде (установочное расстояние 180 или 230 мм);
- фановый отвод Ø 50/40 мм с резиновой манжетой;
- установочные пластины для монтажа фитингов системы водоснабжения;
- комплект защитных заглушек для фанового отвода и фитингов системы водоснабжения;
- инструкция по установке застенного модуля.

Артикул	Единица измерения	Кол-во в упаковке	Цена за ед., евро
9330000	шт.	1 шт.	**368,00**

Застенный модуль TECEprofil для установки раковины

Комплект поставки:
- комплект крепёжных элементов для установки раковины (установочное расстояние от 40 до 400 мм);
- фановый отвод Ø 50/40 мм с резиновой манжетой;
- установочная пластина для монтажа фитингов системы водоснабжения;
- комплект защитных заглушек для фанового отвода и фитингов системы водоснабжения;
- инструкция по установке застенного модуля.

Артикул	Единица измерения	Кол-во в упаковке	Цена за ед., евро
9310000	шт.	1 шт.	**296,00**

Застенный модуль TECEprofil для установки писсуара, высота 1120 мм

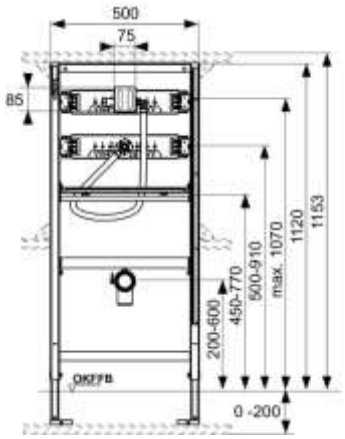

Комплект поставки:
- клапан смыва без картриджа, фитинг и соединительная труба в гофре;
- комплект крепёжных элементов для установки писсуара;
- фановый отвод ⌀ 50/40 мм с резиновой манжетой;
- установочная пластина для монтажа фитингов системы водоснабжения;
- шаблон для отделки отверстия под панель смыва;

инструкция по установке застенного модуля

Артикул	Единица измерения	Кол-во в упаковке	Цена за ед., евро
9320008	шт.	1 шт.	**570,00**

Панели смыва для унитазов

TECEsquare II - металлическая панель с цветным PVD покрытием

Металлическая панель смыва унитаза TECEsquare II с цветным PVD покрытием.

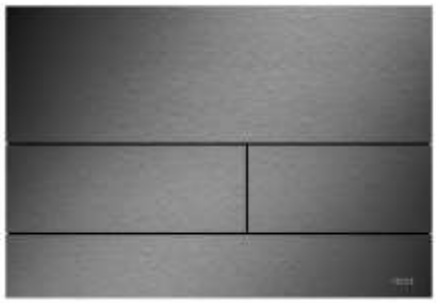

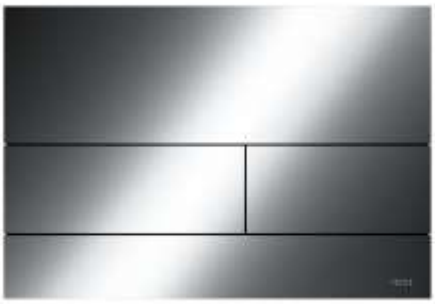

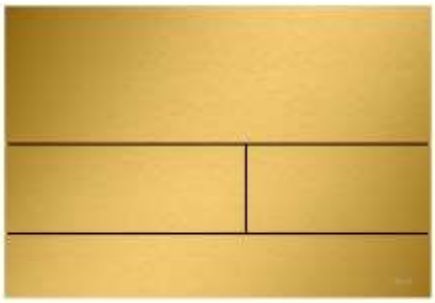

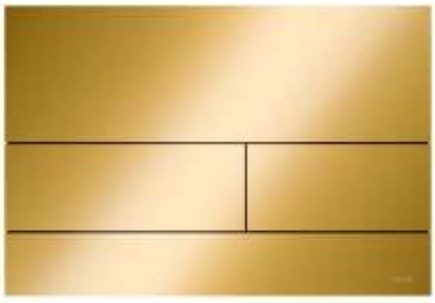

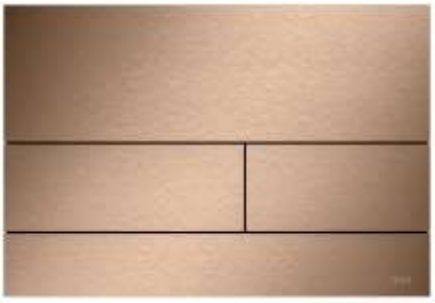

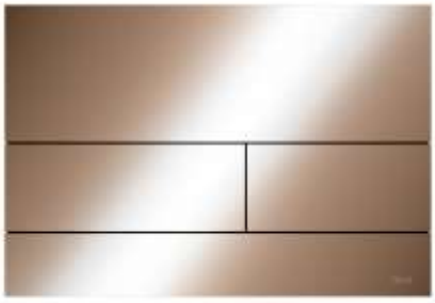

Панель смыва для смывных бачков TECE, фронтальная или верхняя установка. Сверх плоская металлическая панель смыва с двумя установленными на пружинах клавишами кулисного типа. В комплект поставки входят толкатели, крепёжные элементы и инструмент для монтажа/демонтажа. Совместима с контейнером для гигиенических таблеток. PVD покрытие гармонично сочетается с душевым профилем TECEdrainprofile и комбинируется с модными коллекциями ведущих производителей (hansgrohe / AXOR). Размеры (ш x в x г): 220 x 150 x 3 мм. Примечание: Минимальная толщина отделки кирпичной стены — 30 мм!

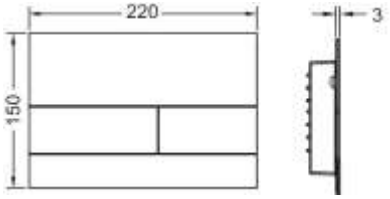

Артикул	Наименование	Цена за ед., евро
9240836	Brushed Black Chrome / сатин, чёрный хром	**665,00**
9240837	Polished Black Chrome / глянец, чёрный хром	**665,00**
9240838	Brushed Gold Optic / сатин, позолоченный	**665,00**
9240839	Polished Gold Optic / глянец, позолоченный	**838,00**
9240840	Brushed Red Gold / сатин, красный, позолоченный	**665,00**
9240841	Polished Red Gold / глянец, красный, позолоченный	**665,00**

TECEsquare II - металлическая панель

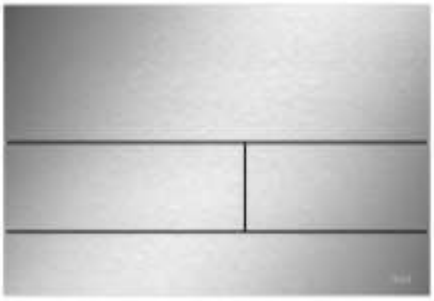
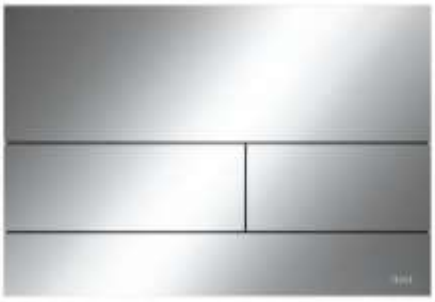
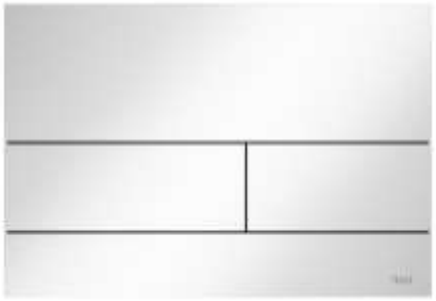
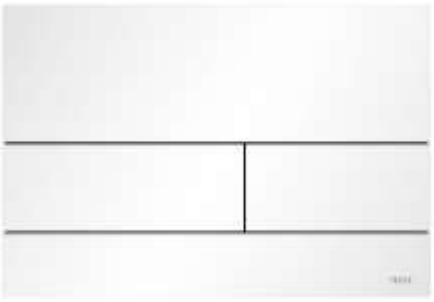

Металлическая панель смыва унитаза TECEsquare II для системы с двойным смывом

Панель смыва для смывных бачков TECE, фронтальная или верхняя установка. Сверх плоская металлическая панель смыва с двумя установленными на пружинах клавишами кулисного типа. В комплект поставки входят толкатели, крепёжные элементы и инструмент для монтажа/демонтажа. Совместима с контейнером для гигиенических таблеток. Размеры (ш x в x г): 220 x 150 x 3 мм

Примечание: Минимальная толщина отделки кирпичной стены — 30 мм!

Артикул	Наименование	Цена за ед., евро
9240830	Нержавеющая сталь, сатин (с покрытием против отпечатков пальцев)	**552,00**
9240831	Хром глянцевый	**602,00**
9240832	Белый глянцевый	**552,00**
9240833	Чёрный матовый	**623,00**
9240834	Белый матовый	**552,00**
9240845	Ржавая сталь	**714,00**

TECEsquare II - стеклянная панель смыва

Панель смыва для смывных бачков TECE, фронтальная или верхняя установка. Плоская стеклянная панель смыва с двумя установленными на пружинах клавишами привода кулисного типа. Подходит для монтажа на уровне стены вместе с монтажной рамкой унитаза для монтажа на уровне стены (например, арт. 9240649). Совместима с контейнером для гигиенических таблеток.

Размеры (ш x в x г): 220 x 150 x 7 мм

Артикул	Наименование	Цена за ед., евро
9240824	Стекло белое, сатинированное	**252,00**
9240825	Стекло чёрное, сатинированное	**252,00**
9240826	Стекло серое, сатинированное	**252,00**
9240827	Стекло песочно-бежевое, сатинированное	**252,00**

TECEsquare - стеклянная панель смыва

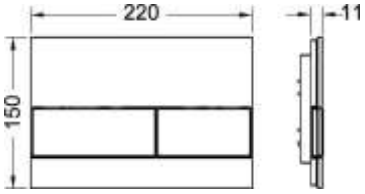

Стеклянная панель смыва унитаза TECEsquare для системы с двойным смывом.

Панель смыва для смывных бачков TECE, фронтальная или верхняя установка. Плоская стеклянная панель смыва с двумя установленными на пружинах клави-

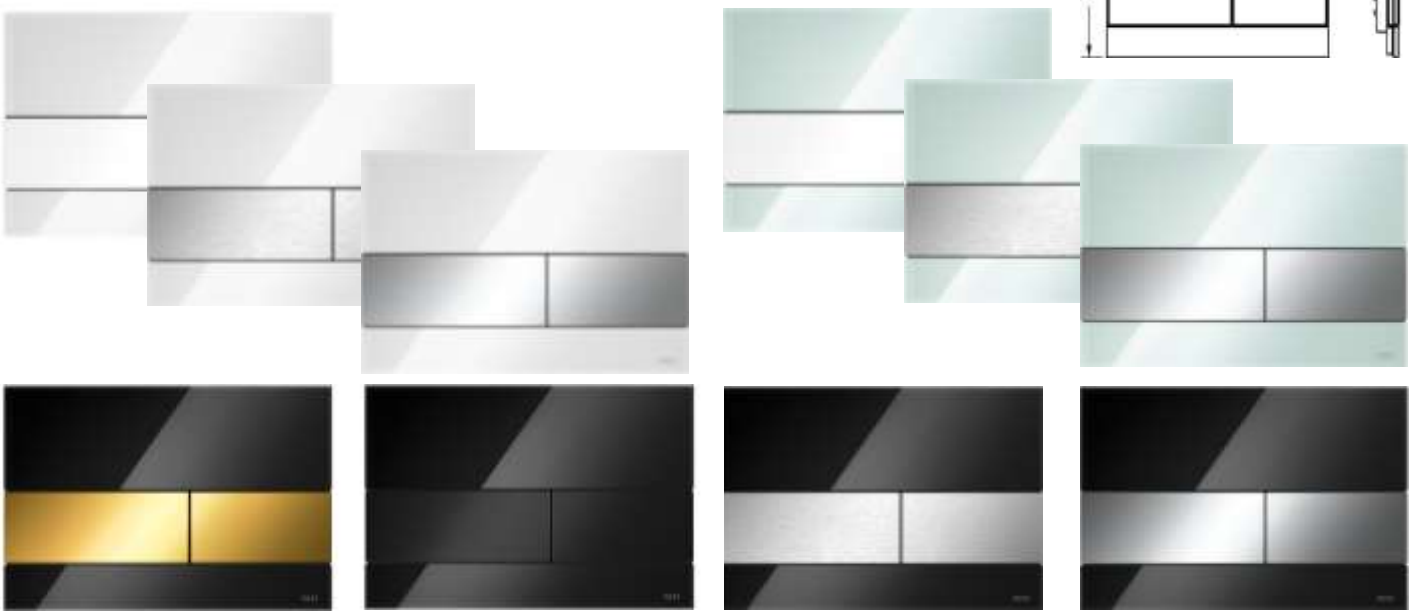

шами привода кулисного типа. Подходит для монтажа на уровне стены вместе с монтажной рамкой унитаза для монтажа на уровне стены (например, арт. 9240649). Совместима с контейнером для гигиенических таблеток. Размеры (ш x в x г): 220 x 150 x 11 мм. Монтажная рамка для установки панели смыва на уровне стены в комплектацию не входит; приобретается дополнительно!

Артикул	Наименование	Цена за ед., евро
9240800	Стекло белое, клавиши белые глянцевые	**309,00**
9240801	Стекло белое, клавиши нержавеющая сталь, сатин	**402,00**
9240802	Стекло белое, клавиши хром глянцевый	**360,00**
9240803	Стекло мятный зелёный, клавиши белые глянцевые	**267,00**
9240804	Стекло мятный зелёный, клавиши нержавеющая сталь сатин	**347,00**
9240805	Стекло мятный зелёный, клавиши хром глянцевый	**285,00**
9240806	Стекло чёрное, клавиши нержавеющая сталь, сатин	**402,00**
9240807	Стекло чёрное, клавиши хром глянцевый	**360,00**
9240808	Стекло чёрное, клавиши позолоченные	**347,00**
9240809	Стекло чёрное, клавиши черные глянцевые	**438,00**

TECEvelvet панели смыва

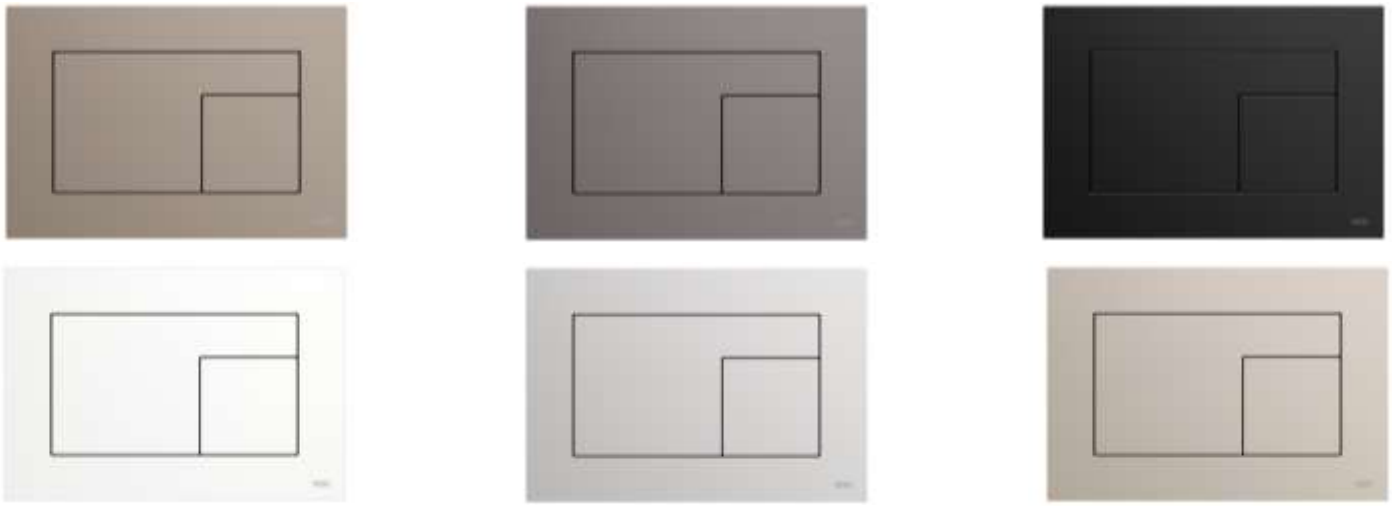

Панель смыва унитаза TECEvelvet для системы двойного смыва. Панель смыва для смывных бачков TECE, фронтальная или верхняя установка. Очень плоская панель смыва с поверхностью FENIX NTM (FENIX® от Arpa Industriale). Матовая поверхность Soft touch с покрытием против отпечатков пальцев. Клавиши смыва с резиновыми накладками, толкателями и крепёжные элементами. Подходит для монтажа на уровне стены вместе с монтажной рамкой унитаза и дистанционной рамкой. Совместимо с контейнером для гигиенических табле-

ток. Размеры (ш x в x г): 220 x 150 x 5 мм. Дизайн от Konstantin Grcic. Примечание: Минимальная толщина отделки в конструкции для кирпичных стен —23 мм!

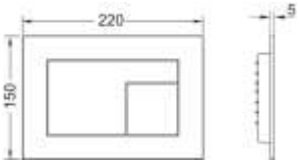

Артикул	Наименование	Цена за ед., евро
9240730	TECEvelvet, Castoro Ottawa / Бежево-коричневый	**554,00**
9240731	TECEvelvet, Grigio Londra / Антрацит	**554,00**
9240732	TECEvelvet, Nero Ingo / Черный	**554,00**
9240733	TECEvelvet, Beige Arizona / Серовато-бежевый	**554,00**
9240734	TECEvelvet, Grigio Efeso / Каменно-серый	**554,00**
9240735	TECEvelvet, Bianco Kos / Белый	**533,00**

TECEloop Modular

TECEloop модульная система

Модульная система TECEloop позволяет комбинировать лицевые панели и клавиши. Ассортимент цветов лицевых панелей и различные клавиши дают различные варианты дизайна. В комбинации с монтажной рамкой панели смыва можно устанавливать на уровне стены. Совместима с контейнером для гигиенических таблеток. Модульная система состоит из отдельных элементов, которые можно комбинировать:

- Клавиш TECEloop
- Лицевой панели TECEloop

Клавиши TECEloop для панели смыва унитаза

Клавиши для панелей смыва TECEloop для фронтальной или верхней установки, для совместного использования с лицевой панелью модульной системы TECEloop. Лицевая панель в комплектацию не входит.

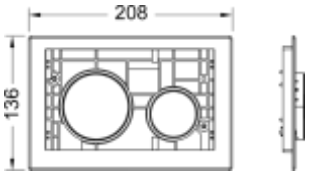

Артикул	Наименование	Цена за ед., евро
9240663	Клавиши TECEloop, белые	**82,00**
9240664	Клавиши TECEloop, белые, антибактериальные	**125,00**
9240665	Клавиши TECEloop, хром матовый	**157,00**
9240666	Клавиши TECEloop, хром глянцевый	**157,00**
9240667	Клавиши TECEloop, черные глянцевые	**174,00**
9240668	Клавиши TECEloop, позолоченные	**445,00**
9240669	Клавиши TECEloop, нержавеющая сталь, сатин	**188,00**
9240618	Клавиши TECEloop, белые матовые	**161,00**
9240619	Клавиши TECEloop, черные матовые	**161,00**

Лицевая панель TECEloop для панели смыва унитаза

Лицевая панель TECEloop для фронтальной или верхней установки, для совместного использования с клавишами модульной системы TECEloop. Клавиши в комплектацию не входят.

Лицевая панель TECEloop для панели смыва унитаза:

Артикул	Наименование	Цена за ед., евро
9240612	Лицевая панель TECEloop, дуб (натуральное дерево)	**624,00**
9240613	Лицевая панель TECEloop, белый мрамор	**624,00**
9240614	Лицевая панель TECEloop, светлый бетон	**624,00**
9240615	Лицевая панель TECEloop, стекло вечерняя синева	**507,00**
9240616	Лицевая панель TECEloop, стекло титан	**507,00**
9240617	Лицевая панель TECEloop, стекло светло-бежевое	**507,00**
9240671	Лицевая панель TECEloop, стекло белое	**230,00**
9240674	Лицевая панель TECEloop, стекло черное, Alape/EMCO	**286,00**
9240675	Лицевая панель TECEloop, плитка сланцевая	**382,00**
9240678	Лицевая панель TECEloop, стекло кофейное коричневое	**286,00**
9240679	Лицевая панель TECEloop, стекло рубиновое, Alape	**286,00**

TECEloop Plastic панели смыва

Панель смыва для смывных бачков TECE, фронтальная или верхняя установка. Подходит для монтажа на уровне стены вместе с монтажной рамкой унитаза и дистанционной рамкой. Совместимо с контейнером для гигиенических таблеток.

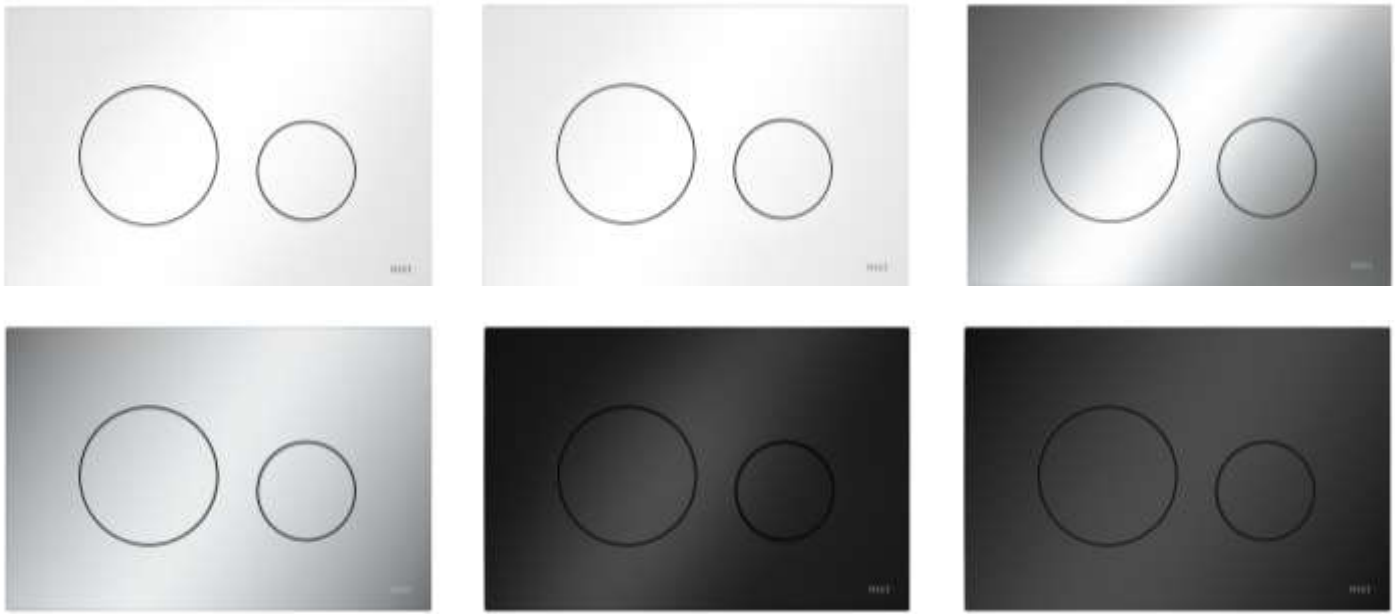

Очень плоская пластиковая панель смыва TECEloop Plastic, клавиши с резиновыми накладками, толкателями и крепёжными элементами.

Размеры (ш x в x г): 220 x 150 x 5 мм

Артикул	Наименование	Цена за ед., евро
9240920	TECEloop 2.0 пластик, белый	**86,00**
9240926	TECEloop 2.0 пластик, белый матовый	**125,00**
9240927	TECEloop 2.0 пластик, белый, клавиши хром глянцевый	**125,00**
9240921	TECEloop 2.0 пластик, хром глянц.	**110,00**
9240922	TECEloop 2.0 пластик, хром матовый	**102,00**
9240924	TECEloop 2.0 пластик, черный глянц.	**132,00**
9240925	TECEloop 2.0 пластик, черный матовый	**132,00**

Сверх плоская панель смыва TECEloop Plastic с двумя установленными на пружинах клавишами.

Панель смыва для смывных бачков TECE, фронтальная или верхняя установка. Совместима с контейнером для гигиенических таблеток.

Размеры (ш x в x г): 216 x 145 x 6 мм

Артикул нов.	Артикул старый	Наименование	Цена за ед., евро
9240920	9240600	TECEloop пластик, белый.	**86,00**
9240921	9240626	TECEloop пластик, хром глянц.	**110,00**
9240927	9240627	TECEloop пластик белый, хром глянц.	**125,00**

TECEloop Glass панели смыва

Панель смыва для смывных бачков TECE, фронтальная или верхняя установка. Плоская стеклянная панель смыва с двумя установленными на пружинах клавишами смыва. Подходит для монтажа на уровне стены вместе с монтажной рамкой унитаза (например, арт. 9240649).

Совместима с контейнером для гигиенических таблеток. Размеры (ш x в x г): 220 x 150 x 11 мм

Монтажная рамка для установки панели смыва на уровне стены в комплектацию не входит.

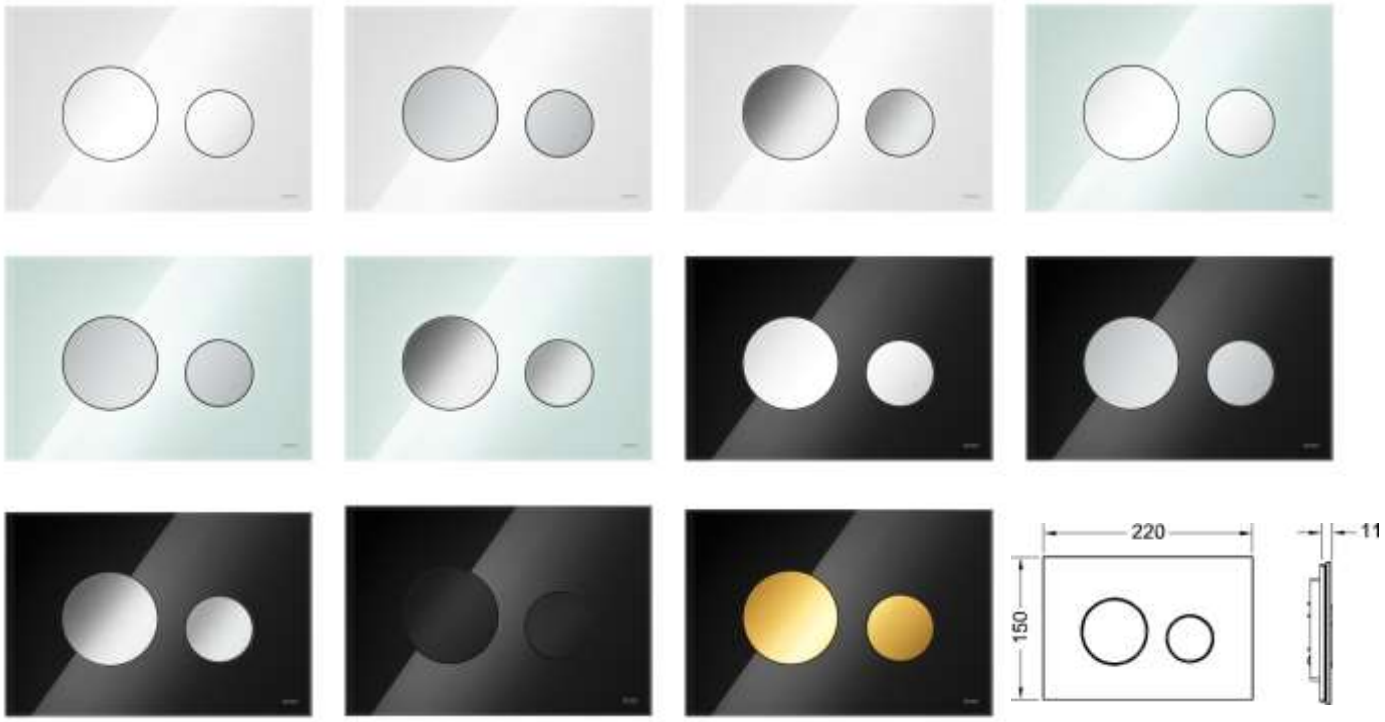

Артикул	Наименование	Цена за ед., евро
9240650	TECEloop стекло белое, клав. белые.	**212,00**
9240659	TECEloop стекло белое, клав. хром матовый.	**240,00**
9240660	TECEloop стекло белое, клав. хром глянцевый.	**246,00**
9240651	TECEloop стекло зелёное, клав. белые.	**182,00**
9240652	TECEloop стекло зелёное, клав. хром мат.	**219,00**
9240653	TECEloop стекло зелёное, клав. хром глянц.	**219,00**
9240654	TECEloop стекло чёрное, клав. белые.	**202,00**
9240655	TECEloop стекло чёрное, клав. хром мат.	**277,00**
9240656	TECEloop стекло чёрное, клав. хром глянц.	**277,00**
9240657	TECEloop стекло чёрное, клав. черные.	**291,00**
9240658	TECEloop стекло чёрное, клав. золотые.	**470,00**

TECEsolid панели смыва

Панель смыва для смывных бачков TECE, фронтальное или верхнее расположение панели смыва. Очень плоская металлическая панель смыва, клавиши с резиновыми накладками, в комплект входят толкатели и крепёжные элементы. Панель смыва имеет скрытое винтовое крепление. Совместима с контейнером для гигиенических таблеток Размеры (ш x в x г): 220 x 150 x 6 мм

Примечания:

- Минимальная толщина конструкции для кирпичной стены 26 мм! При толщине обшивки стены менее 18 мм необходима дистанционная рамка TECEsolid (арт. 9240440 белая, арт. 9240440, серая).
- Для защиты панели смыва TECEsolid от кражи могут быть установлены потайные винты, в комплект входит инструмент для сборки (арт. 9240442).

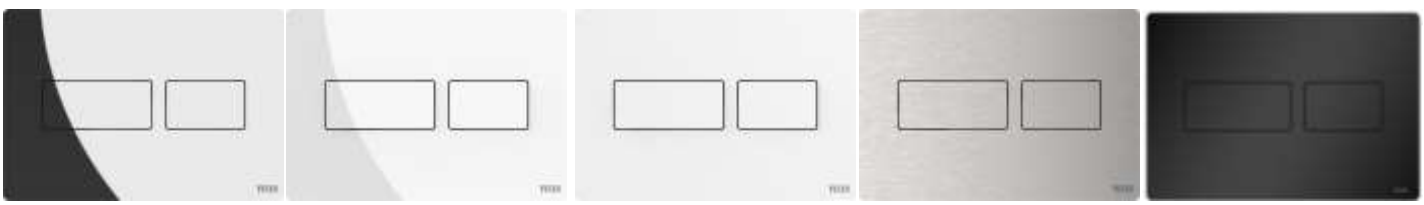

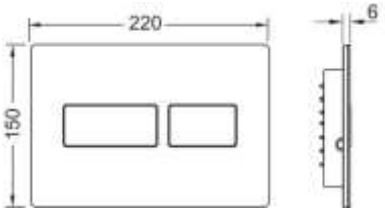

Артикул	Наименование	Цена за ед., евро
9240431	TECEsolid. Панель смыва, металл, хром глянцевый	248,00
9240432	TECEsolid. Панель смыва, металл, белая глянцевая	249,00
9240433	TECEsolid. Панель смыва, металл, белая матовая	255,00
9240434	TECEsolid. Панель смыва, шлифованная нержавеющая сталь с покрытием против отпечатков пальцев	256,00
9240416	TECEsolid. Панель смыва, чёрная матовая	315,00

TECEnow. Дистанционные рамки и винты для фиксации

Артикул	Наименование	Цена за ед., евро
9240440	Дистанционная рамка TECEsolid, белая	18,30
9240441	Дистанционная рамка TECEsolid, серая	16,00
9240442	Винты для фиксации TECEsolid, с ключом	20,10

TECEnow панели смыва

Панель смыва для смывных бачков TECE, фронтальная или верхняя установка. Плоская пластиковая панель смыва, клавиши с резиновыми накладками с обеих сторон. В комплект входят толкатели и крепёжные элементы. Подходит для установки на уровне стены вместе с монтажной рамкой унитаза и дистанционной рамкой TECE. Совместима с контейнером для гигиенических таблеток. Размеры (ш x в x г): 220 x 150 x 5 мм

Примечание: минимальная толщина конструкции для кирпичной стены — 26 мм!

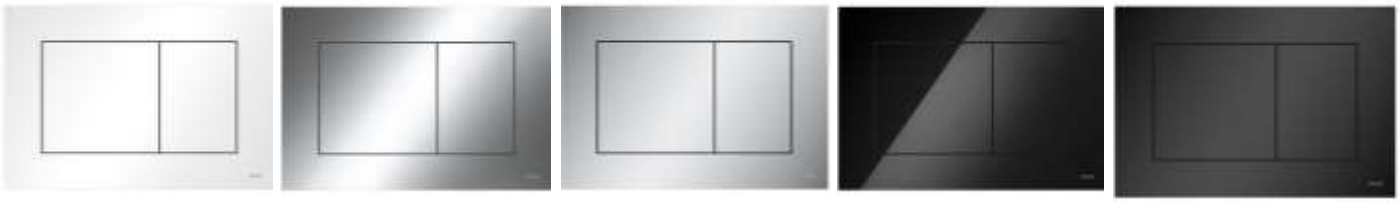

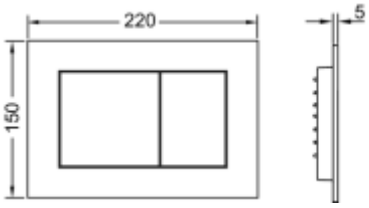

Артикул	Наименование	Цена за ед., евро
9240400	TECEnow. Панель смыва, белая глянцевая	60,00
9240405	TECEnow. Панель смыва, белая, антибактериальная	95,00
9240417	TECEnow. Панель смыва, белая матовая	104,00
9240401	TECEnow. Панель смыва, хром глянцевый	101,00
9240402	TECEnow. Панель смыва, хром матовый	113,00
9240403	TECEnow. Панель смыва, чёрная	110,00
9240407	TECEnow. Панель смыва, чёрная матовая	104,00

TECEnow. Дистанционная рамка

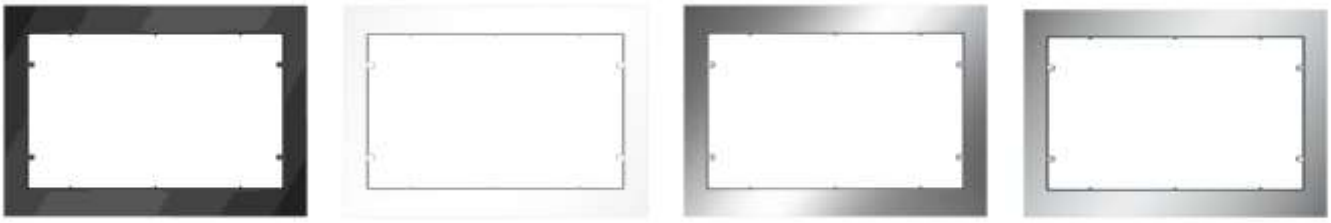

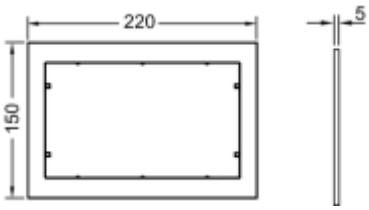

Артикул	Наименование	Цена за ед., евро
9240410	TECEnow. Дистанционная рамка, белая	25,00
9240411	TECEnow. Дистанционная рамка, хром глянцевый	47,10
9240412	TECEnow. Дистанционная рамка, хром матовый	44,90
9240415	TECEnow. Дистанционная рамка, чёрный	47,10

TECEambia панели смыва

Панель смыва для смывных бачков TECE, фронтальное или верхнее расположение панели смыва. Пластиковая панель смыва, клавиши с резиновыми накладками с двух сторон. В комплект входят толкатели и крепёжные элементы. Совместима с контейнером для гигиенических таблеток.

Размеры (ш x в x г): 214 x 152 x 22 мм

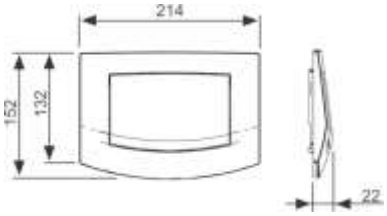

Артикул	Наименование	Цена за ед., евро
9240100	TECEambia, 1 клав., белая.	**55,00**
9240101	TECEambia, 1 клав., пергамон.	**62,00**
9240125	TECEambia, 1 клав., хром мат.	**102,00**
9240126	TECEambia, 1 клав., хром глянц.	**102,00**
9240140	TECEambia, 1 клав., белая, антибак.	**84,00**
9240200	TECEambia, 2 клав., белая.	**55,00**
9240225	TECEambia, 2 клав., хром мат.	**89,00**
9240226	TECEambia, 2 клав., хром глянц.	**92,00**
9240240	TECEambia, 2 клав., белая, антибак.	**84,00**
9240253	TECEambia, 2 клав., микс (рамка - хром мат.).	**102,00**
9240254	TECEambia, 2 клав., микс (рамка - хром глянц.).	**89,00**

TECEplanus панели смыва

Панель смыва из нержавеющей стали для смывных бачков TECE, фронтальная или верхняя установка, фиксация с помощью потайных винтов. Упорное кольцо с резиновыми накладками с обеих сторон. В комплект входят толкатели и крепёжные элементы. Совместима с контейнером для гигиенических таблеток.

Размеры (ш x в x г): 214 x 144 x 15 мм

Панель смыва унитаза TECEplanus для одинарной системы смыва

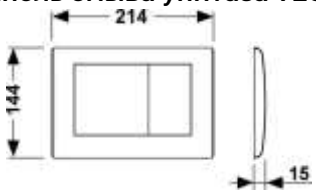

Артикул	Наименование	Цена за ед., евро
9240310	TECEplanus, 1 клав., нерж. ст. - сатин.	**179,00**
9240311	TECEplanus, 1 клав., хром глянц.	**157,00**
9240312	TECEplanus, 1 клав., белая матовая.	**181,00**
9240314	TECEplanus, 1 клав., белая глянцевая.	**184,00**

Панель смыва унитаза TECEplanus для двойной системы смыва

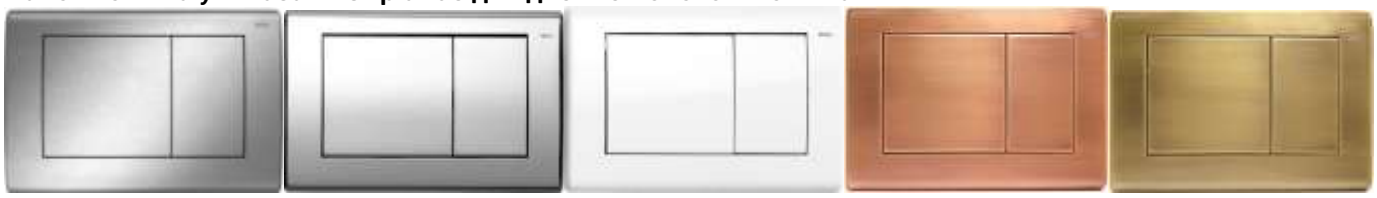

Артикул	Наименование	Цена за ед., евро
9240320	TECEplanus, 2 клав., нерж. ст. - сатин.	**164,00**
9240321	TECEplanus, 2 клав., хром глянц.	**157,00**
9240322	TECEplanus, 2 клав., белая матовая.	**159,00**
9240324	TECEplanus, 2 клав., белая глянцевая.	**201,00**
9240365	TECEplanus, 2 клав., состаренная медь	**954,00**
9240366	TECEplanus, 2 клав., состаренная латунь	**911,00**
9240360	Кнопка TECEplanus дистанционного управления механизмом смыва	**786,00**

Комплектующие к застенным модулям

Комплект для крепления к стене застенного модуля

Предназначен для крепления модулей на массивной несущей стене и на профиле TECEprofil, расстояние установки 150–240 мм. Комплект поставки:

- 2 кронштейна с регулировкой по глубине;
- Комплект крепёжных элементов.

Артикул	Единица измерения	Кол-во в упаковке	Цена за ед., евро
9380014	шт.	1 шт.	**45,80**

Адаптер фанового отвода DN90/DN110

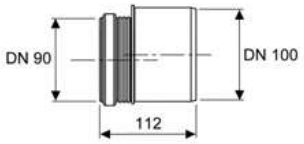

Артикул	Единица измерения	Кол-во в упаковке	Цена за ед., евро
9820136	шт.	1 шт.	**12,00**

Звукоизоляционный комплект TECEprofil для унитазов и биде

Предназначен для звукоизоляции между унитазом или биде и слоем плитки.

Артикул	Единица измерения	Кол-во в упаковке	Цена за ед., евро
9200010	шт.	1 шт.	**13,90**

Заливной клапан TECE F10 универсальный

Универсальный заливной клапан для установки во всех сливных бачках TECE, а также в большинстве сливных бачков скрытого и открытого монтажа других производителей.

Характеристики изделия:

- Металлическая соединительная резьба 3/8"
- Рабочее давление 0,1–10 бар
- Минимальное рабочее давление 0,5 бар
- Регулируемая высота уровня воды
- Регулируемая заливная трубка
- Низкий уровень шума согласно акустической группе I (DIN 4109)
- Компактная конструкция
- Комплект поставки включает в себя адаптер и крепёжную гайку.

Артикул	Единица измерения	Кол-во в упаковке	Цена за ед., евро
9820353	шт.	1 шт.	**26,70**

Контейнер для гигиенических таблеток TECE

Для установки гигиенических таблеток в стандартный смывной бачок TECE (глубина установки 13 см). В комбинации со всеми панелями смыва TECE или стеклянной панелью TECElux с блоком управления, для фронтальной установки. Подходит для монтажа на уровне стены. Возможно модернизировать ранее установленные панели смыва TECE.

Артикул	Ед. изм-я	Кол-во в уп.	Цена за ед., евро
9240950	шт.	1 шт.	**67,00**

TECEprofil – система для монтажа силовых каркасов

Профиль TECEprofil

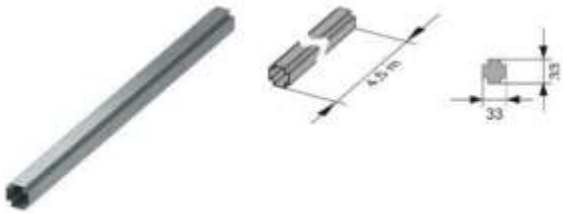

Профиль для устройства каркасной системы для конструктивных элементов TECEprofil. Изготавливается из прокатной стали со сваркой и оинковкой. Поставляется в штангах длиной 4,5 м.

Артикул	Единица измерения	Кол-во в упаковке	Цена за ед., евро
9000000	м	18 м	**15,30**

Угловое соединение TECEprofil

Угловое соединение для жёсткого прямоугольного соединения профилей TECEprofil. Блок в сборе из оцинкованной стали. Винт под торцевой ключ M5 (SW 3) и нажимная пружина.

Артикул	Единица измерения	Кол-во в упаковке	Цена за ед., евро
9010002	шт.	30 шт.	**2,79**

Одинарное крепление TECEprofil

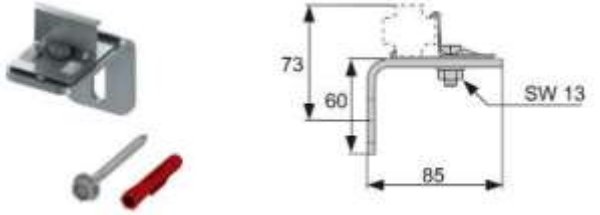

Одинарное крепление для монтажа стального профиля TECEprofil к конструкции. Узел в сборе из оцинкованной стали в комплекте с крепёжными элементами.

Артикул	Единица измерения	Кол-во в упаковке	Цена за ед., евро
9030002	шт.	10 шт.	**8,90**

Двойное крепление TECEprofil

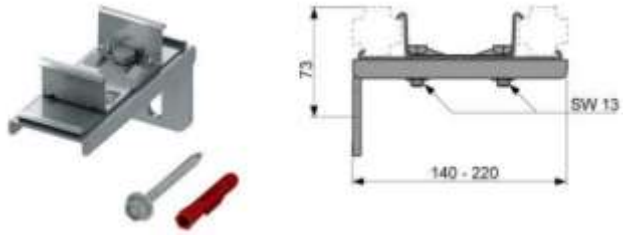

Двойное крепление для монтажа одновременно двух профилей TECEprofil к конструкции. Для несущих конструкций с глубиной 140-220 мм. Блок из оцинкованной стали в сборе в комплекте с крепёжными элементами.

Артикул	Единица измерения	Кол-во в упаковке	Цена за ед., евро
9030011	шт.	5 шт.	**14,70**

Двойное крепление TECEprofil, удлинённое

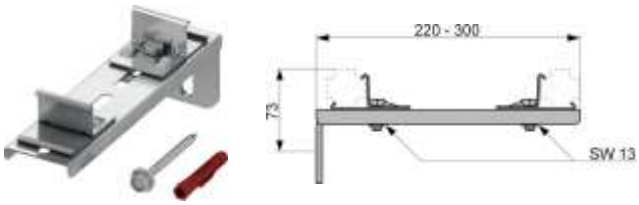

Двойное крепление для монтажа одновременно двух профилей TECEprofil к конструкции. Для несущих конструкций с глубиной 220-300 мм. Блок из оцинкованной стали в сборе в комплекте с крепёжными элементами.

Артикул	Ед. изм.	Кол-во в уп.	Цена за ед., евро
9030013	шт.	2 шт.	**16,60**

Звукоизоляция для крепёжных элементов TECEprofil

Звукоизоляционный комплект для звукоизоляции креплений несущей конструкции.

Артикул	Ед. изм.	Кол-во в уп.	Цена за ед., евро
9021019	шт.	50 шт.	**3,85**

Крепление TECEprofil одинарное поворотное

Универсальное крепление для установки элементов на опорную раму TECEprofil. Благодаря поворотному креплению можно устанавливать любой угол и положение.

Артикул	Ед. изм.	Кол-во в уп.	Цена за ед., евро
9018011	шт.	2 шт.	**54,00**

Универсальное соединение TECEprofil

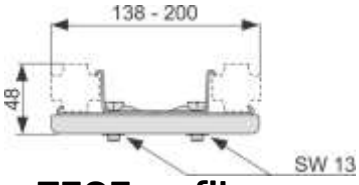

Для соединения профиля TECEprofil под любым углом.

Артикул	Ед. изм.	Кол-во в уп.	Цена за ед., евро
9018002	шт.	6 шт.	**8,07**

Мульти-зажим TECEprofil

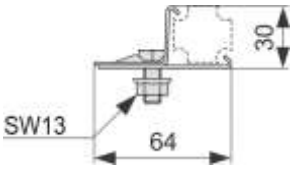

Для крепления вспомогательных элементов к профилю TECEprofil.

Артикул	Ед. изм.	Кол-во в уп.	Цена за ед., евро
9010003	шт.	10 шт.	**2,24**

Установочный элемент TECEprofil

Для крепления резьбовых шпилек. Блок из оцинкованной стали в сборе, без резьбовой шпильки.

Артикул	Размер	Ед. изм.	Кол-во в уп.	Цена за ед., евро
9040001	M10	шт.	10 шт.	**6,40**
9040004	M8	шт.	10 шт.	**6,23**

Торцевое соединение профиля TECEprofil

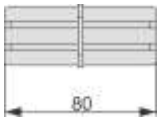

Для создания жёсткого соосного соединения между профилями TECEprofil

Артикул	Ед. изм.	Кол-во в уп.	Цена за ед., евро
9010009	шт.	5 шт.	**3,23**

Ножка с торцевым элементом TECEprofil

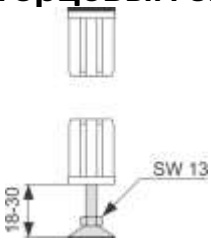

Ножка с торцевым элементом для вставки в профили TECEprofil. Ножка способна нести нагрузку, например, выдерживать вес стальных ванн. Комплектация: - Регулируемая по высоте ножка для профилей; - Торцевой элемент обрезиненный.

Артикул	Ед. изм.	Кол-во в уп.	Цена за ед., евро
9140000	шт.	4 шт.	**17,10**

Монтажный комплект TECEprofil для раковины

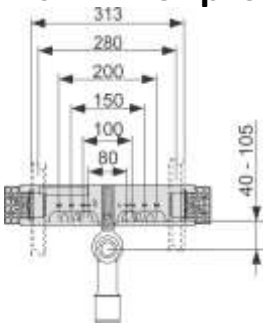

Монтажная пластина из оцинкованной стали со звукоизоляцией для установки уголков с настенным креплением с узлом в сборе: соединительное колено DN 40/50, резиновая муфта, защитная заглушка, крепёжные элементы для крепления профилей TECEprofil, установочные элементы 2 x M10 и крепёжные элементы для раковины.

Артикул	Ед. изм.	Кол-во в уп.	Цена за ед., евро
9020033	шт.	1 шт.	**59,00**

Монтажный комплект TECEprofil со встроенным сифоном для раковины

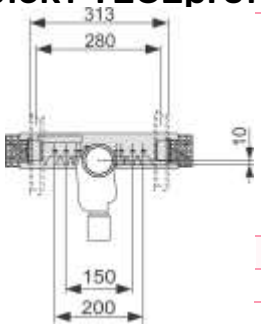

Монтажная пластина из оцинкованной стали со звукоизоляцией для установки уголков с настенным креплением со встроенным сифоном DN 50 в сборе, NW30, съёмная U-образная вставка (также служит для уплотнения), в комплекте с защитными заглушками, крепёжными элементами для крепления профилей TECEprofil, установочными элементами 2 x M10 и крепежом для раковины.

Артикул	Ед. изм.	Кол-во в уп.	Цена, евро
9020034	шт.	1 шт.	**137,00**

Монтажный комплект TECEprofil для писсуара со сливным клапаном U 1

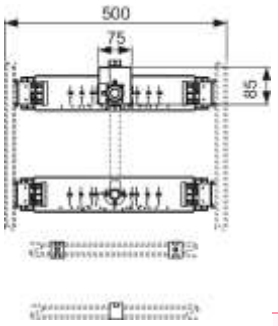

Для установки механических и электронных систем привода.
Блок в сборе, комплектация:

- Звукоизолированная монтажная пластина из оцинкованной стали;
- Корпус сливного клапана писсуара TECE с регулированием потока и системой защиты застенного пространства;
- Соединительный фитинг 1/2" x 1/2";
- Установочные элементы 3 x M8;
- Крепёжные элементы писсуара;
- Впускные фитинги;

Артикул	Ед. изм.	Кол-во в уп.	Цена, евро
9020038	шт.	1 шт.	**335,00**

Монтажная пластина TECEprofil для настенного уголка на профиле TECEprofil

NEW

Для монтажа настенного уголка на профиле TECEprofil.
Комплектация:

- Монтажная пластина для настенного уголка.
- Зажим для крепления к профилю TECEprofil.
- Гидроизоляционная манжета.

Настенный уголок в комплект поставки не входит!

Артикул	Ед. изм.	Кол-во в уп.	Цена, евро
9020046	шт.	1 шт.	**13,50**

Монтажная пластина TECEprofil для монтажа скрытых и внешних фитингов

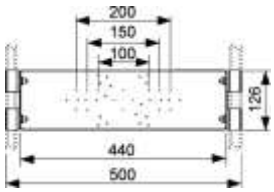

Из оцинкованной стали. В комплекте с крепежом для монтажа профилей TECEprofil, а также монтажа в металлических или деревянных каркасных стенах.

Артикул	Ед. изм.	Кол-во в уп.	Цена, евро
9020040	шт.	1 шт.	**51,00**

Монтажная пластина TECEprofil для монтажа скрытых и внешних фитингов для последующей установки в модуль раковины

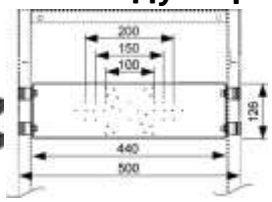

Из оцинкованной стали. В комплекте с крепежом для монтажа модулей раковин TECEprofil, а также монтажа в металлических или деревянных каркасных стенах.

Артикул	Ед. изм.	Кол-во в уп.	Цена, евро
9020041	шт.	1 шт.	**56,00**

Монтажный комплект TECEprofil для стиральной машины

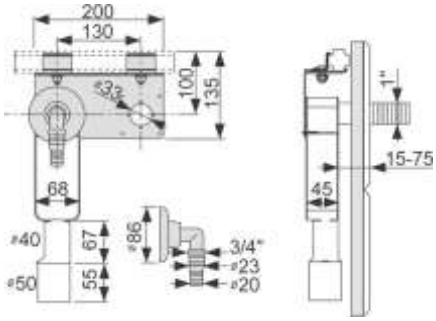

Для установки в горизонтальном и вертикальном положении в опорной раме TECEprofil. Комплектация:
- Монтажная пластина из оцинкованной стали для крепления сифона и уголка с настенным креплением;
- Встроенный сифон для стиральной машины DN 40/50;
- Хромированное соединение для шланга;
- Розетка хромированная;
- Комплект для крепления к установочному элементу TECEprofil.

Артикул	Ед. изм.	Кол-во в уп.	Цена, евро
9020036	шт.	1 шт.	**78,00**

Монтажная пластина для крепления доп. элементов, 200 x 200 мм

NEW

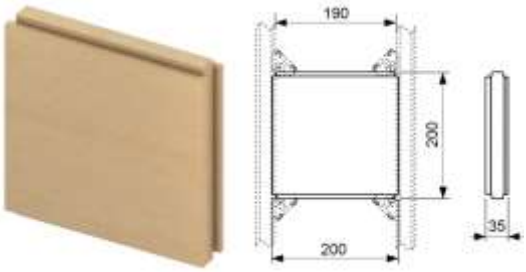

Монтажная пластина для надёжной фиксации дополнительного оборудования, например, зеркального шкафчика, на конструкцию из профиля TECEprofil. Изготовлена из водостойкой клеёной фанеры

Артикул	Ед. изм.	Кол-во в уп.	Цена, евро
9042005R	шт.	1 шт.	**42,10**

Комплект деревянных пластин TECEprofil для крепления поручней безопасности

NEW

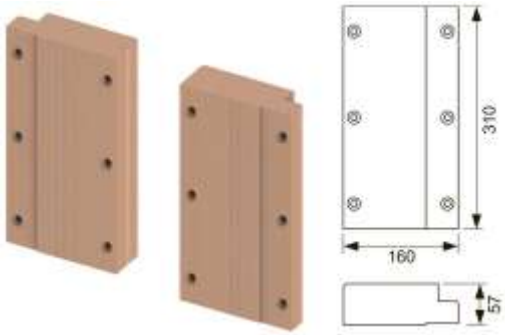

Комплект деревянных пластин, состоящих из двух водонепроницаемых пластин из проклеенной фанеры, включая крепёжные элементы для установки на модуле унитаза Geronto.

Внимание:

- Крепёжные винты для монтажа поручней в комплектацию не входят!
- Не подготовлен для поручня безопасности с управлением смывом по кабелю.

Артикул	Ед. изм.	Кол-во в уп.	Цена, евро
9042008R	шт.	1 шт.	**36,60**

Шестигранный ключ TECEprofil

Для угловых соединений TECEprofil, размер SW 3.

Артикул	Единица измерения	Кол-во в упаковке	Цена за ед., евро
9880007	шт.	1 шт.	**6,19**

TECElineo – комплект с подрезным дренажным профилем

Подгонка по размеру душевой. Изначальная длина дренажного профиля - 1000 мм. Его можно укоротить с обеих сторон, чтобы подогнать под размер душевой и не резать плитку.

Профиль из нержавеющей стали можно укоротить с обеих сторон до минимальной длины - 400 мм. Для обрезки использовать специальный диск для нержавеющей стали!

Таким образом, обустройство душевой становится менее трудоёмким, при этом интерьер смотрится более цельным.

Благодаря сгибаемому фланцу сифон можно установить вплотную к стене (для стен с покрытием толщиной от 10 мм включая плиточный клей).

Гидроизоляционная манжета входит в комплект и обеспечивает надёжное композитное уплотнение.

Компоненты для установки

1. Профиль 65 x 1000 мм.
2. Сифон.
3. Погружной стакан с мембраной.
4. Гидроизоляционная манжета.
5. Опоры для сифона.

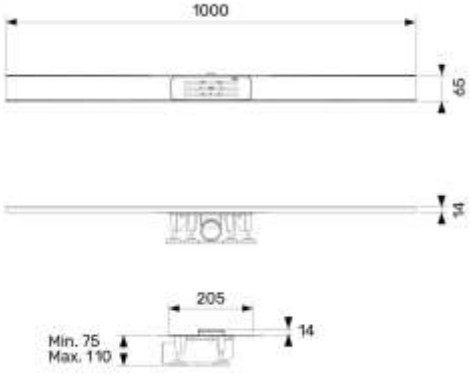

Артикул	Размер	Единица измерения	Кол-во в упаковке	Цена за ед., евро
15301100	1000 мм	шт.	1 шт.	**400,00**

TECElinus – комплекты для установки дренажного канала

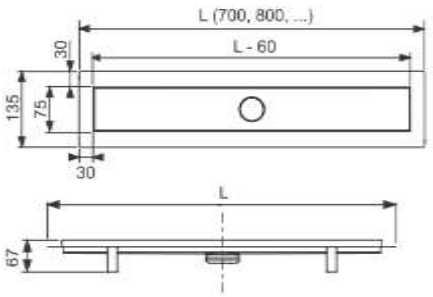

Комплекты для установки дренажного канала 2 в 1 с основой под плитку "tile" или панелью "steel", а также стальной решёткой "straight" – одни из самых популярных и недорогих решений для монтажа дренажной системы. Лоток для укладки керамической плитки "tile" позволяет выдержать поверхность пола в едином стиле, создавая иллюзию отсутствия дренажной системы.

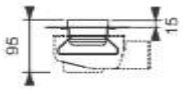

Комплект TECElinus для монтажа дренажного канала с основой для плитки "tile" и панелью “steel” 2 в 1

Комплект поставки:

- Дренажный канал из нержавеющей стали;
- Сифон DN 50, выход вбок, 0,7 л/с, высота гидрозатвора 25 мм;
- Гидроизоляционная манжета;
- Стакан гидрозатвора с мембранной;
- Комплект опор, высота до 125 мм (до уровня чистового пола);
- Двухсторонняя вставка 2 в 1: основа для плитки “tile” и панель “stell”

Внимание! Минимальная высота монтажа 95 мм (от чернового пола до уровня чистового покрытия).

Артикул	Размер	Длина канала L с фланцами	Длина лотка L-60мм	Единица измерения	Кол-во в упаковке	Цена за ед., евро
15103079	700 мм	700 мм	640 мм	шт.	1 шт.	**511,00**
15103089	800 мм	800 мм	740 мм	шт.	1 шт.	**519,00**
15103099	900 мм	900 мм	840 мм	шт.	1 шт.	**528,00**

Комплект TECElinus для монтажа дренажного канала с декоративной решёткой "straight"

Комплект поставки:

- Дренажный канал из нержавеющей стали;
- Сифон DN 50, выход вбок, 0,7 л/с, высота гидрозатвора 25 мм;
- Гидроизоляционная манжета;
- Стакан гидрозатвора с мембранной;
- Комплект опор, высота до 125 мм (до уровня чистового пола);
- Декоративная решётка "straight"

Внимание! Минимальная высота монтажа 95 мм (от чернового пола до уровня чистового покрытия).

Артикул	Размер	Длина канала L с фланцами	Длина лотка L-60мм	Единица измерения	Кол-во в упаковке	Цена за ед., евро
15100079	700 мм	700 мм	640 мм	шт.	1 шт.	**495,00**
15100089	800 мм	800 мм	740 мм	шт.	1 шт.	**511,00**
15100099	900 мм	900 мм	840 мм	шт.	1 шт.	**528,00**

TECEdrainpoint S – комплекты трапов для организации точечного слива в ванной комнате

TECEdrainpoint S 110 – комплект точечного трапа с сифоном, низкий, горизонтальный, с универсальным фланцем Seal System

Комплект поставки:
- Декоративная решётка, нержавеющая сталь, 100 x 100 мм, нагрузка до 300 кг;
- Монтажный элемент;
- Сифон пластиковый (PP) с горизонтальным поворотным отводом DN 50 и горизонтальным прямым входом DN 40 с заглушкой.

Производительность от 0,61 до 1,12 л/с.
Высота гидрозатвора 30 мм.
Дополнительно приобретается (опционально) погружной стакан с мембраной, арт. 3695002.

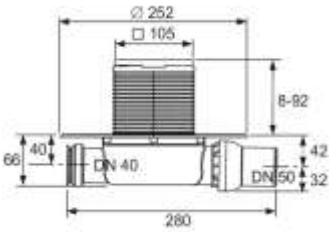

Артикул	Единица измерения	Кол-во в упаковке	Цена за ед., евро
3601100	шт.	1 шт.	**62,00**

TECEdrainpoint S 120 – комплект точечного трапа с сифоном, горизонтальный, с универсальным фланцем Seal System

Комплект поставки:
- Декоративная решётка, нержавеющая сталь, 100 x 100 мм, нагрузка до 300 кг;
- Монтажный элемент;
- Сифон пластиковый (PP) с горизонтальным поворотным отводом DN 50 и горизонтальным прямым входом DN 40 с заглушкой.

Производительность от 0,80 до 1,17 л/с.
Высота гидрозатвора 50 мм.

Дополнительно приобретается (опционально) погружной стакан с мембраной, арт. 3695005.

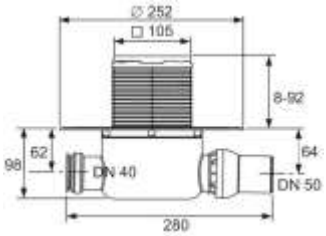

Артикул	Единица измерения	Кол-во в упаковке	Цена за ед., евро
3601200	шт.	1 шт.	**62,00**

TECEdrainpoint S 130 – комплект точечного трапа с сифоном, вертикальный, с универсальным фланцем Seal System

Комплект поставки:
- Декоративная решётка, нержавеющая сталь, 100 x 100 мм, нагрузка до 300 кг;
- Монтажный элемент;
- Сифон пластиковый (PP) с вертикальным отводом DN 50.

Производительность от 1,36 до 1,52 л/с.
Высота гидрозатвора 50 мм.

Дополнительно приобретается (опционально) погружной стакан с мембраной, арт. 3695005.

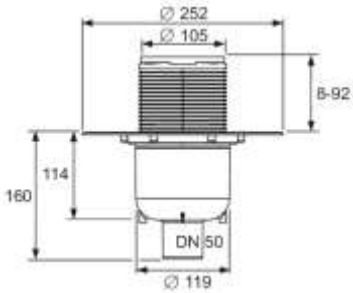

Артикул	Единица измерения	Кол-во в упаковке	Цена за ед., евро
3601300	шт.	1 шт.	**57,00**

TECEdrainpoint S 50 – комплект точечного трапа с сифоном, низкий, горизонтальный, без фланца

Комплект поставки:
- Декоративная решётка, нержавеющая сталь, 100 x 100 мм, нагрузка до 300 кг;
- Монтажный элемент;
- Сифон пластиковый (PP) с горизонтальным отводом DN 50.

Производительность от 0,81 до 1,12 л/с.
Высота гидрозатвора 30 мм.

Дополнительно приобретается (опционально) погружной стакан с мембраной, арт. 3695002.

Артикул	Единица измерения	Кол-во в упаковке	Цена за ед., евро
3601050	шт.	1 шт.	**46,70**

Погружной стакан с мембраной

Артикул	Кол-во в упаковке	Цена за ед., евро
3695002	Погружной стакан с мембраной	**12,40**
3695005	Погружной стакан с мембраной	**16,90**

KDP-S110 – комплект точечного трапа с сифоном DN 50, с декоративной решёткой

Комплект поставки:
- Декоративная решётка, нержавеющая сталь, 100 x 100 мм;
- Монтажный элемент;
- Решётка для волос;
- Стакан гидрозатвора с мембраной;
- Гидроизоляционная манжета 480x480 мм;
- Сифон пластиковый (PP) низкий с горизонтальным поворотным отводом DN 50 и горизонтальным прямым входом DN 40 с заглушкой;
- Комплект опор со звукоизолирующими прокладками.

Производительность от 0,61 до 1,12 л/с. Высота гидрозатвора 30 мм.

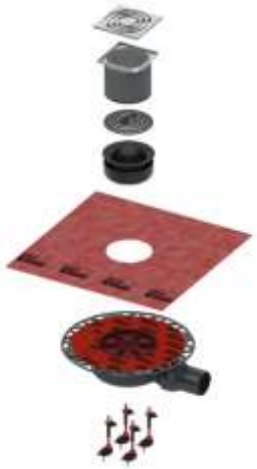

Артикул	Единица измерения	Кол-во в упаковке	Цена за ед., евро
KDP-S110	шт.	1 шт.	**104,00**

KDP-S120 – комплект точечного трапа с сифоном DN 50, с декоративной решёткой

Комплект поставки:
- Декоративная решётка, нержавеющая сталь, 100 x 100 мм;
- Монтажный элемент;
- Решетка для волос;
- Стакан гидрозатвора с мембраной;
- Гидроизоляционная манжета 480x480 мм;
- Сифон пластиковый (PP) с горизонтальным поворотным отводом DN 50 и горизонтальным прямым входом DN 40 с заглушкой;
- Комплект опор со звукоизолирующими прокладками.

Производительность от 0,89 до 1,35 л/с.
Высота гидрозатвора 50 мм.

Артикул	Единица измерения	Кол-во в упаковке	Цена за ед., евро
KDP-S120	шт.	1 шт.	**118,00**

TECEdrainpoint S – сифоны, основы для плитки, опоры

Сифон TECEdrainpoint S DN 50, низкий, с универсальным фланцем Seal System

TECEdrainpoint S DN 50, Сифон дренажный низкий горизонтальный, пластиковый (PP).

- С универсальным фланцем для соединения композитной гидроизоляции согласно стандарту DIN 18534 или зажимными фланцевыми соединениями
- С шаровым соединением
- С боковым входом DN 40 с заглушкой
- Со съёмным стаканом гидрозатвора
- Пониженный уровень гидрозатвора = 30 мм

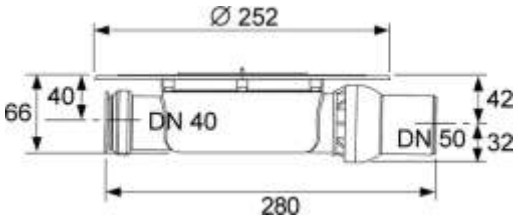

Производительность (согласно DIN EN 1253) при уровне воды над решёткой 10/20 мм:

- при минимальной высоте монтажа решётки: 0,52/0,61 л/с
- при максимальной высоте монтажа решётки: 0,69/1,12 л/с

Артикул	Единица измерения	Кол-во в упаковке	Цена за ед., евро
3601400	шт.	1 шт.	**40,00**

В комплект входит защитная монтажная заглушка, защитная плёнка для монтажа и инструкции по сборке.

Сифон TECEdrainpoint S DN 50, низкий, с универсальным фланцем Seal System

Сифон дренажный TECEdrainpoint S DN 50 горизонтальный, стандартный, пластиковый (PP), испытанный согласно DIN EN 1253.

- С универсальным фланцем для соединения композитной гидроизоляции согласно стандарту DIN 18534 или зажимными фланцевыми соединениями.
- С боковым входом DN 40 с заглушкой.
- Со съёмным стаканом гидрозатвора.
- Уровень гидрозатвора = 50 мм согласно DIN EN 1253.

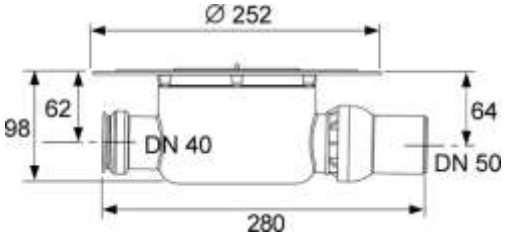

Производительность (согласно DIN EN 1253) при уровне воды над решёткой 10/20 мм:

- при минимальной высоте монтажа решётки: 0,52/0,89 л/с
- при максимальной высоте монтажа решётки: 0,64/1,35 л/с

Артикул	Единица измерения	Кол-во в упаковке	Цена за ед., евро
3601500	шт.	1 шт.	**36,80**

В комплект входит защитная монтажная заглушка, плёнка для монтажа и инструкции по сборке.

Сифон TECEdrainpoint S DN 50, низкий, верт. с универсальным фланцем Seal System

Сифон дренажный TECEdrainpoint S DN 50 вертикальный, стандартный, пластиковый (PP), испытанный согласно DIN EN 1253.

- с универсальным фланцем для соединения композитной гидроизоляции согласно стандарту DIN 18534 или зажимными фланцевыми соединениями
- Со съёмным стаканом гидрозатвора
- Уровень гидрозатвора = 50 мм согласно DIN EN 1253

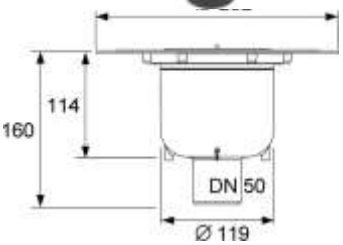

Производительность (согласно DIN EN 1253) при уровне воды над решёткой 10/20 мм:

- при минимальной высоте монтажа решетки: 0,64/1,36 л/с
- при максимальной высоте монтажа решётки: 0,70/1,56 л/с

В комплект поставки входит защитная монтажная заглушка, плёнка для монтажа и инструкции по сборке.

Артикул	Единица измерения	Кол-во в упаковке	Цена за ед., евро
3601600	шт.	1 шт.	**35,10**

Основа для плитки TECEdrainpiont S "plate", 150 мм, в стальной рамке, с монтажным элементом

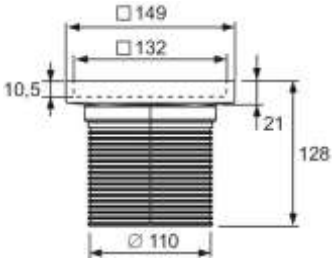

Комплект состоит из основы для укладки плитки 142 x 142 мм и рамки основы с удлинительным элементом.

- Верхняя часть трапа из пластика (АБС)
- Уплотнительное кольцо
- Наружный диаметр = 110 мм
- Регулирование высоты = 23–118 мм
- Внутренняя высота вставки под облицовку плиткой = 10,5 мм
- Рамка из тянутой нержавеющей стали, материал 1.4301 (304)
- Основа для укладки плитки из нержавеющей стали, материал 1.4301 (304), размеры 142 x 142 мм, полированная поверхность, класс нагрузки K3 (нагрузка до 300 кг).

Артикул	Ед. измерения	Кол-во в упаковке	Цена за ед., евро
3660011	шт.	1 шт.	**84,00**

Декоративная решетка TECEdrainpoint S, 150 мм, в пластиковой рамке, с монтажным элементом

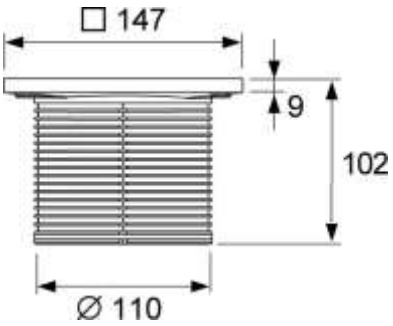

Комплект состоит из базовой декоративной решётки 142 x 142 мм и рамки декоративной решётки.

- Верхняя часть трапа с рамкой решётки из пластика (АБС)
- Уплотнительное кольцо
- Наружный диаметр = 110 мм
- Регулирование высоты = 12–92 мм
- Декоративная решётка TECEdrainpoint S из тянутой нержавеющей стали, материал 1.4301 (304), размеры 142 x 142 мм, полированная поверхность, класс нагрузки K3 (нагрузка до 300 кг)

Артикул	Ед. измерения	Кол-во в упаковке	Цена за ед., евро
3660003	шт.	1 шт.	**35,10**

Решётка для волос для трапа TECEdrainpoint S

Решетка пластиковая для установки в трап TECEdrainpoint S.

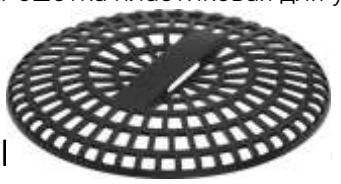

Артикул	Ед. измерения	Кол-во в упаковке	Цена за ед., евро
3690005	шт.	1 шт.	**12,20**

звукоизолирующими прокладками для сифонов TECEdrainpoint S

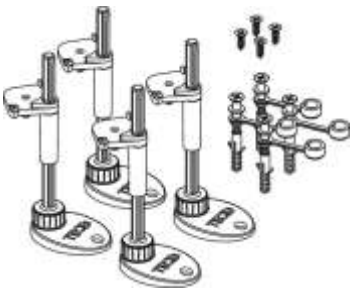

Комплект опор для сифонов TECEdrainpoint S с универсальным фланцем Seal System для регулирования высоты и крепления на этапе монтажа до окончательной отделки.

Регулировочный диапазон он нижнего края опор до верхнего края универсального фланца: 64–165 мм

В комплекте 4 опоры для трапа с шумопоглощающим элементом и крепёжными элементами.

Артикул	Ед. измерения	Кол-во в упаковке	Цена за ед., евро
3690007	шт.	1 шт.	**43,90**

Душевые каналы TECEdrainline

Душевой канал прямой с гидроизоляцией Seal System

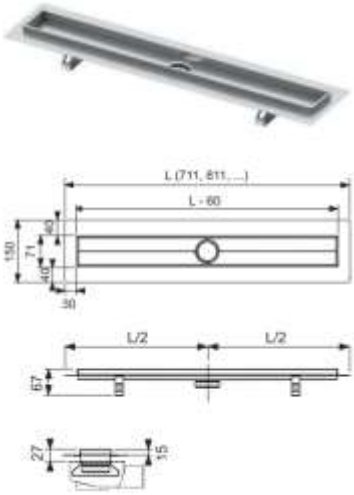

Прямой душевой канал TECEdrainline из нержавеющей стали для монтажа в бетонную стяжку, с изолирующим фланцем и кронштейнами для крепления опор (приобретаются отдельно). Установочная высота до уровня чистого пола в зависимости от модели сифона: 67/68,5/95/120/148 мм.

Комплект поставки:
- душевой канал;
- гидроизоляционная лента Seal System;
- резиновая манжета для присоединения сифона.

Дополнительно приобретается:
- декоративная решётка/панель или основа для плитки;
- сифон;
- решётка для сифона, арт. 660005 (опционально);
- комплект опор (опционально);
- звукоизоляционный мат TECEdrainbase (опционально).

Артикул	Размер	Длина канала с фланцами	Длина лотка L-60мм	Ед. изм.	Кол-во в уп.	Цена за ед., евро
600700	700 мм	711 мм	651 мм	шт.	1 шт.	**393,00**
600800	800 мм	811 мм	751 мм	шт.	1 шт.	**402,00**
600900	900 мм	911 мм	851 мм	шт.	1 шт.	**413,00**
601000	1000 мм	1011 мм	951 мм	шт.	1 шт.	**461,00**
601200	1200 мм	1211 мм	1151 мм	шт.	1 шт.	**490,00**
601500	1500 мм	1511 мм	1451 мм	Шт.	1 шт.	**576,00**

Душевой канал прямой для пристенного монтажа с гидроизоляцией Seal System

Прямой душевой канал TECEdrainline из нержавеющей стали с вертикальным фланцем для пристенного монтажа в бетонную стяжку, с изолирующим фланцем и кронштейнами для крепления опор (приобретаются отдельно). Установочная высота до уровня чистого пола в зависимости от модели сифона: 67/68,5/95/120 мм.

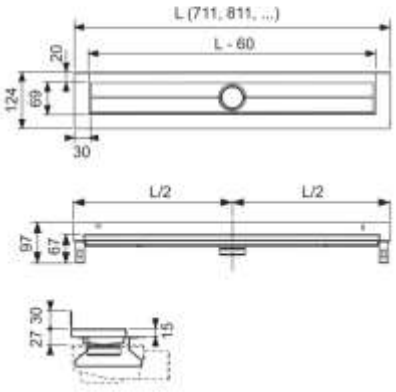

Комплект поставки:
- душевой канал;
- гидроизоляционная лента Seal System;
- резиновая манжета для присоединения сифона.

Дополнительно приобретается:
- декоративная решётка/панель или основа для плитки;
- сифон;
- решётка для сифона, арт. 660005 (опционально);
- комплект опор (опционально);
- звукоизоляционный мат TECEdrainbase (опционально).

Артикул	Размер	Длина канала с фланц.	Длина лотка L-60мм	Ед. изм.	Кол-во в уп.	Цена, евро
600701	700 мм	711 мм	651 мм	шт.	1 шт.	**470,00**
600801	800 мм	811 мм	751 мм	шт.	1 шт.	**492,00**
600901	900 мм	911 мм	851 мм	шт.	1 шт.	**469,00**
601001	1000 мм	1011 мм	951 мм	шт.	1 шт.	**514,00**
601201	1200 мм	1211 мм	1151 мм	шт.	1 шт.	**527,00**
601501	1500 мм	1511 мм	1451 мм	шт.	1 шт.	**592,00**

Декоративные решётки TECEdrainline “basic”

Решётка для душевого канала TECEdrainline (прямого), из нержавеющей стали (глянец/сатин), для установки в корпус канала. Нагрузка 300 кг.

Артикул	Размеры	Ед. изм.	Поверхность	Цена, евро
600710	700 мм	шт.	глянец	**146,00**
600711	700 мм	шт.	сатин	**177,00**

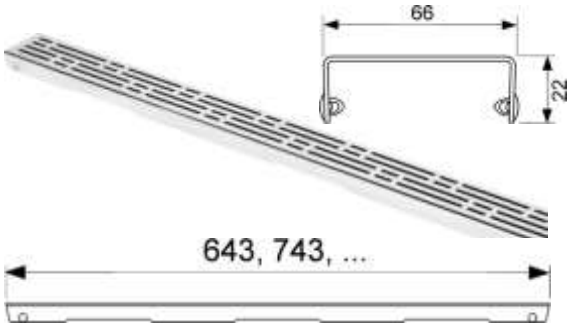

Артикул	Размеры	Ед. изм.	Поверхность	Цена, евро
600810	800 мм	шт.	глянец	**177,00**
600811	800 мм	шт.	сатин	**183,00**
600910	900 мм	шт.	глянец	**185,00**
600911	900 мм	шт.	сатин	**220,00**
601010	1000 мм	шт.	глянец	**208,00**
601011	1000 мм	шт.	сатин	**229,00**
601210	1200 мм	шт.	глянец	**264,00**
601211	1200 мм	шт.	сатин	**278,00**
601510	1500 мм	шт.	глянец	**344,00**
601511	1500 мм	шт.	сатин	**414,00**

Декоративные решётки TECEdrainline “lines”

Решётка для душевого канала TECEdrainline (прямого), из нержавеющей стали (глянец/сатин), для установки в корпус канала. Нагрузка 300 кг.

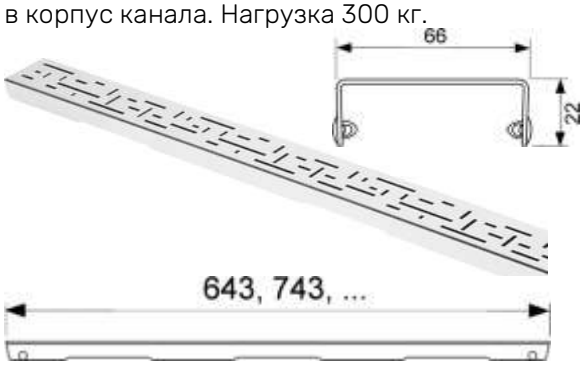

Артикул	Размеры	Ед. изм.	Поверхность	Цена, евро
600720	700 мм	шт.	глянец	**206,00**
600721	700 мм	шт.	сатин	**250,00**
600820	800 мм	шт.	глянец	**217,00**
600821	800 мм	шт.	сатин	**258,00**
600920	900 мм	шт.	глянец	**236,00**
600921	900 мм	шт.	сатин	**283,00**
601020	1000 мм	шт.	глянец	**273,00**
601021	1000 мм	шт.	сатин	**327,00**
601220	1200 мм	шт.	глянец	**316,00**
601221	1200 мм	шт.	сатин	**383,00**
601520	1500 мм	шт.	глянец	**402,00**
601521	1500 мм	шт.	сатин	**492,00**

Декоративные решётки TECEdrainline “drops”

Решётка для душевого канала TECEdrainline (прямого), из нержавеющей стали (глянец/сатин), для установки в корпус канала. Нагрузка 300 кг.

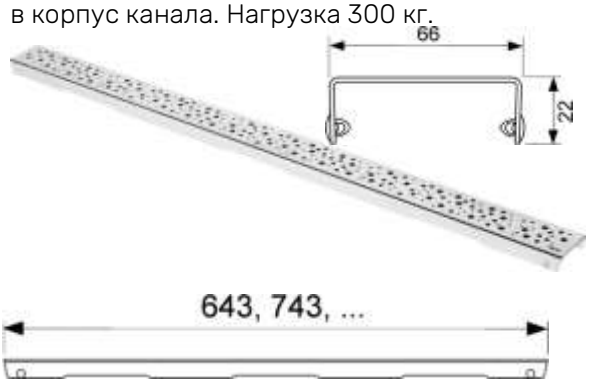

Артикул	Размеры	Ед. изм.	Поверхность	Цена, евро
600730	700 мм	шт.	глянец	**226,00**
600731	700 мм	шт.	сатин	**303,00**
600830	800 мм	шт.	глянец	**228,00**
600831	800 мм	шт.	сатин	**277,00**
600930	900 мм	шт.	глянец	**240,00**
600931	900 мм	шт.	сатин	**326,00**
601030	1000 мм	шт.	глянец	**279,00**
601031	1000 мм	шт.	сатин	**335,00**
601230	1200 мм	шт.	глянец	**327,00**
601231	1200 мм	шт.	сатин	**454,00**
601530	1500 мм	шт.	глянец	**424,00**
601531	1500 мм	шт.	сатин	**504,00**

Декоративные решётки TECEdrainline “royal”

Решётка для душевого канала TECEdrainline (прямого), из нержавеющей стали (глянец/сатин), для установки в корпус канала. Нагрузка 300 кг.

Артикул	Размеры	Ед. изм.	Поверхность	Цена, евро
600740	700 мм	шт.	глянец	**272,00**
600741	700 мм	шт.	сатин	**327,00**
600840	800 мм	шт.	глянец	**283,00**
600841	800 мм	шт.	сатин	**339,00**
600940	900 мм	шт.	глянец	**286,00**
600941	900 мм	шт.	сатин	**360,00**
601040	1000 мм	шт.	глянец	**339,00**
601041	1000 мм	шт.	сатин	**402,00**
601240	1200 мм	шт.	глянец	**402,00**

Артикул	Размеры	Ед. изм.	Поверхность	Цена, евро
601241	1200 мм	шт.	сатин	**492,00**
601540	1500 мм	шт.	глянец	**511,00**
601541	1500 мм	шт.	сатин	**620,00**

Декоративные решётки TECEdrainline “quadratum”

Решётка для душевого канала TECEdrainline (прямого), из нержавеющей стали (глянец/сатин), для установки в корпус канала. Нагрузка 300 кг.

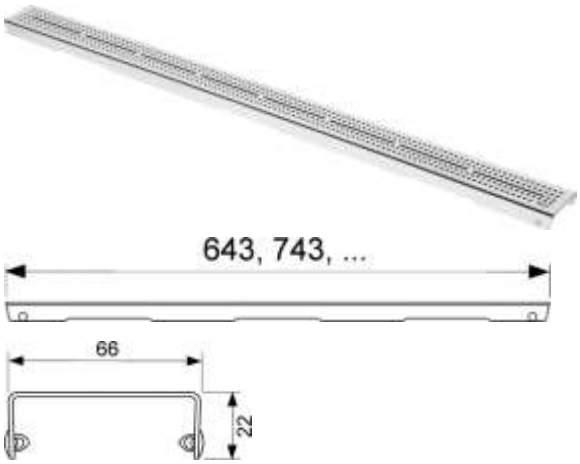

Артикул	Размеры	Ед. изм.	Поверхность	Цена, евро
600750	700 мм	шт.	глянец	**344,00**
600751	700 мм	шт.	сатин	**362,00**
600850	800 мм	шт.	глянец	**313,00**
600851	800 мм	шт.	сатин	**428,00**
600950	900 мм	шт.	глянец	**343,00**
600951	900 мм	шт.	сатин	**397,00**
601050	1000 мм	шт.	глянец	**374,00**
601051	1000 мм	шт.	сатин	**445,00**
601250	1200 мм	шт.	глянец	**445,00**
601251	1200 мм	шт.	сатин	**543,00**
601550	1500 мм	шт.	глянец	**592,00**
601551	1500 мм	шт.	сатин	**684,00**

Декоративные решётки TECEdrainline “organic”

Решётка для душевого канала TECEdrainline (прямого), из нержавеющей стали (глянец/сатин), для установки в корпус канала. Нагрузка 300 кг.

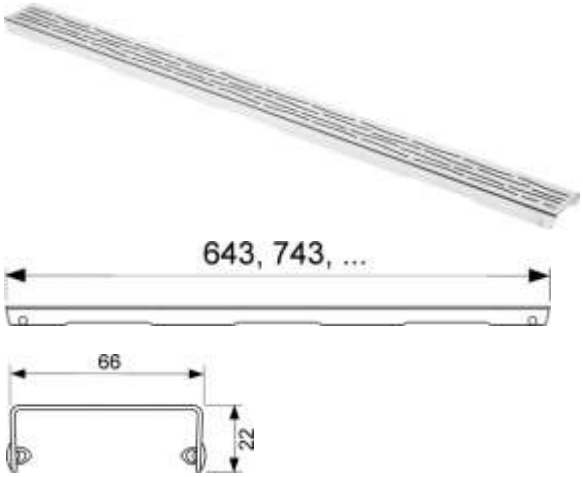

Артикул	Размеры	Ед. изм.	Поверхность	Цена, евро
600760	700 мм	шт.	глянец	**261,00**
600761	700 мм	шт.	сатин	**277,00**
600860	800 мм	шт.	глянец	**251,00**
600861	800 мм	шт.	сатин	**285,00**
600960	900 мм	шт.	глянец	**299,00**
600961	900 мм	шт.	сатин	**313,00**
601060	1000 мм	шт.	глянец	**302,00**
601061	1000 мм	шт.	сатин	**362,00**
601260	1200 мм	шт.	глянец	**349,00**
601261	1200 мм	шт.	сатин	**424,00**
601560	1500 мм	шт.	глянец	**508,00**
601561	1500 мм	шт.	сатин	**543,00**

Декоративные панели TECEdrainline “steel II”

Декоративная панель для душевого канала TECEdrainline (прямого), из нержавеющей стали (глянец/сатин), для установки в корпус канала. Нагрузка 300 кг.

Артикул	Размеры	Ед. изм.	Поверхность	Цена, евро
600782	700 мм	шт.	глянец	**344,00**
600783	700 мм	шт.	сатин	**375,00**
600882	800 мм	шт.	глянец	**328,00**
600883	800 мм	шт.	сатин	**387,00**
600982	900 мм	шт.	глянец	**327,00**
600983	900 мм	шт.	сатин	**407,00**
601082	1000 мм	шт.	глянец	**428,00**

Артикул	Размеры	Ед. изм.	Поверхность	Цена, евро
601083	1000 мм	шт.	сатин	**448,00**
601282	1200 мм	шт.	глянец	**508,00**
601283	1200 мм	шт.	сатин	**528,00**
601582	1500 мм	шт.	глянец	**645,00**
601583	1500 мм	шт.	сатин	**665,00**

Декоративные стеклянные панели TECEdrainline

Декоративная панель для душевого канала TECEdrainline (прямого), из нержавеющей стали со стеклянной поверхностью, для установки в корпус канала. Нагрузка 300 кг.

Артикул	Размеры	Ед. изм.	Поверхность	Цена, евро
600790	700 мм	шт.	зеленая	**531,00**
600791	700 мм	шт.	белая	**531,00**
600792	700 мм	шт.	черная	**531,00**
600890	800 мм	шт.	зеленая	**555,00**
600891	800 мм	шт.	белая	**555,00**
600892	800 мм	шт.	черная	**555,00**
600990	900 мм	шт.	зеленая	**580,00**
600991	900 мм	шт.	белая	**580,00**
600992	900 мм	шт.	черная	**580,00**
601090	1000 мм	шт.	зеленая	**603,00**
601091	1000 мм	шт.	белая	**603,00**
601092	1000 мм	шт.	черная	**603,00**
601290	1200 мм	шт.	зеленая	**644,00**
601291	1200 мм	шт.	белая	**644,00**
601292	1200 мм	шт.	черная	**644,00**
601590	1500 мм	шт.	зеленая	**787,00**
601591	1500 мм	шт.	белая	**787,00**
601592	1500 мм	шт.	черная	**787,00**

Основа для плитки TECEdrainline под облицовку плиткой “plate”

Основа для плитки для душевого канала TECEdrainline для установки в корпус канала, из нержавеющей стали, глянец, с видимыми кромками. Плитка может крепиться на эластичный клей, например, на основе силикона или эпоксидной смолы. Нагрузка 300 кг.

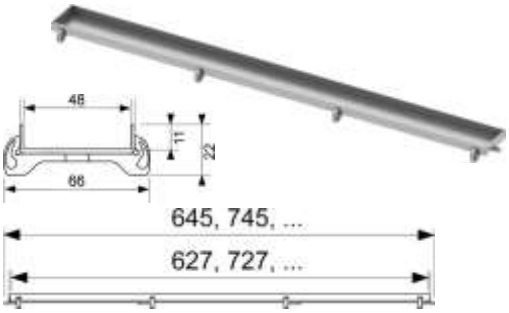

Артикул	Размеры	Ед. изм.	Кол-во в уп.	Цена, евро
600770	700 мм	шт.	1 шт.	**186,00**
600870	800 мм	шт.	1 шт.	**193,00**
600970	900 мм	шт.	1 шт.	**201,00**
601070	1000 мм	шт.	1 шт.	**224,00**
601270	1200 мм	шт.	1 шт.	**272,00**
601570	1500 мм	шт.	1 шт.	**340,00**

Основа для плитки TECEdrainline под облицовку плиткой “plate II”

Основа для плитки для душевого канала TECEdrainline для установки в корпус канала, из нержавеющей стали. Плитка может крепиться на эластичный клей, например, на основе силикона или эпоксидной смолы. Нагрузка 300 кг.

Артикул	Размеры	Ед. изм.	Кол-во в уп.	Цена, евро
600772	700 мм	шт.	1 шт.	**205,00**
600872	800 мм	шт.	1 шт.	**230,00**
600972	900 мм	шт.	1 шт.	**256,00**
601072	1000 мм	шт.	1 шт.	**291,00**
601272	1200 мм	шт.	1 шт.	**333,00**
601572	1500 мм	шт.	1 шт.	**412,00**

Душевой канал угловой с гидроизоляцией Seal System

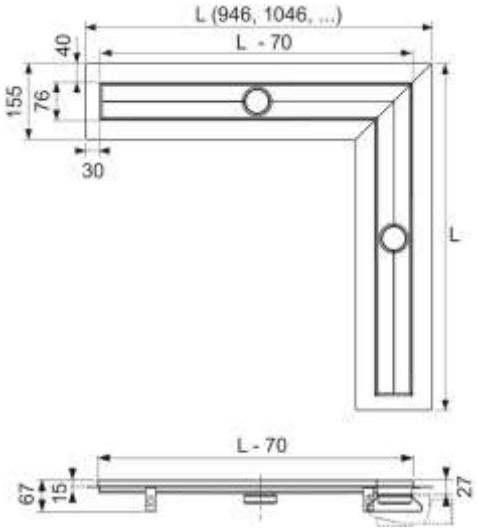

Угловой душевой канал 90° TECEdrainline из нержавеющей стали для монтажа в бетонную стяжку, с изолирующим фланцем и кронштейнами для крепления опор (приобретаются отдельно). Установочная высота до уровня чистого пола в зависимости от модели сифона: 67/68,5/95/120/148 мм.

Комплект поставки:
- душевой канал;
- гидроизоляционная лента Seal System;
- резиновая манжета для присоединения сифона.

Дополнительно приобретается:
- декоративная решётка/панель или основа для плитки;
- 2 сифона;
- 2 решётки для сифона, арт. 660005 (опционально);
- 2 комплекта опор (опционально);
- звукоизоляционный мат TECEdrainbase (опционально).

Артикул	Размер	Длина канала с фланцами	Длина лотка L-70мм	Единица измерения	Кол-во в упаковке	Цена, евро
610900	900x900 мм	946x946 мм	878x878 мм	шт.	1 шт.	**920,00**
611000	1000x1000 мм	1046x1046 мм	978x978 мм	шт.	1 шт.	**1045,00**
611200	1200x1200 мм	1246x1246 мм	1178x1178 мм	шт.	1 шт.	**1130,00**

Декоративные решётки TECEdrainline “basic” для углового душевого канала

Решётка для душевого канала TECEdrainline (углового), из нержавеющей стали (глянец), для установки в корпус канала. Нагрузка 300 кг.

Артикул	Размеры	Ед. изм.	Поверхность	Цена, евро
610910	900x900 мм	шт.	глянец	**357,00**
611010	1000x1000 мм	шт.	глянец	**399,00**
611210	1200x1200 мм	шт.	глянец	**444,00**

Декоративные панели TECEdrainline “steel II” для углового душевого канала

Панель для душевого канала TECEdrainline (углового), из нержавеющей стали (глянец), для установки в корпус канала. Нагрузка 300 кг.

Артикул	Размеры	Ед. изм.	Поверхность	Цена, евро
610982	900x900 мм	шт.	глянец	**634,00**
611082	1000x1000 мм	шт.	глянец	**732,00**
611282	1200x1200 мм	шт.	глянец	**806,00**

Основа для плитки TECEdrainline под облицовку плиткой “plate” для углового душевого канала

Основа для плитки для душевого канала TECEdrainline (углового), из нержавеющей стали (глянец), для установки в корпус канала, с видимыми кромками. Плитка может крепиться на эластичный клей, например, на основе силикона или эпоксидной смолы. Нагрузка 300 кг.

Артикул	Размеры	Ед. изм.	Поверхность	Цена за ед., евро
610970	900x900 мм	шт.	глянец	**469,00**
611070	1000x1000 мм	шт.	глянец	**591,00**
611270	1200x1200 мм	шт.	глянец	**614,00**

Душевой канал прямой под облицовку натуральным камнем с гидроизоляцией Seal System и основой для камня из нержавеющей стали в комплекте

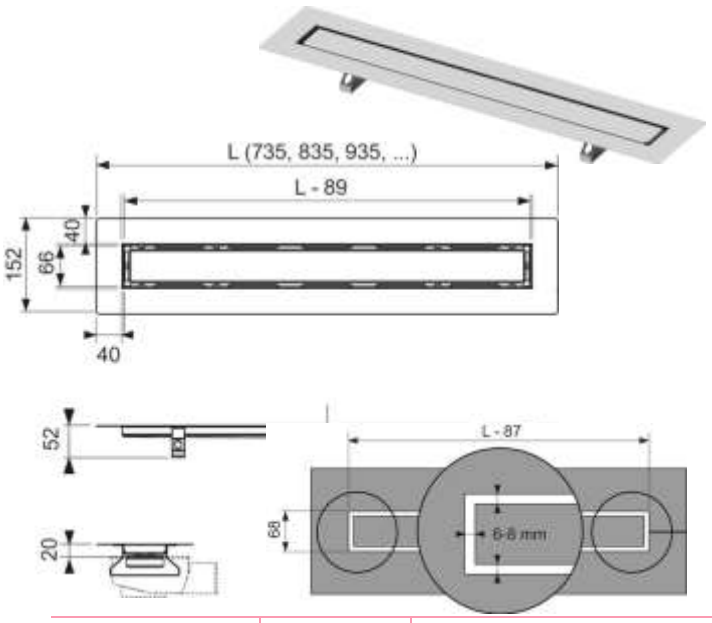

Прямой душевой канал TECEdrainline из нержавеющей стали для монтажа в бетонную стяжку с облицовкой крупной кафельной плиткой или плитами натурального камня, с изолирующим фланцем и кронштейнами для крепления опор (приобретаются отдельно). Установочная высота до уровня чистого пола в зависимости от модели сифона: 52/61,5/87/112/140 мм.

Комплект поставки:
- душевой канал;
- гидроизоляционная лента Seal System;
- основа для укладки камня;
- резиновая манжета для присоединения сифона.

Дополнительно приобретается:
- сифон;
- решётка для сифона, арт. 660005 (опционально);
- комплект опор (опционально);
- звукоизоляционный мат TECEdrainbase (опционально).

Артикул	Размер	Длина канала с фланцами	Длина лотка L-87мм	Ед. изм.	Кол-во в уп.	Цена за ед., евро
650700	700 мм	735 мм	648 мм	шт.	1 шт.	**856,00**
650800	800 мм	835 мм	748 мм	шт.	1 шт.	**921,00**
650900	900 мм	935 мм	848 мм	шт.	1 шт.	**940,00**
651000	1000 мм	1035 мм	948 мм	шт.	1 шт.	**1001,00**
651200	1200 мм	1235 мм	1148 мм	шт.	1 шт.	**1175,00**
651500	1500 мм	1535 мм	1448 мм	шт.	1 шт.	**1491,00**

Сифоны TECEdrainline

Сифон «низкий», DN 40, боковой слив, 0,5 л/с

Сифон TECEdrainline низкий для душевого канала, образующий поворотное соединение в корпусе канала, боковое соединение с канализационной трубой DN 40, съёмная погружная трубка сифона. Установочная высота от низа сифона до верхней плоскости душевого канала = 68,5 мм. Пониженный уровень гидрозатвора = 30 мм.

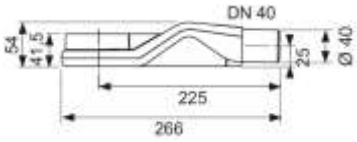

Производительность при уровне воды 10/20 мм над решёткой:
- Декоративная решётка "basic": 0,5/0,6 л/с
- Декоративная решётка "steel II": 0,5/0,6 л/с
- Основа для укладки плитки "plate"/"plate II": 0,5/0,6 л/с

Комплект поставки:
- сифон;
- погружная трубка;

Дополнительно приобретается: погружной стакан с мембраной, арт. 660015 (опционально).

Артикул	Размеры	Ед. изм.	Кол-во в уп.	Цена, евро
650004	DN 40, боковой слив	шт.	1 шт.	**57,00**

Сифон «заниженный», DN 50, боковой слив, 0,7 л/с

Сифон TECEdrainline для душевого канала для установки в корпус канала, сифон поворачивается на 360°, боковое соединение с канализационной трубой DN 50, съёмная погружная трубка сифона. Установочная высота от низа сифона до верхней плоскости душевого канала = 95 мм. Пониженный уровень гидрозатвора = 25 мм. Производительность при уровне воды 10/20 мм над решёткой:
- - Декоративная решётка "basic": 0,8/0,8 л/с
- - Декоративная решётка "steel II": 0,7/0,8 л/с
- - Основа для укладки плитки "plate"/"plate II": 0,7/0,8 л/с

Комплект поставки:
- сифон; погружная трубка;

Дополнительно приобретается: погружной стакан с мембраной, арт. 660016 (опционально).

Артикул	Размеры	Ед. изм.	Кол-во в уп.	Цена, евро
650000	DN 50, боковой слив	шт.	1 шт.	**57,00**

Сифон «стандартный», DN 50, боковой слив, 0,8 л/с

Сифон TECEdrainline для душевого канала для установки в корпус канала, сифон поворачивается на 360°, боковое соединение с канализационной трубой DN 50, съёмная погружная трубка сифона. Установочная высота от низа сифона до верхней плоскости душевого канала = 120 мм. Уровень гидрозатвора = 50 мм. Производительность (согласно DIN EN 1253) при уровне воды 10/20 мм над решёткой:

- Декоративная решётка "basic": 0,8/0,9 л/с
- Декоративная решётка "steel II": 0,7/0,8 л/с
- Основа для укладки плитки "plate"/"plate II": 0,7/0,8 л/с

Комплект поставки:
- сифон; погружная трубка;

Дополнительно приобретается: погружной стакан с мембраной, арт. 660018 (опционально).

Артикул	Размеры	Ед. изм.	Кол-во в уп.	Цена, евро
650001	DN 50, боковой слив	шт.	1 шт.	**57,00**

Сифон «максимальный», DN 70, боковой слив, 1,2 л/с

Сифон TECEdrainline для душевого канала для установки в корпус канала, сифон поворачивается на 360°, боковое соединение с канализационной трубой DN 70, съёмная погружная трубка сифона. Установочная высота от низа сифона до верхней плоскости душевого канала = 148 мм. Уровень гидрозатвора = 60 мм. Производительность (согласно DIN EN 1253) при уровне воды 10/20 мм над решёткой:

- Декоративная решётка "basic": 1,2/1,4 л/с
- Декоративная решётка "steel II": 1,2/1,3 л/с
- Основа для укладки плитки "plate"/"plate II": 1,1/1,2 л/с

Комплект поставки:
- сифон; погружная трубка;

Дополнительно приобретается: погружной стакан с мембраной, арт. 660017 (опционально).

Артикул	Размеры	Ед. изм.	Кол-во в уп.	Цена, евро
650002	DN 70, боковой слив	шт.	1 шт.	**78,00**

Сифон «вертикальный», DN 50, 1,3 л/с

Сифон TECEdrainline вертикальный для душевого канала для установки в корпус канала, сифон поворачивается на 360°, вертикальное соединение с канализационной трубой DN 50, съёмная погружная трубка сифона.

Минимальная установочная высота от верхней плоскости душевого канала до нижнего края опорной пластины канала = 67 мм. Уровень гидрозатвора = 50 мм. Диаметр отверстия в перекрытии = 130 мм.

Производительность (согласно DIN EN 1253) при уровне воды 10/20 мм над решёткой:
- Декоративная решётка "basic": 1,3/1,3 л/с
- Декоративная решётка "steel II": 1,3/1,3 л/с
- Основа для укладки плитки "plate"/"plate II": 1,2/1,2 л/с

Комплект поставки:
- сифон;
- погружная трубка;

Дополнительно приобретается: погружной стакан с мембраной, арт. 660017 (опционально).

Артикул	Размеры	Ед. изм.	Кол-во в уп.	Цена, евро
650003	DN 50, слив вниз	шт.	1 шт.	**59,00**

Дополнительные элементы TECEdrainline

Погружной стакан с мембраной для сифонов TECEdrainline

Погружной стакан с мембраной для предотвращения испарения гидрозатвора.Обеспечивает двойную защиту (гидрозатвор и мембрана) от неприятных запахов и проникновения паразитов.
Уменьшает производительность сифонов на 7%.

Артикул	Описание	Ед. изм.	Кол-во в уп.	Цена, евро
660015	Для сифона 650004	шт.	1 шт.	**13,90**
660016	Для сифона 650000	шт.	1 шт.	**15,10**
660018	Для сифона 650001	шт.	1 шт.	**15,20**
660017	Для сифонов «максимальный» 650002 и «вертикальный» 650003	шт.	1 шт.	**14,90**

Решётка для волос TECEdrainline

Решетка из нержавеющей стали для волос для установки в дренажный канал TECEdrainline.

Артикул	Описание	Ед. изм.	Кол-во в уп.	Цена, евро
660005	Решётка для сифонов TECEdrainline	шт.	1 шт.	**20,90**

Комплект регулируемых опор, в комплекте 4 шт.
элементами и звукоизолирующими прокладками.

Артикул	Описание	Ед. изм.	Кол-во в уп.	Цена, евро
660003	Регулировка 92 - 139 мм	шт.	1 шт.	**38,20**
660004	Регулировка 137 – 184 мм	шт.	1 шт.	**42,00**

Артикул	Размер	Длина канала L с фланцами	Длина лотка L-60мм	Ед. изм.	Кол-во в уп.	Цена, евро
15100079	700 мм	700 мм	640 мм	шт.	1 шт.	**495,00**
15100089	800 мм	800 мм	740 мм	шт.	1 шт.	**511,00**
15100099	900 мм	900 мм	840 мм	шт.	1 шт.	**528,00**

У

Уплотнительные материалы

MR.BOND 522
РЕГИОН СПЕЦТЕХНО. Пасты, нити, анаэробные герметики 524
Прокладки сантехнические 527

Анаэробные клеи-герметики

Клей-герметик анаэробный Mr.Bond 705

Демонтаж с усилием.
Диаметр: до 2".
Прочность: 15-20 N.m.
Температура: -50+150 С.
Цвет герметика: синий.
Давление: 60 бар.
Вязкость: 30.000-60.000 мПа.

Артикул	Наименование	Цена, руб./шт.
MB4070500050	Mr.Bond 705, 50 гр.	**615,00**
MB4070500100	Mr.Bond 705, 100 гр.	**970,00**
MB4070500250	Mr.Bond 705, 250 гр.	**2090,00**

Клей-герметик анаэробный Mr.Bond 707

Демонтаж с нагревом.
Диаметр: до 3".
Прочность: 17-22 N.m.
Температура: -50+150 °С.
Цвет герметика: красный.
Давление: 60 бар.
Вязкость: 20.000-40.000 мПа.

Артикул	Наименование	Цена, руб./шт.
MB4070500050	Mr.Bond 707, 50 гр.	**645,00**
MB4070500100	Mr.Bond 707, 100 гр.	**997,00**
MB4070500250	Mr.Bond 707, 250 гр.	**2270,00**

Обезжириватель поверхности резьбы Mr.Bond 700

Mr.Bond® 700 - обезжириватель поверхностей резьбы, с целью подготовки к дальнейшей герметизации с применением анаэробных герметиков Mr. Bond. В составе детергента технология Anaerobic maintenance, удаляет масла, жиры, следы ржавчины и др. загрязнения, которые могли бы повлиять на качество герметизации соединений.

Артикул	Наименование	Цена, руб./шт.
MB402700650	Mr.Bond® 700, 650 мл.	**790,00**

Герметизирующие нити для резьбовых соединений

Нить для герметизации резьбы Mr.Bond 607

Состоит из полимерных микронитей, пропитанных герметизирующим составом, позволяющих выполнить юстировку перед эксплуатацией и обеспечить абсолютную герметичность соединения.

Применяется с металлическими и пластиковыми фитингами и трубами в техническом, питьевом водоснабжении, газопроводах. Рабочая температура до +135 °С.

Артикул	Наименование	Цена, руб./шт.
MB3060700020	Mr.Bond 607, 20 м	**397,00**
MB3060700050	Mr.Bond 607, 50 м	**670,00**
MB3060700160	Mr.Bond 607, 160 м	**1370,00**

Лён и паста для монтажа

Герметизирующая паста Mr.Bond 505

Применима в техническом и питьевом водоснабжении.
Технология пропитки льна - IMPREGNATED FLAX, позволяет качественно пропитывать лён небольшим количеством пасты, что формирует экономию на смазку до 37%. Полное отсутствие комков. Основа - водная эмульсия вместо минерального масла как у большинства, что дает 100% разрешение для использования в водопроводных системах. Полностью исключает появление жирных следов. Легко смывается водой без применения мыла. Защищает от образования ржавчины. На 40% экономнее расход.

Температура до +140 °С. Давление до 8 бар.

Артикул	Наименование	Цена, руб./шт.
MB5050500070	Mr.Bond 505, 70 гр.	**235,00**
MB5050500250	Mr.Bond 505, 250 гр.	**397,00**

Сантехнический лён Mr.Bond

Изготовлен из натурального длинноволокнистого льна.

Сантехнический лён Mr.Bond 303
Собран в клубок. Обеспечивает удобную намотку благодаря длинным волокнам.

Артикул	Наименование	Цена, руб./шт.
MB5030300050	Сантехнический лён Mr.Bond 303, клубок, 50 гр.	**197,00**
MB5030300100	Сантехнический лён Mr.Bond 303, клубок, 100 гр.	**337,00**
MB505050KIT3	Сантехнический лён Mr.Bond 303, клубок, 200 гр.	**577,00**

Сантехнический лён Mr.Bond 305
Собран в косу. Обеспечивает удобную намотку благодаря длинным волокнам.

MB5030300050	Сантехнический лён Mr.Bond 305, коса, 100 гр.	**337,00**
MB5030300100	Сантехнический лён Mr.Bond 305, коса, 200 гр.	**577,00**
MB505050KIT3	Сантехнический лён Mr.Bond 305, коса, 200 гр. (4x50)	**577,00**

Сантехнический лён Mr.Bond 307
Сформированная в прядь предупреждает запутывание и скомкование, содержа в порядке рабочие материалы

MB5030700055	Сантехнический лён Mr.Bond 307, прядь, 55 м.	**247,00**
MB5030700110	Сантехнический лён Mr.Bond 307, прядь, 110 м	**387,00**

РЕГИОН СПЕЦТЕХНО. Пасты, нити, анаэробные герметики

Паста для льна AQUAFLAX NANO

Артикул	Наименование	Цена, руб./шт.
61002	Паста для льна Aquaflax nano, тюбик 80 гр.	289,00
61003	Паста для льна Aquaflax nano, тюбик 270 гр.	583,00

Предназначена для герметизации резьбовых соединений в различных средах. Применяется только вместе со льном! Специально разработанная формула пасты AQUAFLAX NANO имеет наночастицы, которые позволяют быстро и эффективно проникать в структуру льна и надежно уплотнять резьбу. Ее формула не пачкает инструмент и руки мастера и легко стирается без использования воды.

Области применения:
- природный газ
- холодная и горячая вода
- системы отопления
- питьевая вода
- сжатый воздух

Характеристики:
- Время герметизации: мгновенно
- Температура монтажа: без ограничений
- Рабочая температура: от - 60 до + 120°С
- Демонтаж: облегчённый

SPRINT — сантехническая полимерная нить

Артикул	Наименование	Цена, руб./шт.
61010	Нить Sprint 25м бокс, блистер	166,00
61012	Нить Sprint 50м бокс +50м катушка, блистер	396,00

Нить SPRINT - сантехническая уплотнительная нить для герметизации резьбовых соединений. Имеет плоское сечение, более 280 микронитей и улучшенную пропитку, разработанную Сантехмастер Групп. Подходит для срочного ремонта и монтажа. Применяется для резьб из любого материала.

Области применения:
- природный газ
- сжиженный газ
- холодная и горячая вода
- питьевая вода
- сжатый воздух

Характеристики:
- Время герметизации: мгновенно
- Температура монтажа: без ограничений
- Рабочая температура: от - 60 до + 120°С
- Демонтаж: облегчённый
- Максимальное давление работы системы: 20атм
- Юстировка до 180 градусов
- Степень пропитки: Усиленная

Подмотка для труб "Рекорд"

Артикул	Наименование	Цена, руб./шт.
61020	Подмотка для труб "Рекорд" 50 м, блистер	247,00

Подмотка Рекорд — это полимерная нить, пропитанная специальным герметизирующим составом — уплотнительный материал последнего поколения, который обеспечивает надежную герметизацию и защищает соединение от коррозии. Диапазон рабочих температур от -60 до +120 °С.

Области применения:
- природный газ
- сжиженный газ
- холодная и горячая вода
- питьевая вода
- сжатый воздух

Характеристики:
- Время герметизации: мгновенно
- Температура монтажа: без ограничений
- Рабочая температура: от - 60 до + 120°С
- Демонтаж: облегчённый
- Максимальное давление работы системы: 20атм
- Юстировка до 180 градусов
- Степень пропитки: стандартная

СантехМастер Гель

Преимущества:

- Герметизация без использования льна.
- Защита соединения от коррозии за счет высокой адгезии геля к материалу резьбы.
- Отсутствие усадки и расширения при отвердении.
- Простота монтажа.
- Отсутствие риска засорения фильтров и узких проходов.
- Устойчивость к ударам, перепадам температур и давления.
- Стойкость в различных средах.

СантехМастер Гель Зеленый

Артикул	Наименование	Цена, руб./шт.
61030	СантехМастерГель Зеленый, тюбик 60 г, блистер	571,00

Резьбовой герметик для металических соединений, созданный для легкого демонтажа соединений, которые располагаются в тяжело доступных местах, где невозможно использовать иные уплотнительные материалы. Разработан для быстрой и качественной герметизации металлических фланцевых и резьбовых соединений.

б диаметром до 1,5 дюймов.

Соединение, собранное с использованием СантехМастер Гель Зелёный поддается легкому демонтажу без применения нагрева.

Области применения:

Природный газ, сжиженный газ, холодная и горячая вода, питьевая вода, сжатый воздух

Характеристики:

- Время полимеризации: 20 - 30 мин
- Температура монтажа: от + 18 °С
- Рабочая температура: от - 60 до + 150°С
- Демонтаж: Облегчённый

СантехМастер Гель Синий

Артикул	Наименование	Цена, руб./шт.
61031	СантехМастерГель Синий, тюбик 60 г, блистер	571,00

Резьбовой герметик для сантехники со средней степенью фиксации соединения. Данный состав рекомендован к использованию для герметизации металлических резьб, фитингов и фланцев.

диаметром до 2 дюймов.

Соединение, собранное на данный гель поддается демонтажу с использованием инструмента.

Области применения:

Природный газ, сжиженный газ, холодная и горячая вода, питьевая вода, сжатый воздух, бензины и дизтопливо, отопительные антифризы.

Характеристики:

- Время полимеризации: 10 - 15 мин.
- Температура монтажа: от + 15 °С
- Рабочая температура: от - 60 до + 150°С
- Демонтаж: Среднее усилие

СантехМастер Гель Красный

Артикул	Наименование	Цена, руб./шт.
61037	СтопМастерГель Красный, тюбик 60г, блистер	571,00

Это анаэробный герметик для резьбовых соединений из черного металла. Гель отлично подходит для сверхпрочной фиксации и герметизации резьбы и фитингов в трубопроводах, собранных с использованием черных металлов.

Подойдёт для труб диаметром от 1,5 до 3 дюймов.

Соединение, собранное на данный гель поддается демонтажу с подогревом.

Области применения:

Природный газ, сжиженный газ, холодная и горячая вода, питьевая вода, сжатый воздух, бензины и дизтопливо, отопительные антифризы

Характеристики:

- Время полимеризации: 5 мин
- Температура монтажа: от + 5 °С
- Рабочая температура: от - 60 до + 150°С
- Демонтаж: С подогревом

Обезжириватель СантехМастерГель

Артикул	Наименование	Цена, руб./шт.
61054	Обезжириватель СантехМастерГель, баллон 150 мл	**340,00**

Создан специально для очистки резьбовых и фланцевых соединений от пыли, масел и иных загрязнений.

Серьезные загрязнения рекомендуется очистить механическим способом.

Способствует улучшению адгезии и реакции полимеризации линейки анаэробных гелей-герметиков СантехМастер Гель.

Преимущества:
- Ускорение реакции первичной полимеризации геля.
- Ускорение полимеризации в пограничных условиях.
- Ускорение полимеризации в соединениях с малоактивными металлами (оцинковка, нержавейка и пр.)

Сантехническая смазка LUBRIUM

Артикул	Наименование	Цена, руб./шт.
61146	Сантехническая смазка LUBRIUM, баллон, аэрозоль, 400 мл	**519,72**

Универсальная смазка для широкого бытового применения.

Подходит для монтажа раструбной канализации и протяжки кабель-каналов

Характеристики:
- Температура монтажа: без ограничений
- Рабочая температура: от - 30 до + 150°С
- Демонтаж: облегчённый

Преимущества над другими технологиями:
- Облегчает монтаж
- Позволяет резинке сохранять эластичность на долгое время
- Легкое нанесение за счет распыления
- Минимизирует ручной контакт с поверхностью
- Продлевает срок службы резиновой прокладки
- Легкая юстировка
- Увеличивает срок службы системы

Лён российский Aquaflax Nano

Предназначен для герметизации резьбовых соединений различных систем. Применяется только совместно с уплотнительной пастой (рекомендуем использовать пасту того же бренда)

Артикул	Наименование	Цена, руб./шт.
61114	Лён Aquaflax nano 100 гр.	**269,38**
61115	Лён Aquaflax nano 200 гр.	**458,78**

Области применения:
Природный газ, сжиженный газ, холодная и горячая вода, питьевая вода, сжатый воздух

Характеристики:
- Время герметизации: мгновенно
- Температура монтажа: без ограничений
- Рабочая температура: от - 60 до + 120°С
- Демонтаж: облегчённый

Прокладки сантехнические

Уплотнительные материалы

Прокладки сантехнические, по штучно

Наименование	Размеры	Ед. изм.	Цена, руб.
Прокладки резиновые	1/2”	шт.	**2,40**
	3/4”	шт.	**3,60**
	1”	шт.	**4,80**
	1 1/4”	шт.	**7,20**
Прокладки фторопластовые	1/2”	шт.	**13,20**
	3/4”	шт.	**26,50**
	1”	шт.	**39,00**
Прокладки фторопластовые 1 1/4” для заглушки алюминиевого радиатора 33х42мм	33х42мм	шт.	**39,50**
Прокладки паронитовые	1/2”	шт.	**2,40**
	3/4”	шт.	**4,80**
	1”	шт.	**6,00**
Прокладки паронитовые 1 1/4” для заглушки алюминиевого радиатора 33х42мм	33х42мм	шт.	**36,00**
Прокладка плоская, материал ПОН-Б; Dвнеш 45мм; Dвнут 33мм; толщина 2мм	45х33мм	шт.	**15,06**
Прокладка плоская, материал ПОН-Б; Dвнеш 54мм; Dвнут 42мм; толщина 2мм	54х42мм	шт.	**20,35**
Прокладки силиконовые	1/2”	шт.	**4,80**
	3/4”	шт.	**4,80**
	1”	шт.	**8,40**

Набор прокладок в органайзере – «Сантехник №4»

Состав набора:

- Лен сантехнический, 15гр.;
- Кольца 6х10мм, 8х12мм, 9х11мм, 14х11мм, 17х20мм, 12х16мм, 14х18мм, 16х22мм, 22х28мм, 28х34мм;
- Уплотнительная паста “Сантехпаста”, 20гр.;
- Прокладки фторопластовые 10х19мм, 14х24мм, 19х30мм;
- Прокладки резиновые 10х19мм, 14х24мм, 19х30мм;
- Прокладки силиконовые 10х19мм, 14х24мм, 19х30мм;
- Прокладки паронитовые 10х19мм, 14х24мм, 19х30мм;
- Стопорные кольца для отечественных и импортных смесителей;
- Запорные прокладки кран-буксы 13мм, 14мм, 16мм;
- Ремонтный набор для отечественной и импортной кран-буксы.

Ед. изм.	уп.
Цена, Руб., с НДС	**480,02**

Набор прокладок в органайзере – «Сантехник №3»

Состав набора:

- Кольца 6х10мм, 8х12мм, 9х11мм, 10х14мм, 12х16мм, 14х11мм, 14х18мм, 16х22мм, 17х20мм, 22х28мм, 28х34мм;
- “Таблетка” 13мм, 14мм, 16мм (для кран-буксы с резиновым затвором);
- Прижимная вставка (ступенька) керамических пластин для отечественной и импортной кран-буксы;
- Стопорные кольца 12мм и 14мм, излива отечественных и импортных смесителей;

Ед. изм.	уп.
Цена, Руб., с НДС	**540,03**

Набор прокладок «Сантехник №1»

Состав набора:
- Прокладка 1/2» - 2шт.
- Прокладка 3/4» - 2шт.
- Пробка кран-буксы - 1шт.
- Пробка кран-буксы 14 – 1шт.
- Кольца излива (отечественное и импортное) – по 1шт.
- «Юбка» кран-буксы – 2шт.
- Полукольцо (отечественное и импортное) – по 1шт.
- Прокладка смесителя – 1шт.
- Прокладка клапана латунного – 1шт.

Наименование	Ед. изм.	Цена, руб.
Набор прокладок «Сантехник №1» в блистере	уп.	**24,41**
Набор прокладок «Сантехник №1» в пакете	уп.	**19,53**

Набор прокладок «Капелька» - рем. комплект смесителя, в блистере

Состав набора:
- Резиновое кольцо излива - 1 шт.
- Стопорное кольцо излива - 1 шт.
- Прокладка вент. головки - 2шт.
- Запорная прокладка – 2шт.
- Шайба вент. головки – 2шт.
- Прокладка обратного клапана – 2шт.
- Прокладка эксцентрика – 2шт.
- Болт 5х8 – 2шт.
- Кнопка указателя воды – 2шт.

Ед. изм.	уп.
Цена, Руб., с НДС	**24,41**

Набор прокладок «Акварем» - универсальный импортный рем. комплект, в блистере

Состав набора:
- Прокладка эксцентрика – 2шт.
- Прокладка душевого шланга – 2шт.
- Резиновое кольцо вент. головки -2 шт.
- Прокладка вент. головки - 2шт.
- Прокладка запорная – 2шт.
- Стопорное кольцо излива - 1 шт.
- Резиновое кольцо излива - 1 шт
- Запорное кольцо – 2шт.
- Винт 4х8 – 2шт.

Ед. изм.	уп.
Цена, Руб., с НДС	**24,41**

Набор прокладок «Родничок» - рем. комплект смесителя для кухни, в блистере

Состав набора:
- Запорная прокладка – 4шт.
- Прокладка вент. головки - 2шт.
- Кнопка указателя воды – 2шт.
- Резиновое кольцо излива - 1 шт.
- Стопорное кольцо излива - 1 шт.
- Шайба вент. головки – 2шт.
- Прокладка тройная - 1шт.
- Прокладка уплотнительная – 2шт.
- Болт – 2шт.

Ед. изм.	уп.
Цена, Руб., с НДС	**24,41**

Ф

Электрооборудование

DEVI (ДЕВИ). Нагревательные кабели, маты 530
NUNICHO, греющий кабель 536
ШТИЛЬ. Инверторные стабилизаторы напряжения 538

DEVI (ДЕВИ). Нагревательные кабели, маты

Терморегуляторы для теплого пола

Артикул	Наименование	Цена, руб.
140F1010R	Терморегулятор ДЕВИ Base, с датчиком пола, 16А	**1190,00**
140F1030R	Терморегулятор ДЕВИ Room, с датчиком пола, 16А	**4280,00**
140F1064R	Терморегулятор ДЕВИ Classy с Wi-Fi, с датчиком пола, белый, 16А	**5970,00**
140F1069R	Терморегулятор ДЕВИ Classy с Wi-Fi, с датчиком пола, черный, 16А	**5970,00**
140F1141R	Терморегулятор ДЕВИ Prime с Wi-Fi, с комбинацией датчиков, белый, 16А	**6600,00**
140F1143R	Терморегулятор ДЕВИ Prime с Wi-Fi, с комбинацией датчиков, черный, 16А	не поставля-ется
21RT0101R	Терморегулятор Ридан Twist, с датчиком пола, белый, 16А	**3950,00**
21RT0102R	Терморегулятор Ридан Twist, с датчиком пола, черный, 16А	**3950,00**
21RT0108R	Терморегулятор Ридан Clever с Wi-Fi, с комбинацией датчиков, белый, 16А	**11000,00**
21RT0109R	Терморегулятор Ридан Clever с Wi-Fi, с комбинацией датчиков, черный, 16А	**11000,00**

Датчики температуры

- Тип, сопротивление/при t° С: NTC, 10 кОм (B=3950)/25 °C
- Материал: PVC
- Размеры: 3 м/Ø 8 мм;
- Класс IP: IP 67

Артикул	Наименование	Цена, руб.
140F1091R	Датчик температуры на проводе 3 м, 10 кОм	**640,00**
21RT0300R	Датчик температуры на проводе Ридан, 3 м, 10 кОм	**750,00**

Маты нагревательные двухжильные

Применяется для внутренней установки. Предназначен для обеспечения комфортной температуры поверхности пола в условиях основного отопления. Используется в ремонтируемых и тонких полах непосредственно под покрытие пола без формирования толстой цементной стяжки и устанавливается в основном под плитку в слой плиточного клея, самовыравнивающийся раствор, штукатурную смесь и т. д.

Представляет собой тонкий нагревательный мат с двухжильным экранированным нагревательным кабелем диаметром 3,6 мм с фторопластовой высокотемпературной внутренней изоляцией, закрепленный на клейкой полимерной сетке с равномерным шагом укладки. Нагревательный мат имеет один соединительный кабель, такая конструкция значительно упрощает раскладку и подключение мата.

Маты нагревательные двухжильные

Артикул	Наименование	Цена, руб.
83030560R	Нагревательный мат ДЕВИ Comfort Mat-150T 75 Вт 230 В 0,5 м2	**5174,00**
83030562R	Нагревательный мат ДЕВИ Comfort Mat-150T 150 Вт 230 В 1 м2	**6645,00**
140F1744R	Нагревательный мат ДЕВИ Comfort Mat-150T 225 Вт 230 В 1,5 м2	**8056,00**
83030566R	Нагревательный мат ДЕВИ Comfort Mat-150T 300 Вт 230 В 2 м2	**9467,00**
140F1745R	Нагревательный мат ДЕВИ Comfort Mat-150T 375 Вт 230 В 2,5 м2	**10878,00**

Артикул	Наименование	Цена, руб.
83030570R	Нагревательный мат ДЕВИ Comfort Mat-150T 450 Вт 230 В 3 м2	12172,00
83030572R	Нагревательный мат ДЕВИ Comfort Mat-150T 525 Вт 230 В 3,5 м2	13466,00
83030574R	Нагревательный мат ДЕВИ Comfort Mat-150T 600 Вт 230 В 4 м2	14700,00
83030576R	Нагревательный мат ДЕВИ Comfort Mat-150T 750 Вт 230 В 5 м2	16876,00
83030578R	Нагревательный мат ДЕВИ Comfort Mat-150T 900 Вт 230 В 6 м2	18993,00
83030580R	Нагревательный мат ДЕВИ Comfort Mat-150T 1050 Вт 230 В 7 м2	21168,00
83030582R	Нагревательный мат ДЕВИ Comfort Mat-150T 1200 Вт 230 В 8 м2	23226,00
83030584R	Нагревательный мат ДЕВИ Comfort Mat-150T 1350 Вт 230 В 9 м2	25343,00
83030586R	Нагревательный мат ДЕВИ Comfort Mat-150T 1500 Вт 230 В 10 м2	27166,00
83030588R	Нагревательный мат ДЕВИ Comfort Mat-150T 1800 Вт 230 В 12 м2	29870,00

Маты нагревательные двухжильные, Фторопласт, TF-150

Артикул	Наименование	Цена, руб.
21RT0415R	Ридан TF-150 нагревательный мат 75 Вт 230 В 0,5 м²	6145,00
21RT0416R	Ридан TF-150 нагревательный мат 150 Вт 230 В 1 м²	7891,00
21RT0417R	Ридан TF-150 нагревательный мат 225 Вт 230 В 1,5 м²	9567,00
21RT0418R	Ридан TF-150 нагревательный мат 300 Вт 230 В 2 м²	11242,00
21RT0419R	Ридан TF-150 нагревательный мат 375 Вт 230 В 2,5 м²	12918,00
21RT0420R	Ридан TF-150 нагревательный мат 450 Вт 230 В 3 м²	14454,00
21RT0421R	Ридан TF-150 нагревательный мат 525 Вт 230 В 3,5 м²	15990,00
21RT0422R	Ридан TF-150 нагревательный мат 600 Вт 230 В 4 м²	17456,00
21RT0423R	Ридан TF-150 нагревательный мат 750 Вт 230 В 5 м²	20040,00
21RT0424R	Ридан TF-150 нагревательный мат 900 Вт 230 В 6 м²	22554,00
21RT0425R	Ридан TF-150 нагревательный мат 1050 Вт 230 В 7 м²	25137,00
21RT0426R	Ридан TF-150 нагревательный мат 1200 Вт 230 В 8 м²	27581,00
21RT0427R	Ридан TF-150 нагревательный мат 1350 Вт 230 В 9 м²	30095,00
21RT0428R	Ридан TF-150 нагревательный мат 1500 Вт 230 В 10 м²	32259,00
21RT0429R	Ридан TF-150 нагревательный мат 1800 Вт 230 В 12 м²	35471,00

Маты нагревательные двухжильные, Фторопласт, TF-200

Артикул	Наименование	Цена, руб.
21RT0430R	Ридан TF-200 нагревательный мат 100 Вт 230 В 0,5 м²	6452,00
21RT0431R	Ридан TF-200 нагревательный мат 200 Вт 230 В 1 м²	8285,00
21RT0432R	Ридан TF-200 нагревательный мат 300 Вт 230 В 1,5 м²	10045,00
21RT0433R	Ридан TF-200 нагревательный мат 400 Вт 230 В 2 м²	11804,00
21RT0434R	Ридан TF-200 нагревательный мат 500 Вт 230 В 2,5 м²	13564,00
21RT0435R	Ридан TF-200 нагревательный мат 600 Вт 230 В 3 м²	15177,00
21RT0436R	Ридан TF-200 нагревательный мат 700 Вт 230 В 3,5 м²	16790,00
21RT0437R	Ридан TF-200 нагревательный мат 800 Вт 230 В 4 м²	18329,00
21RT0438R	Ридан TF-200 нагревательный мат 1000 Вт 230 В 5 м²	21042,00
21RT0439R	Ридан TF-200 нагревательный мат 1200 Вт 230 В 6 м²	23682,00
21RT0440R	Ридан TF-200 нагревательный мат 1400 Вт 230 В 7 м²	26394,00
21RT0441R	Ридан TF-200 нагревательный мат 1600 Вт 230 В 8 м²	28960,00
21RT0442R	Ридан TF-200 нагревательный мат 1800 Вт 230 В 9 м²	31600,00
21RT0443R	Ридан TF-200 нагревательный мат 2000 Вт 230 В 10 м²	33872,00

Кабели нагревательные двухжильные

Нагревательный кабель ДЕВИ Flex

Применение: система «теплый пол», защита от снега и льда открытых площадок, повышение температуры грунта в теплицах, защита грунта от промерзания, а также обогрев металлических трубопроводов и емкостей с целью предотвращения замерзания воды или для поддержания технологических температур. Кроме того, рекомендован для применения на балконах и лоджиях.

В системе «теплый пол» кабель монтируется в бетонную стяжку. Теплый пол может использоваться как в качестве вспомогательного, так и полного отопления помещений.

Представляет собой двухжильный экранированный нагревательный кабель с трехжильным соединительным кабелем с герметичными переходной и концевой муфтами.

Характеристики:

- Тип кабеля: резистивный двухжильный экранированный
- Номинальное напряжение: 230 В
- Удельная мощность: 18 Вт/м при 230 В
- Диаметр внешней оболочки: 5,5 мм ± 0,2 мм
- Минимальный диаметр изгиба: 76 мм
- Соединительный кабель: 2,5 м, 3 х 0,75 мм² (7.3…52 м), или 3 х 1,0 мм² (54…105 м), или 3 х 1,5 мм² (118…170 м)
- Экран: сплошной, алюминиевая фольга с дренажным луженым медным проводом
- Внутренняя изоляция: сшитый полиэтилен XLPE
- Наружная изоляция: поливинилхлорид 105 °C PVC, красный
- Максимальная температура: 65 °C/85 °C во вкл./выкл. состоянии, T6
- Минимальная температура воздуха при монтаже: 5 °C
- Допуски на сопротивление: -5 … +10 %
- Класс пылевлагозащиты: IPX7

Артикул	Наименование	Цена, руб.
140F1235R	Нагревательный кабель ДЕВИ Flex-18T 130 Вт 230 В 7,3 м	**5292,00**
140F1236R	Нагревательный кабель ДЕВИ Flex-18T 180 Вт 230 В 10 м	**5880,00**
140F1400R	Нагревательный кабель ДЕВИ Flex-18T 230 Вт 230 В 12,8 м	**6468,00**
140F1237R	Нагревательный кабель ДЕВИ Flex-18T 270 Вт 230 В 15 м	**6909,00**
140F1401R	Нагревательный кабель ДЕВИ Flex-18T 310 Вт 230 В 17,5 м	**7424,00**
140F1238R	Нагревательный кабель ДЕВИ Flex-18T 395 Вт 230 В 22 м	**8306,00**
140F1239R	Нагревательный кабель ДЕВИ Flex-18T 535 Вт 230 В 29 м	**9776,00**
140F1240R	Нагревательный кабель ДЕВИ Flex-18T 615 Вт 230 В 34 м	**10731,00**
140F1241R	Нагревательный кабель ДЕВИ Flex-18T 680 Вт 230 В 37 м	**11393,00**
140F1242R	Нагревательный кабель ДЕВИ Flex-18T 820 Вт 230 В 44 м	**12863,00**
140F1243R	Нагревательный кабель ДЕВИ Flex-18T 935 Вт 230 В 52 м	**14553,00**
140F1410R	Нагревательный кабель ДЕВИ Flex-18T 1005 Вт 230 В 54 м	**14994,00**
140F1244R	Нагревательный кабель ДЕВИ Flex-18T 1075 Вт 230 В 59 м	**16023,00**
140F1245R	Нагревательный кабель ДЕВИ Flex-18T 1220 Вт 230 В 68 м	**17861,00**
140F1246R	Нагревательный кабель ДЕВИ Flex-18T 1340 Вт 230 В 74 м	**19184,00**
140F1247R	Нагревательный кабель ДЕВИ Flex-18T 1485 Вт 230 В 82 м	**20874,00**
140F1248R	Нагревательный кабель ДЕВИ Flex-18T 1625 Вт 230 В 90 м	**22491,00**
140F1249R	Нагревательный кабель ДЕВИ Flex-18T 1880 Вт 230 В 105 м	**25652,00**
140F1250R	Нагревательный кабель ДЕВИ Flex-18T 2135 Вт 230 В 118 м	**28298,00**
140F1251R	Нагревательный кабель ДЕВИ Flex-18T 2420 Вт 230 В 131 м	**31017,00**
140F1252R	Нагревательный кабель ДЕВИ Flex-18T 2775 Вт 230 В 155 м	**35942,00**
140F1402R	Нагревательный кабель ДЕВИ Flex-18T 3050 Вт 230 В 170 м	**39102,00**

Нагревательный кабель ДЕВИ Snow

Применение: обогрев водосточных систем, краев крыш, ендов и других элементов кровельных конструкций для предотвращения образования сосулек, наледи и удаления снега, а также обогрев поверхности открытых уличных площадок (входные группы, пешеходные дорожки, парковки, подъездные пути, пандусы и т. д.) с целью предотвращения образования наледи.

Представляет собой двухжильный экранированный нагревательный кабель с трехжильным соединительным кабелем с герметичными переходной и концевой муфтами. Имеет повышенную стойкость к ультрафиолетовому излучению и атмосферным осадкам, дополнительную промежуточную изоляцию из сшитого полиэтилена.

Характеристики:

- Тип кабеля: резистивный двухжильный экранированный
- Номинальное напряжение: 230 В
- Макс. удельная мощность: 30 Вт/м при 230 В
- Диаметр внешней оболочки: 6,2 мм ± 0,2 мм
- Минимальный диаметр изгиба: 76 мм
- Соединительный кабель: 2,5 м, 3 х 1,0 мм² (10…63 м), или 3 х 1,5 мм² (70…95 м), или 3 х 2,5 мм² (110…140 м)
- Экран: сплошной, алюминиевая фольга с дренажным луженым медным проводом

- Внутренняя изоляция: фторопласт
- Промежуточная изоляция: сшитый полиэтилен XLPE
- Наружная изоляция: УФ-стабильный поливинилхлорид 105 °C PVC, черный
- Минимальная температура воздуха при монтаже: 5 °C
- Допуски на сопротивление: -5 … +10 %
- Класс пылевлагозащиты: IPX7

Артикул	Наименование	Цена, руб.
89846000R	Нагревательный кабель ДЕВИ Snow-30T 300 Вт 230 В 10 м	**8573,00**
89846002R	Нагревательный кабель ДЕВИ Snow-30T 400 Вт 230 В 14 м	**9437,00**
89846004R	Нагревательный кабель ДЕВИ Snow-30T 630 Вт 230 В 20 м	**10696,00**
89846006R	Нагревательный кабель ДЕВИ Snow-30T 830 Вт 230 В 27 м	**12111,00**
89846008R	Нагревательный кабель ДЕВИ Snow-30T 1020 Вт 230 В 34 м	**13606,00**
89846010R	Нагревательный кабель ДЕВИ Snow-30T 1250 Вт 230 В 40 м	**14943,00**
89846012R	Нагревательный кабель ДЕВИ Snow-30T 1350 Вт 230 В 45 м	**16280,00**
89846014R	Нагревательный кабель ДЕВИ Snow-30T 1440 Вт 230 В 50 м	**17908,00**
89846016R	Нагревательный кабель ДЕВИ Snow-30T 1700 Вт 230 В 55 м	**19518,00**
89846018R	Нагревательный кабель ДЕВИ Snow-30T 1860 Вт 230 В 63 м	**22046,00**
89846020R	Нагревательный кабель ДЕВИ Snow-30T 2060 Вт 230 В 70 м	**24123,00**
89846022R	Нагревательный кабель ДЕВИ Snow-30T 2340 Вт 230 В 78 м	**26451,00**
89846024R	Нагревательный кабель ДЕВИ Snow-30T 2420 Вт 230 В 85 м	**28312,00**
89846026R	Нагревательный кабель ДЕВИ Snow-30T 2930 Вт 230 В 95 м	**30982,00**
89846028R	Нагревательный кабель ДЕВИ Snow-30T 3290 Вт 230 В 110 м	**34945,00**
89846030R	Нагревательный кабель ДЕВИ Snow-30T 3680 Вт 230 В 125 м	**38909,00**
89846032R	Нагревательный кабель ДЕВИ Snow-30T 4110 Вт 230 В 140 м	**43034,00**

Кабели нагревательные саморегулирующиеся

Применение: защита от намерзания снега и льда на кровлях, в желобах и водосточных трубах, особенно в случаях, когда водостоки могут быть засорены листвой и хвоей (в случае применения резистивного кабеля листва и хвоя могут привести к перегреву кабеля и выходу его из строя); обогрев водопроводов бытового и промышленного назначения, баков и резервуаров с целью защиты от замерзания, а также поддержания необходимой температуры продуктопроводов в технологических процессах.

Характеристики:

- Тип кабеля: саморегулирующийся двухжильный экранированный
- Номинальное напряжение: 220-240 В ~ 50 Гц
- Минимальный радиус однократного изгиба: 35 мм
- Экран: оплетка из луженой медной проволоки
- Внутренняя изоляция: термопластичный эластомер
- Наружная изоляция: УФ-устойчивый полиолефин
- Сечение токоведущих жил: 1,2 мм²
- Максимальная допустимая температура: +65 °C/+85 °C во вкл./выкл. состоянии
- Минимальная температура воздуха при монтаже: -40 °C
- Сопротивление оплетки: не более 13,0 Ом/км
- Электрическое сопротивление изоляции: не менее 10^3 МОм/м

Артикул	Наименование	Цена, руб.
98300861R	Кабель саморег. ДЕВИ Iceguard-17 (T) 230 В 250 м	**1300,00**
98300862R	Кабель саморег. ДЕВИ Iceguard-17 (T) 230 В 750 м	**1300,00**
98377017R	Кабель саморег. ДЕВИ Iceguard-18 (T) 230 В 250 м	**1300,00**
98377019R	Кабель саморег. ДЕВИ Iceguard-18 (T) 230 В 750 м	**1300,00**
98301067R	Кабель саморег. ДЕВИ Pipeguard-25 (T) 230 В 250 м	**1340,00**
98301068R	Кабель саморег. ДЕВИ Pipeguard-25 (T) 230 В 750 м	**1340,00**
98301074R	Кабель саморег. ДЕВИ Pipeguard-30 (T) 230 В 250 м	**1380,00**
98301075R	Кабель саморег. ДЕВИ Pipeguard-30 (T) 230 В 750 м	**1380,00**
98301076R	Кабель саморег. ДЕВИ Pipeguard-40 (T) 230 В 250 м	**1420,00**
98301077R	Кабель саморег. ДЕВИ Pipeguard-40 (T) 230 В 750 м	**1420,00**
98300831R	Кабель саморег. ДЕВИ Iceguard-18 (C) 230 В 250 м	**1300,00**
98300827R	Кабель саморег. ДЕВИ Iceguard-18 (C) 230 В 750 м	**1300,00**
98300758R	Кабель саморег. ДЕВИ Pipeguard-25 (C) 230 В 250 м	**1340,00**
98300764R	Кабель саморег. ДЕВИ Pipeguard-33 (C) 230 В 250 м	**1380,00**

Артикул	Наименование	Цена, руб.
21RT0811R	Кабель саморег. Ридан Pipeheat-15 (В) 230 В 300 м	560,00
21RT0812R	Кабель саморег. Ридан Iceguard-18 (В) 230 В 300 м	1430,00
21RT0814R	Кабель саморег. Ридан Pipeguard-33 (В) 230 В 300 м	1170,00

Кабели нагревательные саморегулирующиеся с вилкой

Артикул	Наименование	Цена, руб.
21RT0800R	Кабель саморег. Ридан Pipeheat-15 2 м 30 Вт с вилкой	3700,00
21RT0801R	Кабель саморег. Ридан Pipeheat-15 4 м 60 Вт с вилкой	5250,00
21RT0802R	Кабель саморег. Ридан Pipeheat-15 6 м 90 Вт с вилкой	6780,00
21RT0803R	Кабель саморег. Ридан Pipeheat-15 8 м 120 Вт с вилкой	8350,00
21RT0804R	Кабель саморег. Ридан Pipeheat-15 10 м 150 Вт с вилкой	9900,00
21RT0805R	Кабель саморег. Ридан Pipeheat-15 12 м 180 Вт с вилкой	11560,00
21RT0806R	Кабель саморег. Ридан Pipeheat-15 14 м 210 Вт с вилкой	13000,00
21RT0807R	Кабель саморег. Ридан Pipeheat-15 16 м 240 Вт с вилкой	14450,00
21RT0808R	Кабель саморег. Ридан Pipeheat-15 19 м 285 Вт с вилкой	16400,00
21RT0809R	Кабель саморег. Ридан Pipeheat-15 22 м 330 Вт с вилкой	18500,00
21RT0810R	Кабель саморег. Ридан Pipeheat-15 25 м 375 Вт с вилкой	20500,00

Крепления кабелей

Артикул	Наименование	Цена, руб.
19805076R	Алюминиевая лента крепежная (0,05 х 50м)	3300,00
19808234R	Лента монтажная, оцинкованная, (0,021 х 5м)	680,00
19808181	Лента монтажная, оцинкованная, (0,021 х 10м)	1150,00
19808186	Лента монтажная, нержавеющая, (0,021 х 10м)	2190,00
19808236R	Лента монтажная, оцинкованная, (0,021 х 25м)	2330,00
19808193	Лента монтажная для саморегулирующегося кабеля, оцинкованная, (0,025 х 20м)	2560,00
19808301R	Лента одинарная специальная для саморегулирующегося кабеля, оцинкованная, (0,042 х 25м)	4800,00
19808185	Лента двойная специальная, оцинкованная, (0,05 х 25м)	7000,00
19808197	Лента двойная специальная, оцинкованная, (0,05 х 50м)	14000,00
19808169	Лента двойная специальная, нержавеющая, (0,05 х 25м)	11550,00
19808170	Лента двойная специальная, нержавеющая, (0,05 х 50м)	23100,00
19808183	Лента двойная специальная для саморегулирующегося кабеля, оцинкованная, (0,065 х 25м)	8050,00
19808199	Лента двойная специальная для саморегулирующегося кабеля, оцинкованная, (0,065 х 50м)	16100,00
19808173	Лента двойная специальная для саморегулирующегося кабеля, нержавеющая, (0,065 х 25м)	13300,00
19808175	Лента двойная специальная для саморегулирующегося кабеля, нержавеющая, (0,065 х 50м)	26600,00

Специальные крепления кабелей

Артикул	Наименование	Цена, руб.
19805082R	Алюминиевая клейкая лента повышенной прочности и адгезии (0,06 х 50м)	13750,00
19808211	Зажим кровельный для саморегулирующегося кабеля Roof clip RX-Gs, оцинк. сталь (50 шт)	4500,00
19808213	Зажим кровельный для саморегулирующегося кабеля Roof clip RX-Ss, нерж. сталь (50 шт)	5800,00
19808215	Зажим кровельный для саморегулирующегося кабеля Roof clip RX-Cp, медь (50 шт)	10700,00
19808238R	Лента монтажная, медная, (0,021 х 25м)	10130,00
19808177	Лента двойная специальная, медная, (0,05 х 25м)	21860,00
19808179	Лента двойная специальная, медная, (0,05 х 50м)	43720,00
21RT0900R	Муфта для установки кабеля Ридан Pipeheat-15 в трубу	850,00

Наборы ремонтные для кабелей

Артикул	Наименование	Цена, руб.
19805761R	Ремнабор ДЕВИ Crimp-SLC для саморег. кабеля	**1440,00**
19806421R	Ремнабор ДЕВИ Crimp-SLC для Т-образного соединения саморег. кабелей	**1820,00**
21RT0925R	Ремнабор Ридан Crimp-SLC для саморег. кабеля Ридан Pipeheat-15	**840,00**
21RT0926R	Ремнабор Ридан Crimp-RC для двухжильного резистивного кабеля	**1270,00**

Терморегуляторы и оборудование для них

Терморегуляторы для систем кровельного обогрева

ДЕВИ Meteo 850R – программируемая метеостанция, предназначена для управления кабельными системами снеготаяния, установленными на кровле. Позволяет контролировать температуру окружающей среды и наличие атмосферных осадков, включать систему кабельного обогрева в автоматическом режиме.

Система ДЕВИ Meteo 850R состоит из терморегулятора с датчиком температуры воздуха в комплекте и датчика кровли ДЕВИ Roof 850R. Устанавливается на профиль DIN

Артикул	Наименование	Цена, руб.
140F1084R	Терморегулятор ДЕВИ Meteo 850R на шину DIN, с датчиком температуры на проводе, 10А	**51330,00**
140F1086R	Датчик кровли ДЕВИ Roof 850R	**6350,00**

Терморегуляторы для систем обогрева на кровле и грунте

ДЕВИ Meteo 850RG — универсальный программируемый терморегулятор, предназначенный для управления кабельными системами снеготаяния, установленными на кровлях, дорогах, ступенях, автостоянках, рампах и т.д. Позволяет контролировать температуру окружающей среды и наличие атмосферных осадков, включать систему кабельного обогрева в автоматическом режиме.

Система управления включает в себя терморегулятор ДЕВИ Meteo 850RG с датчиком температуры воздуха в комплекте и датчик кровли ДЕВИ Roof 850RG или датчик грунта ДЕВИ Ground 850RG (оба предназначены только для работы с ДЕВИ Meteo 850RG).

Терморегулятор может управлять только одной зоной обогрева: или обогрев кровли, или обогрев открытой площадки. Устанавливается в шкаф управления на профиль DIN.

Артикул	Наименование	Цена, руб.
140F1085R	Терморегулятор ДЕВИ Meteo 850RG на шину DIN, с датчиком температуры на проводе, 10А	**55330,00**
140F1087R	Датчик кровли ДЕВИ Roof 850RG	**19950,00**
140F1088R	Датчик грунта ДЕВИ Ground 850RG	**19950,00**
140F5020R	Терморегулятор ДЕВИ Compact на шину DIN, с датчиком температуры на проводе, 16А	**10230,00**

Терморегулятор мультизональный

Артикул	Наименование	Цена, руб.
21RT0209R	Терморегулятор Ридан Multi на шину DIN, с датчиком температуры на проводе, 10А	**39930,00**
21RT0306R	Датчик температуры на проводе 1 м, 10 кОм (для Meteo R, Meteo RG, Multi, Compact)	**1060,00**
21RT0307R	Датчик температуры на проводе высокотемпературный, 2м, 100 кОм (только для Multi)	**1250,00**

NUNICHO, греющий кабель

Готовые наборы саморегулирующегося кабеля NUNUICHO, это возможность получить тёплую воду своевременно с минимальными затратами электроэнергии и максимально выгодно. Кабель надёжен, безопасен, прост в установке и применении. Отличается высоким качеством и бесперебойностью работы. Процесс нагрева регулируется системой самостоятельно в автоматическом режиме, поэтому от вас не требуются дополнительные усилия. Не комплектуется сальниковым узлом. Приобретается отдельно.

Комплект кабеля для установки внутри трубы 10 Вт/м (сальниковый узел 1/2-3/4 конусный в комплекте)

Наименование	Ед. изм.	Цена, руб.
Секция нагревательная NUNICHO IN PIPE S 10-2	шт.	**2541,00**
Секция нагревательная NUNICHO IN PIPE S 10-3	шт.	**2977,00**
Секция нагревательная NUNICHO IN PIPE S 10-4	шт.	**3365,00**
Секция нагревательная NUNICHO IN PIPE S 10-5	шт.	**3745,00**
Секция нагревательная NUNICHO IN PIPE S 10-6	шт.	**4103,00**
Секция нагревательная NUNICHO IN PIPE S 10-8	шт.	**4677,00**
Секция нагревательная NUNICHO IN PIPE S 10-10	шт.	**5162,00**
Секция нагревательная NUNICHO IN PIPE S 10-12	шт.	**6327,00**
Секция нагревательная NUNICHO IN PIPE S 10-15	шт.	**7550,00**
Секция нагревательная NUNICHO IN PIPE S 10-20	шт.	**9627,00**
Секция нагревательная NUNICHO IN PIPE S 10-30	шт.	**11461,00**

Комплект кабеля для установки внутри трубы 10 Вт/м (без сальникового узла)

Наименование	Ед. изм.	Цена, руб.
Секция нагревательная NUNICHO IN PIPE 10-2	шт.	**2011,00**
Секция нагревательная NUNICHO IN PIPE 10-3	шт.	**2445,00**
Секция нагревательная NUNICHO IN PIPE 10-4	шт.	**2832,00**
Секция нагревательная NUNICHO IN PIPE 10-5	шт.	**3211,00**
Секция нагревательная NUNICHO IN PIPE 10-6	шт.	**3568,00**
Секция нагревательная NUNICHO IN PIPE 10-8	шт.	**4140,00**
Секция нагревательная NUNICHO IN PIPE 10-10	шт.	**4624,00**
Секция нагревательная NUNICHO IN PIPE 10-12	шт.	**5785,00**
Секция нагревательная NUNICHO IN PIPE 10-15	шт.	**7005,00**
Секция нагревательная NUNICHO IN PIPE 10-20	шт.	**9076,00**
Секция нагревательная NUNICHO IN PIPE 10-30	шт.	**10904,00**

Комплект кабеля для установки снаружи трубы 16 Вт/м с заземлением

Наименование	Ед. изм.	Цена, руб.
Секция нагревательная NUNICHO ON PIPE 16-2	шт.	**1368,00**
Секция нагревательная NUNICHO ON PIPE 16-3	шт.	**1519,00**
Секция нагревательная NUNICHO ON PIPE 16-4	шт.	**1973,00**
Секция нагревательная NUNICHO ON PIPE 16-5	шт.	**2328,00**
Секция нагревательная NUNICHO ON PIPE 16-6	шт.	**2785,00**
Секция нагревательная NUNICHO ON PIPE 16-8	шт.	**3544,00**
Секция нагревательная NUNICHO ON PIPE 16-10	шт.	**4354,00**
Секция нагревательная NUNICHO ON PIPE 16-12	шт.	**5011,00**
Секция нагревательная NUNICHO ON PIPE 16-15	шт.	**6076,00**
Секция нагревательная NUNICHO ON PIPE 16-20	шт.	**8000,00**
Секция нагревательная NUNICHO ON PIPE 16-30	шт.	**10733,00**

Комплект кабеля для установки снаружи трубы 24 Вт/м с заземлением

Наименование	Ед. изм.	Цена, руб.
Секция нагревательная NUNICHO ON PIPE 24-2	шт.	**1245,00**
Секция нагревательная NUNICHO ON PIPE 24-3	шт.	**1378,00**
Секция нагревательная NUNICHO ON PIPE 24-4	шт.	**1779,00**
Секция нагревательная NUNICHO ON PIPE 24-5	шт.	**2090,00**
Секция нагревательная NUNICHO ON PIPE 24-6	шт.	**2490,00**
Секция нагревательная NUNICHO ON PIPE 24-8	шт.	**3157,00**
Секция нагревательная NUNICHO ON PIPE 24-10	шт.	**3869,00**
Секция нагревательная NUNICHO ON PIPE 24-12	шт.	**4447,00**
Секция нагревательная NUNICHO ON PIPE 24-15	шт.	**5380,00**
Секция нагревательная NUNICHO ON PIPE 24-20	шт.	**7070,00**
Секция нагревательная NUNICHO ON PIPE 24-30	шт.	**9472,00**

Комплект кабеля для установки снаружи трубы 30 Вт/м с заземлением

Наименование	Ед. изм.	Цена, руб.
Секция нагревательная NUNICHO ON PIPE 30-2	шт.	**1467,00**
Секция нагревательная NUNICHO ON PIPE 30-3	шт.	**1621,00**
Секция нагревательная NUNICHO ON PIPE 30-4	шт.	**2075,00**
Секция нагревательная NUNICHO ON PIPE 30-5	шт.	**2430,00**
Секция нагревательная NUNICHO ON PIPE 30-6	шт.	**2884,00**
Секция нагревательная NUNICHO ON PIPE 30-8	шт.	**3646,00**
Секция нагревательная NUNICHO ON PIPE 30-10	шт.	**4455,00**
Секция нагревательная NUNICHO ON PIPE 30-12	шт.	**5113,00**
Секция нагревательная NUNICHO ON PIPE 30-15	шт.	**6178,00**
Секция нагревательная NUNICHO ON PIPE 30-20	шт.	**8101,00**
Секция нагревательная NUNICHO ON PIPE 30-30	шт.	**10834,00**

Конусный сальник NUNICHO для ввода кабеля в трубу

Наименование	Ед. изм.	Цена, руб.
Конусный сальник NUNICHO для ввода кабеля в трубу, резьба наружная 1/2” - 3/4”	шт.	**800,00**
Конусный сальник для ввода кабеля в трубу, резьба наружная 1/2"	шт.	**635,00**

ШТИЛЬ. Инверторные стабилизаторы напряжения

Главной особенностью инверторных стабилизаторов напряжения «ШТИЛЬ» является принцип действия – это двойное преобразование электроэнергии. Выпрямитель на входе создаёт из нестабильного переменного сетевого напряжения постоянное, а затем на выходе инвертор преобразует его снова в переменное с идеальным синусом и максимальной точность (±2%). Регулировка напряжения происходит мгновенно, без малейших задержек.

Инверторные стабилизаторы напряжения ИнСтаб

1ф/1ф (однофазный вход х однофазный выход)

Модель	Мощность, кВА/кВт	Исполнение	Входное и выходное напряжение, В	Входное и выходное подключение	Габариты без упаковки (ВхШхГ), мм	Масса, кг	Цена, руб.
IS350	0,35/0,3	настенное	Вход: 90..310 Выход: 216..224	вход: вилка Schuko выход: Schuko х 1 шт.	223x155x80	2	**7890,00**
IS550	0,55/0,4				245x155x82		**9640,00**
IS800	0,8/0,6				300x187x78	3	**12620,00**
IS1000	1/0,75						**14540,00**
IS1500	1,5/1,125						**17250,00**
IS2000	2/1,5						**21070,00**
IS2500	2,5/2,0			вход: клеммы выход: Schuko х 2 шт., клеммы	205x370x103	5	**24780,00**
IS3000	3/2,5						**28640,00**
IS3500	3,5/2,75						**31670,00**
IS5000	5/4,5			вход: клеммы выход: клеммы	358x246x101	6	**48130,00**
IS7000	7/5,0				353x366x104	9	**55940,00**
IS10000	10/8,0				498x370x101	11	**76420,00**
IS12000	12/10				379x401x180	17	**91570,00**

X

Инструмент

KNIPEX.....540
NOVOPRESS 541
Трос с/т, ключ для сборки радиаторов 543

KNIPEX

Профессиональный ручной инструмент.

Основной ассортимент трубного и индустриального инструмента:

- Клещи переставные
  - Клещи переставные - гаечный ключ
  - KNIPEX COBRA клещи переставные с фиксатором
  - KNIPEX ALLIGATOR клещи переставные
  - Клещи переставные с гребенчатым шарниром
- Клещи захватные
- Клещи трубные и сантехнические
  - Клещи трубные, губки под углом 90°
  - Клещи трубные, губки под углом 45°
  - Клещи трубные, губки S-образной формы
- Плоскогубцы
- Зажимы
  - Зажимы универсальные ручные с фиксацией для тяжёлых условий работы
  - Зажимы ручные с фиксацией для тяжёлых условий работы
  - Зажимы сварочные
- Болторезы
- Бокорезы
- Кусачки
- Труборезы и пр.

Страница Knipex:
http://visa-gienger.ru/brands/knipex

На которой, в т.ч.:

- Официальный прайс-лист Knipex
- Официальный каталог Knipex

NOVOPRESS

В области инструментов и машин для электротехнических работ и прессовых трубных соединений Novopress - это сильный партнёр на вашей стороне. Практичные инновационные инструменты гарантируют ваш успех.

Novopress это:

- Более чем 40-летний опыт;
- Компетентный партнёр в области пресс-инструментов;
- Современная техника;
- Простое применение;
- Эргономичная форма;
- Высокая экономичность;
- Испытанная надёжность;
- Длительный срок службы;
- Расширенная гарантия;
- Надёжный сервис;
- Компетентная консультационная служба.

Прессовый инструмент NOVOPRESS

Пресс-инструмент AC0103 BT

Артикул	Описание	Цена, евро
4860580-50	Набор пресс-инструмента AC0103 BT, включает: аккумулятор 1,5 Ач., зарядное устройство, чемодан	**1679,56**
17660-50	Аккумулятор 1,5 Ач для AC0102	**149,96**
17661-50	Аккумулятор 3,0 Ач для AC0102	**218,37**
17662-50	Подзарядное устройство для AC0102	**165,36**

Пресс-инструмент AC0203 BT

Артикул	Описание	Цена, евро
4811780-50	Пресс-инструмент AC0203 BT (Bluetooth - Блутуз) 1x1,5Ач, под зарядное устройство 230В	**2070,10**

Пресс-инструмент EC0203

Артикул	Описание	Цена, евро
47170-50	Пресс-инструмент EC0203 230В	**1852,15**

Набор пресс-инструмента EFP203

Артикул	Описание	Цена, евро
48319-51	Набор пресс-инструмента EFP203 стандарт 230V + чемодан	**1186,48**

Пресс-клещи

Артикул	Описание	Цена, евро
48056-50	Пресс-клещи PB1 35 мм V-профиль Novopress	**210,47**
48055-50	Пресс-клещи PB1 28mm V-профиль Novopress	**181,36**
48054-50	Пресс-клещи PB1 22 мм V-профиль Novopress	**181,36**
48053-50	Пресс-клещи PB1 18 мм V-профиль Novopress	**181,36**
48051-50	Пресс-клещи PB1 15 мм V-профиль Novopress	**181,36**
48049-50	Пресс-клещи PB1 12 мм V-профиль Novopress	**181,36**
48058-50	Пресс-клещи PB1 16 мм TH-профиль Novopress	**173,11**
48060-50	Пресс-клещи PB1 20 мм TH-профиль Novopress	**173,11**
48062-50	Пресс-клещи PB1 26 мм TH-профиль Novopress	**173,11**
48063-50	Пресс-клещи PB1 32 мм TH-профиль	**173,11**
47575-50	Пресс-клещи PB2 12мм стандарт NP V-профиль	**176,27**
47576-50	Пресс-клещи PB2 15мм стандарт NP V-профиль	**176,27**
47577-50	Пресс-клещи PB2 18мм стандарт NP V-профиль	**176,27**
47578-50	Пресс-клещи PB2 22мм стандарт NP V-профиль	**176,27**
47579-50	Пресс-клещи PB2 28мм стандарт NP V-профиль	**176,27**
47580-50	Пресс-клещи PB2 35мм стандарт NP V-профиль	**176,27**
47581-50	Пресс-клещи PB2 42мм V-профиль Novopress	**505,13**
47582-50	Пресс-клещи PB2 54мм V-профиль Novopress	**547,23**
48155-50	Пресс-клещи PB2 16мм стандарт NP TH-профиль	**178,90**
48157-50	Пресс-клещи PB2 20мм стандарт NP TH-профиль	**178,90**
48159-50	Пресс-клещи PB2 26мм стандарт NP TH-профиль	**178,90**
48160-50	Пресс-клещи PB2 32мм стандарт NP TH-профиль	**192,06**
48161-50	Пресс-клещи PB2 40мм стандарт NP TH-профиль	**322,91**

Трос с/т, ключ для сборки радиаторов

Распродажа складских остатков.
Просьба уточнять наличие у специалистов

ВИСА ГИНГЕР

Трос сантехнический, для прочистки

Наименование	Размеры	Ед. изм.	Цена, руб.
Трос канатный оцинкованный, ⌀ 6 мм	3,5 м	шт.	**288,01**
	5,0 м	шт.	**408,02**
Трос пружинонавитой, ⌀ 9 мм	3,5 м	шт.	**231,88**
	5,0 м	шт.	**317,30**
	7,5 м	шт.	**451,55**